QUIROZ Y CIA LIMITADA

Soluciones para su Automovil

ACEITE



ACEITE

Descripción: ACEITE HYUNDAI G700 10W40 API SN 4L

10W40APISN4L

Marca: MOBIS



ACEITE

Descripción: ACEITE HYUNDAI HD ULTRA 10W40 CJ-4 DIESEL 6 LITROS

10W40B6CJ6L

Marca: MOBIS



ACEITE

Descripción: ACEITE HYUNDAI HD 7000 15W40 1 LITRO DIESEL

15W40B1CI1L-8392

Marca: MOBIS



ACEITE

Descripción: ACEITE HYUNDAI HD7000 15W40 CI-4 6L

15W40CI46L

Marca: MOBIS



ACEITE

Descripción: ACEITE HYUNDAI G7000 20W50 API SN 4L

20W50APISN4L

Marca: MOBIS



ACEITE

Descripción: ACEITE HYUNDAI D ULTRA 5W30 SN 1L C3

5W30SNC31L

Marca: MOBIS



ACEITE

Descripción: ACEITE HYUNDAI CAJA CAMBIO 75W90 GL-4 1 LITRO

75W90B1GL41L

Marca: MOBIS



ACEITE

Descripción: ACEITE CAJA CAMBIO 80W90 GEAR OIL5 LSD 1 LITRO

80W90B1LS1L

Marca: MOBIS

AISLANTE



AISLANTE

Descripción: TOYOTA HILUX, HI-ACE, HONDA CIVIC, SUZUKI, CHEVROLET LUV 2.3, KIA 2.2, 2.4, 2.7, KUBOTA, CON ARRANQUE NIPPONDENSO OSGR SERIES 1.0, 1.2, 1.4, 1.6, 1.8, 2.0KW. 12V . REDUCTOR (DIAMETRO

AIS-132725

Marca: CARGO



AISLANTE

Descripción: RENAULT 19, CLIO, EXPRESS, KANGOO, LAGUNA, MEGANE, SCENIC, CITROEN AX, BX, CITROEN C15, BERLINGO, XSARA, XANTIA, PEUGEOT 205, 206, 305, 309, 405, 505, 605, OPEL CORSA 1.4, ASTRA, COMBO,

AIS-134106

Marca: CARGO



AISLANTE

Descripción: RENAULT 19, CLIO, EXPRESS, KANGOO, LAGUNA, MEGANE, SCENIC, CITROEN AX, BX, CITROEN C15, BERLINGO, XSARA, XANTIA, PEUGEOT 205, 206, 305, 309, 405, 505, 605, OPEL CORSA 1.4, ASTRA, COMBO,

AIS-134107

Marca: CARGO



AISLANTE

Descripción: RENAULT 19, CLIO, EXPRESS, KANGOO, LAGUNA, MEGANE, SCENIC, CITROEN AX, BX, CITROEN C15, BERLINGO, XSARA, XANTIA, PEUGEOT 205, 206, 305, 309, 405, 505, 605, OPEL CORSA 1.4, ASTRA, COMBO,

AIS-134289

Marca: CARGO



AISLANTE

Descripción: TOYOTA HILUX, HI-ACE, HONDA CIVIC, SUZUKI, CHEVROLET LUV 2.3, KIA 2.2, 2.4, 2.7, KUBOTA, CON ARRANQUE NIPPONDENSO OSGR SERIES 1.0, 1.2, 1.4, 1.6, 1.8, 2.0KW. 12V . REDUCTOR, (DIAMETRO

AIS-135166

Marca: CARGO



AISLANTE

Descripción: TOYOTA DYNA, LANDCRUSIER, KIA 3500, 3600 DIESEL, CON ARRANQUE NIPPONDENSO OSGR SERIES 1.4, 2.0, 2.5, 3.0, 4.5, 5.5KW., OSGR 12/24V., REDUCTOR, (DIAMETRO INTERIOR 14MM.), 135167, 19511-3, 72-82410

AIS-135167

Marca: CARGO



AISLANTE

Descripción: TOYOTA DYNA, LANDCRUISER, KIA 3500, 3600 DIESEL, CON ARRANQUE NIPPONDENSO OSGR SERIES 2.5, 3.0, 4.5, 5.5KW., 12/24V., REDUCTOR, (DIAMETRO INTERIOR 10MM.), 135168, 19656-2, 72-82412

AIS-135168

Marca: CARGO



AISLANTE

Descripción: HYUNDAI H1 2.5 DIESEL, RENAULT 19 1.7I, 1.8I, 1.8I 16V, RENAULT 1.9 DIESEL, RENAULT CLIO 1.0I 8V 1999, CLIO 1.6I 1999, CLIO 1.8 DIESEL 1995, CLIO 1.8I 16V 1991, CLIO 1.9 DIESEL 1990-98, CLIO II 1.9 DIESEL

AIS-135423

Marca: CARGO

AISLANTE



AISLANTE

Descripción: CHEVROLET MONZA, OPALA, C10, C20, CARAVAN, BUICK, DIPLOMATA, OLDSMOBILE, PONTIAC 4, 6, 8 CILINDROS, FIAT 147, MOTORES FUERA DE BORDA, CHEVETTE, CON ALTERNADOR DELCO REMY SERIES 10, 12,

AIS-135763

Marca: CARGO



AISLANTE

Descripción: FORD RANGER 2.3 4 CIL.1992>93, FORD RANGER 3.0 , 4.0, 6 CIL., 1992>93, FORD AEROSTAR 4.0 6 CIL.1992>93, FORD BRONCO 5.0, 5.8 8 CIL. 1992>93, FORD EXPLORER 4.0 6 CIL. 1991-1992, FORD TAURUS 2.5

AIS-136221

Marca: CARGO



AISLANTE

Descripción: FORD RANGER 2.3 L4 1991>97, FORD RANGER 2.5, FORD RANGER 4.0 V6, MUSTANG 2.3 L4 1992>93, EXPLORER 4.0 V6, MAZDA 2.5, 2.9, CON ARRANQUE MOTORCRAFT SERIE PMGR, REDUCTOR, (DIAMETRO

AIS-136640

Marca: CARGO



AISLANTE

Descripción: HYUNDAI H100 2.4 BENCINERA, HYUNDAI ELANTRA 1.6, 1.8 16V DOHC 1991-95, HYUNDAI SONATA 1.8, 2.0, MITSUBISHI GALANT 1.8, 2.0, LANCER, CON ARRANQUE MANDO-MITSUBISHI SERIE

AIS-136895

Marca: CARGO



AISLANTE

Descripción: FORD ESCAPE 3.0 2001-2004, MAZDA TRIBUTE 3.0 2001-02, FORD F450 6.0 DIESEL, F550 6.0 DIESEL 2006-2007, CON ALTERNADOR MOTORCRAFT SERIE 6G 12V., F81U-10329-AA, 230070, 42-2312, (AISLANTE TERMINAL

AIS-230070

Marca: CARGO



AISLANTE

Descripción: FORD WINDSTAR 3.8 V6 1999-2003, FORD ESCAPE 3.0 2001-2004, MAZDA TRIBUTE 3.0 2001-02, FORD F450 6.0 DIESEL, F550 6.0 DIESEL 2006-2007, CON ALTERNADOR MOTORCRAFT SERIE 6G, (AISLANTE CUBRE

AIS-230072

Marca: CARGO



AISLANTE

Descripción: VOLVO B7 TRANSANTIAGO, MERCEDES BENZ 609, 611, 709, 711, 809, 811, 814 4.0 DIESEL, CON ARRANQUE BOSCH 231 SERIE PLGR, REDUCTOR, 232853, AISLANTE ENGRANAJE PLANETARIO MOTOR DE

AIS-232853

Marca: CARGO



AISLANTE

Descripción: TOYOTA HILUX, HI-ACE, HONDA CIVIC, SUZUKI, CHEVROLET LUV 2.3, KIA 2.2, 2.4, 2.7, KUBOTA, CON ARRANQUE NIPPONDENSO OSGR SERIES 1.0, 1.2, 1.4, 1.6, 1.8, 2.0KW. 12V. REDUCTOR, 132878, 66-82401,

AIS-6682401

Marca: WAI

AISLANTE



AISLANTE

Descripción: GRUA CASE, FORD, TRACTOR CUMMINS 3.9L, 5.9, KUBOTA, CATERPILLAR 3116, 3126, KOMATSU, BOBCAT, CON ARRANQUE NIPONDENSO OSGR 2.5, 3.0, 4.5, 5.5KW. REDUCTOR, 66-82402, 132879,

AIS-6682402

Marca: WAI



AISLANTE

Descripción: BOBCAT, CASE, CHEVROLET, CATERPILLAR, CUMMINS, HYSTER, INTERNATIONAL, JOHN DEERE, FREIGHTLINER, GMC, KENWORTH, KOMATSU, MACK, MASSEY FERGUSON, NEW HOLLAND, PERKINS,

AIS-711306

Marca: WAI



AISLANTE

Descripción: ALLIS CHALMERS, ATLAS COPCO, CATERPILLAR, CASE, CLRARK, CHEVROLET, CUMMINS, DEUTZ, FORD, FREIGHTLINER, FIAT ALLIS, INTERNATIONAL, GMC, JOHN DEERE, KENWORTH, KOBELCO, MACK, LISTER PETTER, MASSEY

AIS-711308

Marca: WAI



AISLANTE

Descripción: ALLIS CHALMERS, ATLAS COPCO, CATERPILLAR, CASE, CLRARK, CHEVROLET, CUMMINS, DEUTZ, FORD, FREIGHTLINER, FIAT ALLIS, INTERNATIONAL, GMC, JOHN DEERE, KENWORTH, KOBELCO, MACK, LISTER PETTER, MASSEY

AIS-721400

Marca: WAI



AISLANTE

Descripción: ALLIS CHALMERS, ATLAS COPCO, CATERPILLAR, CASE, CLRARK, CHEVROLET, CUMMINS, DEUTZ, FORD, FREIGHTLINER, FIAT ALLIS, INTERNATIONAL, GMC, JOHN DEERE, KENWORTH, KOBELCO, MACK, LISTER PETTER, MASSEY

AIS-791114

Marca: WAI



AISLANTE

Descripción: 10 UNIDADES DE AISLANTES, CHEVROLET, CHEVETTE, OPALA, MONZA, CON ALTERNADOR DELCO REMY/ARNO. 135763, GA197

AIS-GA197

Marca: GAUSS

ALARMA TIMBRE



ALARMA TIMBRE

Descripción: ALARMA TIMBRE UNIVERSAL 24V DNI , SONIDO BITONAL

DNI-0520

Marca: DNI

QUIROZ Y CIA LIMITADA

Soluciones para su Automovil

ALTERNADOR



ALTERNADOR

Descripción: OEM 37300-03805 37300-03355 37300-03800 ALTERNADOR 12V 90AMP HYUNDAI I10 I20 I30 ACCENT KIA RIO

ALT-0002
Marca: MOBIS



ALTERNADOR

Descripción: OEM 37300-4A900 ALTERNADOR HYUNDAI MIGHTY HD35 15-> 1 PIN

ALT-0003
Marca: MOBIS



ALTERNADOR

Descripción: OEM 3730-04010 ALTERNADOR KIA MORNING 1,0 12->

ALT-0005
Marca: MOBIS



ALTERNADOR

Descripción: OEM 37300-03150 ALTERNADOR HYUNDAI GRAND I10 1,2 14->/ACCENT RB 14-> INDIA

ALT-0006
Marca: MOBIS



ALTERNADOR

Descripción: OEM 37300-03300 ALTERNADOR HYUNDAI I10 10-> INDIA

ALT-0007
Marca: MOBIS



ALTERNADOR

Descripción: FORD , MERCURY ALTERNADOR 12V 95AMP CW 5PK FORD 3G SERIES IR/IF WAI 7760N

ALT-002083G5
Marca: XINDA



ALTERNADOR

Descripción: DATSUN-NISSAN 1.0, 1.2, 1.4, 1.5, 1.6, 1.8, PICK UP 1.3, 1.5, NISSAN SUNNY 1.4 120Y, 140Y, SUBARU GL 1.3, 1.4, 1.6, KOMATSU FG 20-6, 7, 8(MOT. NISSAN H20 PU), CON ALTERNADOR HITACHI 12V.

ALT-0103
Marca: SK



ALTERNADOR

Descripción: ALTERNADOR 24V 100 AMP POLEA 9PK KONIGMANN ,12388N WAI , 113448 CARGO , MERCEDES BENZ , JHON DEERE

ALT-0120468145
Marca: KONIGMANN

ALTERNADOR



ALTERNADOR

Descripción: MERCEDES BEZN 712 1620 710 1418 ELECTRONICO 12V 90AMP BOSCH 0124325098 / A3761540302A/ 3761540302 / 0124325098 ALTERNADOR KONIGMANN

ALT-0124325098

Marca: KONIGMANN



ALTERNADOR

Descripción: TRACTORES JOHN DEERE MODERNO 6415 6515 6615 6165J 6110J 6110E 6145 7515 7185J 185J 7165J ALTERNADOR 12V 90AMP KONIGMANN BOSCH 0124325191 JOHN DEERE DQ59038

ALT-0124325191

Marca: KONIGMANN



ALTERNADOR

Descripción: VOLVO FH12, B7, B9, TRANSANTIAGO, MERCEDES BENZ NG, T2, L , MAN F90, DAF 95, 73-93, CON ALTERNADOR BOSCH 24V. 80AMP., 12599N, 0120489727, 0124555009, (SEÑALES W - L - 15 - S -

ALT-0124555009

Marca: KONIGMANN



ALTERNADOR

Descripción: OEM 37300-2E400 ALTERNADOR HYUNDAI/KIA

ALT-03A

Marca: MOBIS



ALTERNADOR

Descripción: MITSUBISHI COLT 1.2 1978-84, GALANT III 1.6, GALANT IV 1.6 GLX, MITSUBISHI L300 1.6 1981-87, LANCER COUPE 1.6 ST, HYUNDAI PONY, DODGE, MAZDA, CON ALTERNADOR MITSUBISHI 12V 50AMP.

ALT-050002

Marca: STAR



ALTERNADOR

Descripción: NISSAN 620 1978-1980 , NISSAN 720 2.0 PICK-UP, GRUA NISSAN , TMC , CON ALTERNADOR DENSO 12V 40AMP. ANCLAJE:81MM,TENSOR:156M M, POLEA V, REGULADOR INCORPORADO TIPO T, L-IG,

ALT-050007

Marca: SK



ALTERNADOR

Descripción: TRACTOR FORD , MASSEY FERGUSON , FIAT , (UNIVERSAL 3 POSICIONES) , CON ALTERNADOR LUCAS 12V. 70AMP. POLEA V , 12750N , 1-2457-01LU , 050-013

ALT-050013

Marca: KONIGMANN



ALTERNADOR

Descripción: ISUZU NKR 3.6 DIESEL 4BD1, NPR (4BD1) DIESEL, CON ALTERNADOR HITACHI 24V 35AMP. POLEA V, CON DEPRESOR, 050-019

ALT-050019

Marca: STAR

ALTERNADOR



ALTERNADOR

Descripción: ISUZU NPR , NKR 4.3 DIESEL , CON MOTOR 4HF1 , ALTERNADOR HITACHI 24V. 50AMP. POLEA TRIPLE , CON DEPRESOR , 050-536 , ALTV030 , 8-97032-463-2 , 8-97148-496-1, 8970192331 , 8971160080, 8971160880,

ALT-050536

Marca: SK



ALTERNADOR

Descripción: KUBOTA V1502, KOMATSU, TOYOTA 4P, 4Y, YANMAR, CON ALTERNADOR NIPPONDENSO 12V. 35AMP. POLEA V, 052-035, 100211-1660, 110620, 1-2119-11ND, 12180N

ALT-052035

Marca: SK



ALTERNADOR

Descripción: DAEWOO RACER 100% NUEVO , NEXIA 1.5 , POINTER , HEAVEN ,CON ALTERNADOR DELCO REMY KOREA 12V. 80AMP. POLEA 5PK , 4 PIN , 053-004 , 10480000 , 96224431 , 10480073 , 1-2919-01DR , 8005N

ALT-8005N

Marca: KONIGMANN



ALTERNADOR

Descripción: DAEWOO RACER, NEXIA 1.5, DAEWOO ESPERO 1.5, POINTER , HEAVEN, CON ALTERNADOR DELCO REMY KOREA 12V. 80AMP. 4 PIN, POLEA 5PK, 053-004, 10480000, 96224431, 10480073, 1-2919-01DR,

ALT-053004

Marca: STAR



ALTERNADOR

Descripción: NISSAN BLUEBIRD 2.0 DIESEL LD20 1984> CON ALTERNADOR HITACHI 12V. 60AMP. CON DEPRESOR , POLEA V , 053-501 , 23100-05E17 , 110642

ALT-053501

Marca: KONIGMANN



ALTERNADOR

Descripción: TOYOTA YARIS 1.5 , CON ALTERNADOR NIPPONDENSO 12V. , POLEA 4PK . 13896 , 1-2368-01ND , 27060-21041 27060-21010 ALTERNADOR STAR 054-011 054-049

ALT-054011

Marca: SK



ALTERNADOR

Descripción: HYUNDAI KIA 110A 12V 37300-3C130 ALTERNADOR STAR

ALT-054040

Marca: STAR



ALTERNADOR

Descripción: HYUNDAI SONATA 2.0 / 2.4 2005 EN ADELANTE KIA MAGENTIS OPTIMA 37300-25301 ALTERNADOR 12V 110 AMP 6PK STAR , 3 PINES OVALADO

ALT-054041

Marca: STAR

ALTERNADOR



ALTERNADOR

Descripción: HYUNDAI SONATA 2.0 / 2.4 2005 EN ADELANTE KIA MAGENTIS OPTIMA ALTERNADOR STAR 37300-25201 36100-3E020, 4 PINES TRANSFORMADOA ENCHUFE OVALADO DE 3 PINES

ALT-054045

Marca: STAR



ALTERNADOR

Descripción: TOYOTA YARIS 80A 2006 EN ADELANTE 27060-0J061 ALTERNADOR 12V 90A POLEA 4K 59MM REGULADOR 4 PIN STAR OEM 1042108180 , 2706021031 , 2706021150 , 2706021151 , 1042108180 , 2706021150 ,

ALT-054049

Marca: SK



ALTERNADOR

Descripción: CHEVROLET AVEO1.4 F14D4, AVEO 1.6, OPTRA 1.6, SUZUKI SWIFT 1.6 2004-2008, CON ALTERNADOR DELCO REMY 12V. 85AMP. POLEA 6PK, ANCLAJE : 81MM, TENSOR : 165MM., 054-062, 8483N, 96540541

ALT-054062

Marca: STAR



ALTERNADOR

Descripción: TOYOTA AVENISIS 2.0 / 2.4 ALTERNADOR NIPONDENSO 12V 100AMP POLEA 7PK STAR

ALT-054076

Marca: STAR



ALTERNADOR

Descripción: TOYOTA RAV4 2.0 CON ALTERNADOR 12V 12AMP POLEA 7PK NIPONDENSO 102211-0780, 27060-28081, 27060-28090, 27060-28080, 101211-7400 ALTERNADOR STAR

ALT-054083

Marca: STAR



ALTERNADOR

Descripción: JOHN DEERE, SAMSUNG, YANMMAR 3TG66, 3TG72, GRUAS NISSAN S4S, KUBOTA, CON ALTERNADOR DENSO 12V. 40 AMP., 1-2315-01, 12112N, 054-158

ALT-054158

Marca: STAR



ALTERNADOR

Descripción: ALTERNADOR DENSO 12V 60A, ANCLAJE: 57MM, TENSOR: 163MM, 3 PINES, TOYOTA VAN 2.0L 2Y 12V 60A 55MM 58MM ALTERNADOR 12V STAR 055-006 LESTER 14679

ALT-055006

Marca: STAR



ALTERNADOR

Descripción: TOYOTA COROLLA CELICA ALTERNADOR 12V 70A 5S/ 53,5MM 58 MM STAR 055-010 LESTER 13240 OEM 986038421, 100211-7000, 1-1039-01ND

ALT-055010

Marca: SK

ALTERNADOR



ALTERNADOR

Descripción: MAZDA 323 1.3/1.5/1.5I/1.5I TURBO/1.5GLX 1987-89,MAZDA 323 STATION WAGON 1987-89,MAZDA 323 1.6GT/1.6GT TURBO/1.6GT TURBO 4WD 1987-91, MAZDA 323 III 1.4/1.6 HATCHBACK

ALT-112297

Marca: KONIGMANN



ALTERNADOR

Descripción: TOYOTA 4 RUNNER 2.7, TOYOTA HI-ACE 2.4 1993-2000, CON ALTERNADOR DENSO 12V. 70AMP., POLEA 5PK, REGULADOR 3 PIN (S-IG-L), WAI 1-2051-01ND, 101211-4120, 101211-412, JA1535IR, STAR

ALT-055134

Marca: STAR



ALTERNADOR

Descripción: TOYOTA D4D HILUX VIGO 2500, TOYOTA LAND CRUISER 3.0 DIESEL D4D, DYNA 2.5 DIESEL D4D, HIACE 2.5 DIESEL D4D, CON ALTERNADOR DENSO 12V. 80AMP., POLEA FIJA 7PK, OEM DENSO 102211-2310,

ALT-055149

Marca: STAR



ALTERNADOR

Descripción: NISSAN V16 , NISSAN PULSAR 1.6 1987> NISSAN SUNNY 1.0 , 1.3 , 1.5 , 1.6 , NISSAN 1.6 SLX 4 X 4 , CON ALTERNADOR HITACHI 12V. 60AMP. POLEA 4 RANURAS , 102-016 , 23100-53A00 , LR160-715 ,

ALT-14719

Marca: KONIGMANN



ALTERNADOR

Descripción: HONDA CIVIC 1.3i/1.5i 1987>92 , CIVIC 1.5L/1.6L 1988>91 , CIVIC 1.6i 16V, 1.6i CRX 16V , CRX 1.5L/1.6L , CON ALTERNADOR NIPPONDENSO 12V 60AMP. POLEA 3PK , (C - FR - IG - L) , 103-004 , 100211-3590 ,

ALT-103004

Marca: STAR



ALTERNADOR

Descripción: ISUZU NPR 3.3 , 3.6 , 3.9 DIESEL , ISUZU NKR 3.3 , 3.6 DIESEL , CON ALTERNADOR HITACHI 24V,35AMP, A:85MM, T:174MM, CON DEPRESOR , POLEA V , 104-001 , 8-94472-330-0 , 050-017

ALT-104001

Marca: SK



ALTERNADOR

Descripción: ISUZU NKR 2.8 1993> CHEVROLET DMAX , CON ALTERNADOR HITACHI 12V. 50AMP. CON DEPRESOR , POLEA V , 104-002 , 8-94401-793-3 , 050-519 HI10316

ALT-104002

Marca: KONIGMANN



ALTERNADOR

Descripción: ALTERNADOR Mercedes Benz C200 C220 E200 E220 0121715029 A0131549002 12V 180A, REGULADOR BOSCH 2 PINES,ANCLAJE:165/175MM, 34/57MM, PUÑO:93MM

ALT-10696

Marca: KONIGMANN

ALTERNADOR



ALTERNADOR

Descripción: SUBARU LEGACY 1.8 , 2.0 EJ18 1989> LEGACY 2.0 EJ20.G 1991> LEGACY 2.2 EJ22 1989> CON ALTERNADOR HITACHI 12V. 70AMP. POLEA 5PK. 055-060 , 23700-AA090 , 111611 , 1-1257-01HI-2 , 13275N

ALT-110001

Marca: KONIGMANN



ALTERNADOR

Descripción: ASIA TOWNER , KIA TOWNER , CON ALTERNADOR POONGSUNG 12V. 50AMP. POLEA V . AA110-18-300C , 22018 , 052-029

ALT-11018300C

Marca: WIL



ALTERNADOR

Descripción: 110 AMP 12V PLEA 6PK HYUNDAI GRANDEUR XG ALTERNADOR 12V 37300-37400 , 37300-37250 , Hyundai 37300-37110, 37300-37250, 37300-37400, 37300-37405, Mando AB195116, Valeo 2655516,

ALT-11020N

Marca: WAI



ALTERNADOR

Descripción: BUICK TERRAZA 3.5 , 3.9 2005-2007 , CHEVROLET UPLANDER 3.5 , 3.9 2005-2008 , PONTIAC MONTANA 3.5 , GM , CON ALTERNADOR VALEO 12V . 125AMP. POLEA 6 PK , 11023N , 1-2771-01VA , TG13S012

ALT-11023N

Marca: WAI



ALTERNADOR

Descripción: TOYOTA RAV4 ALTERNADOR 12V 100AMP POLEA 7PK STAR DENSO 104210-3880, 104210-3890, 104210-5330, 9664219-388, 9664219-389, 9664219-533, Scion 27060-28270, 27060-28270-84,

ALT-11034

Marca: STAR



ALTERNADOR

Descripción: LADA NIVA 1.6 (2121) 1980,LADA 2101,2102,2104,2105,2106,CON ALTERNADOR RUSSO 12V. 50AMP. POLEA V 110349 2101-3701000 050-062

ALT-110349

Marca: KONIGMANN



ALTERNADOR

Descripción: MINI COOPER 1.6 2002-2005 , BMW , CON ALTERNADOR VALEO 12V. 120AMP. POLEA 6PK (2 PIN) , 12317515426 , 439469 ,11050N , 1-2850-01VA , S542669A , SG12S073, 114080

ALT-11050

Marca: WAI



ALTERNADOR

Descripción: FREIGHLINER FL-112,PRESTOLITE,CATERPILLAR,IHC,CAMION FORD,KENWORTH, NAVISTAR,CON ALTERNADOR MOTOROLA SERIE 8LHA 12V 140AMP. SIN POLEA. 110-555 1-2429-00MO,

ALT-110555

Marca: WAI

ALTERNADOR



ALTERNADOR

Descripción: SUBARU FORESTER 2.5 (2006-2009) , SUBARU IMPREZA 2.5 (2004-2007) CON ALTERNADOR MITSUBISHI 12V. 90AMP. POLEA 5PK , 3 PIN , 11058N , 1-3075-01MI

ALT-11058

Marca: WAI



ALTERNADOR

Descripción: GRUA HORQUILLA TOYOTA 5FG10/14/15/18/20/23/25 , CON MOTOR 4P , 2FG/2FGL/4SG/ 5FD/5FDL/5FG/5FGL/6DL/6FG/ 6FGC , TOYOTA 4Y , 5K ,CON ALTERNADOR NIPPONDENSO

ALT-110629

Marca: KONIGMANN



ALTERNADOR

Descripción: KIA PRIDE 1.1 , KIA PRIDE 1.3 1995> MAZDA E2000 2.0 , E2000 2.0 4WD , MAZDA RX7 1.1 , CON ALTERNADOR MANDO 12V. 55AMP. POLEA V , 110692 , K150-18-300A , 26018 , 14916N

ALT-110692

Marca: KONIGMANN



ALTERNADOR

Descripción: KIA PRIDE 1.1 , KIA PRIDE 1.3 1995> MAZDA E2000 2.0 , E2000 2.0 4WD , MAZDA RX7 1.1 , CON ALTERNADOR MANDO 12V. 55AMP. POLEA V , 110692 , K150-18-300A , 26018 , 14916N

ALT-14916N

Marca: WAI



ALTERNADOR

Descripción: SUBARU E10 1000CC. 1985-87,SUBARU JUSTY 1000 1984-1989,SUBARU JUSTY 1200 1986-1988,CON ALTERNADOR MITSUBISHI 12V. 45AMP. POLEA V 110696 A7T30471, JA652IR

ALT-110696

Marca: KONIGMANN



ALTERNADOR

Descripción: MAZDA DIESEL , MITSUBISHI , DODGE , PLYMOUTH , CON ALTERNADOR MITSUBISHI 12V. 50AMP. POLEA V , CON DEPRESOR , (2 PIN R -L) , 110805 , MD013740

ALT-110805

Marca: KONIGMANN



ALTERNADOR

Descripción: TOYOTA LEXUS LX470 4.7 2003-2005 , TOYOTA LANDCRUISER 4.7 2003-2005 , CON ALTERNADOR DENSO 12V. 130AMP. POLEA 6PK , 4 PIN IG - S - L - M (FR) , 104210-346 , 11087N , 1-2936-01ND-3 , 27060-50330

ALT-11087N

Marca: WAI



ALTERNADOR

Descripción: FORD ESCORT 1.1 , 1.3 1986-1994 , FORD ESCORT 1.4 , 1.4I 1986-1994 , FORD ESCORT 1.6 , 1.6I , 2.0I RS , FORD FIESTA 1.6 XR2 I , ROVER , CON ALTERNADOR LUCAS 12V. 70AMP. 0120489346 -347 ,

ALT-110891

Marca: KONIGMANN

ALTERNADOR



ALTERNADOR

Descripción: FORD ESCORT 1.1 , 1.3 1986-1994 , FORD ESCORT 1.4 , 1.4I 1986-1994 , FORD ESCORT 1.6 , 1.6I , 2.0I RS , FORD FIESTA 1.6 XR2 I , ROVER , CON ALTERNADOR LUCAS 12V. 70AMP. 0120489346 -347 ,

ALT-14054N

Marca: WAI



ALTERNADOR

Descripción: ALTERNADOR TOYOTA 12V 150 AMP POLEA 6PK ,DENSO 104210-339 TOYOTA 27060-0F050 11090N 1-2938-01ND-3

ALT-11090N

Marca: WAI



ALTERNADOR

Descripción: DAIHATSU CUORE 840CC.(L80) 1985-1990 , DAIHATSU HIJET 850 1986-1992 , DAIHATSU HIJET 1.0 (CB) 1986 , KUBOTA , CON ALTERNADOR NIPPONDENSO 12V. 45AMP. POLEA V , 111048 , 100211-1610 ,

ALT-111048

Marca: KONIGMANN



ALTERNADOR

Descripción: VOLKSWAGEN ESCARABAJO , BRASILIA 1.3 , 16 , KOMBI 1.6 , CON ALTERNADOR BOSCH 12V. 55AMP. 111096 0120489565 , 1-1386-01BO , 13080N

ALT-111096

Marca: KONIGMANN



ALTERNADOR

Descripción: DODGE CHRYSLER ALTERNADOR 12V 160AMP POLEA 6PK KONIGMANN LESTER 11113 CHRYSLER 04896805AB, 04896805AC, 4896805AA, 4896805AB DENSO 421000-0260, 421000-0261, 421000-0262,

ALT-11113

Marca: KONIGMANN



ALTERNADOR

Descripción: ASIA TOWNER , KIA TOWNER , CON ALTERNADOR MANDO 12V. 50AMP. POLEA V . AA111-18-300C , 29300 , 052-030 , AA111-18-300D , AB150043

ALT-11118300C

Marca: WIL



ALTERNADOR

Descripción: NISSAN FRONTIER 2.5 TERRANO , SUZUKI EQUATOR 12V 110AMP , 6PK HITACHI LR1110-724 NISSAN 23100-EA000 WAI 1119N 1-3064-01HIALTERNADOR WAI

ALT-11119N

Marca: WAI



ALTERNADOR

Descripción: NISSAN PATHFINDER , TERRANO V6 4L ALTERNADOR HITACHI 12V 110AMP 11121N 1-3015-01HI WAI

ALT-11121N

Marca: WAI

ALTERNADOR



ALTERNADOR

Descripción: NISSAN MAXIMA 3.0 V6 (VG30E) , CON ALTERNADOR HITACHI 12V. 90AMP. POLEA 4PK , 111265 , 23100-34E00 , 058-004 , 1-1122-01HI, ANCLAJE: 82MM, TENSOR: 175MM

ALT-111265

Marca: CARGO



ALTERNADOR

Descripción: BMW 3, 318 1.7 TDS, CITROEN XANTIA 1.8 I16V, 2.0 I / I16V / TURBO, ZX 2.0 / I16V, PEUGEOT 306 2.0 S16V / I16V / TURBO, 605 2.0 16V. CON ALTERNADOR VALEO 12V 80A POLEA 6 PK CA1152IR 111318 21333N

ALT-111318

Marca: KONIGMANN



ALTERNADOR

Descripción: VOLKSWAGEN VW BEEATLE CADDY - AUDI A1 A3 A4 TT - SEAT FABIA OCTAVIA ALTERNADOR 12V 140AMP POLEA 6 PK KONIGMANN WAI 11134N CARGO 113992 BOSCH 0124525039 0124525050 0124525066 0124525067

ALT-11134N

Marca: KONIGMANN



ALTERNADOR

Descripción: ALTERNADOR 12V, 130A, 7PK, CW, A:32MM, TENSOR:158/178MM, REGULADOR DE 4 PINES, DIAMETRO DE POLEA:52MM, TOYOTA 4 RUNNER 4.0 STAR OEM 11139 13984 104210-3470 27060-0P020

ALT-13984

Marca: STAR



ALTERNADOR

Descripción: ALTERNADOR 130A 12V 7PW CW TOYOTA 4 RUNNER 4.0 STAR OEM 11139 13984 104210-3470 27060-0P020 27060-31020

ALT-11139

Marca: WAI



ALTERNADOR

Descripción: FIAT PUNTO 55 1.1,PUNTO 60 1.2,PUNTO 75 1.2,FIAT PUNTO 1.2 8V 1999,CON ALTERNADOR MAGNETI MARELLI 12V 75AMP. 111411 63321200

ALT-111411

Marca: KONIGMANN



ALTERNADOR

Descripción: OPEL ASTRA 1.4I PS/1.6I PS 1992>ASTRA 1.7D 1994>ASTRA 1.8I 16V 1992> ASTRA 2.0I 16V 1992>97,OPEL COMBO 1.4I PS.AC 1994>96,CORSA 1.4/1.4 AC 1.6I 1993>1.7D 1996,OMEGA B 2.0I/2.0I 16V 1994>VECTRA

ALT-111426

Marca: KONIGMANN



ALTERNADOR

Descripción: ALTERNADOR 12V 110AMP FIAT DUCATO 2.5/2.8 , CITROEN JUMPER 2.8 VALEO 2541679 A13VI13 FIAT 98490186

ALT-111498

Marca: KONIGMANN

ALTERNADOR



ALTERNADOR

Descripción: OPEL COMBO 1.7 DIESEL 1994> , CORSA 1.7 DIESEL 1996> , OPEL VECTRA 1.7 TURBO DIESEL 1995 , OPEL ASTRA 1.7 TURBO DIESEL 1996 , CON ALTERNADOR HITACHI 12V. 70AMP. (CON DEPRESOR Y SALIDA W TACOMETRO) ,

ALT-111515

Marca: KONIGMANN



ALTERNADOR

Descripción: TOYOTA COROLLA 1.3 (4EF) 1992 , COROLLA 1.3I 16V. 1997 , TOYOTA PASEO 1.5 1995 , TOYOTA STARLET 1.3 1996 , CON ALTERNADOR NIPPONDENSO 12V. 70AMP. 3 PIN, POLEA 4PK , 111518 , 101211-0340 ,

ALT-111518

Marca: KONIGMANN



ALTERNADOR

Descripción: TOYOTA COROLLA 1.3 (4EF) 1992 , COROLLA 1.3i 16V. 1997 , TOYOTA PASEO 1.5 1995 , TOYOTA STARLET 1.3 1996 , CON ALTERNADOR NIPPONDENSO 12V. 70AMP. POLEA 4PK , 111518 , 101211-0340 ,

ALT-13486N

Marca: KONIGMANN



ALTERNADOR

Descripción: HONDA CON ALTERNADOR NIPONDENSO 12V 130AMP POLEA 6PK USA REGULADOR IN6315 PLACA INR433 O INR434 11151N 1-2970-01ND-3 Acura 31100-RJA-A01, 31100-RJA-A02, CSD69, Denso

ALT-11151N

Marca: WAI



ALTERNADOR

Descripción: KIA PRIDE 1.3I (B3) 1995-2000 , CON ALTERNADOR MANDO 12V. 50AMP. POLEA V . 111714 , OK137-18-300 , 24718 , 052-028 , AB150021 , 22751N , 1-3038-01MD, ANCLAJE:67MM,

ALT-111714

Marca: CARGO



ALTERNADOR

Descripción: MITSUBISHI MAZDA ALTERNADOR 90AMP 12V POLEA 6PK WAI 11174N MAZDA LF1F-18-300, LF1F-18-300R00 MITSUBISHI A003TG4791

ALT-11174N

Marca: WAI



ALTERNADOR

Descripción: ALTERNADOR DENSO 12V, 80A, DOBLE POLEA TOYOTA HILUX 2003, ANCLAJE:58MM, TENSOR:158MM, 3 PINES, ENCHUFE REDONDO

ALT-111780

Marca: KONIGMANN



ALTERNADOR

Descripción: KIA SPORTAGE 2.0 1995> CON ALTERNADOR MANDO 12V. 70AMP. POLEA 4PK. 111787 , AB170035 , OK011-18-300B , OK011-18-300C , 12111

ALT-111787

Marca: KONIGMANN

ALTERNADOR



ALTERNADOR

Descripción: CITROEN AX10 , 10E , 11 ,14 , BX14 , 14E , CITROEN C15 1996> PEUGEOT 205 , 309 , 405 , 106 DIESEL , CON ALTERNADOR BOSCH - VALEO 12V. 50AMP. 111841 , 5705Z3 , A13N215 , 21182N , 1-2927-01VA

ALT-111841

Marca: KONIGMANN



ALTERNADOR

Descripción: VOLVO T1 , CAMION MAN 10.150 , 10.180 , 11.190 , 11.220 , 11.230 , 13.220 , 13.230 , 16.290 , 18.320 HOCL , CAMION MAN D0824 , D0826 , D2865 , EL202 , EL202F , EL222 , EL222F , EL262 , EL262F ,

ALT-111842

Marca: CARGO



ALTERNADOR

Descripción: DAEWOO MATIZ 0.8 1998>2000 , CHEVROLET SPARK , CON ALTERNADOR DELCO KOREA - MANDO 12V. 65AMP. POLEA V, 2 PIN . 111847 , 96380673 , 96314258 , 25258 , 21431N, MD10028

ALT-111847

Marca: KONIGMANN



ALTERNADOR

Descripción: SCANIA DS 11.94A , 95A , 96A , 97A , 14.52A , DSC 11.56A , 57A , 58A , 14.57A , 14.61A , 14.62A , 63A , DSI 11.71A , 72A , 14.77A , 14.79A 1997> SCANIA F94 1998>K124 , L94 , L124L , 144L , N94 , P93 , P94

ALT-111886

Marca: KONIGMANN



ALTERNADOR

Descripción: HYUNDAI KIA ALTERNADOR 130AMP 12V CW POLEA 6PK POONSUNG WAI 11190N HUNDAI 37300-3E100 POONGSUNG 02131-9271 WIL 40100

ALT-11190N

Marca: WAI



ALTERNADOR

Descripción: HYUNDAI KIA ALTERNADOR 12V 130AMP POLEA 6PK , POONSUNG WAI 11191N 11193 11111 , DENSO 102211-3102, 102211-3240, HYUNDAI 37300-3C120, 37300-3C170, POONSUNG 02131-9153,

ALT-11191N

Marca: WAI



ALTERNADOR

Descripción: RENAULT RAPID , VOLVO S40,V40 12V 80A, POLEA 6PK, VALEO 2541989 , A13VI217 VOLVO 8602159 RENAULT 7700424575 CA1331IR, ANCLAJE : 68MM, TENSOR : 169MM

ALT-111932

Marca: KONIGMANN



ALTERNADOR

Descripción: HYUNDAI SONATA 2.4L , KIA MAGENTIS 2.4L , OPTIMA CON ALTERNADOR POONSUNG 110AMP 12V POLEA 6PK 11202N 1-3271-01PG HYUNDAI 37300-25301 37300-25310 , OT10965

ALT-11202N

Marca: WAI

ALTERNADOR



ALTERNADOR

Descripción: CITROEN BERLINGO 1.9 DIESEL, 2.0 DIESEL, CITROEN C15 1.9 DIESEL, CITROEN JUMPY 1.9 DIESEL, XSARA 1.9 DIESEL, PEUGEOT 206 1.1, 1.4, 1.6, 206 2.0 16V 1999, PEUGEOT 206 1.9 DIESEL 1998,

ALT-112058

Marca: KONIGMANN



ALTERNADOR

Descripción: ALTERNADOR 12V 150AMP POLEA 6PK GIRO DERECHO (CW) KONIGMANN LESTER 11206 DENSO 104210-3690 REGULADOR IN6342

ALT-11206

Marca: KONIGMANN



ALTERNADOR

Descripción: FORD FOCUS 1.8/2.0 DESDE EL 1998 EN ADELANTE CON ALTERNADOR BOSCH 12V 80AMP 112143 0986044671

ALT-112143

Marca: KONIGMANN



ALTERNADOR

Descripción: MERCEDES BENZ ALTERNADOR 12V 150AMP POLEA 6PK WAI 11215N BOSCH 0124525054 0124525055 MERELLI 063535250540 MERCEDES BENZ 272-154-00-02 A272-154-00-02

ALT-11215N

Marca: WAI



ALTERNADOR

Descripción: PEUGEOT 205 1.1, 1.6, 1.9 CTI, 1.9 GTI, GTI 1.6, PEUGEOT 305 1.9, PEUGEOT 309 1.6, 1.9, GTI 1986>93, PEUGEOT 405 1.6, 1.8 DIESEL, 1.9 AUTOMATICO, CON ALTERNADOR PARIS RHONE - VALEO 12V. 70AMP. 112162,

ALT-112162

Marca: KONIGMANN



ALTERNADOR

Descripción: PEUGEOT 205 1.1, 1.6, 1.9 CTI, 1.9 GTI, GTI 1.6, PEUGEOT 305 1.9, PEUGEOT 309 1.6, 1.9, GTI 1986>93, PEUGEOT 405 1.6, 1.8 DIESEL, 1.9 AUTOMATICO, CON ALTERNADOR PARIS RHONE - VALEO 12V. 70AMP. 112162,

ALT-22262

Marca: WAI



ALTERNADOR

Descripción: FIAT MAREA 1.6 16V , FIAT MULTIPLA 1.6 16V , FIAT PALIO 1.6 16V 1999 , LANCIA , CON ALTERNADOR BOSCH 12V. 90AMP. POLEA 5PK , 112190 , 0124325058 , 0124415011

ALT-112190

Marca: KONIGMANN



ALTERNADOR

Descripción: ALTERNADOR BOSCH 12V, 120A, POLEA PK, TOMA SPRINTER, 2 PATAS, ANCLAJE: 55MM, TENSOR: 155MM, POLEA 6PK

ALT-112194

Marca: KONIGMANN

ALTERNADOR



ALTERNADOR

Descripción: MERCEDES BENZ CL 500 5.5 , CLK, E230 E280 E300 E350 E500 GL450 GL500 ALTERNADOR 12V 180AMP POLEA 6PK WAI 1120N BOSCH 0121715006, 0121715014,0121715114

ALT-11220N

Marca: WAI



ALTERNADOR

Descripción: ALTERNADOR BOSCH 24V, 55A, MERCEDES BENZ, CAMIONES MACK

ALT-112288

Marca: KONIGMANN



ALTERNADOR

Descripción: DODGE , CHYSLER, JEEP, ALTERNADOR 12V 115AMP, POLEA FIJA 6PK, WAI 11231N CHRYSLER 04801323AB, 04801323AC, 04801323AD, 4801323AB, 4801323AC, 4801323AD, ANCLAJE : 54MM, TENSOR:

ALT-11231N

Marca: KONIGMANN



ALTERNADOR

Descripción: OPEL ASTRA F 1.4I 16V 1998 , ASTRA G 1.4I 16V 1998 , ASTRA G 1.6 , 1.8 , 1.8I , 2.0 16V 1998 , ASTRA G 1.6I , OPEL CORSA C 1.4I , 1.8I 16V , CON ALTERNADOR BOSCH 12V. 100AMP. POLEA 5PK , CA1765IR , 112416 ,

ALT-112416

Marca: KONIGMANN



ALTERNADOR

Descripción: ALTERNADOR 24V 90AMP IVECO CAMION STRALIS 440S/440, EUROSTAR 440E/43 EUROTECH 440E/43/39 EUROTRAKKER 190E/44/260E/44 112427 / 0123525502 / AAN5795 / 2995980 / 11.209.454 /

ALT-112427

Marca: KONIGMANN



ALTERNADOR

Descripción: ALTERNADOR 12V 90AMP POLEA 6PK CITROEN XSARA PICASSO 1.6 , C5 1.8 , C8 2.0/2.2 , PEUGEOT 206 1.6 , 307 2.0 , 807 2.0 , CON ALTERNADOR VALEO 2542297 112469 CA1589IR 21493N

ALT-112469

Marca: KONIGMANN



ALTERNADOR

Descripción: KIA SPORTAGE 2.2 TURBO DIESEL , CON ALTERNADOR POONG SUNG KOREA 12V. 60AMP. C/DEPRESOR , POLEA V , 02121-8074, OK054-18-300C , 112506 , 16418

ALT-112506

Marca: WIL



ALTERNADOR

Descripción: MERCEDES BENZ 711 4.3, 712 4.3, 715, 717, 810DT, 811, 812, 814, 815, 817, 914C, 914 LO, 915, 917, 923, 1017, 1117, 1214, 1215, 1417, MERCEDES BENZ ACTROS 1835, 1843, 1844, 1846, 1850, 2031, 2035, 2531,

ALT-112561

Marca: KONIGMANN

ALTERNADOR



ALTERNADOR

Descripción: MERCEDES BENZ 711 4.3, 712 4.3, 715, 717, 810DT, 811, 812, 814, 815, 817, 914C, 914 LO, 915, 917, 923, 1017, 1117, 1214, 1215, 1417, MERCEDES BENZ ACTROS 1835, 1843, 1844, 1846, 1850, 2031, 2035, 2531,

ALT-12386N

Marca: WAI



ALTERNADOR

Descripción: PEUGEOT 106 1.4 DIESEL 1992-1996 , CITROEN ZX 1.4 DIESEL 1994-1997 , CON ALTERNADOR VALEO 12V. 70AMP. POLEA 5PK , 2541684 , 2541720 , 2541764 , A11VI38 , A11VI44 , A11VI56 , CA1095IR

ALT-112701

Marca: KONIGMANN



ALTERNADOR

Descripción: FORD GALAXY 2.8I V6 1995-2000 , VOLKSWAGEN CORRADO 2.9 VR6 1991-1995 , VOLKSWAGEN GOLF 2.8 VR6 , 1992-1997 , VOLKSWAGEN GOLF 2.9 VR6 ABV 1994-1999 , VOLKSWAGEN PASSAT 2.8 VR6 1991-1997 , VOLKSWAGEN

ALT-112709

Marca: CARGO



ALTERNADOR

Descripción: ALTERNADOR FORD ESCAPE 2.5L, FOCUS 2.0L, MAZDA, MERCURY CON ALTERNADOR MITSUBISHI 12V 150 AMP POLEA 6PK

ALT-11272N

Marca: WAI



ALTERNADOR

Descripción: DEUTZ BF6L913 6.0 DIESEL, DEUTZ F6L912 5.7 DIESEL, KHD, F4L912 FL5912 F5L913 BF4L913 F4L913 F6L913 1989/1995 D2011 MAGIRUS - FIAT IVECO 4.1, 6.1 DIESEL SERIE MK, TECFOR, CON ALTERNADOR

ALT-112736

Marca: KONIGMANN



ALTERNADOR

Descripción: PEUGEOT , CITROEN , FIAT , CON ALTERNADOR VALEO 12V. 50AMP. POLEA 6PK , CA638IR , 112787

ALT-112787

Marca: KONIGMANN



ALTERNADOR

Descripción: SUBARU LEGACY 2.2 , LEGACY 2.5 1995-1999 , CON ALTERNADOR HITACHI 12V. 85AMP , (POLEA 5 RANURAS , 2 PIN L-S) , 112979 , LR185-701 , LR185-701H , LR185-702 , 23700-AA34A , 1-2015-01HI-2,

ALT-112979

Marca: KONIGMANN



ALTERNADOR

Descripción: KIA SEPHIA 1.6 , 1.8, CON ALTERNADOR MANDO 12V. 80AMP. POLEA 4PK , 112987 , OK29T-18-300 , AB180092 , 30018 , 13731N , 1-2105-01MD

ALT-13731N

Marca: WAI

ALTERNADOR



ALTERNADOR

Descripción: ALTERNADOR BOSCH 12V, 180A, CW, POLEA RUEDA LIBRE 6PK, BMW 06>13, BMW - CHINA 07>12, BMW 12-31-7-550-967, 12-31-7-550-968, 12-31-7-551-254, 12-31-7-551-256,

ALT-11301N

Marca: WAI



ALTERNADOR

Descripción: VOLVO S40 1.9 TA , VOLVO S40 2.0 16V , VOLVO S40 2.0 TURBO , VOLVO S60 2.3 T5 , S60 2.4 , CON ALTERNADOR BOSCH 12V. 140AMP. POLEA 6PK , 0124525001 , CA1673IR , 113272 , 13997N ,

ALT-113272

Marca: KONIGMANN



ALTERNADOR

Descripción: MERCEDES BENZ 914 , 915 , MERCEDES BENZ ACTROS 1831 , 1835 ,1840 , 1843 , 1848 , 1853 , 1857 , MERCEDES BENZ ACTROS 2031 , 2035 , 2040 , 2053 , 3231 , 3235 , 3240 , 3243 , CON ALTERNADOR BOSCH 24V.

ALT-113278

Marca: KONIGMANN



ALTERNADOR

Descripción: MAZDA CX-7 2.3L CON ALTERNADOR MITSUBISHI 110 AMP 12V CW POLEA 6PK WAI 11330N MAZDA L33G-18-300 MITSUBISHI A3TJ1191

ALT-11330N

Marca: WAI



ALTERNADOR

Descripción: NISSAN ALTIMA V6 3.5 , MURANO V6 3.5 ALTERNADOR 12V 130 AMP POLEA 7PK A3TJ1791B 231001AA1B MITSUBISHI A003TJ1791, A003TJ1791A, A003TJ1791B, A003TJ1791ZC, NISSAN, INFINITI

ALT-11341N

Marca: KONIGMANN



ALTERNADOR

Descripción: NISSAN SENTRA 2.0 DESDE EL 2007 ALTERNADOR 12V 110 AMP POLEA 6PK , MITSUBISHI A2TJ0281; NISSAN 23100-EM01B, -JN81A LESTER 11343

ALT-11343

Marca: WAI



ALTERNADOR

Descripción: FORD VOLVO C30 C70 S40 V50 ALTERNADOR 12V 150AMP , CW GIRO DERECHO, POLEA 5 PK RUEDA LIBRE, WAI 11347N, Bosch 0 121 615 014, 0 121 615 114, 0 125 711 014, 0 125 711 040, 0 125 711 048, Ford 1541451,

ALT-11347N

Marca: WAI



ALTERNADOR

Descripción: MITSUBISHI CANTER DIESEL (4D33) , FUSO CANTER DIESEL , BUS ROSA , CON ALTERNADOR MITSUBISHI 24V. 35AMP. DOBLE POLEA , SEÑALES IG - L , 113497 , A3TN5188 , ME017614 , ALT3105 ,

ALT-113497

Marca: KONIGMANN

ALTERNADOR



ALTERNADOR

Descripción: TOYOTA TUNDRA 5.7L ALTERNADOR 12V 100AMP, POLEA 8 PK , WAI 11350 , DENSO 104210-5100 TOYOTA 27060-0S030 LESTER 11350

ALT-11350

Marca: WAI



ALTERNADOR

Descripción: ALTERNADOR VALEO 12V, 80A, POLEA 6PK, REGULADOR DE 2 PINES L - DFM, PEUGEOT, PEUGEOT 206 1.6 , 2.0 16V 1999 , PEUGEOT 206 1.9 DIESEL 1998 , PARTNER 1.9 DIESEL , CITROEN BERLINGO , C3

ALT-113575

Marca: KONIGMANN



ALTERNADOR

Descripción: KIA RIO 1.3/1.5 2000 , CON ALTERNADOR MANDO 12V, ANCLAJE: 66MM, TENSOR: 177MM, 90AMP., POLEA 4PK , 113656 , OK30D-18-300 , AB180140 , 41118, 13948N

ALT-13948N

Marca: KONIGMANN



ALTERNADOR

Descripción: KIA RIO 1.3/1.5 2000 , CON ALTERNADOR MANDO 12V, ANCLAJE: 66MM, TENSOR: 177MM, 90AMP., POLEA 4PK , 113656 , OK30D-18-300 , AB180140 , 41118, 13948N

ALT-113656

Marca: KONIGMANN



ALTERNADOR

Descripción: BMW 320/120/116/Z4/118/X3/ 316 / 520/1.8 , 1.8 TI , BMW 318 2.0 CI , 2.0I , 2.0 TI , PORSCHE 911 CON ALTERNADOR BOSCH 12V. 150AMP. POLEA 6PK , 113871 , 0124515098

ALT-113871

Marca: KONIGMANN



ALTERNADOR

Descripción: DODGE SPRINTER, FREIGHTLINER SPRINTER VANS 2.7L DIESEL CON ALTERNADOR BOSCH IR/IF 90AMP 12V CW 6PK WAI 1-2768-01BO 12382N BOSCH 0124325039 , 0124325046 KONIGMANN

ALT-113889

Marca: KONIGMANN



ALTERNADOR

Descripción: DODGE SPRINTER, FREIGHTLINER SPRINTER VANS 2.7L DIESEL CON ALTERNADOR BOSCH IR/IF 90AMP 12V CW 6PK WAI 1-2768-01BO 12382N BOSCH 0124325039 , 0124325046 KONIGMANN

ALT-12382

Marca: WAI



ALTERNADOR

Descripción: OPEL MERIVA 1.7 DIESEL , CON ALTERNADOR HITACHI 12V. 100AMP. POLEA 6PK , (2 PIN L - F) , 8973695070 , LR1100-508 , JA1899IR, 23802N , 113956, OPEL COMBO 1.7 POLEA PK 2004

ALT-113956

Marca: KONIGMANN

ALTERNADOR



ALTERNADOR

Descripción: OPEL MERIVA 1.7 DIESEL , CON ALTERNADOR HITACHI 12V. 100AMP. POLEA 6PK , (2 PIN L - F) , 8973695070 , LR1100-508 , JA1899IR, 23802N , 113956, OPEL COMBO 1.7 POLEA PK 2004

ALT-23802

Marca: WAI



ALTERNADOR

Descripción: TOYOTA HILUX D4D ALTERNADOR 12V 85AMP POLEA 7PK KONIGMANN BOSCH 0124315033

ALT-114024

Marca: KONIGMANN



ALTERNADOR

Descripción: MINI COOPER 1.6 2002-2005 , BMW , CON ALTERNADOR VALEO 12V. 120AMP. POLEA 6PK (2 PIN) , 12317515426 , 439469 ,11050N , 1-2850-01VA , S542669A , SG12S073, 114080

ALT-114080

Marca: XINDA



ALTERNADOR

Descripción: GRAND CHEROKEE 2.5 / 3.1 DESDE 1995 AL 2001 ALTERNADOR 12V 130 AMP POLEA 6PK CW KONIGMANN 114243 CHRYSLER 38522276 38522276F DENSO 121000-4390 121000-4391

ALT-114243

Marca: KONIGMANN



ALTERNADOR

Descripción: CAMIONES RENAULT, VOLVO, MITSUBISHI, ALTERNADOR 24V., 90AMP., 8PK, KONIGMANN 114407, MITSUBISHI A004TR5391, A004TR5391ZT, A004TR5393, A4TR5391, RENAULT 5010589305, 7420842441,

ALT-114407

Marca: KONIGMANN



ALTERNADOR

Descripción: ALTERNADOR VALEO 12V 90A, HYUNDAI ELANTRA ACCENT I20 I30 VELOSTAR KIA SOUL CARENS CERATO KIA HYUNDAI 37300-2B101 37300-2B200 , VALEO 2655447,WAI 11471N, CARGO 114467

ALT-11471N

Marca: WAI



ALTERNADOR

Descripción: ISUZU NPR , NKR 4.3 DIESEL , CON MOTOR 4HF1 , ALTERNADOR HITACHI 24V. 50AMP. POLEA TRIPLE , CON DEPRESOR REGULADOR 3 PINES , 050-536 , ALTV030 , 8-97032-463-2 , 8-97148-496-1, 8970192331 ,

ALT-114782

Marca: KONIGMANN



ALTERNADOR

Descripción: FORD F-SERIES F150 PICKUPS ALTERNADOR 12V 220AMP POLEA 6PK CW GIRO DERECHO WAI 11532 DENSO 104210-6270 104210-6660 FORD AL3T-10300-CA, AL3Z-10346-C,

ALT-11532

Marca: WAI

ALTERNADOR



ALTERNADOR

Descripción: GRUA HORQUILLA EXCAVADORA DAEWOO DOOSAN ALTERNADOR 24V 45AMP KONIGMANN CARGO 115690 DELCO 219154 DOOSAN 300901-00007 MAN 65.26101-7153 DAEWOO A124041

ALT-115690

Marca: KONIGMANN



ALTERNADOR

Descripción: MAZDA , ALTERNADOR 12V 90AMP POLEA 6PK WAI 11578N MAZDA ZJ38-18300 , MITSUBISHI A002TG1391, A002TG1391ZD

ALT-11578

Marca: WAI



ALTERNADOR

Descripción: ALTERNADOR LUCAS 12V, 12V 55A, POLEA SIMPLE, IR/EF, FORD COURIER 1.8D 1991>, ESCORT 1.8D RHD, FORD FIESTA 1.6D/1.8D 1989>95, 111356, WAI 12072N-1G

ALT-12072N

Marca: WAI



ALTERNADOR

Descripción: VOLVO PENTA USOS MARINOS ALTERNADOR ISKRA 24V 55AMP WAI 1-2525-01VA 12110N

ALT-12110N

Marca: WAI



ALTERNADOR

Descripción: JOHN DEERE, SAMSUNG YANMMAR CON ALTERNADOR NIPONDENSO 12V 40 AMP 1-2315-01 12112N

ALT-12112

Marca: KONIGMANN



ALTERNADOR

Descripción: GRUA NISSAN, GRUA TCM FG20, CON ALTERNADOR MITSUBISHI 12V., 35AMP., ENCHUFE 2 PINES PARALELOS, SEÑALES L - S , 12136N, 112068, A007T03371, A007T03371A, A007T03371AC, LESTER 12136,

ALT-12136N

Marca: KONIGMANN



ALTERNADOR

Descripción: GRUAS YALE DBFE, DBHA, FE, XA, HA, SUMITOMO, GRUA MITSUBISHI FG20, FG25, FG30 2.4, MAZDA, TOYOTA, NISSAN, HYSTER, CLARK, KUBOTA, CON ALTERNADOR MITSUBISHI 12V. 40AMP., 2 PINES, SEÑALES L - R, POLEA

ALT-12138N

Marca: KONIGMANN



ALTERNADOR

Descripción: CATERPILLAR, CASE, JOHN DEERE FAM , INDUSTRIAL EQUIPMENT CON ALTERNADOR BOSCH 12V 95AMP, POLEA 8PK 0120484011 0120018026 WAI 1-2344-00BO 12145N

ALT-12145N

Marca: WAI

ALTERNADOR



ALTERNADOR

Descripción: CASE CUMMINS JOHN DEERE CON ALTERNADOR BOSCH 24V 45AMP WAI 1-2518-41BO 12148N BOSCH 0120488206

ALT-12148
Marca: WAI



ALTERNADOR

Descripción: ALTERNADOR 24V 80AMP CW JOHN DEERE AGRICOLA E INDUSTRIAL CON ALTERNADOR BOSCH 0120468136 JOHN DEERE AT168711 AT208541 WAI 12157N

ALT-12157N
Marca: WAI



ALTERNADOR

Descripción: ATLAS COPCO CMPRESOR XAS175 4045T J. DEERE , CASE CRAWLER , TRACTOR , NEW HOLLAND , THERMO KING, CUMMINS CON ALTERNADOR BOSCH 12V 65A, POLEA 8PK, CW BOSCH 0120488205 0120488293

ALT-12161N
Marca: WAI



ALTERNADOR

Descripción: TRACTORES JOHN DEERE , NEW HOLLAND ALTERNADOR BOSCH 12V 135 AMP 0120468055 WAI 12162N 1-3005-00BO

ALT-12162N
Marca: WAI



ALTERNADOR

Descripción: SCANIA SERIE 3 CAMIONES CON ALTERNADOR BOSCH 24V 55AMP BOSCH 01204569569 - 0120469643 - WAI 12167N 1-2703-00BO CARGO 111834

ALT-12167N
Marca: WAI



ALTERNADOR

Descripción: ALTERNADOR BOSCH , 12V, 95A, DEUTZ, IVECO, 0120484001 , 12169N

ALT-12169N
Marca: WAI



ALTERNADOR

Descripción: ALTERNADOR 12V, 50A, POLEA SIMPLE, ENCHUFE 2 PINES "T", TOYOTA 78-07, 100211-4200, 27070-2340

ALT-12181N
Marca: WAI



ALTERNADOR

Descripción: ALTERNADOR BOSCH 24V, 55A, 0120469014, VOLVO : B 10 B, B 10 BLE, B 10 R, B 7 F, B10M, B12, B12M, FL 10, FL 608, FL 610, FL 611, FL 612, FL 613, FL 614, FL 615, FL 616, FL 617, FL 618, FL 619, FL 7, FS 718, NL10, NL12

ALT-12293
Marca: KONIGMANN

ALTERNADOR



ALTERNADOR

Descripción: ALTERNADOR 24V 55AMP KHD WAI 12294N AUDI VW 049-903-017, BOSCH 0-120-469-008, 0-120-469-030, 0-120-469-102, 0-120-469-519, 0-120-469-520,

ALT-12294

Marca: WAI



ALTERNADOR

Descripción: MITSUBISHI,USO INDRUSTRIAL, 24V 25AMP. SIN DEPRESOR, POLEA DOBLE DHP-2200 ANCLAJE:81MM , TENZOR 185MM

ALT-12308

Marca: KONIGMANN



ALTERNADOR

Descripción: TOYOTA 12V 50AMP POLEA V, 3 PIN, CON ALTERNADOR NIPONDENSO 101211-858 TOYOTA 27060-78156-71 WAI 1-2823-01ND-2 12357N

ALT-12357N

Marca: SK



ALTERNADOR

Descripción: DEUTZ FAHR , JOHN DEERE , LAMBORGHINI AGRICULTURA MASSEY FERGUSON , VALTRA VALMET ALTERNADOR 12V 150AMP POLEA 9PK KONIGMANN 12381N Agco Sisu Power 4280 470 F91, 4280470F91, 4281

ALT-12381N

Marca: KONIGMANN



ALTERNADOR

Descripción: DODGE SRINTER VAN 2.7 CON ALTERNADOR BOSCHO 12V 150A 6PK CW BOSCH 0121544602 - 0123520023 - 0124615019 - 0124615033 - 0124615035 - WAI 1-2589-01BO 12384N KONIGMANN

ALT-12384N

Marca: KONIGMANN



ALTERNADOR

Descripción: ALTERNADOR LUCAS 24V 30AMP USO AGRICOLA E INDUCTRIAL DAF LDV 111569 1-2721-01LUKONIGMANN , POLEA 8PK

ALT-12428N

Marca: KONIGMANN



ALTERNADOR

Descripción: ALTERNADOR 12V, 70A, POLEA 6PK, JOHN DEERE, 0124315030, 0124315042 12445N

ALT-12445N

Marca: WAI



ALTERNADOR

Descripción: JOHN DEERE CON ALTERNADOR DENSO 12V 90AMP CW POLEA 8PK OEM 102211-118 , ND10333

ALT-12474N

Marca: WAI

ALTERNADOR



ALTERNADOR

Descripción: ALTERNADOR MITSUBISHI 12V, 50A, POLEA SIMPLE, ENCHUFE 2 PINES PARALELOS, CATERPILLAR, KOMATSU, NISSAN, TCM, A007TA3377, 91H20-03270, 23100-FU410

ALT-12566N
Marca: WAI



ALTERNADOR

Descripción: FIAT DUCATO , IVECO DAILY , CON ALTERNADOR BOSCH 12V. 110AMP. POLEA 7PK , (2 PIN L - DFM) , CA1837IR , 0124525020 , 12588N , 113279 , 1-3227-01BO,B10384 ANCLAJE:80MM,

ALT-12588
Marca: KONIGMANN



ALTERNADOR

Descripción: MITSUBISHI CANTER DIESEL (4D33) , FUSO CANTER DIESEL , BUS ROSA , CON ALTERNADOR MITSUBISHI 24V. 35AMP. DOBLE POLEA , SEÑALES IG - L , 113497 , A3TN5188 , ME017614 , ALT3105 ,

ALT-12602
Marca: WAI



ALTERNADOR

Descripción: ALTERNADOR 12V 150AMP CW POLEA 8PK WAI 12660 DENSO 021080-0140 , 10210-3920 10210-3921 JOHN DEERE RE186320 RE257541

ALT-12660
Marca: XINDA



ALTERNADOR

Descripción: CHEVROLET LUV DMAX 3.7 DIESEL , CON ALTERNADOR HITTACHI 12V. 60AMP. POLEA V , ANCLAJE: 82MM, TENSOR: 165MM, LR160-205C ; 8-97240-270-0 , 12689N

ALT-12689N
Marca: KONIGMANN



ALTERNADOR

Descripción: CATERPILLAR , JCB CON ALTERNADOR 12V 85AMP CW WAI 12737N 1-2730-00LU , LUCAS 54022466, 54022524, 54022606, MARELLI 63320319, 63340009, PERKINS 2871A156

ALT-12737
Marca: KONIGMANN



ALTERNADOR

Descripción: CATERPILLAR , JCB CON ALTERNADOR 12V 120AMP CW WAI 12739N , MARELLI 63377463 63377464 , PERKINS 2871A304 2871A305 ALTERNADOR KONIGMANN

ALT-12739
Marca: KONIGMANN



ALTERNADOR

Descripción: CASE , NEW HOLLAND INDUSTRIAL ALTERNADOR 90AMP 12V CW GIRO DERECHO , POLEA 8PK WAI 12776N CASE 87422777 DENSO 102211-9090

ALT-12776N
Marca: WAI

ALTERNADOR



ALTERNADOR

Descripción: JOHN DEERE ALTERNADOR 12V 200AMP CW GIRO DERECHO SIN POLEA WAI 12796N BOSCH 0124625030 JOHN DERRE AH212040 AH229090 AXE17691

ALT-12796N

Marca: WAI



ALTERNADOR

Descripción: ALTERNADOR DENSO 12V, 40A, POLEA SIMPLE, ENCHUFE DE 3 PINES, KUBOTA 80/99, DENSO 101211-1030, KUBOTA 16404-64012, 12807

ALT-12807N

Marca: WAI



ALTERNADOR

Descripción: CATERPILLAR ALTERNADOR 24V 80A KONIGMANN LESTER 12814 12426 Caterpillar 225-3146, 225-3147, Denso 102211-8140, 102211-8150, Denso Europe DAN651, DAN652, Hyster 1556256, JCB

ALT-12814

Marca: KONIGMANN



ALTERNADOR

Descripción: DAEWOO ESPERO 1.8 (C18LE) 1995>97 , ESPERO 2.0 (C20LE) 1995>97 , CON ALTERNADOR DELCO REMY KOREA 12V 85AMP. POLEA 5PK 96224432 , 35432 , 111708 , 053-019 , 1-2907-01DR NUEVO

ALT-1290701DR

Marca: KONIGMANN



ALTERNADOR

Descripción: Honda Accord 2.2 1990-1993 , CON ALTERNADOR NIPPONDENSO 12V. 80AMP. CCW , POLEA 5PK , 31100-PT3-A51 , A52 ; 100211-815 , 100211-871 , 1-1011-01ND-2 , 13325N

ALT-13325N

Marca: WAI



ALTERNADOR

Descripción: ALTERNADOR MITSUBISHI 12V, 50A, SUZUKI, POLEA 4PK, BOBCAT, ANCLAJE: 67MM, TENSOR: 158MM, ENCHUFE REDONDO 3 PINES

ALT-13336

Marca: KONIGMANN



ALTERNADOR

Descripción: DODGE , JEEP , CHRYSLER ALTERNADOR 12V 90AMP CW POLEA 6PK ER/IF WAI 13341N 1-1510-01ND CHRYSLER 56005684, 56005685, 56005685AB, 59005685, DENSO 121000-3440, 121000-3450,

ALT-13341N

Marca: WAI



ALTERNADOR

Descripción: TOYOTA TERCEL 1.5 PASEO1992 1.5 ALTERNADOR NIPONDENSO 12V 70AMP POLEA 4PK WAI 13456N 1-1166-02ND

ALT-13456

Marca: WAI

ALTERNADOR



ALTERNADOR

Descripción: TOYOTA COROLLA 1.5 1.6 1.8 / CELICA / GEO ALTERNADOR 12V 70AMP 5PK KS REGULADOR IN439 LESTER 13482 13551 8128 DELCO 10463398, 10463399, 10480095, 10480096, DENSO 100211-8990, 100211-8991,

ALT-13482

Marca: SK



ALTERNADOR

Descripción: MITSUBISHI ECLIPSE 2.4, GALANT CON ALTERNADOR 12V 90AMP MITSIBISHI M310997D WAI 13585N 1-2101-02MI

ALT-13585N

Marca: WAI



ALTERNADOR

Descripción: ALTERNADOR 12V 90AMP POLEA 6PK , MERCEDES BENZ 300E/C CLASS / E CLASS CON ALTWERNADOR BOSCH 0123320044 - 0123320045 - 0123335002 - 0123335003 - 0123335006 1-1950-42BO 13613N

ALT-13613

Marca: KONIGMANN



ALTERNADOR

Descripción: NISSAN D21 2.4 , NISSAN PICKUP 2.4 , CON ALTERNADOR HITACHI 12V. 60AMP. POLEA V , (2 PIN , L - S) , 13644N , 1-2002-01HI-2 , LR160-727 , 23100-0S300, ANCLAJE: 82MM , TENZOR: 172MM

ALT-13644N

Marca: WAI



ALTERNADOR

Descripción: ALTERNADOR DENSO 12V, 70A, SUZUKI BALENO, ALTO ANCLAJE: 58MM, TENSOR: 163MM, ENCHUFE OVALADO DE 3 PINES OEM 31400-60G12 WAI 13679N DENSO 101211-0720, 101211-0721, 101211-0722,

ALT-13679

Marca: KONIGMANN



ALTERNADOR

Descripción: MITSUBISHI ALTERNADOR 12V 85AMP CW POLEA 5PK WAI 13692N 1-2147-01MI MITSUBISHI A003TA0791 MD313395 MD350608 LESTER 13692

ALT-13692N

Marca: WAI



ALTERNADOR

Descripción: HONDA CIVIC 1.5L CON ALTERNADOR MITSUBISHI 12V 70AMP CCW 4PK WAI 13700N 1-1876-01MI HONDA 31100-P08-024 MITSUBISHI A5T06391

ALT-13700N

Marca: WAI



ALTERNADOR

Descripción: NISSAN ALTERNADOR 90AMP 12V CW POLEA 6PK WAI 13713N HITACHI LR190-737, LR190-737B, LR190-737BR, LR190-737E, LR190-737F, NISSAN INFINITI 23100-0W001, 23100-0W001R,

ALT-13713N

Marca: WAI

ALTERNADOR



ALTERNADOR

Descripción: MAZDA 323 1.8 16V 1998-2000 , MAZDA 626 1.8 , MAZDA 626 2.0 , MAZDA 323F 2.0 , 323S 2.0 , MAZDA MX5 1.9 16V , MAZDA PROTEGE 1.8 1999 , MAZDA ARTIS CON ALTERNADOR MITSUBISHI 12V. 80AMP.

ALT-13719

Marca: WAI



ALTERNADOR

Descripción: SUBARU IMPREZA 1.8 EJ18 4WD, IMPREZA 2.2 , SUBARU LEGACY 2.0, 2.2, 2.5, CON ALTERNADOR MITSUBISHI 12V. 75AMP. POLEA 5PK, (2 PINES L-S), 13752N, A002T37391A, A002T37391ZC, 113315

ALT-13752

Marca: WAI



ALTERNADOR

Descripción: NISSAN TERRANO 2.4 1998-2004 CON ALTERNADOR HITACHI 12V 70AMP WAI 13778N 1-2191-01HI HITACHI LR170-757B LR170-765

ALT-13778N

Marca: WAI



ALTERNADOR

Descripción: SUZUKI GRAND VITARA ALTERNADOR 12V 80AMP POLEA 5PK OEM 102211-1430 , 102211-2430 , SUZUKI 31400-77E10, 31400-77E11 , 31400-77E12 LESTER 13795

ALT-13795

Marca: SK



ALTERNADOR

Descripción: ALTERNADOR 12V 120AMP 6PK CCW, VOLVO S60/S80/V70/XC70 BOSCH 0124515017 - 0124515018 - LESTER 13802 - WAI 1-2244-11BO - CA1443IR

ALT-13802

Marca: KONIGMANN



ALTERNADOR

Descripción: VW GOLF, POLO , SEAT 12V 90AMP CON ALTERNADOR BOSCH, 2 PIN, 0124325001 - 0986041490 CA1446IR , 13851N, 0124325083, 1-2519-01BO ALTERNADOR WAI

ALT-13851N

Marca: KONIGMANN



ALTERNADOR

Descripción: AUDI A3 2.0 DIESEL 4 CIL., AUDI A1 TDI DIESEL, VOLKSWAGEN CADDY 1.9, 2.0 DIESEL, VW GOLF 1.9, 2.0 DIESEL, VW JETTA 1.9, 2.0 DIESEL, VW PASSAT 2.0 DIESEL, POLO 1.6 DIESEL, SEAT IBIZA 1.6, 2.0 DIESEL,

ALT-0124325083

Marca: KONIGMANN



ALTERNADOR

Descripción: CHRYSLER DODGE CON ALTERNADOR NIPONDENSO 12V 120AMP POLEA 6PK 13868N 1-2324-01ND-3

ALT-13868N

Marca: WAI

ALTERNADOR



ALTERNADOR

Descripción: MERCEDES BENZ C CLASS 2.6 , 3.2 2001-2005 , MERCEDES CLK 3.2 2003-2005 , MERCEDES M CLASS 3.7 2003-2005 , MERCEDES SLK CLASS 3.2 2001-2004 , CHRYSLER CROSSFIRE 3.2 2004-2008 , CON ALTERNADOR

ALT-13884

Marca: KONIGMANN



ALTERNADOR

Descripción: TOYOTA YARIS 1.5 , CON ALTERNADOR NIPPONDENSO 12V. , POLEA 4PK . 13896 , 1-2368-01ND , 27060-21041, ND10217, ANCLAJE : 41.5MM, TENSOR: 163MM

ALT-13896

Marca: WAI



ALTERNADOR

Descripción: NISSAN ALMERA 1.5, 1.8, NISSAN PRIMERA 1.6, 1.8, NISSAN PRIMERA 1.8 16V, CON ALTERNADOR HITACHI 12V., 80AMP., POLEA 6PK, KONIGMANN 13937, 13937N, LR180-769

ALT-13937

Marca: KONIGMANN



ALTERNADOR

Descripción: ALTERNADOR HONDA ACURA, ACCORD, CIVIC, DENSO 12V 105AMP POLEA 7PK DENSO 104210-329 13980N 1-2953-01ND-3 114272

ALT-114272

Marca: STAR



ALTERNADOR

Descripción: ALTERNADOR HONDA ACURA, ACCORD, CIVIC, DENSO 12V 105AMP POLEA 7PK DENSO 104210-329 13980N 1-2953-01ND-3 114272

ALT-13980N

Marca: WAI



ALTERNADOR

Descripción: SUZUKI GRAND VITARA 2001 EN ADELANTE CON ALTERNADOR DENSO 12V 95AMP CW POLEA 4PK OEM 102211-240 , 31400-52D00 WAI 13982N 1-137001ND, ANCLAJE:58MM, TENSOR:161MM

ALT-13982N

Marca: WAI



ALTERNADOR

Descripción: ALTERNADOR TOYOTA, DENSO 12V 130AMP POLEA 6PK DENSO 104210-338 TOYOTA 27060-0F040 13994N 1-3162-01ND-3, TENZOR: 55.5/61MM, ANCLAJE:90/104/156MM

ALT-13994N

Marca: WAI



ALTERNADOR

Descripción: MAZDA 6 2.3L ALTERNADOR MITSUBISHI 12V 90AMP POLEA 6PK 13996N 1-3191-01MI P-D

ALT-13996N

Marca: WAI

ALTERNADOR



ALTERNADOR

Descripción: AUSTIN MINI 1.8 1972>75,MERCURY CAPRI 1.6 1972>MG 1.8 1972>74,TRACTOR FORD,CON ALTERNADOR LUCAS 12V 35AMP. POLEA V 14029N 23590 110178 1-1372-01LU

ALT-14029

Marca: WAI



ALTERNADOR

Descripción: DAIHATSU CHARMANT 1200 1974>78 , CUORE L40/45/55/60 1976>80 , DAIHATSU CHARADE G20 , DAHIATSU ROCKY 1978>81 , SUBARU 600 , SUZUKI ST90 , KOMATSU FG 10/12.15/12.18/12

ALT-14129

Marca: XINDA



ALTERNADOR

Descripción: TOYOTA CARINA 1.4/1.6/1.8 1975>83 , CELICA 1.6/1.8/2.0 1976>85,COROLLA 1.2/1.3/1.6 1974>83 , CRESSIDA 2.0 1980>85 , CROWN 1.9/2.0 1975>80 , HIACE 1.6 1975>83 , HILUX 2.0 1979>83 , LAND CRUISER

ALT-14153

Marca: SK



ALTERNADOR

Descripción: HONDA ACCORD 1.6 1977>81, HONDA CIVIC 1.3, 1.5, HONDA PRELUDE 1.6, CON ALTERNADOR DENSO 12V. 45AMP., POLEA V, (6:00), REGULADOR EXTERNO, 051-015, 31100-671-014, 110162

ALT-14158

Marca: STAR



ALTERNADOR

Descripción: ALTERNADOR CHEVROLET COMBO VAN 1.3 12V 90AMP , POLEA FIJA 6PK, 439505 CA18562IR , 2542851A

ALT-14207

Marca: KONIGMANN



ALTERNADOR

Descripción: LUV 1.6 , BLUEBIRD 1.6/1.8 , NISSAN 1.0/1.2/1.3/1.4/1.5/1.6 1982>86 , NISSAN 720 PICK-UP 2.0/2.2/2.4 1981>84 , SUNNY 1.3/1.4/1.5/1.6 , NISSAN URBAN 2.0 , VANETTE 1.5/2.0 , NISSAN 200SX 2.0 ,

ALT-14255

Marca: STAR



ALTERNADOR

Descripción: ALTERNADOR NIPONDENSO 12V, 70A, HONDA, POLEA 4PK, TENZOR IZQUIERDO, ANCLAJE: 58MM, TENSOR: 158MM, ENCHUFE REDONDO DE 3 PINES

ALT-14756

Marca: KONIGMANN



ALTERNADOR

Descripción: VOLKWAGEN SEAT AUDI ALTERNADOR 12V 65AMP CW KONIGMANN 14970N BOSCH 0120 489185, 0120489362, 0120489363, 0120489364, 0120489365, 0120489366

ALT-14970N

Marca: KONIGMANN

ALTERNADOR



ALTERNADOR

Descripción: KIA RIO G4LA, CON ALTERNADOR VALEO 12V. 90AMP. POLEA 6PK, 37300-03350, 15350, ENCHUFE OVALADO 3 PINES

ALT-15350

Marca: WIL



ALTERNADOR

Descripción: FIAT IVECO STRALIS 260S30 ALTERNADOR 24V 90AMP KONIGMANN 17182001 MITSUBISHO A004TA8492 , A4TA0592 IVECO 504028095 504349338

ALT-17182001

Marca: KONIGMANN



ALTERNADOR

Descripción: SCANIA K400 K440 K480 ALTERNADOR 24V 150A POLEA 8PK CW KONIGMANN 17182002 MITSUBISHI A009TU5591, A009TU5591A, A9TU5591, A9TU5591ASCANIA: 1536236, 1777301, 1777466, 571472,

ALT-17182002

Marca: KONIGMANN



ALTERNADOR

Descripción: FORD FUSION TAURUSEDGE MKZ MKC MONDEO ALTERNADOR 12V 200AMP POLEA 4PK KONIGMANN 17182004 LESTER 11664 DENSO 104210-6571, 104211-0300, TN104211-0300, FORD 5272293,

ALT-17182004

Marca: KONIGMANN



ALTERNADOR

Descripción: TOYOTA TACOMA 2.7 ALTERNADOR 12V 80AMP POLEA 7PK KONIGMANN LESTER 11354 OEM 27060-75411-84 27060-75412 2706075410 2706075411 104210-8230 1042108230 27060-75410 27060-75411

ALT-17183001

Marca: KONIGMANN



ALTERNADOR

Descripción: MERCEDES BENZ VITO DIESEL CDI , SPRINTER / 250 / 220 ALTERNADOR 12V 220AMP POLEA 6 PK TERMINAL COM , COMINICACION LIN ALTERNADOR KONIGMANN 20091 VALEO TG23C017 MERCEDES 6461540802 ,

ALT-20091

Marca: KONIGMANN



ALTERNADOR

Descripción: KIA SEPHIA 1.6 1995>2001, CON ALTERNADOR MANDO 12V. 110663 , OK201-18-300B, WAI 13350N

ALT-20118300

Marca: WIL



ALTERNADOR

Descripción: NISSAN D21 2.4 MEXICANA , CON ALTERNADOR BOSCH12V. 55AMP. , 9127041105 , 0120488300 , LESTER 20170, B10302

ALT-20170

Marca: KONIGMANN

ALTERNADOR



ALTERNADOR

Descripción: NISSAN V16, NISSAN SENTRA II, CON ALTERNADOR BOSCH 12V. 65AMP., MEXICANO, POLEA 4PK, 9127045300, 0120045200, ALT-2020, ALTERNADOR KONIGMANN

ALT-2020
Marca: KONIGMANN



ALTERNADOR

Descripción: CHRYSLER JEEP CHEROKEE WRANGLER ALTERNADOR 12V 210AMP POLEA 6PK WAI 20392N-OS CHRYSLER 04801338AB, DENSO 104210-6080 , CARGO 115701, KONIGMANN KAL1024

ALT-20392NOS
Marca: WAI



ALTERNADOR

Descripción: CHEVROLET CORSA MONTANA MERIVA ALTERNADOR 12V 90AMP CW POLEA 5PK WAI 20602N GM 93312974 VALEO SG9B082 LESTER 20602

ALT-20602N
Marca: WAI



ALTERNADOR

Descripción: HYUNDAI , KIA ALTERNADOR 12V 120 AMP POLEA 5 PK, WAI 20796N , HYUNDAI 37300-2A500, VALEO TG12C033 , 439607, 2543370, 2632042

ALT-20796N
Marca: WAI



ALTERNADOR

Descripción: FIAT OPEL CON ALTERNADOR BOSCH 12V 70AMP OEM 0120488190 - 0120489118 -0120489119 WAI 1-3169-01BO 20819N CARGO 113376

ALT-20819N
Marca: WAI



ALTERNADOR

Descripción: KIA 3500 DIESEL , KIA 3600 DIESEL , KIA TRADE 3500 , CON ALTERNADOR PONG-SUNG 24V. CON DEPRESOR . OSL21-18-300C , OSL21-18-300G , 02122-3016

ALT-2118300
Marca: KONIGMANN



ALTERNADOR

Descripción: ISUZU NPR POLEA SIMPLE DMAX ALTERNADOR 12V 80AMP KONIGMANN 21262 HITACHI LR180-501 , LR180-501C, LR180-504 , ISUZU 8970626410, 8970746120, 8971338540, 8971348660

ALT-21262
Marca: KONIGMANN



ALTERNADOR

Descripción: SEAT , SKODA , VOLKSWAGEN , CON ALTERNADOR BOSCH 12V. 90AMP. POLEA 6PK , 21491N , 1-2945-01 , 0124325013

ALT-21491
Marca: WAI

ALTERNADOR



ALTERNADOR

Descripción: PEUGEOT 206 1.6 , 2.0 16V 1999 , PEUGEOT 206 1.9 DIESEL 1998 , PARTNER 1.9 DIESEL , CITROEN BERLINGO , C3 , CON ALTERNADOR MITSUBISHI 12V. 70AMP. POLEA 6PK , 2542485 , 21664N , 1-2792-01VA ,

ALT-21664N

Marca: WAI



ALTERNADOR

Descripción: ALTERNADOR MERCEDES BENZ 24V 35A BOSCH 0120488256, 0120488277, 0120488278, 0120488291, 0120489225, 0120489231, 0120489284, 0120489316, 0120489727, 0120489728 LESTER 21821,

ALT-21823N

Marca: WAI



ALTERNADOR

Descripción: FORD TRANSIST 2.4 DIESEL , CON ALTERNADOR BOSCH 12V. 110AMP. (SIN POLEA) , 21891N-0G , CA1779IR , 1-2724-01BO , 0124315027

ALT-21891

Marca: KONIGMANN



ALTERNADOR

Descripción: HYUNDAI ACCENT 1.3 1994>ACCENT 1.5 SOHC 1994>HYUNDAI EXCEL 1.3/1.5 1994>PONY 1.3/1.5 , SCOUPE 1.5 TURBO 1990>95 , CON ALTERNADOR MANDO 12V.75AMP. POLEA 4PK 055-049 , 37300-22011 ,

ALT-22011

Marca: STAR



ALTERNADOR

Descripción: KIA CARNIVAL 2.9 CRDI, CARNIVAL 2.9 TD, HYUNDAI TERRACAN 2.9 CRDI, CON ALTERNADOR VALEO - MANDO 12V. 110 AMP., POLEA 5PK, (2 PIN, SEÑAL L - S), 23203N, 37300-4X003, 37300-4X000, AF111390,

ALT-22390

Marca: WIL



ALTERNADOR

Descripción: ALTERNADOR ISUZU WFR 2.0 D (WFR51) 12V 50AMP KONIGMANN 22563 8-94241-630-0 8-94241-630-1 JA655IR LR150-135 LR150-192

ALT-22563

Marca: KONIGMANN



ALTERNADOR

Descripción: HYUNDAI ACCENT PRIME 1.5 , 1.6 2001> ELANTRA 2.0 2001>2003 , CON ALTERNADOR MANDO 13.5V. 80AMP. POLEA 4PK , 37300-22600 , AB180128 , 1-2378-01MD

ALT-13839N

Marca: KONIGMANN



ALTERNADOR

Descripción: HYUNDAI ACCENT PRIME 1.5, 1.6 2001> ELANTRA 2.0 2001>2003, HYUNDAI ACCENT MK2 HATCH 1.3/1.5/.1.6 2000>2005, CON ALTERNADOR MANDO 13,5V. 80AMP, POLEA 4PK, 37300-22600, AB180128,

ALT-22600

Marca: WIL

ALTERNADOR



ALTERNADOR

Descripción: HYUNDAI ACCENT 1.3 / 1.4 / 1.5 / 1.6 ELANTRA 1.6 / 2.02 GETZ 1.3 / 1.4 MATRIX , RIO , TUCSON ,KIA RIO CARENS CERATO SPORTAGE ALTERNADOR 12V 90AMP ZM 9020304 HYUNDAI 37300-22650 VALEO TG9S018

ALT-22650

Marca: KONIGMANN



ALTERNADOR

Descripción: HYUNDAI 12V 60 AMP CW POLEA 4PK 37300-02503 MANDO AB160108 LESTER 23039 23043 ALTERNADOR WAI

ALT-23039N

Marca: WAI



ALTERNADOR

Descripción: KIA CARNIVAL 2.9 CRDI, CARNIVAL 2.9 TD, HYUNDAI TERRACAN 2.9 CRDI, CON ALTERNADOR VALEO - MANDO 12V. 110 AMP., POLEA 5PK, (2 PIN, SEÑAL L - S), 23203N, , 37300-4X003, 37300-4X000, AF111390

ALT-23203N

Marca: KONIGMANN



ALTERNADOR

Descripción: CITROEN C2 1.4 , CITROEN C3 1.4 , CITROEN C5 2.0 2001-2004 , CITROEN C5 2.2 2004 , CITROEN C8 2.0 2002 , PEUGEOT 206 1.4 , 2.0 2001-2003 , PEUGEOT PARTNER 2.0 2002 , RENAULT CLIO 1.4 , 1.6 2005 , RENAULT

ALT-23227

Marca: KONIGMANN



ALTERNADOR

Descripción: ALTERNADOR 12V 150AMP CITROEN BERLINGO, C4,C5,C8, XSARA PICASSI, FIAT , PEUGEOT 307 CL12,CL15, 106,407,607,807,PARTNER REEEMPLAZA BOSCH 0124525035 VALEO 439502

ALT-23301N

Marca: KONIGMANN



ALTERNADOR

Descripción: CITROEN C4 1.4 , 2.0 2004 , CITROEN C5 2.0 2001-2004 , PEUGEOT 307 2.0 , PEUGEOT 407 2.2 2004 , PEUGEOT 607 2.2 , PEUGEOT 807 2.0 , 2.2 2002 , CON ALTERNADOR MITSUBISHI 12V. 120AMP. POLEA 6PK , 23311N ,

ALT-23311

Marca: WAI



ALTERNADOR

Descripción: ALTERNADOR VALEO 12V, 90A, POLEA 6PK, FORD 01/12, 1145715, 1229424, 1464755, 3S5T-10300-AA, 746098, TG9C013, 23348

ALT-23348N

Marca: WAI



ALTERNADOR

Descripción: HYUNDAI ACCENT 1.3/1.5/1.6 2000-2002 , HYUNDAI ELANTRA 2.0 2003 , HYUNDAI GETZ 1.3/1.5/1.6 2002 , HYUNDAI MATRIX 1.6/1.8 2001 , TRAJET 2.0 2004 , HYUNDAI TUCSON 2.0 2004 , KIA CERATO 1.6 2004 ,

ALT-23600

Marca: WIL

ALTERNADOR



ALTERNADOR

Descripción: OPEL ASTRA CON ALTERNADOR BOSCH 12V 70AMP CW OEM 0120488255 WAI 23715 1-2920-01BO CARGO 112775

ALT-23715N

Marca: WAI



ALTERNADOR

Descripción: OPEL VECTRA 1.9 CDTI 2004 , VECTRA C ESTATE 2003-2010 , VECTRA C GTS 2002- 2008 , CORSA C , OPEL ASTRA H , ZAFIRA 2005-2007, 23806N , 1-2948-01ND , 13117340 , CON ALTERNADOR NIPPONDENSO - MARELLI 12V.

ALT-23806

Marca: KONIGMANN



ALTERNADOR

Descripción: CAMION SCANIA K114 10.6 DIESEL, SCANIA SERIES P/G/R/T 230 9.3 DIESEL, 380 10.6 DIESEL, 470 11.7, 340 10.6, 420 11.7, 500 15.6, 580 15.6, 270 9.0, 310 8.9, 620 15.6, CON ALTERNADOR BOSCH 24V.

ALT-23833

Marca: KONIGMANN



ALTERNADOR

Descripción: CAMIONES MAN ALTERNADOR 24V 110AMP KONIGMANN 23383N 0124555013 0124655009

ALT-23883N

Marca: KONIGMANN



ALTERNADOR

Descripción: HYUNDAI ATOS 1.0, 1.1, ATOS PRIME 1.0, 1.1, HYUNDAI GETZ 1.1, HYUNDAI I-10, KIA MORNING 1.0, 1.1, CON ALTERNADOR VALEO 12V. 70AMP.(2 PINES, IG-L), 37300-02550, TA000A55601, 600017, 23910

ALT-23910

Marca: KONIGMANN



ALTERNADOR

Descripción: CITROEN JUMPER 2.2 DIESEL , FIAT DUCATO 2.2 , PEUGEOT BOXER 2.2 12V 156 AMP CW POLEA 6PK CON ALTERNADOR BOSCH 0121615002 WAI 23925N 1-2843-00BO KONIGMANN

ALT-23925N

Marca: KONIGMANN



ALTERNADOR

Descripción: TOYOTA DIESEL 60AMP 24V ALTERNADOR DENSO 100211-624 TOYOTA 27060-17120 WAI 23934N

ALT-23934N

Marca: KONIGMANN



ALTERNADOR

Descripción: ALTERNADOR 12V 120AMP HYUNDAI CARENS,SANTA FE TRAJET XG 12V 120A 37300-27020 , 37300-27021 , 02131-92661, 02131-9262 CON DEPRESOR, ALT-38020, 6PK RUEDA LIBRE WAI 24027N

ALT-24027N

Marca: WAI

ALTERNADOR



ALTERNADOR

Descripción: HYUNDAI EXCEL 1.5 1990>93 , HYUNDAI EXCEL 1.6 , HYUNDAI ELANTRA 1.5 1991>95 , HYUNDAI PONY 1.5 1991> HYUNDAI SCOUPE 1.5i 1991>92 , MITSUBISHI MIRAGE 1.5 1989>93 , MITSUBISHI COLT 1.3 , 1.5

ALT-24510

Marca: WIL



ALTERNADOR

Descripción: HYUNDAI EXCEL 1.5 1990>93 , HYUNDAI EXCEL 1.6 , HYUNDAI ELANTRA 1.5 1991>95 , HYUNDAI PONY 1.5 1991> HYUNDAI SCOUPE 1.5I 1991>92 , MITSUBISHI MIRAGE 1.5 1989>93 , MITSUBISHI COLT 1.3 , 1.5

ALT-14436

Marca: XINDA



ALTERNADOR

Descripción: ISUZU NKR , NPR , NQR 4.6 , 4.6 , MOTOR 4HG1 , 4HF1 , CON ALTERNADOR HITACHI 24V. 50AMP. (TRIPLE POLEA , 1 PIN L , CON DEPRESOR) , ANCLAJE : 80MM, TENSOR : 173MM, 25019N , LR250-511B ,

ALT-25019

Marca: KONIGMANN



ALTERNADOR

Descripción: ISUZU NPR 1994 DIESEL (MOTOR 4HF1 , 4HG1 , 4HJ1) , CON ALTERNADOR HITACHI 24V, 50AMP. TRIPLE POLEA , CON DEPRESOR, ANCLAJE: 77MM, TENSOR: 170MM 25021N , 8-97175-390-1 , NKR 4.8

ALT-25021

Marca: KONIGMANN



ALTERNADOR

Descripción: ALTERNADOR ISUZU 24V 50AMP, HITACHI 898075 0260 LR250-708E LR145-707, REGULADOR DE 1 PIN, ANCLAJE: 75/79MM, TENSOR:172MM

ALT-250708

Marca: KONIGMANN



ALTERNADOR

Descripción: ALTERNADOR LUCAS 12V, 90A, ANCLAJE:82MM, TENSOR:176MM, 4PK, ENCHUFE 2 PINES TIPO T, MAHINDRA

ALT-26021465

Marca: LUCAS



ALTERNADOR

Descripción: HYUNDAI ELANTRA 2.0 2007-2009 , KIA SPECTRA 2.0 DESDE EL 2007, HYUNDAI I30 , CON ALTERNADOR VALEO 12V. 90AMP. POLEA 4PK , VALEO 2655635 , 37300-23650 , 11311N , 1-3080-01VA

ALT-34650

Marca: WIL



ALTERNADOR

Descripción: NISSAN NAVARA 2.5 DIESEL CI , CON ALTERNADOR MITSUBISHI 12V. 130AMP. POLEA RUEDA LIBRE 7PK , (3 PIN C - S - L) , A3TG2681ZC , A3TG2681 , 23100-EB310, MI10975 23917N

ALT-2681

Marca: KONIGMANN

ALTERNADOR



ALTERNADOR

Descripción: HYUNDAI LAVITA , CON ALTERNADOR VALEO 12V. 120AMP. ANCLAJE : 51MM, TENZOR : 165MM, POLEA RUEDA LIBRE 5 PK, ENCHUFE 2 PINES ,30110 , 37300-2A110 , 2655475

ALT-30110
Marca: WIL



ALTERNADOR

Descripción: TOYOTA HILUX KUNG 15RD4D 2.5 DIESEL , 3.0 DIESEL , POLEA FIJA 7PK 65 MM, 104210-9010 , OT10191 , 27060-30130 ND10554 12V, 120A, HI-ACE

ALT-30130
Marca: KONIGMANN



ALTERNADOR

Descripción: ALTERNADOR 12V 150AMP CW POLEA RUEDA LIBRE NISSAN NAVARA 2.5 DCI PATHFINDER KONIGMANN OEM A002TX1781 A2TX1781 23100-1AT1A 231001AT1A

ALT-31319
Marca: KONIGMANN



ALTERNADOR

Descripción: HYUNDAI H100 2.4 1993> L200 BENCINERA , CON ALTERNADOR MANDO 12V. 75AMP. POLEA V , 37300-32131 , 111343, 43131, WAI 14430N MITSUBISHI A2T02271 A2T04271 MD106712 MD108230

ALT-32131
Marca: WIL



ALTERNADOR

Descripción: HYUNDAI SONATA 2.0i SOHC 1991>94,SONATA 2.4i 1991,CON ALTERNADOR MANDO 12V 75AMP. POLEA PK 37300-32511 110957 055-503

ALT-32511
Marca: STAR



ALTERNADOR

Descripción: HYUNDAI NEW ACCENT GETZ 1.5 CRDI 2003-2005 , CON ALTERNADOR MANDO - VALEO 12V. 90AMP. POLEA 5PK , 34010 , 37300-2A010 , 113863, 2008/2012

ALT-34010
Marca: WIL



ALTERNADOR

Descripción: HYUNDAI SONATA 3,0I V6 1994> MITSUBISHI SIGMA 3.0 V6 1990> MITSUBISHI DIAMANTE DOHC 3.0GT , CON ALTERNADOR MANDO-MITSUBISHI 12V. 110AMP. POLEA 6PK , 058-007 , 37300-35560 , 111406,

ALT-35560
Marca: WIL



ALTERNADOR

Descripción: HYUNDAI GALLOPER V6, CON ALTERNADOR MANDO 12V. 90AMP. 37300-35900, WIL 47900, AB190374, ANCLAJE 54MM,

ALT-35900
Marca: WIL

ALTERNADOR



ALTERNADOR

Descripción: KIA AVELLA I , II , MAZDA 121 1.3/1.3I , CON ALTERNADOR MANDO-MITSUBISHI 12V. 65AMP. POLEA 4PK . KK370-18-300 , 111308, 13574N

ALT-37018300

Marca: WIL



ALTERNADOR

Descripción: HYUNDAI SONATA EFE 2.0 2000> HYUNDAI SONATA 2.4 1999-2003 , HYUNDAI SANTA FE 2.4 2001-2003 , MITSUBISHI PAJERO 1.8 GDi CANVAS TOP 1998> PAJERO PININ 1.8 GDi/2.0 GDi 2000> KIA

ALT-38310

Marca: WIL



ALTERNADOR

Descripción: HYUNDAI XG GRANDEUR , HYUNDAI XG300 3.0 2001 , HYUNDAI XG350 3.5 2002 , CON ALTERNADOR MANDO 12V. 120AMP. POLEA 6PK , 37300-39010 , AB112112 , 058-051 , 13887N , 1-2759-01VA , 40010,

ALT-11016N

Marca: WAI



ALTERNADOR

Descripción: HYUNDAI XG GRANDEUR , HYUNDAI XG300 3.0 2001 , HYUNDAI XG350 3.5 2002 , CON ALTERNADOR MANDO 12V. 120AMP. POLEA 6PK , 37300-39010 , AB112112 , 058-051 , 13887N , 1-2759-01VA , 40010

ALT-39010

Marca: WIL



ALTERNADOR

Descripción: HYUNDAI TUCSON V6 , KIA SORENTO 3.5 2003-2006 , CON ALTERNADOR MANDO-VALEO 13.5V 120AMP. (FR-L-S-G) , POLEA 5 PK , 37300-39800 , AB112146 , 11012N , 1-2560-01VA

ALT-11012N

Marca: WAI



ALTERNADOR

Descripción: HYUNDAI TUCSON V6 , KIA SORENTO 3.5 2003-2006 , CON ALTERNADOR MANDO-VALEO 13.5V 120AMP. (FR-L-S-G) , POLEA 5 PK , 37300-39800 , AB112146 , 11212N , 1-2560-01VA

ALT-39800

Marca: WIL



ALTERNADOR

Descripción: HYUNDAI KIA MAGENTIS 2.7, KIA OPTIMA 2.7, HYUNDAI SANTA FE 2.7, CON ALTERNADOR 12V. 130AMP. CW, POLEA 6PK, POONSUNG, WAI 11190N, HUNDAI 37300-3E100, 02131-9271, WIL 40100

ALT-40100

Marca: WIL



ALTERNADOR

Descripción: FIAT DUNA 1.1, 1.3, FIAT FIORINO 1.1, 1.3, 1.5, STRADA 1.5, FIAT REGATA 1.3, 1.5, FIAT RITMO 1.0, 1.1, 1.3, 1.5, FIAT TEMPRA 1.4, 1.6, FIAT TIPO 1.1, 1.3, 1.4, 1.6, LANCIA DELTA 1.1, 1.3, 1.4, 1.5, CON ALTERNADOR

ALT-4051

Marca: KONIGMANN

ALTERNADOR



ALTERNADOR

Descripción: FORD TAURUS 3.0 V6, FORD LINCOLN, MERCURY 6, 8 CILINDROS, FORD E V8, CON ALTERNADOR MOTORCRAFT SERIE 1G 12V. 100AMP. POLEA V, D32F-100A, D2FZ-10346A, 20-204-9, 7705-9, ALT-4052

ALT-4052

Marca: WAI



ALTERNADOR

Descripción: HYUNDAI MIGHTY 3568CC.,MITSUBISHI CANTER DIESEL FE211/FE444 (4D30, 4D31),CON ALTERNADOR MANDO-MITSUBISHI 24V 25AMP. CON DEPRESOR POLEA V 37300-41012 , 111344 , 050-505 , 1-2434-01MI,

ALT-41012

Marca: KONIGMANN



ALTERNADOR

Descripción: FORD TAURUS 2.5/4 CIL. 1989>91,FORD COUGAR 5.0/8 CIL.1991>93,FORD THUNDERBIRD 5.0/8 CIL. 1991>93,CON ALTERNADOR MOTORCRAFT SERIE 3G 12V 95AMP.POLEA V 41150

ALT-41150

Marca: WAI



ALTERNADOR

Descripción: FORD TAURUS 3.0 6 CILINDROS 1991>92, CON ALTERNADOR MOTORCRAFT SERIE 3G 12V. 130AMP. POLEA 5PK, 41152, F1DU-10300AD, 112926, 20-226-21-2, 7756-7N

ALT-41152

Marca: WAI



ALTERNADOR

Descripción: FORD RANGER 2.3 4 CIL.1992>93 , FORD RANGER 3.0 , 4.0 , 6 CIL. 1992>93 , FORD AEROSTAR 4.0 6 CIL.1992>93 , FORD BRONCO 5.0/5.8 8 CIL.1992>93 , FORD EXPLORER 4.0 6 CIL. 1991-1992 , ,

ALT-41156

Marca: KONIGMANN



ALTERNADOR

Descripción: FORD TAURUS 3.0 V6 1993>2001, FORD MERCURY 3.0 V6 1993-2001, CON ALTERNADOR MOTORCRAFT SERIE 3G 12V. 130AMP., POLEA 6PK, 41161, F3DU-10300BB, 20-231-21-2, 112931, 7765N

ALT-41161

Marca: WAI



ALTERNADOR

Descripción: FORD WINDSTAR 3.8 V6 1996>97 , CON ALTERNADOR MOTORCRAFT SERIE 4G 12V. 130AMP. POLEA 6PK , 41167 , F68U-10300AD , 1-2012-21FD , , 7786N

ALT-41167

Marca: WAI



ALTERNADOR

Descripción: FORD AEROSTAR 2.3 (140) 1986-87 , TAURUS , CROWN VICTORIA 1986>1990 , CON ALTERNADOR MOTORCRAFT SERIE 2G 12V. 65AMP. (6:00) SIN POLEA , 41197 , E57F-10300AA , 112837 , 20-216-10 ,

ALT-41197

Marca: WAI

ALTERNADOR



ALTERNADOR

Descripción: FORD F150,FORD AEROSTAR,TAURUS 1984>86,FORD ESCORT 1.9I (116),FORD TEMPO 1984,CON ARRANQUE MOTORCRAFT SERIE 2G 12V 80AMP. POLEA V 41198 E43F-10300EA 112836 20-220-10 AL-7088 7744-2N

ALT-41198

Marca: WAI



ALTERNADOR

Descripción: HYUNDAI MIGHTY 2.5 TON. , 3.0 TON . CON ALTERNADOR MANDO 24V. 70AMP., CON DEPRESOR (D4AF) , DOBLE POLEA . 37300-41700 , AD250453 , 37300-41701 , 52700

ALT-41700

Marca: KONIGMANN



ALTERNADOR

Descripción: HYUNDAI COUNTY,CON ALTERNADOR MANDO 24V 70AMP.C/DEPRESOR DOBLE POLEA (L/R) 37300-41751 AD270365

ALT-41751

Marca: WIL



ALTERNADOR

Descripción: HYUNDAI H100 2.5 DIESEL (D4BA) 1993 > HYUNDAI H100 2.5 TURBO DIESEL (D4BF) , GRACE , PORTER , CON ALTERNADOR MANDO 12V. 65AMP. POLEA V , C/DEPRESOR , 37300-42204 , 37300-42200 , 37300-42202

ALT-42204

Marca: KONIGMANN



ALTERNADOR

Descripción: HYUNDAI H-1 2.5 TURBO DIESEL VAN 2000 , HYUNDAI H-1 2.5 TURBO DIESEL STAREX 2000 , CON ALTERNADOR MANDO 12V .110AMP. (DOBLE POLEA , CON DEPRESOR) 37300-42354 , AF111364 , 112333

ALT-42354

Marca: KONIGMANN



ALTERNADOR

Descripción: DAEWOO TICO , KIA PRIDE POP , CON ALTERNADOR POONG SUNG 12V. POLEA V., 42400 , P31400A78B04 , P0219010

ALT-42400

Marca: WIL



ALTERNADOR

Descripción: CLARK , INTERNATIONAL HARVESTER , CASE , TRACTOR CATERPILLAR 3306 1986 , CON ALTERNADOR DELCO REMY 27SI 12V. 100AMP. (SIN POLEA) , 42706 , 1100091 , 1100215 , 20-125-1 , 7850N

ALT-42706

Marca: WAI



ALTERNADOR

Descripción: CAMION MACK CLASE 8 1988>92 , KENWORTH 1991> , JOHN DEERE , PETERBILT , VOLVO , WESTERN STAR , CON ALTERNADOR DELCO REMY 21SI 12V. 130AMP.(SIN POLEA) , 42728 , 1117909 , 1-2300-00DR ,

ALT-7681N

Marca: WAI

ALTERNADOR



ALTERNADOR

Descripción: INTERNATIONAL 1000 , 2000 , 3000 , 4000 , 5000 , 7000 , 8000 , 9000 , 17000 1989> FORD , NAVISTAR , CON ALTERNADOR DELCO REMY 21SI 12V. 145AMP. (SIN POLEA) , 42733 , 1117916 , 111232 ,

ALT-42733

Marca: KONIGMANN



ALTERNADOR

Descripción: MOTORES CUMMINS , FORD , FREIGHTLINER , IHC , KENWORTH , MACK , PETERBILT , VOLVO , WESTER STAR , CON ALTERNADOR DELCO REMY SERIE 30SI TIPO 400, 12V. 105AMP. (SIN

ALT-42734

Marca: WAI



ALTERNADOR

Descripción: TIMBERJACK 2618, 2628, 608, 618, 628, 850, 950, CUMMINS C/MOTOR 5.9, 8.3 DIESEL, CONSOLIDATED DIESEL 4B 3.9, 6B 5.9, 6C 8.3 1991-92, EXCAVADORA NEW HOLLAND EC160 4BT3.9, NEW HOLLAND EC215 6BTA5.9,

ALT-42740

Marca: KONIGMANN



ALTERNADOR

Descripción: FREIGHLINER FL50/60/70/80 C/MOT.CATERPILLAR 3126,FREIGHTLINER FC80 C/ MOT.CUMMINS,PETERBILT TRK 320 C/MOT.CATERPILLAR 3126 1996>99,VOLVO TRK WG42/WG64

ALT-42749

Marca: WAI



ALTERNADOR

Descripción: KENWORTH , MACK , VOLVO , CON ALTERNADOR DELCO REMY 33SI 24V. 100AMP. (SIN POLEA) , 42777 , 19011175 , 1-2558-00DR-1 , 8085N, ANCLAJE: 101MM, TENSOR: 198MM

ALT-8085N

Marca: KONIGMANN



ALTERNADOR

Descripción: KENWORTH , MACK , VOLVO , CON ALTERNADOR DELCO REMY 33SI 24V. 100AMP. (SIN POLEA) , 42777 , 19011175 , 1-2558-00DR-1 , 8085N

ALT-42777

Marca: KONIGMANN



ALTERNADOR

Descripción: HYUNDAI H100 2.5 DIESEL , MITSUBISHI PAJERO 2.5 DIESEL (4D56) , CON ALTERNADOR MANDO-MITSUBISHI , DOBLE POLEA . C/DEPRESOR 37300-42870 , 113519 , 058-510 , 37300-47500

ALT-42870

Marca: KONIGMANN



ALTERNADOR

Descripción: CHEVROLET ASTRO 4.3/6 CIL. 1988>92 , CAMARO 5.0/5.7 V8 1990>92 , CAPRICE 5.0/5.7 V8 1991>93 , CON ALTERNADOR DELCO REMY CS130 12V. 105AMP. POLEA 6PK , 42907 , 1101599 , 110500 , 1101293 ,

ALT-42907

Marca: KONIGMANN

ALTERNADOR



ALTERNADOR

Descripción: ALTERNADOR RENAULT CLIO II 1.4/1.6 - LOGAN 1.4/1.6 - SANDERO 1.4-1.6 / MEGANE KANGOO 1.4/1.6 - LAGUNA 1.6 / SCENIC CON ALTERNADOR VALEO 12V 110AMP POLEA 6PK 112199 A11VI94 LRA02751, LRB00397,

ALT-112199

Marca: KONIGMANN



ALTERNADOR

Descripción: ALTERNADOR VALEO 12V, 90A SG9B033 RENAULT CLIO 1.6 - MEGANE CLASIC 1.6 2.0- LAGUNA 2 , NISSAN TIIDA , TIDA

ALT-439306

Marca: VALEO



ALTERNADOR

Descripción: ALTERNADOR CL12 PEUGEOT 307 , 106, 407, 607, 807 , CITROEN BERLINGO ,C4, C5,C8 , XSARA FL , XSARA PICASSO CITROEN PICASSO 2.0 CON ALTERNADOR VALEO 12V 120A

ALT-439521

Marca: VALEO



ALTERNADOR

Descripción: MERCEDES BENZ VITO DIESEL CDI , SPRINTER / 250 / 220 ALTERNADOR 12V 180AMP TERMINAL COM , COMINICACION LIN VALEO 439653 2543406 2543406A FG18S012 FGN18S012 MERCEDES A0131546802

ALT-439653

Marca: VALEO



ALTERNADOR

Descripción: CITREN C4 1.6 2.0 HDI (2009-2014) PEUGEOT 508 508SW 1.6 2.0 2.2 HDI (2010-2014) CITREON C5 BERLINGO GRAND PICASSO , PEUGEOT 3008 308 407 5008 ALTERNADOR 12V 180A VALEO 439779 / CL18 12V S13/15

ALT-439779

Marca: VALEO



ALTERNADOR

Descripción: HYUNDAI GRANDEUR XG ALTERNADOR 12V 37300-37400 , 37300-37250

ALT-48400

Marca: WIL



ALTERNADOR

Descripción: MAQUINARIA , MOTORES FUERA DE BORDA , ALTERNADOR DELCO REMY 10SI 24V. 40AMP. POLEA V , 1-2720-11DR-2 , 7129N , 1102916

ALT-7129N

Marca: WAI



ALTERNADOR

Descripción: CATERPILLAR,I.H.C,NAVISTAR, CUMMINS,CON ALTERNADOR DELCO REMY 25SI 24V. 50AMP. SERIE 450 (SIN POLEA) 48981 1117248 20-121-1 7254N

ALT-48981

Marca: WAI

ALTERNADOR



ALTERNADOR

Descripción: KIA SORENTO 2.5 CRDI 37300-4A300 , 02131-9212 ALTERNADOR WIL 50300

ALT-50300
Marca: WIL



ALTERNADOR

Descripción: KIA CARNIVAL 2.9 TDI DIESEL , CON ALTERNADOR HITACHI 12V. 85AMP C/DEPRESOR, POLEA 5PK, ANCLAJE: 80MM, TENZOR: 165MM, OK554-18-300 , 02131-9070 , 058-514 , 51000 , 113213 , OK555-18-300

ALT-50310
Marca: WIL



ALTERNADOR

Descripción: ALTERNADOR POONGSUNG KIA 02131-9221 , 37300-4X900 WIL 50900

ALT-50900
Marca: WIL



ALTERNADOR

Descripción: SSANGYONG REXTON RX270 2.7DI DIESEL 12V. 90AMP. A6651540002 , A665154202 , 2 PATAS GRUESAS DE 56MM , ENTRE PATAS 156MM , 4 PINES , POLEA 6PK, POLEA RUEDA LIBRE

ALT-54002
Marca: WIL



ALTERNADOR

Descripción: ALTERNADOR 12V 115A WIL 54102 SSANGYONG

ALT-54102
Marca: WIL



ALTERNADOR

Descripción: SSANGYONG REXTON EJ290 2.9DI T DIESEL 12V. 115AMP. POLEA 6PK , 54103 , A6641540102 , 2 PATAS GRUESAS DE 56MM , ENTRE PATAS 156MM , 4 PINES

ALT-54103
Marca: WIL



ALTERNADOR

Descripción: SSANGYONG REXTON RX320 12V 115A ALTERNADOR WIL 54203 OEM 1621544202, 4 PINES (°°°°)

ALT-54203
Marca: WIL



ALTERNADOR

Descripción: SSANGYONG REXTON RJ290 2.9DI TDIESEL 12V 90A ALTERNADOR WIL 54302 6621545302, 4 PINES (°°°°)

ALT-54302
Marca: WIL

ALTERNADOR



ALTERNADOR

Descripción: SSANGYONG MUSSO 12V 115A 1621543402 ALTERNADOR WIL 54402, 2 PERNOS

ALT-54402
Marca: WIL



ALTERNADOR

Descripción: SSANGYOUNG MUSSO, 6621543402, 6621543102, ALTERNADOR 12V., 90AMP., 2 PINES, POLEA RUEDA LIBRE 6 PK, WIL 54502

ALT-54502
Marca: WIL



ALTERNADOR

Descripción: SSANGYONG MUSSO, CON ALTERNADOR DELCO REMY KOREA 12V. 90AMP. POLEA 6PK, 6621543802 ALTERNADOR WIL 54802, 3 PINES

ALT-54802
Marca: WIL



ALTERNADOR

Descripción: SSANG YONG MUSSO 2.3 DIESEL ,DAEWOO MUSSO 2.9 DIESEL ,KORANDO 2.9 DIESEL , MERCEDES BENZ 140 DIESEL , CON ALTERNADOR DELCO REMY KOREA 12V. 75AMP. (POLEA 6PK) , 112578 , 6621543202 ,

ALT-55102
Marca: WIL



ALTERNADOR

Descripción: KIA CARNIVAL 2.9 TDI DIESEL , CON ALTERNADOR PONG SUNG 12V. 85AMP C/DEPRESOR, POLEA 5PK OK554-18-300 , 02131-9070 , 058-514 , 51000 , 113213 , OK555-18-300

ALT-55418300
Marca: WIL



ALTERNADOR

Descripción: CAMION HYUNDAI GOLD DIESEL D6GA, CON ALTERNADOR 24V. POLEA 8PK, ALTERNADOR WIL 59000, 37300-48000

ALT-59000
Marca: WIL



ALTERNADOR

Descripción: ALTERNADOR NIPONDENSO 12V 110A HYUNDAI , ANCLAJE:54*31MM, TENZOR:180MM, POLEA 7 PK, REGULADOR 2 PINES, H1, 37300-4A310

ALT-60310
Marca: WIL



ALTERNADOR

Descripción: ALTERNADOR CAMION DONGFENG, 24V 60A, ANCLAJE 56MM, JFZ2517A3

ALT-6126
Marca: KONIGMANN

ALTERNADOR



ALTERNADOR

Descripción: KIA BESTA 2.7 , ASIA TOPIC 2.7 , CON ALTERNADOR PONG SUNG 12V. CON DEPRESOR , K629-18-300B

ALT-62918300
Marca: WIL



ALTERNADOR

Descripción: SAMSUNG SM3 , NISSAN 12V 80A 52810-31000, A0002655221 ALTERNADOR WIL 63810

ALT-63810
Marca: WIL



ALTERNADOR

Descripción: KIA CARNIVAL 12V 110A OK559-18-300 ALTERNADOR WIL 66918

ALT-66918
Marca: WIL



ALTERNADOR

Descripción: KIA FRONTIER 2.7 DIESEL , KIA 3.0 DIESEL , CON ALTERNADOR POONG SUNG 12V. 60AMP. CON DEPRESOR , ANCLAJE: 80MM, TENSOR : 177MM, (POLEA V. MAS ANCHA) , 76018 , 0K65A-18-300A , 37300-4Z300, OT10886

ALT-6518300
Marca: KONIGMANN



ALTERNADOR

Descripción: ALTERNADOR 27SI, 24V, 65A, TIPO 200, ANCLAJE: 102MM, TENSOR: 216MM, SIN POLEA

ALT-7197
Marca: KONIGMANN



ALTERNADOR

Descripción: KIA PREGIO 2.7,CON ALTERNADOR POONG SUNG 12V 75AMP.CON DEPRESOR OK72A-18-300

ALT-7218300
Marca: WIL



ALTERNADOR

Descripción: ALTERNADOR DELCO 17SI 12V 120AMP DELCO 10479860, 10479865, 10479867, 10479915, 1101115, 1101215, 1101306, 1105085, 1105373, 1105416, 1105479, 1105481, 1105497, 1105499, 1105509, 1105513,

ALT-7287
Marca: WAI



ALTERNADOR

Descripción: FORD TAURUS 3.0 V6, FORD LINCOLN, MERCURY 6, 8 CILINDROS, FORD E V8, CON ALTERNADOR MOTORCRAFT SERIE 1G 12V. 100AMP. POLEA V, D32F-100A, D2FZ-10346A, 20-204-9, 7705-9, ALT-4052

ALT-7705
Marca: WAI

ALTERNADOR



ALTERNADOR

Descripción: FORD AEROSTAR 6 CIL. 3.0 (182) 1992>93,CON ALTERNADOR MOTORCRAFT SERIE 3G 12V 95AMP.POLEA DOBLE 41149 F1HT-10300AA 112928 FORD PICK UP 7.0 V8 1993-1994 , CON ALTERNADOR MOTORCRAFT SERIE 3G 12V.

ALT-7749

Marca: KONIGMANN



ALTERNADOR

Descripción: FORD AEROSTAR 6 CIL. 3.0 (182) 1992>93,CON ALTERNADOR MOTORCRAFT SERIE 3G 12V 95AMP.POLEA DOBLE 41149 F1HT-10300AA 112928

ALT-41149

Marca: WAI



ALTERNADOR

Descripción: ALTERNADOR FORD 3G, IR/IF , 12V 95A, POLEA 6PK, Ford (1989-1993) , Mercury (1991-1993), 7755-11

ALT-7755

Marca: WAI



ALTERNADOR

Descripción: FORD , MERCURY ALTERNADOR 12V 95AMP CW 5PK FORD 3G SERIES IR/IF WAI 7760N

ALT-7760N

Marca: WAI



ALTERNADOR

Descripción: FORD EXPLORER 4.0 6 CIL.1993>FORD E SERIE VAN 5.0/5.8 V8,FORD 7.3 V8, CON ALTERNADOR MOTORCRAFT SERIE 3G 12V 130AMP.POLEA 6PK 41148 F2PU-10346AF 111200 20-228-11-2(7768N-6S66)Alter

ALT-7768N

Marca: WAI



ALTERNADOR

Descripción: ALTERNADOR DELCO 15SI, 12V, 105A, TIPO 100, CON ASPA Y POLEA SIMPLE, ANCLAJE: 51MM, TENSOR: 170MM, POLEA SIMPLE

ALT-7853

Marca: KONIGMANN



ALTERNADOR

Descripción: CHEVROLET CAVALIER 2.0, BUICK, CON ALTERNADOR DELCO 12V 105AMP CW 5PK DELCO 1101461 , 1102614 , WAI 20-150-31-1 7933N

ALT-7933N

Marca: WAI



ALTERNADOR

Descripción: ALTERNADOR DELCO 33SI 135AMP 12V CAMIONES FREIGTLINER, KENWORTH , VOLVO, WESTEM STAR, DELCO 19011152, 19011155, 19011156, 19011159, 19011161, 19011163, 19011173 WAI

ALT-8083N

Marca: KONIGMANN

ALTERNADOR



ALTERNADOR

Descripción: FREIGHTLINER CUMMINS CON ALTERNADOR DELCO 34SI 12V 135AMP WAI 1-2304-00DR-1 8096N DELCO 19011177, 10459285

ALT-8096N

Marca: WAI



ALTERNADOR

Descripción: CHEVROLET BLAZER 4.3 1994-95 , GMC JIMMY 4.3 1994-95 , OLDSMOBILE BRAVADA 4.3 1994 , CON ALTERNADOR DELCO REMY CS130D 12V. 100AMP. POLEA 6PK (USA REGULADOR D702) , AL-8162 ,

ALT-8162

Marca: WAI



ALTERNADOR

Descripción: CHEVROLET CAVALIER 2.2 1996-2002, CHEVROLET PONTIAC SUNFIRE 2.2, CON ALTERNADOR DELCO REMY SERIE CS130D 12V. 105AMP. POLEA 5PK, 8199, 10480076, 1-2043-11DR-1.

ALT-8199

Marca: KONIGMANN



ALTERNADOR

Descripción: CHEVROLET LUMINA 12V 105AMP ALTERNADOR KONIGMANN

ALT-8222

Marca: KONIGMANN



ALTERNADOR

Descripción: CHEVROLET ASTRO 4.3,BLAZER 4.3 1998-99,CHEVROLET S10 4.3 1998-2000, GMC JIMMY 4.3 1998-99,CON ALTERNADOR DELCO REMY CS130D 12V. 105AMP. POLEA 6PK , 8231 , 10480251 , AL-8231 ,

ALT-8231

Marca: SK



ALTERNADOR

Descripción: CHEVROLET S10 2.2 1998>2003 , CHEVROLET PICKUP 4.3 , GMC SONOMA 2.2/4.3 , CON ALTERNADOR DELCO CS130D 12V. 105AMP. 6PK (USA REGULADOR D705) 8233N , 10480252 , 1-2175-31DR-1

ALT-8233

Marca: KONIGMANN



ALTERNADOR

Descripción: FORD WINDSTAR 3.0 V6, 3.8 V6 1999-2003, CON ALTERNADOR MOTORCRAFT SERIE 6G 12V. 135AMP., POLEA 6PK, 8253N, 1-2338-11FD-2, XF2U-10300-BC, ALTERNADOR

ALT-8253

Marca: WAI



ALTERNADOR

Descripción: FORD RANGER 2008 EN ADELANTE , MAZDA PICKUP 2.3 CON ALTERNADOR 12V 110AMP CW POLEA 6PK FORD 1L5U-10300-AD WAI 1-2656-01FD 8265N, FD10094

ALT-8265N

Marca: WAI

ALTERNADOR



ALTERNADOR

Descripción: SUZUKI SAMURAI 1.3 1987>SUZUKI SWIFT 1.0/1.3,SUZUKI SJ413 4 X 4 1984> MARUTI ALTERNADOR NIPPONDENSO 12V 45AMP. POLEA V . 111-002 , 31400-83010 , 110965 , 052-003

ALT-83010

Marca: SK



ALTERNADOR

Descripción: ALTERNADOR 12V,145A, CW, POLEA 6PK, (2008-07) CADILLAC ESCALADE 6.2L(2008-07) CHEVROLET AVALANCHE 5.3L, 6.0L(2008-07) CHEV. SILVERADO, GMC SIERRA 4.3L, 4.8L, 5.3L, 6.0L(2008) GMC

ALT-8302N

Marca: WAI



ALTERNADOR

Descripción: 2008-05) Ford E Series Van 6.0L Diesel w/ Dual Alternators (top position) Replaces Ford 3C3T-10300-BA, -BB; 3C3Z-10346-BA; 4C3T-10300-BA, -BB; 4C3Z-10346-BA, 6C2T-10300-DA,

ALT-8307N

Marca: WAI



ALTERNADOR

Descripción: ALTERNADOR FORD, 6G, 12V, 110A, POLEA 6PK, IR/IF, FORD 4L3U-10300-BA, 4L3U-10300-BB, 4L3Z-10346-BA, 4L3Z-10346-BB, 4L3Z-10V346-BBRM,

ALT-8318N

Marca: WAI



ALTERNADOR

Descripción: VOLVO PENTA , CON ALTERNADOR LEECE NEVILLE , MOTOROLA 12V. 160AMP. (SIN POLEA) , 8LHA2070V , 1-2564-00LN 8329N, OT10244

ALT-8329

Marca: WAI



ALTERNADOR

Descripción: VOLVO PENTA ALTERNADOR 24V 175AMP WAI 8244N MOTOROLA PRESTOLOTE 8SC SERIES BUTEC 859477PB, CARRIER TRANSICOLD 28-10040-12, CATERPILLAR 3001117, CUMMINS 3088320, 3629351,

ALT-8422N

Marca: WAI



ALTERNADOR

Descripción: FORD FOCUS 2.3 FOD MONDEO CON ALTERNADOR FORD 12V 90AMP POLEA 6PK FORD 1S7T-10300-BA 8440N 1-2608-01FD

ALT-8440N

Marca: WAI



ALTERNADOR

Descripción: FORD 6G SERIES ALTERNADOR 12V 110AMP POLEA 6PK WAI 8447 8261 FORD 1S41-10300-BB, 4U2Z-10V346-AARM, 5L3T-10300-BA, 5L3T-10300-BB, 5L3T-10300-BC,

ALT-8447

Marca: XINDA

ALTERNADOR



ALTERNADOR

Descripción: MERCRUSIER ALTERNADOR 12V 70AMP POLEA 6PK WAI 8461N DELCO 7SI DELCO 19020611 19020612 MERCURY MARINE 219290 8630771-1 863077T

ALT-8461N

Marca: WAI



ALTERNADOR

Descripción: USO MARINO CRUSADER PLESURECRAFT 5.0 7.5L ALTERNADOR DELCO 7SI 12V 70AMP 1PK WAI 8466N-1G DELCO 19020608 8468N

ALT-8466

Marca: XINDA



ALTERNADOR

Descripción: GRUA YALE , HYSTER , CON ALTERNADOR DELCO 7SI 12V. 70AMP. POLEA 6PK , 8469N , 1-2489-01DR

ALT-8469

Marca: WAI



ALTERNADOR

Descripción: GRUA YALE , HYSTER , CON ALTERNADOR DELCO 7SI 12V. 70AMP. POLEA 6PK , 8469N , 1-2489-01DR

ALT-113694

Marca: XINDA



ALTERNADOR

Descripción: FORD F450 6.0 DIESEL , F550 6.0 DIESEL 2006-2007 , CON ALTERNADOR MOTORCRAFT SERIE 6G 12V. 110AMP. POLEA 8PK , 8479N , 1-2669-31FD , 5C3T-10300-DB , 5C3Z-10346-DA , 6C3T-10300-DA ,

ALT-8479

Marca: WAI



ALTERNADOR

Descripción: ALTERNADOR DELCO DR44G SERIES 150 AMP / 12 VOLT 6 PK , 2006 CHEVROLET BLAZER 4.2L(2006) GMC 4.2L(2006) ISUZU 4.2L GM 15200110; Isuzu 8-15200-110-0; Saab 15200110

ALT-8497N

Marca: WAI



ALTERNADOR

Descripción: FORD KA, FIESTA CON ALTERNADOR 12V 105AMP CW POLEA 6PK WAI 8527N FORD 1763861, 2S6T-10300-FA, 2S6T-10300-FB, 2S6T-10300-FC, RE2S6T-10300-FC

ALT-1320701FD

Marca: WAI



ALTERNADOR

Descripción: FORD FIESTA 2.0 , CON ALTERNADOR FORD VISTEON 12V. 110 AMP. POLEA 6PK , 3 PIN AS - RC - LI , FORD 5S6Y-10300-AA , 8533N , 1-3209-01FD , TENZOR:175MM , ANCLAJE:73/50MM

ALT-8533N

Marca: WAI

ALTERNADOR



ALTERNADOR

Descripción: FREIGHTLINER, VOLVO, INTERNATIONAL, KENWORTH, PETERBILT, STERLING TRUCK, WESTERN STAR HD, CON ALTERNADOR DELCO REMY SERIE 36SI 12V. 170AMP., KONIGMANN 8614, DELCO 8600015, 8600055,

ALT-8614

Marca: KONIGMANN



ALTERNADOR

Descripción: MACK ALTERNADOR DELCO 24SI 12V 145AMP WAI 8703 1-2962-00DR DELCO 19020901 8700009

ALT-8703

Marca: XINDA



ALTERNADOR

Descripción: MACK , VOLVO , CUMMINS ,CON ALTERNADOR DELCO REMY SERIE 24SI 12V. 160AMP. (SIN POLEA) , 8704N , 1-2677-00DR , 8600068 , 8600142 , 8700021, D10984

ALT-8704

Marca: WAI



ALTERNADOR

Descripción: ALTERNADOR DELCO 24SI 24V 70AMP HP WAI 8708N

ALT-8708N

Marca: WAI



ALTERNADOR

Descripción: ALTERNADOR DELCO 24SI SERIE HP 70AMP 24VOLT , CUMMINS 4936879 DELCO 8600017 LESTER 8709 1-3122-00SR

ALT-8709

Marca: KONIGMANN



ALTERNADOR

Descripción: CUMMINS CON ALTERNADOR DELCO 23SI 70AMP 24V DELCO 19011004, 19011015, 19011019 WAI 8715N 1-2571-00DR

ALT-8715N

Marca: WAI



ALTERNADOR

Descripción: CATERPILLAR - FORD - FREIGHTLINER - INTERNATIONAL - KENWORTH - MACK - PETERBILT - STERLING TRUCK - VOLVO ALTERNADOR DELCO 24SI 12V, 160A, CW, SIN POLEA, AUTO EXCITADO, DELCO 8600889 LESTER 8719

ALT-8719N

Marca: KONIGMANN



ALTERNADOR

Descripción: ALTERNADOR DELCO 11SI 12V 95AMP , POLEA 8PK , NEW HOLLAND CASE DELCO 19020208 LESTER 8721 WAI 8721N 1-3025-01DR

ALT-8721N

Marca: WAI

ALTERNADOR



ALTERNADOR

Descripción: ALTERNADOR DELCO 11SI 24V , POLEA 8PK , PERKINS DELCO 8600210 LESTER 8688 WAI 8688N

ALT-8688N

Marca: WAI



ALTERNADOR

Descripción: DELCO 11SI 95AMP 12V CW 8PK CON MOTORES CUMMINS CON ALTERNADOR DELCO 19020204 WAI 1-3188-01DR 8722N

ALT-8722N

Marca: WAI



ALTERNADOR

Descripción: FREIGHTLINER MACK ALTERNADOR 12V 160AMP DELCO 28SI KONIGMANN WAI 8746N DELCO 8600201 8600422

ALT-8746N

Marca: KONIGMANN



ALTERNADOR

Descripción: DAIHATSU CHARMANT 1200 1974>78 , CUORE L40/45/55/60 1976>80 , DAIHATSU CHARADE G20 , DAHIATSU ROCKY 1978>81 , SUBARU 600 , SUZUKI ST90 , KOMATSU FG 10/12.15/12.18/12

ALT-051006

Marca: STAR



ALTERNADOR

Descripción: CAMION VOLKSWAGEN 7.00 , 8.140 , 12.140 C/MOT. MWM , VOLKSWAGEN 12.170 , 14.170 , 16.170 , 16.200 , 24.250 C/MOTOR CUMMINS 6CT., FORD CARGO , CON ALTERNADOR BOSCH 12V.

ALT-9010104

Marca: KONIGMANN



ALTERNADOR

Descripción: MERCEDES BENZ L508D/L608D/LK608D/L613D/709/LA911/813/913/1013/1017/1113/1217/1213/1217/1219/1313/1319/1413/1417/1419/1424/1513/1519/1525/1613/1617/1619/1624/2219 , MERCEDES BENZ UNIMOG ,

ALT-111141

Marca: KONIGMANN

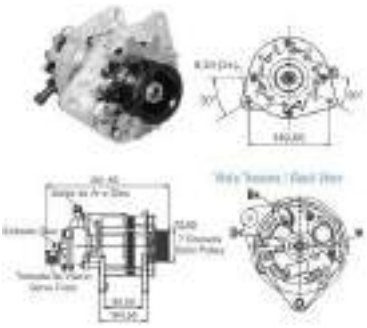

ALTERNADOR

Descripción: MERCEDES BENZ SPRINTER 310D 312, 412D OM014LA FORD RANDER HS 2.5 , F1000 HS 2.5 , MAXION 2.8 , CHEVROLET S10 BLAZER DIESEL 2.5 MAXION ALTERNADOR K1 12V 85A GM 93298497 MAXION 74196

ALT-9010118

Marca: ZM



ALTERNADOR

Descripción: CHEVROLET CORSA COMBO CAVALIER ALTERNADOR 12V 55AMP ZM 9010127 BOSCH 0120488158 0120488191

ALT-9010127

Marca: ZM

ALTERNADOR



ALTERNADOR

Descripción: SCANIA 112/113/140/141/142/143A/BR /DS/DSC/DSI SERIES FIAT ALLIS AD SERIES , ATLAS COPCP AX430 (CUMMINS NT855) , CON ALTERNADOR BOSCH 24V. 45A 9120080144 , 9120080129 , 9120080124 ,

ALT-9010202

Marca: KONIGMANN



ALTERNADOR

Descripción: MERCEDES BENZ 12TL/14TL/15TL/16TL/19TL/19 TL/22TL/26TL O , OF , OH SERIES , CON ALTERNADOR 24V 35A 9120080104 , 9120080126 90.102.03 ALTERNADOR KONIGMANN

ALT-9120080104

Marca: KONIGMANN

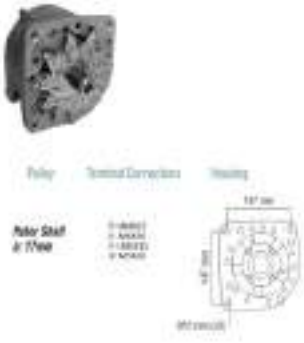

ALTERNADOR

Descripción: SCANIA DS 11.94A , 95A , 96A , 97A , 14.52A , DSC 11.56A , 57A , 58A , 14.57A , 14.61A , 14.62A , 63A , DSI 11.71A , 72A , 14.77A , 14.79A 1997> SCANIA F94 1998>K124 , L94 , L124L , 144L , N94 , P93 , P94

ALT-9010204

Marca: ZM



ALTERNADOR

Descripción: VOLVO CAMION B6 F, FA 1986>87, VOLVO F7, F10 1986>88, VOLVO F12 1994, VOLVO F17, F610, 611, 612, 613, 614, 615S, 616S , 617S 1986> VOLVO FL408 1995, VOLVO N7, N10, N12, CON ALTERNADOR PARIS RHONE -

ALT-9010205

Marca: ZM



ALTERNADOR

Descripción: SCANIA F112HL , 113 , K113CL , LT, L113CL, S113AL , S113CL , CON ALTERNADOR BOSCH 24V. 105 AMP. 9120456003 , 90.104.01

ALT-9010401

Marca: ZM

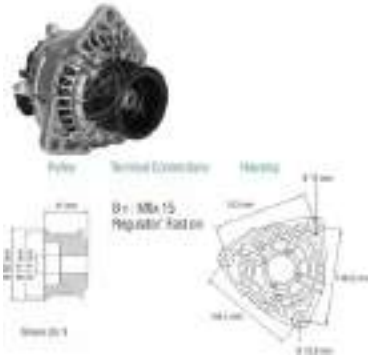

ALTERNADOR

Descripción: MERCEDES BENZ 914 , 915 , MERCEDES BENZ ACTROS 1831 , 1835 ,1840 , 1843 , 1848 , 1853 , 1857 , MERCEDES BENZ ACTROS 2031 , 2035 , 2040 , 2053 , 3231 , 3235 , 3240 , 3243 , CON ALTERNADOR BOSCH 24V.

ALT-9010601

Marca: ZM

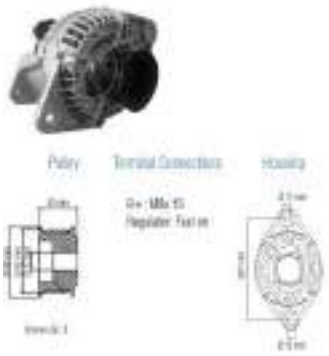

ALTERNADOR

Descripción: VOLVO FH12, B7, B9, TRANSANTIAGO, MERCEDES BENZ NG, T2, L , MAN F90, DAF 95, 73-93, CON ALTERNADOR BOSCH 24V. 80AMP., 12599N, 0120489727, 0124555009, (SEÑALES W - L - 15 - S -

ALT-9010604

Marca: ZM

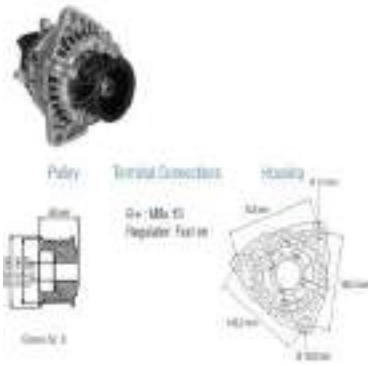

ALTERNADOR

Descripción: ALTERNADOR 24V 80A NCB1 MERCEDES BENZ 915 CON MOTOR 904 , ATEGO 2425 CON MOTOR OM906 BUS SERI BR900 ZM 9010605 BOSCH 0124555016

ALT-9010605

Marca: ZM

ALTERNADOR

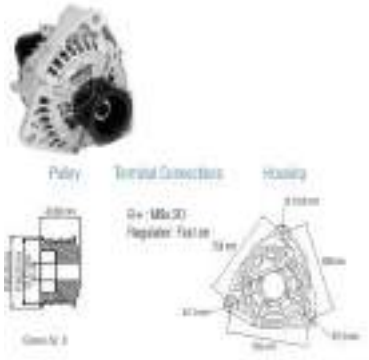

ALTERNADOR

Descripción: ALTERNADOR 24V 80A NCB1 MERCEDES BENZ 1318/1618/1620/1728/2423/2428/712C/914C/915/ACCELO ATEGO / O500M OF1417 OF1418 OF1722 OH1418 ZM 9010606 BOSCH 0124555044

ALT-9010606

Marca: ZM



ALTERNADOR

Descripción: SCANIA F113HL G230/G270/G280/G310/G320/G340/G360/G380/G400/G420/G470/G480/P230/P270/P280/P320/P310/ ALTERNADOR 24V 80A NCB1 ZM 9010607 BOSCH 0124555034

ALT-9010607

Marca: ZM

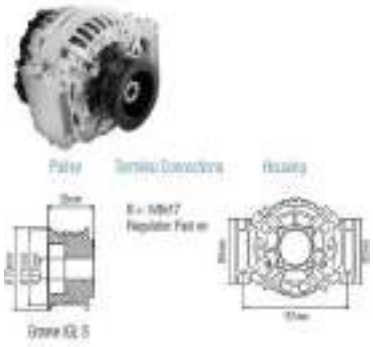

ALTERNADOR

Descripción: SCANIA SERIES P/G/R/T MODELOS 470 11.7, 340 10.6, 380 10.6, 420 11.7, 500 15.6, 580 15.6, 270 9.0, 230 8.9, 310 8.9, 620 15.6, SERIE 114 K 114 10.6 CON ALTERNADOR BOSCH 24V 80A POLEA 8 PK CODIGO CARGO

ALT-9010608

Marca: ZM



ALTERNADOR

Descripción: AGRALE VOLARE ,VOLKWAGEN 13-180 15-180 CONSTELLATION 15-190 17-230 18-310 19-370 25-370 26260- 31-260 31-370 8-150 9-150 VOLKSBUS ALTERNADOR 24V 80A NCB1 POLEA 8PK ANCHO 40MM ZM

ALT-9010609

Marca: ZM

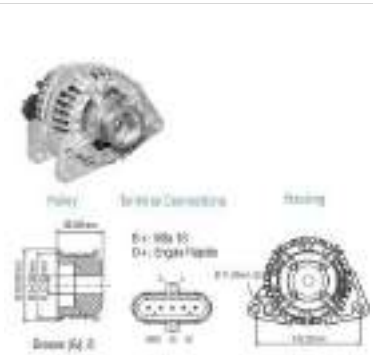

ALTERNADOR

Descripción: FIAT IVECO EURO CARGO 65E14/ 65E16 / 75E16/ 80EL16 / TECTOR 100E17 / 100E18 / 100E21 / ALTERNADOR 24V 80AMP ZM 90.106.10 CASE 4892318 CUMMINS 4391318 IVECO 4391318 NEW HOLLAND

ALT-9010610

Marca: ZM

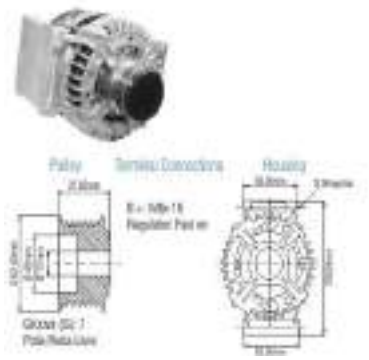

ALTERNADOR

Descripción: ALTERNADOR 12V 150A H7P ZM 9010701 BOSCH 0121615003 0121615103 FORD 6C1T-10300 WAI 23977N CARGO 114064

ALT-9010701

Marca: ZM

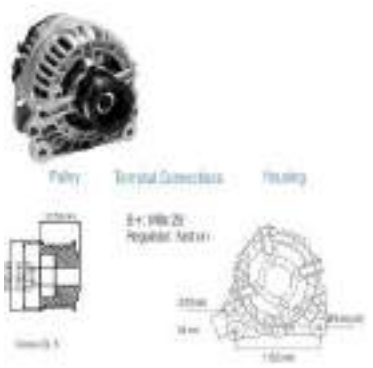

ALTERNADOR

Descripción: AUDI A3 QUATTRO VOLKSWAGEN BEETLE FOX GOLF POLO SEAT CORDOBA IBIZA ALTERNADOR 12V 90AMP KCB1 ZM 9010803 BOSCH 0124315003 WAI 13850N AUDI 028903028C VALEO 439439

ALT-9010803

Marca: ZM

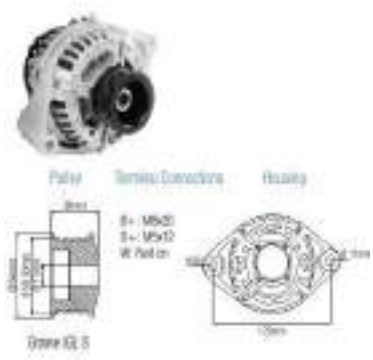

ALTERNADOR

Descripción: FORD CARGO C 1317 1517 1521 1717 1721 1722 1731 2422 2622 2626 2631 2831 3222 4031 4331 5031 712 815 915 ALTERNADOR 12V 90AMP KCB1 ZM 9010804 BOSCH 0124325109 FORD

ALT-9010804

Marca: ZM

ALTERNADOR

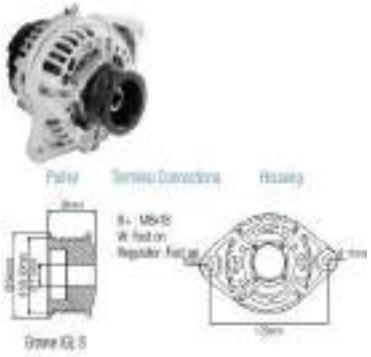

ALTERNADOR

Descripción: VOLWAGEN 13-180 13-190 15-180 15-190 15-210 17-210 17-220 17-310 23-210 26-220 26-260 26-310 31-260 31-310 17-220 24-220 26-220 ALTERNADOR 12V 90AMP KCB1 ZM 9010805 BOSCH 0124325107

ALT-9010805

Marca: ZM

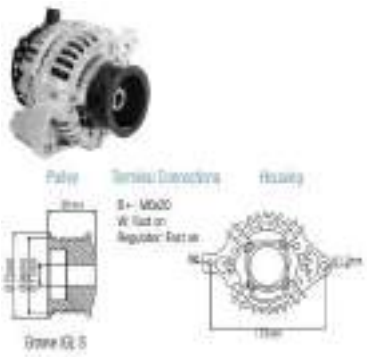

ALTERNADOR

Descripción: FORD F12000 F14000 F16000 F250 F350 F4000 ALTERNADOR 12V 90AMP KCB1 ZM 9010806 BOSCH 0124325064 FORD 1C3210300AA 1C3510300AB

ALT-9010806

Marca: ZM

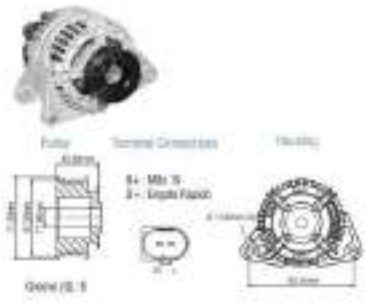

ALTERNADOR

Descripción: FIAT-IVECO VERTIS 130V18 / 90V16 RENAULT MASCOTT 110.35 / 110.50/ 110.55 / 110.60 / 130.35 / 130.55 / 130.65 / 140.35 / 140.55 /140.65 / 90.35ALTERNADOR 12V 90AMP ZM 90.108.12 CASE 2855975

ALT-9010812

Marca: ZM



ALTERNADOR

Descripción: FIAT DUCATO 140/160/3.0L / FIAT IVECO DAILY 35C14 35C15 35C17 35C18 40C14 40C15 40C17 40C18 ALTERNADOR 12V 110AMP ZM 90.108.13 FIAT-IVECO 50487183 BOSCH 0124325122 0986080060

ALT-9010813

Marca: ZM



ALTERNADOR

Descripción: FORD ESCORT ALTERNADOR 12V 70AMP KC ZM 9010903 BOSCH 0123310029 0123310053 0986038990 FORD 5030656 95AB10300DA 95AB10300DB

ALT-9010903

Marca: ZM

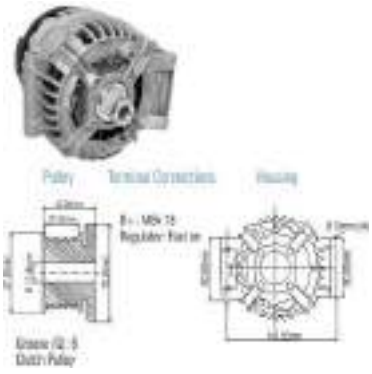

ALTERNADOR

Descripción: RENAULT CLIO ESPACE KANGOO LAGUNA MEGANE SCENIC ALTERNADOR 12V 100AMP KCB2 ZM 9013001 BOSCH 0124415013 0124415014 0124415038 0124415040 0124415041 WAI 73751N CARGO 112144

ALT-9013001

Marca: ZM



ALTERNADOR

Descripción: ALTERNADOR 12V 120AMP NCB1 ZM 9020201 BOSCH 0124515114 0986043900 MERCEDES BENZ 0131541502 A0131541502 WAI 12384N CARGO 112197 112425

ALT-9020201

Marca: ZM

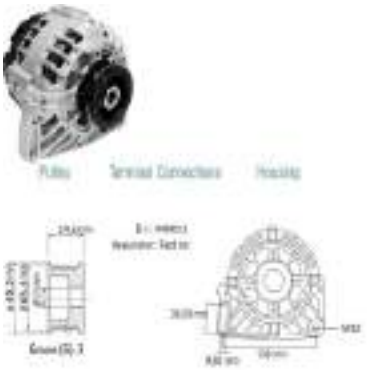

ALTERNADOR

Descripción: ALTERNADOR 12V 75AMP ZM 9020301 MITSUBISHI A1TA2293 NISSAN 2310000QA0 RENAULT 7711134752 8200060816 8200064344 8200065730 8200660045 VALEO 439429 SG7S012 SG7S070 WAI

ALT-9020301

Marca: ZM

ALTERNADOR

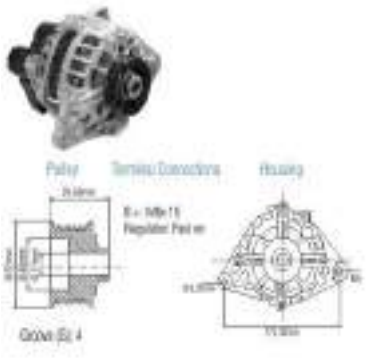

ALTERNADOR

Descripción: HYUNDAI ACCENT 1.3 / 1.4 / 1.5 / 1.6 ELANTRA 1.6 / 2.02 GETZ 1.3 / 1.4 MATRIX , RIO , TUCSON ,KIA CARENS CERATO SPORTAGE ALTERNADOR 12V 90AMP ZM 9020304 HYUNDAI 37300-22650 VALEO TG9S018

ALT-9020304

Marca: ZM

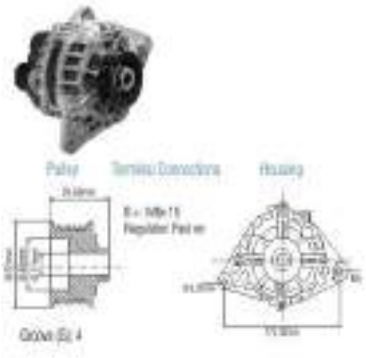

ALTERNADOR

Descripción: HYUNDAI ACCENT ELANTRA 2.0 2007-2009 TUCSON I30 , KIA SOUL SPECTRA 2.0 DESDE EL 2007, HYUNDAI I30 , CON ALTERNADOR VALEO 12V. 90AMP. POLEA 4PK , VALEO 2655635 , 37300-23650 ,

ALT-9020305

Marca: ZM

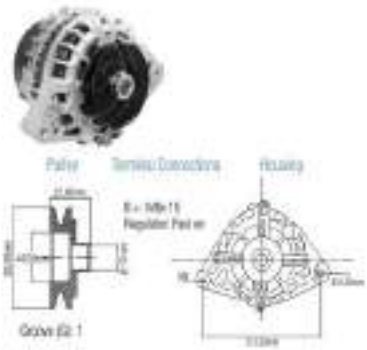

ALTERNADOR

Descripción: BOBCAT S150 S160 S175 S185 T180 T190 BOBCAT 6675292 6678205 661857 6690593 7008772 VALEO TA000A48401 TA000A48402 ALTERNADOR 12V 90AMP ZM 9020306 CARGO 113600 WAI 12390N

ALT-9020306

Marca: ZM

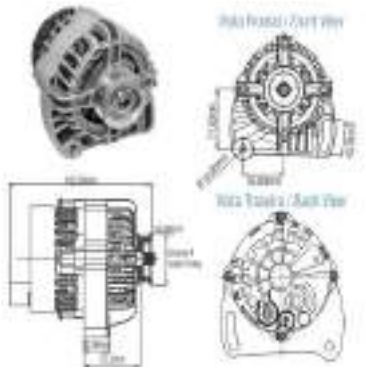

ALTERNADOR

Descripción: FIAT PALIO PUNTO SIENA UNO ALTERNADOR 12V 90A ZM 9020403 DENSO 51876424

ALT-9020403

Marca: ZM

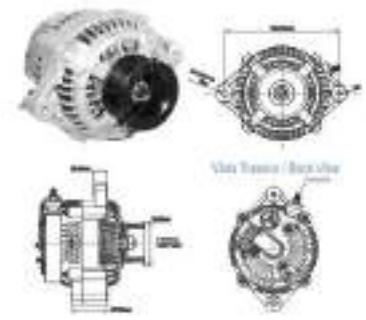

ALTERNADOR

Descripción: JOHN DEERE 4700, 4710, 6081, 7600, 7610, 7700, 7710, 7800, 7810, 8100, 8110, 8200, 8210, 8300, 8310, 8400, 8410, 9100, 9120, 9200, 9220, 9300, 9320, 9400, 9420, 9520T, CON ALTERNADOR DENSO12V., 140AMP, ZM

ALT-9020404

Marca: ZM



ALTERNADOR

Descripción: JOHN DEERE 4055, 4255, 4455, 4555, 4560, 4755, 4760, 4955, 4960, 4975, 8560, 8570, 8760, 8770, 8870, 8960, 8970, CON ALTERNADOR ALTERNADOR 12V., 120AMP, POLEA DOBLE, ZM 90.204.05, JOHN DEERE RE36246,

ALT-9020405

Marca: ZM

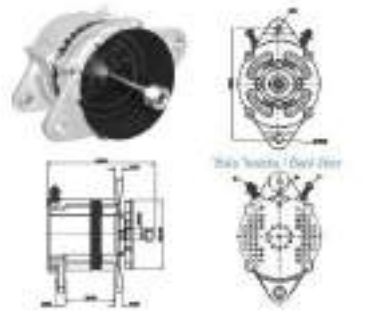

ALTERNADOR

Descripción: CATERPILLAR 12/120/130/14/140/16/215/219/225/227/229/231/235/245/330/350/375/508/5080/518/528/530/561/583/589/591/613/615/621/623/627/631/633/637/651/657/768/769/771/772/773/776/777/784/785/789/814/815

ALT-9020502

Marca: ZM

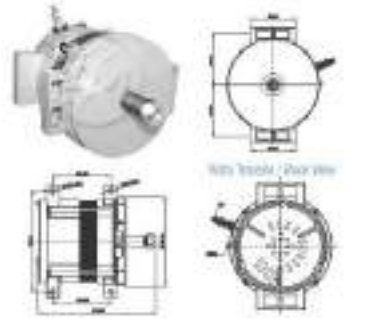

ALTERNADOR

Descripción: CATERPILLAR 773E 775F 924G 928G 930G 950H 962H 966H 972H 980H 990H D10T D11R D6R D7R D9R ALTERNADOR 24V 95AMP ZM 90.205.03 CATERPILLAR 226-7683 DENSO 101211-8400 101211-8401 101211-8460

ALT-9020503

Marca: ZM

ALTERNADOR

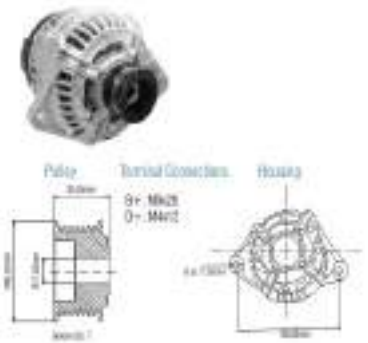

ALTERNADOR

Descripción: FIAT DUCATO ALTERNADOR 12V 150A ZM 9020601 BOSCH 0124525196 FIAT 504349901

ALT-9020601
Marca: ZM

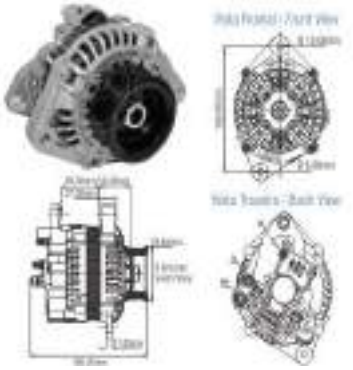

ALTERNADOR

Descripción: VOLVO VM21 VM24 VM310 VM17 ALTERNADOR 24V 60A A3TA ZM 9030001 MITSUBISHI A003TA8691 A3TA8691 VOLVO 20498749 20804899

ALT-9030001
Marca: ZM

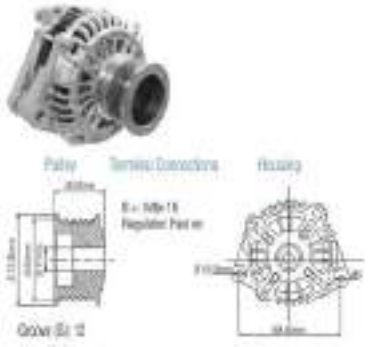

ALTERNADOR

Descripción: FIAT EURO CARGO , EURO STAR TECH TRAKKER STRALIS ALTERNADOR 24V 90A A4TA ZM 9030101 MITSUBISHI A004TA0592 A004TA8492 A4TA0592 A4TA8492 IVECO 504028095

ALT-9030101
Marca: ZM

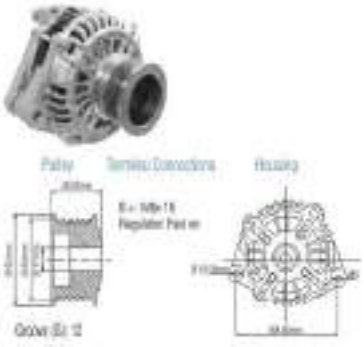

ALTERNADOR

Descripción: FIAT IVECO CURSOR EURO TECH TRAKKER STRALIS ALTERNADOR 24V 90A A4TA ZM 930102 IVECO 500331736 504065776 A004TA0591 A004TA8491 A4TA0591 A4TA8491

ALT-9030102
Marca: ZM

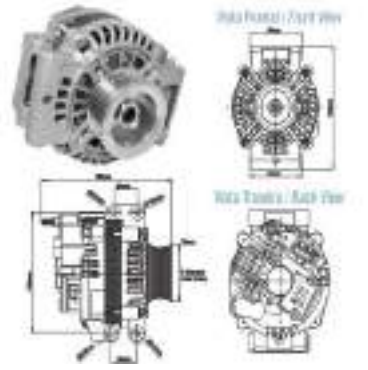

ALTERNADOR

Descripción: SCANIA G230 G340 G380 G400 G420 P230 P270 P280 P310 P340 P380 P400 P420 P480 P500 P560 P620 R230 R270 R310 R340 R360 R380 R400 R420 R440 R470 R480 R500 R560 R580 R620 T470 ALTERNADOR 24V

ALT-9030201
Marca: ZM

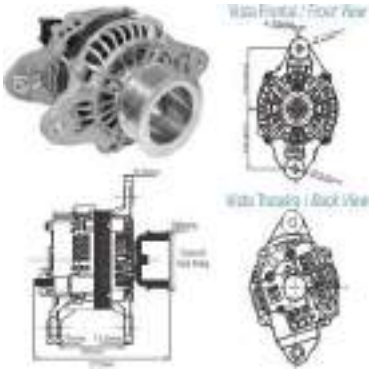

ALTERNADOR

Descripción: VOLVO B12M B12B FH12 ALTERNADOR 24V 100A A4TR ZM 9030202 MITSUBISHI A0004TR5393 A0004TR5393ZT A4TR5393 A4TR5393ZT VOLVO 20409240 21014752

ALT-9030203
Marca: ZM



ALTERNADOR

Descripción: CHEVROLET LUV MILENIUM 2.2 , CON ALTERNADOR BOSCH 12V 85AMP. , POLEA V , 9120060031 , 0120484038 B10189

ALT-9120060031
Marca: KONIGMANN



ALTERNADOR

Descripción: GM, CHEVROLET LUV 2.3, ISUZU, CON ALTERNADOR BOSCH 12V. 55AMP., 9120060035, 0120484041, ANCLAJE : 51MM, TENZOR : 180MM, B10190

ALT-9120060035
Marca: KONIGMANN

ALTERNADOR



ALTERNADOR

Descripción: ALTERNADOR 24V 120/140A SCANIA CHASIS Nº F113HL, MERCEDES BENZ BUS O 303 9.6, 11.0, 12.8, 15.9, 14.6, 11.4, 15.1 CON AIRE ACONDICIONADO CODIGO CARGO 111629 9120456048 91294560418

ALT-9120456048

Marca: KONIGMANN



ALTERNADOR

Descripción: HYUNDAI SUPER MIGHTY 5 TON. , CON ALTERNADOR MANDO 24V. 40AMP. C/DEPRESOR , POLEA DOBLE , 37300-93601 , AD240419 , 14601, ANCLAJE:80MM , TENZOR: 185MM

ALT-93601

Marca: WIL



ALTERNADOR

Descripción: KIA CREDOS, KIA CLARUS 1.8 , 2.0 , CON ALTERNADOR MANDO KOREA 12V. 80AMP. POLEA 4 PK. OK9B4-18-300 , OK9B1-18-300 ,11118, ANCLAJE:67MM, TENSOR: 177MM

ALT-9418300

Marca: WIL



ALTERNADOR

Descripción: DAEWOO NUBIRA 1.8/2.0 1999 , DAEWOO REZZO 1.8i/2.0i 2000 , DAEWOO LEGANZA 2.0/2.2 , CON ALTERNADOR DELCO KOREA 12V. 85AMP., (POLEA 6PK , 3 PIN) 113498 , 96341300 , 96252115 , 96206871 ,

ALT-113498

Marca: CARGO



ALTERNADOR

Descripción: DAEWOO LEGANZA 2.0/2.2,CON ALTERNADOR DELCO REMY KOREA 12V. 855AMP. POLEA 6PK , ALT-1447 , 96206871, 1-2401-01DR

ALT-1447

Marca: KONIGMANN



ALTERNADOR

Descripción: DAEWOO NUBIRA 1.8/2.0 , DAEWOO REZZO 1.8i/2.0i , CON ALTERNADOR DELCO REMY 12V. 85AMP. POLEA 6PK , 96206871 , 113498 , AL-8281

ALT-96206871

Marca: WIL



ALTERNADOR

Descripción: DAEWOO ESPERO 1.8 (C18LE) 1995>97 , ESPERO 2.0 (C20LE) 1995>97 , CON ALTERNADOR DELCO REMY KOREA 12V 85AMP. POLEA 5PK 96224432 , 35432 , 111708 , 053-019 , 1-2907-01DR, 8006N

ALT-96224432

Marca: KONIGMANN



ALTERNADOR

Descripción: DAEWOO NUBIRA 1.5 , 1.6 16V 1997 , CON ALTERNADOR DELCO REMY KOREA 12V. 85AMP. (3 PIN , POLEA 6PK) , 96258990 , 219202 , 113349

ALT-96258990

Marca: WIL

ALTERNADOR



ALTERNADOR

Descripción: CITROEN BERLINGO II C4 PICASSO C 5 PEUGEOT 207 , 3008 , 308 , 5008 , 508 , PARTNER II ALTERNADOR 12V 150AMP POLEA 6PK CL15 VALEO 2616938B FG15T072 214089974 9666997980

ALT-9666998080

Marca: KONIGMANN



ALTERNADOR

Descripción: CHEVROLET OPALA,C10/C20,CARAVAN,DIPLOMATA,BUICK,OLDSMOBILE,PONTIAC 4/6/8 CILINDROS,FIAT 147,ALTERNADOR DELCO REMY 10SI 12V. 60AMP. A0013 1105360 20-102-2 48983, D10285

ALT-A1003

Marca: KONIGMANN



ALTERNADOR

Descripción: VOLVO 24V. 100 AMP. CON ALTERNADOR MITSUBISHI , TRANSANTIAGO (W - L - 15 - S - DFM)

ALT-A004TA8191

Marca: KONIGMANN



ALTERNADOR

Descripción: DELCO 27SI 12V 100AMP

ALT-A0144

Marca: WAI



ALTERNADOR

Descripción: ALTERNADOR 27SI 12V 100A POLEA SIMPLE

ALT-A0169

Marca: WAI



ALTERNADOR

Descripción: CATERPILLAR CARGADOR 320B LL , 320B RB, 320C LL 3066 24V 50A ALTERNADOR MITSUBISHI A4TU3599 34368-03800 CAT 5I7982 KONIGMANN

ALT-A4TU3599

Marca: KONIGMANN



ALTERNADOR

Descripción: MITSUBISHI L200 DIESEL DESDE 2009 EN ADELANTE CON ALTERNADOR MITSUBISHI 12V 90AMP A5TG0491ZT

ALT-A5TG0491ZT

Marca: KONIGMANN



ALTERNADOR

Descripción: SSANGYONG ACTYON SPORT REXTON W 2.0 XDI ALTERNADOR 12V 160 AMP POLEA 6 PK ENCHUFE 2 PIN KONIGMANN OEM A6711540202

ALT-A6711540202

Marca: KONIGMANN

ALTERNADOR



ALTERNADOR

Descripción: VW AMAROK , TRANSPORTER 2.0L DIESEL ALTERNADOR 12V 140A CW POLEA 6PK KONIGMANN B10398

ALT-B10398

Marca: KONIGMANN



ALTERNADOR

Descripción: CITROEN C4 1.4 , 2.0 2004 , CITROEN C5 2.0 2001-2004 , PEUGEOT 307 2.0 , PEUGEOT 407 2.2 2004 , PEUGEOT 607 2.2 , PEUGEOT 807 2.0 , 2.2 2002 , CON ALTERNADOR MITSUBISHI 12V. 120AMP. POLEA 6PK , 23311N ,

ALT-CA1741IR

Marca: XINDA



ALTERNADOR

Descripción: FIAT BRAVO LANCIA 12V. 85AMP. POLEA 5PK., ALTERNADOR MARELLI DENSO , 1012101080 , CA1742IR , 113535, ANCLAJE : 155*51MM WAI 24017N

ALT-CA1742IR

Marca: KONIGMANN



ALTERNADOR

Descripción: ALTERNADOR 12V 150AMP CITROEN BERLINGO, C4,C5,C8, XSARA PICASSI, FIAT , PEUGEOT 307 CL12,CL15, 106,407,607,807,PARTNER REEEMPLAZA VALEO 0124525035 VALEO 439502

ALT-CA1850IR

Marca: XINDA

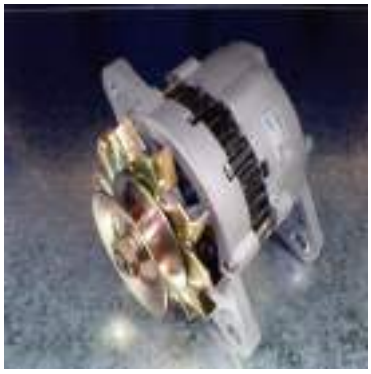

ALTERNADOR

Descripción: MITSUBISHI,USO INDRUSTRIAL, 24V 25AMP. SIN DEPRESOR, POLEA V DHP-2200 ANCLAJE:81MM , TENZOR 185MM

ALT-DHP2200

Marca: WIL



ALTERNADOR

Descripción: NISSAN ALTIMA V6 3.5 , MURANO V6 3.5 ALTERNADOR 12V 130 AMP POLEA 7PK A3TJ1791B 231001AA1B MITSUBISHI A003TJ1791, A003TJ1791A, A003TJ1791B, A003TJ1791ZC, NISSAN, INFINITI

ALT-EB71A

Marca: SK



ALTERNADOR

Descripción: HYUNDAI I10 I20 ALTERNADOR 12V 70AMP BOSCH F000BL0105 37300-02850

ALT-F000BL0105

Marca: BOSCH



ALTERNADOR

Descripción: ALTERNADOR BOSCH 12V , F000BL0625, MAHINDRA, ANCLAJE:83MM, TENSOR:165MM, POLEA 4PK, 2 PINES

ALT-F000BL0625

Marca: BOSCH

ALTERNADOR



ALTERNADOR

Descripción: MERCEDES BENZ SPRINTER 310D 312, 412D OM014LA FORD RANDER HS 2.5 , F1000 HS 2.5 , MAXION 2.8 , CHEVROLET S10 BLAZER DIESEL 2.5 MAXION ALTERNADOR K1 12V, 85A, 7PK, GM 93298497 MAXION

ALT-F000LD0112

Marca: KONIGMANN



ALTERNADOR

Descripción: ALTERNADOR BOSCH 12V, 23/65A , MAHINDRA PICK-UP 2.5 , ANCLAJE 81MM, TENZOR 168MM, ENCHUFE T

ALT-F002G10422

Marca: BOSCH



ALTERNADOR

Descripción: ALTERNADOR GAUSS BOSCH 24V, 80A, POLEA 8PK, M. BENZ 1318, 1618, 1728, 2423, 2428, 712C, 914C, 915, REGULADOR 5 PINES , 0124555044

ALT-GA10044

Marca: GAUSS



ALTERNADOR

Descripción: TRACTORES JOHN DEERE , NEW HOLLAND ALTERNADOR BOSCH 12V 135 AMP 0120468055 WAI 12162N 1-3005-00BO

ALT-GA10055

Marca: GAUSS



ALTERNADOR

Descripción: ALTERNADOR 12V 70A HAFEI TIPO FURGON, PICK-UP JFZ172 12V 70AMP

ALT-JFZ172

Marca: KONIGMANN



ALTERNADOR

Descripción: ALTERNADOR CHINO BYD 12V 75 AMP KONIGMANN JFZ1727 , 371QA-3701020, ANCLAJE: 35/40MM, TENSOR:157MM, POLEA 6PK

ALT-JFZ1727

Marca: KONIGMANN



ALTERNADOR

Descripción: ALTERNADOR 12V 70AMP, FURGONES CHINOS, WULING (GM DE SHANGHAI) WULING LIGHT 1.0/1.2/1.3, POLEA 4PK, REGULADOR 2 PINES, KONIGMANN JFZ1731, 23894903

ALT-JFZ1731

Marca: KONIGMANN



ALTERNADOR

Descripción: ALTERNADOR 12V 70A CHERY IQ AUTOS CHINOS OT10996, CHERY 121, ANCLAJE: 45MM, TENSOR: 147MM, POLEA 4PK

ALT-JFZ176B

Marca: KONIGMANN

ALTERNADOR



ALTERNADOR

Descripción: MODELOS HAFEI, ZOTIE HUNTER , BYD 12V 85A, BYD FLAYER, F3, F3R, F6, F3 GLI, GLXI, AÑO 2010, 2011, 2013, BYD F3R 1.5 GL, REGULADOR DE 4 PINES JFZ1825E 12V 85AMP, ANCLAJE: 68MM, TENSOR:

ALT-JFZ1825E

Marca: KONIGMANN



ALTERNADOR

Descripción: AUTO CHINO SMA C81 12V. 75AMP. 5 PK , GEELY 1.5 GS 2009 , (3 PIN S -IG -L) , JFZ183 , DELAEFU MR479Q-0901000

ALT-JFZ183

Marca: KONIGMANN



ALTERNADOR

Descripción: ALTERNADOR 12V , 90A VEHICULOS CHINOS, ANCLAJE: 78MM, TENZOR: 168MM, ENCHUFE MITSUBISHI 2 TERMINALES

ALT-JFZ1925

Marca: KONIGMANN



ALTERNADOR

Descripción: ALTERNADOR 12V 95A , PARA BYD, JFZ1935

ALT-JFZ1935

Marca: KONIGMANN



ALTERNADOR

Descripción: ALTERNADOR KONIGMANN, JFZ235D, CAMION JAC , FOTON, 24V 35A, 1210 0075, PRESTOLITE

ALT-JFZ235D

Marca: KONIGMANN



ALTERNADOR

Descripción: CAMION DONGFENG C SERIE ALTERNADOR 24V 70A OEM 3979372 JFZ2710F1 C3979372 KONIGMANN

ALT-JFZ2710F1

Marca: KONIGMANN



ALTERNADOR

Descripción: GREAT WALL DIESEL ALTERNADOR VEHICULOS CHINOS KONIGMANN 12V 80A, 37300-42Q00 ,ANCLAJE:80-83MM, TENZOR:170MM JFZB1100, JAC MODELO URBAN HFC 1042

ALT-JFZB1100

Marca: KONIGMANN



ALTERNADOR

Descripción: ALTERNADOR MINI BUS JINBEI DIESEL 12V 110A KONIGMANN S73R6839,

ALT-JFZB1990

Marca: KONIGMANN

ALTERNADOR



ALTERNADOR

Descripción: ALTERNADOR MINI BUS JINBEI DIESEL 12V 110A KONIGMANN S73R6839, CON DEPRESOR

ALT-JFZB1990A10-X
Marca: KONIGMANN



ALTERNADOR

Descripción: MITSUBISHI PAJERO 3.2 DIESEL DEL 2007-2014 ALTERNADOR 12V 120AMP 4 PINES SENALES (G S L FR) KONIGMANN KAL1008 OEM A3TG4679 1800A115 LRA2955 LRA02955 A2955

ALT-KAL1008
Marca: KONIGMANN



ALTERNADOR

Descripción: THERMO KING , CARRIER TRANSICOLD , LEECE-NEVILLE , INTERNATIONAL TRUCK ALTERNADOR 12V 65AMP CCW KONIGMANN LESTER 8618

ALT-KAL1009
Marca: KONIGMANN



ALTERNADOR

Descripción: DODGE CHARGER , DURANGO , JEEP GRAND CHEROKEE ALTERNADOR 12V 220A KONIGMANN KAL1016 210-0769

ALT-KAL1016
Marca: KONIGMANN



ALTERNADOR

Descripción: MITSUBISHI KATANA CRT 4X4 2.4 CON MOTOR 4N15 ALTERNADOR 12V 90AMP 4 PINES, KONIGMANN KAL1019 OEM 45TG3681ZT 1800A379

ALT-KAL1019
Marca: KONIGMANN



ALTERNADOR

Descripción: CHRYSLER JEEP CHEROKEE WRANGLER ALTERNADOR 12V 210AMP POLEA 6PK WAI 20392N-OS CHRYSLER 04801338AB, DENSO 104210-6080 , CARGO 115701, KONIGMANN KAL1024

ALT-KAL1024
Marca: KONIGMANN



ALTERNADOR

Descripción: FORD RANGER 3.2 DIESEL ALTERNADOR 12V 110A POLEA 7PK CW GIRO DERECHO , KONIGMANN KAL1025 BOSCH F000BL0639 F000BL0606

ALT-KAL1025
Marca: KONIGMANN



ALTERNADOR

Descripción: TOYOTA HIGHLANDER L4 2.7L 2010 > 2018 ALTERNADOR 12V 130 AMP POLEA 6PK OEM 104210-2360 104210-2361 104210-2362 LESTER 11407 27060-0V030 USA REGULADOR IN6301

ALT-KAL1026
Marca: KONIGMANN

ALTERNADOR



ALTERNADOR

Descripción: TOYOTA HILUX KUN 2.4 2.8L ALTERNADOR 12V 80AMP POLEA 7PK 1PIN REGULADOR KONIGMANN KAL1036 DENSO 104211-2120 27060-0L190 27060-0L260

ALT-KAL1036
Marca: KONIGMANN



ALTERNADOR

Descripción: HINO 500 ALTERNADOR 24V 60AMP - ANCLAJE 85MM 4 PIN OEM 27060-E0410 27060E0410 02011721150 KONIGMANN KAL1037

ALT-KAL1037
Marca: KONIGMANN



ALTERNADOR

Descripción: DODGE CHRYSLER ALTERNADOR 12V 145AMP CW POLEA 8 PK , KONIGMANN WAI 11378N CHRYSLER 04801311AD, 4801311AD, DENSO 421000-0510, 421000-05512

ALT-KAL1046
Marca: KONIGMANN



ALTERNADOR

Descripción: RENAULT FLUENCE GRAND SCENIC MASTER MEGANE ALTERNADOR 12V 185AMP POLEA 7PK KONIGMANN KAL1049 CARGO 114826 MITSUBISHI A003TX0481 A3TX0481

ALT-KAL1049
Marca: KONIGMANN



ALTERNADOR

Descripción: FIAT DOBLO FIORINO STRADA PALIO UNO SIENA IDEIA ALTERNADOR 12V 75AMP KONIGMANN KAL1051 OEM 518764263 MS101210-1610 / MS1012101610 ZM9020401

ALT-KAL1051
Marca: KONIGMANN



ALTERNADOR

Descripción: ALTERNADOR VALEO 12V, 100A, VEHICULOS MG, ANCLAJE:56MM, TENSOR:145MM, ENCHUFE DE 3 PINES OVALADO, POLEA FIJA 6PK, MG SG105053

ALT-KAL1053
Marca: KONIGMANN



ALTERNADOR

Descripción: CHEVROLET SAIL 1.4 ALTERNADOR 12V 85AMP KONIGMANN KAL1054 OEM 9070278 JFZ1943

ALT-KAL1054
Marca: KONIGMANN



ALTERNADOR

Descripción: CHEVROLET SAIL N300 ALTERNADOR 12V 70AMP POLEA 4PK KONIGMANN KAL1055 OEM 24538278 9052459

ALT-KAL1055
Marca: KONIGMANN

ALTERNADOR



ALTERNADOR

Descripción: ALTERNADOR 12V, 90A, NISSAN TIIDA 1.6, NISSAN MARCH, 23100-EE51A

ALT-KAL1056

Marca: KONIGMANN



ALTERNADOR

Descripción: ALTERNADOR 24V, 120A, ANCLAJE:81MM, TENSOR:165MM, POLEA FIJA 8PK, ENCHUFE OVALADO DE 5 PINES, PRESTOLITE PARA CUMMINS AVI147J3001 KONIGMANN

ALT-KAL1057

Marca: KONIGMANN



ALTERNADOR

Descripción: ALTERNADOR DENSO 12V, ALTERNADOR DENSO 12V 100A HYUNDAI ACCENT 1.5CRDI AND-06, UD02335A,AEK2265,114201,CAL40201,DRA0117,1002132940, 1002132980,3730027502,3730027503,LRA03715,23265N,

ALT-KAL1058

Marca: KONIGMANN



ALTERNADOR

Descripción: GWM WINGLE3 CAMIONETA CHINA ALTERNADOR 12V 90A CW POLEA PK KONIGMANN KAL1059

ALT-KAL1059

Marca: KONIGMANN



ALTERNADOR

Descripción: CAMION JAC 4DA1 - JMC ALTERNADOR 12V 110AMP KONIGMANN KAL1064 OEM JFZB1110-4300 3701170FA160

ALT-KAL1064

Marca: KONIGMANN



ALTERNADOR

Descripción: TOYOTA YARIS 1.5 - VIOS ALTERNADOR 12V 80AMP POLEA 4PK KONIGMANN KAL1067

ALT-KAL1067

Marca: KONIGMANN



ALTERNADOR

Descripción: HINO ENGINES J05C KOBELCO EXCAVATOR SK350 SK350-8 ALTERNADOR 24V 60AMP HINO 270402500 27040-2500 27040-2500A 27040-2500B 270402500A 270402500B KOBELCO: VHS27040-2500

ALT-KAL1339

Marca: KONIGMANN



ALTERNADOR

Descripción: EQUIPAMIENTOS FORKLANE,HYUNDAI,CON ALTERNADOR 24V 40AMP. DOBLE POLEA, SIN DEPRESOR LH-1800 ANCLAJE: 81MM , TENZOR: 185MM

ALT-LH1800

Marca: WIL

ALTERNADOR



ALTERNADOR

Descripción: HYUNDAI SANTA FE , TUCSON , KIA CARENS CERATO MAGENTIS SPORTAGE ALTERNADOR 12V 120A KONIGMANN OT10146 HYUNDAI 37300-27010 37300-27011 37300-27012 37300-27013 37300-27030

ALT-OT10146

Marca: KONIGMANN



ALTERNADOR

Descripción: ALTERNADOR CAMION CHINO 24V 55AMP SIN DEPRESOR REGULADOR 4 PINES KONIGMANN OT10671

ALT-OT10671

Marca: KONIGMANN



ALTERNADOR

Descripción: SCANIA BUS DL06 K440 ALTERNADOR 150A 24V , REGULADOR 5 PIN SEÑALES (W - L -15 - S DFM)POLEA 10PK , KONIGMANN OT10674 MITSUBISHI A009TU6499 A9TU6499 SCANIA 1794114, 1794784, 573012 SC0573012

ALT-OT10674

Marca: KONIGMANN



ALTERNADOR

Descripción: ALTERNADOR NIKKO, ANCLAJE: 100MM, TENSOR: 174MM, ENCHUFE DE 2 PINES EN T, POLEA DOBLE 24V

ALT-OT10774

Marca: KONIGMANN



ALTERNADOR

Descripción: ALTERNADOR 12V 80A DMAX, ISUZU , DMAX 3.0D 104210-9031 OT558

ALT-OT558

Marca: KONIGMANN



ALTERNADOR

Descripción: NISSAN BLUEBIRD 160B/160J/160SSS/180B 1976>1979,NISSAN CHERRY 1.0/1.2/ 1.4,LAUREL 180/200,PICK-UP 720 1.5/1.6/1.8,STANZA 1.6/1.8,SUNNY 120Y, 140Y,SUNNY 1.2,CON

ALT-P0103

Marca: SK



ALTERNADOR

Descripción: ALTERNADOR 24V, 100A, POLEA DOBLE, ANCLAJE: 81MM , TENSOR: 152MM, ENCHUFE PEQUEÑO DE 1 PIN

ALT-PR10494

Marca: KONIGMANN

QUIROZ Y CIA LIMITADA

Soluciones para su Automovil

AMARRA PLASTICA



AMARRA PLASTICA

Descripción: KIT AMARRAS PLASTICAS COLOR SURTIDO 1000 UNIDADES, CONTENIDO: AMARRAS PLASTICAS DE 100MM BLANCAS X 200U, ROJAS X 100U , AMARILLAS X 100U, NEGRAS 100U, VERDES X100U , AMARRAS PLASTICAS

BP-1000

Marca: KSS



AMARRA PLASTICA

Descripción: KIT AMARRAS PLASTICAS COLOR SURTIDO 1001 UNIDADES, CONTENIDO: AMARRAS PLASTICAS 100MM BLANCAS X 100U, ROJAS 100MM X 50U, AMARILLAS 100MM X 50U, AZULES 100MM X 50U, AMARRAS PLASTICAS

BP-1001

Marca: KSS



AMARRA PLASTICA

Descripción: KIT DE AMARRAS PLASTICAS COLOR SURTIDO 1200 UNIDADES, CONTENIDO: AMARRAS PLASTICAS 100MM BLANCAS X 200U, NEGRAS 100MM X 200U, ROJAS 100MM X 100U, AMARILLAS 100MM X 100U, VERDES 100MM X 100U,

BP-1200

Marca: KSS



AMARRA PLASTICA

Descripción: KIT AMARRAS PLASTICAS COLOR SURTIDO 650 UNIDADES, CONTENIDO: AMARRA PLASTICA 100MM BLANCA X 100U, ROJAS 100MM X 50U, AMARILLAS 100MM X 50U, AZULES 100MM X 50U, VERDES 100MM X 50U,

BP-650

Marca: KSS



AMARRA PLASTICA

Descripción: KIT DE AMARRAS PLASTICAS COLOR SURTIDO 850 UNIDADES, CONTENIDO: AMARRA PLASTICA 100MM BLANCA X 100U, ROJAS 100MM X 100U, AMARILLAS 100MM X 100U, AZULES 100MM X 100U, VERDES 100MM X 100U,

BP-850

Marca: KSS



AMARRA PLASTICA

Descripción: KIT AMARRAS PLASTICAS COLOR SURTIDO 650 UNIDADES, CONTENIDO: AMARRA PLASTICA 100MM BLANCA X 100U, ROJAS 100MM X 100U, AMARILLAS 100MM X 100U, AZULES 100MM X 100U, VERDES 100MM X 100U,

BPS-650

Marca: KSS



AMARRA PLASTICA

Descripción: KIT AMARRAS PLASTICAS COLOR SURTIDO 300 UNIDADES, CONTENIDO: AMARRAS PLASTICAS 100MM BLANCAS X 100U, ROJAS 100MM X 25U, AMARILLAS 100MM X 25U, AZULES 100MM X 25U, VERDES 100MM X 25U,

CP-300

Marca: KSS



AMARRA PLASTICA

Descripción: KIT AMARRAS PLASTICAS COLOR SURTIDO 400 UNIDADES, CONTENIDO: AMARRAS PLASTICAS 100MM ROJAS X 100U, AZULES 100MM X 100U, VERDES 100MM, X 100U, AMARRAS PLASTICAS 200MM BLANCAS X 100U

CP-400

Marca: KSS

AMARRA PLASTICA



AMARRA PLASTICA

Descripción: KIT AMARRAS PLASTICAS COLOR SURTIDO 1000 UNIDADES, CONTENIDO: AMARRA PLASTICA 100MM ROJA X 100U, AZUL 100MM X 100U, BLANCAS 100MM X 100U, NEGRAS 100MM X 100U, VERDES 100MM X 100U,

CPH-1000

Marca: KSS



AMARRA PLASTICA

Descripción: KIT SURTIDO AMARRAS PLASTICAS 75 UNIDADES BLANCAS, CONTENIDO : 94MM X 25U, 120MM X 25U, 190MM X 25U

DB-75

Marca: KSS



AMARRA PLASTICA

Descripción: KIT SURTIDO AMARRAS PLASTICAS COLORES 75 UNIDADES. CONTENIDO: BLANCAS 94MM X 25U, ROJAS 120MM X 25U, AMARILLAS 190MM X 25U

DB-75C

Marca: KSS



AMARRA PLASTICA

Descripción: MALETA SURTIDA AMARRA PLASTICA 400 UNIDADES, CONTENIDO: AMARRA PLASTICA ROSADA 100MM X 50U, NARANJA 100MM X 50U, VERDE 100MM X 50U, AMARILLA 100MM X 50U, AMARRA PLASTICA ROSADA

EP-400

Marca: KSS



AMARRA PLASTICA

Descripción: MALETA SURTIDA AMARRA PLASTICA 510 UNIDADES, CONTENIDO: AMARRA PLASTICA ROJA 100MM X 50, AZUL 100MM X 50U, AMARILLA 100MM X 50U, VERDE 100MM X 50U, AMARRA PLASTICA BLANCA 200MM X

EP-510

Marca: KSS



AMARRA PLASTICA

Descripción: BOLSA 100 UNIDADES AMARRA PLASTICA BLANCA ,140MM*2.5MM

KSS-3000

Marca: KONIGMANN



AMARRA PLASTICA

Descripción: BOLSA 100 UNIDADES AMARRA PLASTICA NEGRA ,140MM*2.5MM

KSS-3001

Marca: KONIGMANN



AMARRA PLASTICA

Descripción: BOLSA 100 UNIDADES AMARRA PLASTICA NEGRA ,200MM*2.5MM

KSS-3004

Marca: KONIGMANN

AMARRA PLASTICA



AMARRA PLASTICA

Descripción: BOLSA 100 UNIDADES AMARRA PLASTICA BLANCA ,265MM*3.6MM

KSS-3005

Marca: KONIGMANN



AMARRA PLASTICA

Descripción: BOLSA 100 UNIDADES AMARRA PLASTICA NEGRA ,265MM*3.6MM

KSS-3006

Marca: KONIGMANN



AMARRA PLASTICA

Descripción: BOLSA 100 UNIDADES AMARRA PLASTICA BLANCA ,280MM*4.8MM

KSS-3007

Marca: KONIGMANN



AMARRA PLASTICA

Descripción: BOLSA 100 UNIDADES AMARRA PLASTICA BLANCA ,310MM*4.8MM

KSS-3009

Marca: KONIGMANN



AMARRA PLASTICA

Descripción: BOLSA 100 UNIDADES AMARRA PLASTICA BLANCA ,330MM*3.6MM

KSS-3011

Marca: KONIGMANN



AMARRA PLASTICA

Descripción: BOLSA 100 UNIDADES AMARRA PLASTICA NEGRA ,330MM*3.6MM

KSS-3012

Marca: KONIGMANN



AMARRA PLASTICA

Descripción: BOLSA 100 UNIDADES AMARRA PLASTICA BLANCA ,368MM*4.8MM

KSS-3013

Marca: KONIGMANN



AMARRA PLASTICA

Descripción: BOLSA 100 UNIDADES AMARRA PLASTICA NEGRA ,368MM*4.8MM

KSS-3014

Marca: KONIGMANN

AMARRA PLASTICA



AMARRA PLASTICA

Descripción: BOLSA 100 UNIDADES AMARRA PLASTICA NEGRA ,368MM*3.6MM

KSS-3015
Marca: KONIGMANN



AMARRA PLASTICA

Descripción: BOLSA 100 UNIDADES AMARRA PLASTICA BLANCA ,400MM*2.5MM

KSS-3016
Marca: KONIGMANN



AMARRA PLASTICA

Descripción: BOLSA 100 UNIDADES AMARRA PLASTICA BLANCA ,432MM*4.8MM

KSS-3018
Marca: KONIGMANN



AMARRA PLASTICA

Descripción: BOLSA 100 UNIDADES AMARRA PLASTICA NEGRA ,432MM*4.8MM

KSS-3019
Marca: KONIGMANN



AMARRA PLASTICA

Descripción: BOLSA 100 UNIDADES AMARRA PLASTICA BLANCA ,500MM*4.8MM

KSS-3020
Marca: KONIGMANN



AMARRA PLASTICA

Descripción: BOLSA 100 UNIDADES AMARRA PLASTICA NEGRA ,500MM*4.8MM

KSS-3021
Marca: KONIGMANN



AMARRA PLASTICA

Descripción: BOLSA 100 UNIDADES AMARRA PLASTICA BLANCA ,610MM*9.0MM

KSS-3022
Marca: KONIGMANN



AMARRA PLASTICA

Descripción: BOLSA 100 UNIDADES AMARRA PLASTICA NEGRA ,610MM*9.0MM

KSS-3023
Marca: KONIGMANN

AMARRA PLASTICA



AMARRA PLASTICA

Descripción: FRASCO SURTIDO AMARRAS PLASTICAS 500 UNIDADES, CONTENIDO: AMARRA BLANCA 100MM X 100U, ROJAS 100MM X 25U, AZULES 100MM X 25U, AMARILLAS 100MM X 25U, NEGRAS 100MM X 25U,

QP-500

Marca: KSS



AMARRA PLASTICA

Descripción: KIT SURTIDO AMARRAS PLASTICAS BOLSA 75 UNIDADES BLANCAS, CONTENIDO : 100MM X 25U, 140MM X 25U, 200MM X 25U

VP-75-3C

Marca: KSS

QUIROZ Y CIA LIMITADA

Soluciones para su Automovil

AMORTIGUADORES



AMORTIGUADORES

Descripción: OEM 55310-1E000 AMORTIGUADOR TRASERO HYUNDAI/KIA ACCENT 06-11/RIO JB 05-10

AMO-0002
Marca: HYUKI



AMORTIGUADORES

Descripción: OEM 54660-1R000 AMORTIGUADOR DELANTERO RH HYUNDAI/KIA ACCENT RB 12->/ RIO 3-4 12-17 MARCA TEKS

AMO-0003
Marca: KOREA



AMORTIGUADORES

Descripción: OEM 54650-1R000 AMORTIGUADOR DELANTERO LH HYUNDA/KIA ACCENT RB 12->/RIO 3-4 12-17 MARCA TEKS

AMO-0008
Marca: KOREA



AMORTIGUADORES

Descripción: OEM 55311-2H000 AMORTIGUADOR TRASERO HYUNDAI/KIA ELANTRA 06-11/CARENS 2.0 07-11 MARCA TEKS

AMO-0012
Marca: KOREA



AMORTIGUADORES

Descripción: OEM KKY01-28-700 AMOIRTIGUADOR TRASERO LH/RH KIA POP TODOS/AVELLA TODOS

AMO-0018
Marca: HYUKI



AMORTIGUADORES

Descripción: OEM 54650-2H000 AMORTIGUADOR DEL LH HYUNDAI ELANTRA 07-10

AMO-0022
Marca: KOREA



AMORTIGUADORES

Descripción: OEM 54651-1M000 AMORTIGUADOR DEL LH KIA CERATO 09-12

AMO-0023
Marca: KOREA



AMORTIGUADORES

Descripción: OEM 54660-2H000 AMORTIGUADOR DEL RH HYUNDAI ELANTRA 07-10

AMO-0024
Marca: KOREA

AMORTIGUADORES



AMORTIGUADORES

Descripción: OEM 54661-D3000 AMORTIGUADOR DELANTERO DERECHO HYUNDAI TUCSON 2.0 17->

AMO-0026
Marca: MOBIS



AMORTIGUADORES

Descripción: OEM 54651-D3000 AMORTIGUADOR DELANTERO IZQUIERDO HYUNDAI TUCSON 2.0 17->

AMO-0027
Marca: MOBIS



AMORTIGUADORES

Descripción: OEM 55300-3X100 AMORTIGUADOR TRASERO LH/RH HYUNDAI ELANTRA 12->

AMO-0028
Marca: KOREA



AMORTIGUADORES

Descripción: OEM OK43A-34-700 AMORTIGUADOR DELANTERO LH/RH KIA FRONTIER 3.0

AMO-0038
Marca: KOREA



AMORTIGUADORES

Descripción: OEM 55300-4F000 AMORTIGUADOR TRASERO LH/RH HYUNDAI PORTER 05->

AMO-0039
Marca: KOREA



AMORTIGUADORES

Descripción: OEM 55300-44502 AMORTIGUADOR TRASERO LH/RH HYUNDAI PORTER 1.25 TONELADAS

AMO-0040
Marca: KOREA



AMORTIGUADORES

Descripción: OEM 55300-4B000 AMORTIGUADOR TRASERO LH/RH HYUNDAI PORTER AU

AMO-0041
Marca: KOREA



AMORTIGUADORES

Descripción: OEM 55300-4B500 AMORTIGUADOR TRASERO LH/RH HYUNDAI SUPER PORTER

AMO-0042
Marca: KOREA

AMORTIGUADORES



AMORTIGUADORES
Descripción: OEM 81770-A000 AMORTIGUADOR PORTALON LH HYUNDAI CRETA 17-> INDIA

AMO-0043
Marca: MOBIS



AMORTIGUADORES
Descripción: OEM 81770-4N000 AMORTIGUADOR PORTALON LH EON 13-> INDIA

AMO-0044
Marca: MOBIS



AMORTIGUADORES
Descripción: OEM 81770-0X001 AMORTIGUADOR PORTALON LH HYUNDAI GRAND I10 11-14 INDIA

AMO-0045
Marca: MOBIS



AMORTIGUADORES
Descripción: OEM 81780-A0000 AMORTIGUADOR PORTALON RH HYUNDAI CRETA 17-> INDIA

AMO-0046
Marca: MOBIS



AMORTIGUADORES
Descripción: OEM 81780-4N000 AMORTIGUADOR PORTALON RH EON 13-> INDIA

AMO-0047
Marca: MOBIS



AMORTIGUADORES
Descripción: OEM 55300-4N000 AMORTIGUADOR TRASERO LH/RH HYUNDAI EON 13-> INDIA

AMO-0048
Marca: MOBIS



AMORTIGUADORES
Descripción: OEM 54650-FD100 AMORTIGUADOR DELANTERO LH KIA RIO 1.3/1.5 03-05

AMO-0051
Marca: HYUKI



AMORTIGUADORES
Descripción: OEM 54660-FD100 AMORTIGUADOR DELANTERO RH KIA RIO 1.3/1.5 03-05

AMO-0052
Marca: HYUKI

AMORTIGUADORES



AMORTIGUADORES

Descripción: OEM 55310-M2100 AMORTIGUADOR TRASERO HYUNDAI SANTAMO MARCA TEKS

AMO-0053
Marca: KOREA



AMORTIGUADORES

Descripción: OEM 54651-22102 AMORTIGUADOR DELANTERO LH HYUNDAI ACCENT 94-99

AMO-0060
Marca: HYUKI



AMORTIGUADORES

Descripción: OEM 54661-22102 AMORTIGUADOR DELANTERO RH HYUNDAI ACCENT 94-99

AMO-0061
Marca: HYUKI



AMORTIGUADORES

Descripción: OEM 55310-07100 AMORTIGUADOR TRASERO HYUNDAI/KIA MORNING 04-16/I10 08-10

AMO-0071
Marca: HYUKI



AMORTIGUADORES

Descripción: OEM 54650-25100 AMORTIGUADOR DELANTERO LH HYUNDAI ACCENT PRIME 00-05

AMO-0072
Marca: HYUKI



AMORTIGUADORES

Descripción: OEM 54660-25100 AMORTIGUADOR DELANTERO RH HYUNDAI ACCENT PRIME 00-05

AMO-0073
Marca: HYUKI



AMORTIGUADORES

Descripción: OEM 54651-2D100 AMORTIGUADOR DELANTERO LH HYUNDAI ELANTRA 00-06

AMO-0074
Marca: HYUKI



AMORTIGUADORES

Descripción: OEM 54650-1C300 AMORTIGUADOR DELANTERO LH HYUNDAI GETZ 03-10

AMO-0075
Marca: HYUKI

AMORTIGUADORES



AMORTIGUADORES
Descripción: OEM 54660-1C300 AMORTIGUADOR DELANTERO RH HYUNDAI GETZ 03-10

AMO-0076
Marca: HYUKI



AMORTIGUADORES
Descripción: OEM 54661-2D100 AMORTIGUADOR DELANTERO RH HYUNDAI ELANTRA 00-06

AMO-0087
Marca: HYUKI



AMORTIGUADORES
Descripción: OEM 55351-22102 AMORTIGUADOR TRASERO LH HYUNDAI ACCENT 98-99

AMO-0092
Marca: HYUKI



AMORTIGUADORES
Descripción: OEM 55361-22102 AMORTIGUADOR TRASERO RH HYUNDAI ACCENT 98-99

AMO-0093
Marca: HYUKI



AMORTIGUADORES
Descripción: OEM 55310-FD050 AMORTIGUADOR TRASERO LH/RH KIA RIO 03-05

AMO-0094
Marca: HYUKI



AMORTIGUADORES
Descripción: OEM 55310-2W300 AMORTIGUADOR TRASERO LH/RH HYUNDAI SANTA FE 13-18

AMO-0096
Marca: KOREA



AMORTIGUADORES
Descripción: OEM 54650-1E000 AMORTIGUADOR DELANTERO LH HYUNDAI/KIA ACCENT 06-11/RIO JB 05-11

AMO-0097
Marca: MOBIS



AMORTIGUADORES
Descripción: OEM 54660-1E000 AMORTIGUADOR DELANTERO RH HYUNDAI ACCENT 06-11/RIO JB 05-11

AMO-0098
Marca: MOBIS

AMORTIGUADORES



AMORTIGUADORES

Descripción: OEM 54650-0X000 AMORTIGUADOR DELANTERO LH HYUNDAI I10 10-> INDIA

AMO-0099
Marca: MOBIS



AMORTIGUADORES

Descripción: OEM 54650-4N000 AMORTIGUADOR DELANTERO LH HYUNDAI EON 13-17 INDIA

AMO-0100
Marca: MOBIS



AMORTIGUADORES

Descripción: OEM 54660-0X000 AMORTIGUADOR DELANTERO RH HYUNDAI I10 10-> INDIA

AMO-0101
Marca: MOBIS



AMORTIGUADORES

Descripción: OEM 55300-0X000 AMORTIGUADOR TRASERO HYUNDAI LH/RH I10 10-> INDIA

AMO-0102
Marca: MOBIS



AMORTIGUADORES

Descripción: OEM 55310-B4060 AMORTIGUADOR TRASERO LH/RH HYUNDAI GRAND I10 14-> INDIA

AMO-0103
Marca: MOBIS



AMORTIGUADORES

Descripción: OEM 54650-4N050 AMORTIGUADOR DELANTERO LH/RH HYUNDAI EON 13-> INDIA

AMO-0104
Marca: MOBIS



AMORTIGUADORES

Descripción: OEM 54651-A0100 AMORTIGUADOR DELANTERO LH HYUNDAI CRETA INDIA

AMO-0105
Marca: MOBIS



AMORTIGUADORES

Descripción: OEM 54661-A0100 AMORTIGUADOR DELANTERO RH HYUNDAI CRETA INDIA

AMO-0106
Marca: MOBIS

AMORTIGUADORES



AMORTIGUADORES

Descripción: OEM 81780-4H020 AMORTIGUADOR PORTALON RH HYUNDAI H1 08->

AMO-0400

Marca: MOBIS



AMORTIGUADORES

Descripción: OEM 81770-4H020 AMORTIGUADOR PORTALON LH HYUNDAI H1 08->

AMO-0401

Marca: MOBIS



AMORTIGUADORES

Descripción: OEM 81790-4A140 AMORTIGUADOR PORTALON LH HYUNDAI H1 05-07

AMO-0402

Marca: KOREA



AMORTIGUADORES

Descripción: OEM 81780-4A140 AMORTIGUADOR PORTALON RH HYUNDAI H1 05-07

AMO-0403

Marca: KOREA



AMORTIGUADORES

Descripción: OEM 55310-1R000 AMORTIGUADOR TRASERO LH/RH HYUNDAI /KIA ACCENT RB 11->/CERATO 10->/RIO 3/4/5 12->

AMO-0405

Marca: MOBIS



AMORTIGUADORES

Descripción: OEM 55310-4A500 AMORTIGUADOR TRASERO LH/RH HYUNDAI H1 05-07 OJO/OJO

AMO-0406

Marca: HYUKI



AMORTIGUADORES

Descripción: OEM 55310-H1150 AMORTIGUADOR TRASERO LH/RH HYUNDAI TERRACAN

AMO-0407

Marca: HYUKI



AMORTIGUADORES

Descripción: OEM 62610-0Z010 SUSPENSION TRASERA HYUNDAI/KIA

SUS-01A

Marca: MOBIS

QUIROZ Y CIA LIMITADA

Soluciones para su Automovil

AMPOLLETA



AMPOLLETA

Descripción: AMPOLLETA 12V, 5W, COLA DE PEZ, BASE DE VIDRIO, PHILIPS : 12961, CAJA DE 10 UNIDADES

2825

Marca: OSRAM



AMPOLLETA

Descripción: AMPOLLETA OSRAM 12V. 5W, PATA PAREJA, REFERENCIA 838427

5007

Marca: OSRAM



AMPOLLETA

Descripción: AMPOLLETA OSRAM 12V. 10W, PATA PAREJA, REFERENCIA 838212

5008

Marca: OSRAM



AMPOLLETA

Descripción: AMPOLLETA H3 12V. 55W, PK22S , 64151, PHILIPS : 12336, GL-05

64151

Marca: OSRAM



AMPOLLETA

Descripción: AMPOLLETA 12V. 5W, TIPO FUSIBLE, 11 X 35MM, REFERENCIA 838397

6418

Marca: OSRAM



AMPOLLETA

Descripción: AMPOLLETA H4 12V. 60/55W. P43T, 64193, HECHO EN ALEMANIA, PHILIPS : 12342, GL-11

64193

Marca: OSRAM



AMPOLLETA

Descripción: AMPOLLETA H4 24V. 75/70W, P43T, 64196, PHILIPS : 13342, GL-46, HECHO EN ALEMANIA

64196

Marca: OSRAM



AMPOLLETA

Descripción: AMPOLLETA H7 12V. 55W, PX26D, W3 X 16D, 64210, GL-19, PHILIPS : 12972, HECHO EN ALEMANIA

64210

Marca: OSRAM

AMPOLLETA



AMPOLLETA

Descripción: AMPOLLETA P21W 12V. 21W. BA15S, TIPO GLOBO, PATAS PAREJAS, 7506, GL-1141, PHILIPS : 12498

7506

Marca: OSRAM



AMPOLLETA

Descripción: AMPOLLETA OSRAM 24V. 21W, TIPO GLOBO, 1 CONTACTO, PATAS PAREJAS, 7511, PHILIPS : 13498, GL-1141B,

7511

Marca: OSRAM



AMPOLLETA

Descripción: AMPOLLETA HALOGENA H1 12V. 55W, CBI DUO BOX COOL BLUE INTENSE, OSRAM HECHA EN ALEMANIA, 64150CBI, GL-02, PHILIPS : 12258BV

AMP-64150CBI

Marca: OSRAM



AMPOLLETA

Descripción: AMPOLLETA HALOGENA H4 12V 60/55W CBI 4200 KELVIN, COOL BLUE INTENSE DUO BOX OSRAM, HECHA EN ALEMANIA, 64193-CBI, GL-12, PHILIPS : 12342BV

AMP-64193CBI

Marca: OSRAM



AMPOLLETA

Descripción: AMPOLLETA H16 12V 19W OSRAM 64219L

AMP-64219L

Marca: OSRAM



AMPOLLETA

Descripción: AMPOLLETA HALOGENA 12V. 60W HB3, DUO BOX COOL BLUE INTENSE, OSRAM HECHO EN ALEMANIA, 9005CBI, GL-32, 9005BV

AMP-9005CBI

Marca: OSRAM



AMPOLLETA

Descripción: AMPOLLETA HALOGENA OSRAM 12V. 51W, HB4, DUO BOX COOL BLUE INTENSE, HECHO EN ALEMANIA, 9006CBI, GL-36, PHILIPS : 9006BV

AMP-9006CBI

Marca: OSRAM



AMPOLLETA

Descripción: AMPOLLETA 9012 HIR2 12V 55W PX22D OSRAM 9012

AMP-9012

Marca: OSRAM

AMPOLLETA



AMPOLLETA

Descripción: AMPOLLETA H15 12V 15/55W PGJ23T-1 OSRAM 64176

AMP-94176
Marca: OSRAM



AMPOLLETA

Descripción: AMPOLLETA DE XENON OEM 35W 3200 LM EQUIPO ORIGINAL OSRAM 66140 XENARC ORIGINAL D1S HID

AMP-D1S
Marca: OSRAM



AMPOLLETA

Descripción: AMPOLLETA XENON D2R 35W P32D-3 OSRAM 66250

AMP-D2R
Marca: OSRAM



AMPOLLETA

Descripción: AMPOLLETA XENON D2S 35W P32D-2 66240 OSRAM

AMP-D2S
Marca: OSRAM



AMPOLLETA

Descripción: AMPOLLETA XENON 35W D3S XENARC OSRAM 66340

AMP-D3S
Marca: OSRAM



AMPOLLETA

Descripción: AMPOLLETA 12V GAUSS 1 CONTACTO , 2W , PATA PAREJA

GL-0053
Marca: GAUSS



AMPOLLETA

Descripción: AMPOLLETA GAUSS 24V, 2W ,1 CONTACTO, PATAS PAREJAS, PHILIPS:13913

GL-0053A
Marca: GAUSS



AMPOLLETA

Descripción: AMPOLLETA 12V 35/35W, H025W SUPER WHITE

GL-63
Marca: GAUSS

AMPOLLETA



AMPOLLETA

Descripción: AMPOLLETA 12V 35/35W HV025

GL-64

Marca: GAUSS



AMPOLLETA

Descripción: AMPOLLETA 12V 35/35W, SUPER WHITE, HV025

GL-65

Marca: GAUSS



AMPOLLETA

Descripción: AMPOLLETA 12V GAUSS GLOBO CHICO, 1 CONTACTO, 5W , PATA PAREJA , PHILIPS 12821

GL-0067

Marca: GAUSS



AMPOLLETA

Descripción: AMPOLLETA 12V GAUSS , 1 CONTACTO,GLOBO CHICO, 10W, PATA PAREJA , PHILIPS 12814

GL-0067A

Marca: GAUSS



AMPOLLETA

Descripción: AMPOLLETA GAUSS 24V, 5W, GLOBO CHICO 1 CONTACTO, PATAS PAREJAS, PHILIP:13821

GL-0067B

Marca: GAUSS



AMPOLLETA

Descripción: AMPOLLETA GAUSS 24V, 10W, GLOBO CHICO 1 CONTACTO, PATAS PAREJAS, PHILIP:13814 OSRAM 5637

GL-0067C

Marca: GAUSS



AMPOLLETA

Descripción: AMPOLLETA AMBAR 12V GAUSS GLOBO CHICO, 1 CONTACTO, 10W , PATA EN ANGULO , OSRAM 5009

GL-0067D

Marca: GAUSS



AMPOLLETA

Descripción: AMPOLLETA GAUSS, 12V , 4W , 1 CONTACTO , PATA PAREJA ,TABLERO, PHILIPS 12929

GL-0069

Marca: GAUSS

AMPOLLETA



AMPOLLETA

Descripción: AMPOLLETA GAUSS 24V, 4W, 1 CONTACTO, PATAS PAREJAS, PHILIPS:13929

GL-0069A
Marca: GAUSS



AMPOLLETA

Descripción: AMPOLLETA GAUSS , 12V, 2W, TIPO VDO, 1 CONTACTO,VW SEDAN ATIGUO,

GL-0075
Marca: GAUSS



AMPOLLETA

Descripción: AMPOLLETA GAUSS 24V, 2W, 1 CONTACTO,TIPO VDO

GL-0075A
Marca: GAUSS



AMPOLLETA

Descripción: AMPOLLETA GAUSS 12V. 55W, TIPO H1, PHILIPS : 12258, 64150, GL-01

GL-01
Marca: GAUSS



AMPOLLETA

Descripción: AMPOLLETA GAUSS 12V. 55W, TIPO H1 "SUPER WHITE" COLOR AZUL, PHILIPS : 12258BV, 64150CBI, GL-02

GL-02
Marca: GAUSS



AMPOLLETA

Descripción: AMPOLLETA GAUSS 12V, 100W, TIPO H1

GL-03
Marca: GAUSS



AMPOLLETA

Descripción: AMPOLLETA GAUSS 12V, 100W, TIPO H1 "SUPER WHITE"

GL-04
Marca: GAUSS



AMPOLLETA

Descripción: AMPOLLETA GAUSS 12V. 55W, TIPO H3, PHILIPS : 12336, 64151, GL-05

GL-05
Marca: GAUSS

AMPOLLETA



AMPOLLETA

Descripción: AMPOLLETA GAUSS 12V, 55W,TIPO H3 " SUPER WHITE"

GL-06

Marca: GAUSS



AMPOLLETA

Descripción: AMPOLLETA GAUSS 12V,100W, TIPO H3

GL-07

Marca: GAUSS



AMPOLLETA

Descripción: AMPOLLETA GAUSS 12V, 100W, TIPO H3 "SUPER WHITE"

GL-08

Marca: GAUSS



AMPOLLETA

Descripción: AMPOLLETA GAUSS 12V, 50W , H27W/1 ,BASE PG13

GL-0885

Marca: GAUSS



AMPOLLETA

Descripción: AMPOLLETA GAUSS 12V, 50W, PGJ13

GL-0886

Marca: GAUSS



AMPOLLETA

Descripción: AMPOLLETA GAUSS 12V, 35/35W, P43T, TIPO H4, PHILIPS:12458

GL-09

Marca: GAUSS



AMPOLLETA

Descripción: AMPOLLETA GAUSS , 12V, 16W, TIPO COLA DE PEZ,1 CONTACTO, PHILIPS:12067 , OSRAM:921

GL-0921

Marca: GAUSS



AMPOLLETA

Descripción: AMPOLLETA GAUSS 12V, 35/35W, P43T, TIPO H4 "SUPER WHITE"

GL-10

Marca: GAUSS

AMPOLLETA



AMPOLLETA

Descripción: AMPOLLETA H4 24V 90/100W P43T, 24569, 48991

GL-100
Marca: GAUSS



AMPOLLETA

Descripción: AMPOLLETA H4, 24V, 90/100W, P43T, SUPER WHITE

GL-101
Marca: GAUSS



AMPOLLETA

Descripción: PACK 2 AMPOLLETAS H4, 24V, 90/100W, P43T, SUPER WHITE

GL-102
Marca: GAUSS



AMPOLLETA

Descripción: AMPOLLETA H3, 24V, 100W, PK22S, PHILIPS 13628, NARVA 48751

GL-103
Marca: GAUSS



AMPOLLETA

Descripción: AMPOLLETA GAUSS 12V. 21/5W, TIPO GLOBO GRANDE, 2 CONTACTOS, PATAS DISPAREJAS, PHILIPS : 12499, GL-1034, 7528

GL-1034
Marca: GAUSS



AMPOLLETA

Descripción: AMPOLLETA GAUSS ,12V, 21/5W, TIPO GLOBO GRANDE AMBAR, 2 CONTACTOS PATAS DISPAREJAS

GL-1034A
Marca: GAUSS



AMPOLLETA

Descripción: AMPOLLETA GAUSS 24V, 21/5W, GLOBO GRANDE , 2 CONTACTOS, PATAS DISPAREJAS, PHILIPS:13499

GL-1034B
Marca: GAUSS



AMPOLLETA

Descripción: AMPOLLETA H3, 24V, 100W, PK22S, SUPER WHITE

GL-104
Marca: GAUSS

AMPOLLETA



AMPOLLETA

Descripción: PACK 2 AMPOLLETAS H3, 24V, 100W, PK22S, SUPER WHITE

GL-105
Marca: GAUSS



AMPOLLETA

Descripción: AMPOLLETA H1, 24V, 100W, P145.S, SUPER WHITE

GL-107
Marca: GAUSS



AMPOLLETA

Descripción: PACK 2 AMPOLLETAS H1, 24V, 100W, P14.5S, SUPER WHITE

GL-108
Marca: GAUSS



AMPOLLETA

Descripción: AMPOLLETA H7, 24V, 100W, PX26D

GL-109
Marca: GAUSS



AMPOLLETA

Descripción: AMPOLLETA GAUSS H4, 12V , P43T, 60/55W, PHILLIPS : 12342, 64193, GL-11

GL-11
Marca: GAUSS



AMPOLLETA

Descripción: AMPOLLETA H7, 24V, 100W, PX26D, SUPER WHITE

GL-110
Marca: GAUSS



AMPOLLETA

Descripción: PACK 2 AMPOLLETAS H7, 24V, 100W, PX26D, SUPER WHITE

GL-111
Marca: GAUSS



AMPOLLETA

Descripción: AMPOLLETA H11B, 12V, 55W, OSRAM 64241

GL-112
Marca: GAUSS

AMPOLLETA



AMPOLLETA

Descripción: PACK 2 AMPOLLETAS H11B, 12V, 55W, SUPER WHITE,

GL-113
Marca: GAUSS



AMPOLLETA

Descripción: AMPOLLETA H15, 12V, 55/15W, OSRAM 64176

GL-114
Marca: GAUSS



AMPOLLETA

Descripción: AMPOLLETA GAUSS, 12V. 21W, TIPO GLOBO, 1 CONTACTO, PATAS PAREJAS, PHILIPS:12498

GL-1141
Marca: GAUSS



AMPOLLETA

Descripción: AMPOLLETA GAUSS AMBAR , 12V, 21W, TIPO GLOBO, 1 CONTACTO, PATAS PAREJAS, PHILIPS:12498

GL-1141A
Marca: GAUSS



AMPOLLETA

Descripción: PACK 2 AMPOLLETAS H15, 12V, 55/15W,SUPER WHITE, OSRAM 64176CBI

GL-115
Marca: GAUSS



AMPOLLETA

Descripción: AMPOLLETA GAUSS H16, MAX LIGHT, 12V, 19W, PGJ19-3, 64219L+CBI,

GL-117
Marca: GAUSS



AMPOLLETA

Descripción: AMPOLLETA GAUSS, 12V, 21/5W, TIPO GLOBO GRANDE, 2 CONTACTOS, PATAS PAREJAS, PHILLIPS:12502

GL-1176
Marca: GAUSS



AMPOLLETA

Descripción: AMPOLLETA GAUSS 24V, 21/5W, GLOBO GRANDE, 2 CONTACTOS, PATAS PAREJAS

GL-1176A
Marca: GAUSS

AMPOLLETA



AMPOLLETA

Descripción: AMPOLLETA H4 12V 60/55W, P43T, SUPER WHITE COLOR AZUL, 64193-CBI, GL-12, PHILIPS : 12342BV

GL-12
Marca: GAUSS



AMPOLLETA

Descripción: AMPOLLETA H1 MAX LIGHT 12V. 55W, P14.5S., 64150, PHILIPS : 12258, GL-120 , DOS UNIDADES

GL-120
Marca: GAUSS



AMPOLLETA

Descripción: PACK 2 UNIDADES AMPOLLETA 12V 55W H3 LIGHT MAX

GL-121
Marca: GAUSS



AMPOLLETA

Descripción: PACK 2 UNIDADES AMPOLLETA 12V 60/55W H4 LIGHT MAX

GL-122
Marca: GAUSS



AMPOLLETA

Descripción: PACK 2 UNIDADES AMPOLLETA 12V 55W H7 LIGHT MAX

GL-123
Marca: GAUSS



AMPOLLETA

Descripción: PACK 2 UNIDADES AMPOLLETAS 12V 55W 9005, HB3 LIGHT MAX

GL-124
Marca: GAUSS



AMPOLLETA

Descripción: PACK 2 UNID. AMP. 12V 55W 9006, HB4 LIGHT MAX

GL-125
Marca: GAUSS



AMPOLLETA

Descripción: BLISTER 1 UNID. AMPOLLETA GAUSS H1, 12V, 55W, 64150, 12258

GL-126
Marca: GAUSS

AMPOLLETA



AMPOLLETA

Descripción: BLISTER 1 UNID. AMPOLLETA GAUSS, 12V, 55W, 64151, 12336,

GL-127
Marca: GAUSS



AMPOLLETA

Descripción: BLISTER 1 UNID. AMPOLLETA GAUSS H4, 12V, 60/55W, P43T, 64193, 12342

GL-128
Marca: GAUSS



AMPOLLETA

Descripción: BLISTER 1 UNID. AMPOLLETA GAUSS H7, 12V, 55W, 64210, 12972,

GL-129
Marca: GAUSS



AMPOLLETA

Descripción: AMPOLLETA H4 , 12V 100/90W , P43T , PHILLIPS 12569RA

GL-13
Marca: GAUSS



AMPOLLETA

Descripción: AMPOLLETA H11, 24V, 70W

GL-130
Marca: GAUSS



AMPOLLETA

Descripción: BLISTER 2 UNID. AMPOLLETA GAUSS H3, 12V, 55W, 64151, 12336

GL-133
Marca: GAUSS



AMPOLLETA

Descripción: BLISTER 2 UNIDADES, AMPOLLETA GAUSS H7, 12V, 55W, 64210, 12972

GL-134
Marca: GAUSS



AMPOLLETA

Descripción: AMPOLLETA H4, 12V 100/90W, P43T, SUPER WHITE,

GL-14
Marca: GAUSS

AMPOLLETA



AMPOLLETA

Descripción: AMPOLLETA XENON D1S 12V, 35W, 85V, PK32D-2, 4300K, 66140, 85410 C1, NX1S,

GL-145D1S
Marca: GAUSS



AMPOLLETA

Descripción: AMPOLLETA XENON D2S 12V, 35W, 85V, P32D-2, 4300K, 66240, 85122VIC1,

GL-146D2S
Marca: GAUSS



AMPOLLETA

Descripción: AMPOLLETA XENON D3S 12V, 35W, 42V, PK32D-5, 4300K, NX3S, 42302, 66340

GL-147D3S
Marca: GAUSS



AMPOLLETA

Descripción: AMPOLLETA XENON D4S 12V, 35W, 42V, P32D-5, 4300K, NX4S, 42402VIC1, 66440

GL-148D4S
Marca: GAUSS



AMPOLLETA

Descripción: AMPOLLETA XENON D4R 12V, 35W, 42V, P32D-6, 4300K, 42406C1, 66450, 90981-20029

GL-149D4R
Marca: GAUSS



AMPOLLETA

Descripción: AMPOLLETA H5 , 12V 60/55W, P45T , PHILLIPS:12596

GL-15
Marca: GAUSS



AMPOLLETA

Descripción: AMPOLLETA PSX24W, 12V, 24W, 12276C1, BASE PG20/7, PSX24W (H16)

GL-152
Marca: GAUSS



AMPOLLETA

Descripción: AMPOLLETA XENON D2R 12V, 35W, 85V, P32D-3, 4300K, 85126, 66250, 84006, 90981-20008

GL-155D2R
Marca: GAUSS

AMPOLLETA



AMPOLLETA

Descripción: AMPOLLETA H5 12V , 60/55W, P45T , SUPER WHITE

GL-16

Marca: GAUSS



AMPOLLETA

Descripción: AMPOLLETA H5 , 12V , 100/90W, P45T

GL-17

Marca: GAUSS



AMPOLLETA

Descripción: AMPOLLETA H5, 12V, 100/90W, P45T, SUPER WHITE

GL-18

Marca: GAUSS



AMPOLLETA

Descripción: AMPOLLETA H7, 12V. 55W, PHILLIPS : 12972, 64210, GL-19

GL-19

Marca: GAUSS



AMPOLLETA

Descripción: AMPOLLETA H7 12V. 55W, SUPER WHITE COLOR AZUL, PHILIPS : 12972BV, 64210CBI, GL-20

GL-20

Marca: GAUSS



AMPOLLETA

Descripción: AMPOLLETA H7 12V, 100W

GL-21

Marca: GAUSS



AMPOLLETA

Descripción: AMPOLLETA H7, 12V, 100W, SUPER WHITE

GL-22

Marca: GAUSS



AMPOLLETA

Descripción: AMPOLLETA H11, 12V. 55W, AUDI A4 01>, HONDA CIVIC 01>, GL-23, PHILIPS : 12362, 64211

GL-23

Marca: GAUSS

AMPOLLETA



AMPOLLETA

Descripción: AMPOLLETA CON SOQUETE, 12V, 1.2W, 2351MF6

GL-2351MF6
Marca: GAUSS



AMPOLLETA

Descripción: AMPOLLETA H11, 12V, 55W,SUPER WHITE, AUDI A4 01> HONDA CIVIC 01>

GL-24
Marca: GAUSS



AMPOLLETA

Descripción: AMPOLLETA 2452MFX6, 12V, 1.5W, BASE BX8.4D, PANEL DE INSTRUMENTOS, SWITCHES

GL-2452MFX6
Marca: GAUSS



AMPOLLETA

Descripción: AMPOLLETA 2473MFX6, 12V, 1.1W, BASE BX8.4D, PANEL DE INSTRUMENTOS Y SWITCHES

GL-2473MFX6
Marca: GAUSS



AMPOLLETA

Descripción: AMPOLLETA H11, 12V, 100W, AUDI A4 01>, CIVIC 01>

GL-25
Marca: GAUSS



AMPOLLETA

Descripción: AMPOLLETA GAUSS, 12V, 21W, TIPO GLOBO GRANDE, 1 CONTACTO, PATAS EN ANGULO

GL-2550
Marca: GAUSS



AMPOLLETA

Descripción: AMPOLLETA GAUSS12V, 21/4W, GLOBO GRANDE, 2 CONTACTOS, PATAS DISPAREJAS, EN ANGULO 80º

GL-2560
Marca: GAUSS



AMPOLLETA

Descripción: AMPOLLETA H11, 12V, 100W,SUPER WHITE, AUDI A4 01> HONDA CIVIC 01>

GL-26
Marca: GAUSS

AMPOLLETA



AMPOLLETA
Descripción: MPOLLETA HB1, 12V, 65/45W, 9004

GL-27
Marca: GAUSS



AMPOLLETA
Descripción: AMPOLLETA GAUSS 12V, 1.2W, TIPO PIOJITO, BASE VIDRIO, 1 FILAMENTO, PHILIPS:12516

GL-2721
Marca: GAUSS



AMPOLLETA
Descripción: AMPOLLETA GAUSS 12V, 1.2W, TIPO PIOJITO,AZUL, BASE DE VIDRIO,PACK 2 UNIDADES

GL-2721A
Marca: GAUSS



AMPOLLETA
Descripción: AMPOLLETA GAUSS 24V, 1.2W, TIPO PIOJITO, BASE DE VIDRIO, PHILIPS:13516

GL-2721B
Marca: GAUSS



AMPOLLETA
Descripción: AMPOLLETA 2721MF, 12V, 1.2W, BASE B8.5D, PANEL DE INSTRUMENTOS Y SWITCHES

GL-2721MF
Marca: GAUSS



AMPOLLETA
Descripción: AMPOLLETA 2721MFX, 12V, 1.2W, BASE B8.5D, PANEL DE INSTRUMENTOS Y SWITCHES

GL-2721MFX
Marca: GAUSS



AMPOLLETA
Descripción: AMPOLLETA 2722, 12V, 2W, W2X4.6D

GL-2722
Marca: GAUSS



AMPOLLETA
Descripción: AMPOLLETA 2722MF, 12V, 2W, BASE B8.5D, PANEL DE INSTRUMENTOS Y SWITCHES

GL-2722MF
Marca: GAUSS

AMPOLLETA



AMPOLLETA

Descripción: AMPOLLETA 2722MFX, 12V, 2W, BASE B8.5D, PANEL DE INSTRUMENTOS Y SWITCHES

GL-2722MFX
Marca: GAUSS



AMPOLLETA

Descripción: AMPOLLETA 12V, 2.3W, BASE W2X4.6D, CATEGORIA W2.3W, 12061, 2723

GL-2723
Marca: GAUSS



AMPOLLETA

Descripción: AMPOLLETA 2741MF, 24V, 1.2W, BASE B8.5D, PANEL DE INSTRUMENTOS Y SWITCHES, 2741MF, 13598

GL-2741MF
Marca: GAUSS



AMPOLLETA

Descripción: AMPOLLETA 2741MF8, 24V, 1.2W, BASE B8.5D, PANEL DE INSTRUMENTOS Y SWITCHES, 2741MF, 13598

GL-2741MF8
Marca: GAUSS



AMPOLLETA

Descripción: AMPOLLETA 2741MFX, 24V, 1.2W, BASE B8.5D, PANEL DE INSTRUMENTOS Y SWITCHES

GL-2741MFX
Marca: GAUSS



AMPOLLETA

Descripción: AMPOLLETA 2752MF, 12V, 1.5W, PANEL DE INSTRUMENTOS Y LUZ DE SWITCHES

GL-2752MF
Marca: GAUSS



AMPOLLETA

Descripción: AMPOLLETA HB1,12V, 65/45W, SUPER WHITE, 9004

GL-28
Marca: GAUSS



AMPOLLETA

Descripción: AMPOLLETA 2820, 12V, 2.2KW, W2.1X9.5D

GL-2820
Marca: GAUSS

AMPOLLETA



AMPOLLETA

Descripción: AMPOLLETA GAUSS 12V, 3W, TIPO COLA DE PEZ , PHILIPS:12256

GL-2821
Marca: GAUSS



AMPOLLETA

Descripción: AMPOLLETA GAUSS 12V, 3W, TIPO COLA DE PEZ GRANDE, AZUL

GL-2821A
Marca: GAUSS



AMPOLLETA

Descripción: AMPOLLETA GAUSS 12V, 5W, COLA DE PEZ, BASE DE VIDRIO, PHILIPS : 12961

GL-2825
Marca: GAUSS



AMPOLLETA

Descripción: AMPOLLETA GAUSS 12V, 5W, TIPO COLA DE PEZ GRANDE, AZUL, PACK 2 UNIDADES

GL-2825A
Marca: GAUSS



AMPOLLETA

Descripción: AMPOLLETA GAUSS 24V. 5W, TIPO COLA DE PEZ , BASE DE VIDRIO, PHILIPS : 13961, 2845, GL-2825B

GL-2825B
Marca: GAUSS



AMPOLLETA

Descripción: AMPOLLETA 2840, 24V, 2.5W, W2.1X9.5D

GL-2840
Marca: GAUSS



AMPOLLETA

Descripción: AMPOLLETA HB1, 12V, 100/80W, 9004

GL-29
Marca: GAUSS



AMPOLLETA

Descripción: AMPOLLETA HB1,12V,100/80W, SUPER WHITE, 9004

GL-30
Marca: GAUSS

AMPOLLETA



AMPOLLETA

Descripción: AMPOLLETA HB3, 12V, 65W, 9005

GL-31

Marca: GAUSS



AMPOLLETA

Descripción: AMPOLLETA GAUSS 12V, 27/7W, TIPO BULBO, FORD RANGER, PHILIPS:3156, 1 CONTACTO

GL-3156

Marca: GAUSS



AMPOLLETA

Descripción: AMPOLLETA GAUSS 12V, 27/7W, TIPO BULBO, FORD RANGER, FRENO Y LUZ MEDIA, PHILIPS: 3157, 2 CONTACTOS

GL-3157

Marca: GAUSS



AMPOLLETA

Descripción: AMPOLLETA GAUSS 12V. 60W, HB3, SUPER WHITE COLOR AZUL, PHILIPS : 9005BV, GL-32, 9005CBI

GL-32

Marca: GAUSS



AMPOLLETA

Descripción: AMPOLLETA HB3, 12V, 100W, 9005

GL-33

Marca: GAUSS



AMPOLLETA

Descripción: AMPOLLETA HB3, 12V, 100W, SUPER WHITE, 9005

GL-34

Marca: GAUSS



AMPOLLETA

Descripción: AMPOLLETA HB4, 12V, 55W, 9006

GL-35

Marca: GAUSS



AMPOLLETA

Descripción: AMPOLLETA GAUSS 12V. 55W, SUPER WHITE COLOR AZUL, PHILIPS : 9006BV, 9006CBI, GL-36

GL-36

Marca: GAUSS

AMPOLLETA



AMPOLLETA

Descripción: AMPOLLETA HB4, 12V,100W, 9006

GL-37

Marca: GAUSS



AMPOLLETA

Descripción: AMPOLLETA HB4, 12V, 100W, SUPER WHITE, 9006

GL-38

Marca: GAUSS



AMPOLLETA

Descripción: AMPOLLETA HB5, 12V, 65/55W, 9007

GL-39

Marca: GAUSS



AMPOLLETA

Descripción: AMPOLLETA HB5, 12V, 65/55W, SUPER WHITE, 9007

GL-40

Marca: GAUSS



AMPOLLETA

Descripción: AMPOLLETA HB5, 12V, 100/80W, 9007

GL-41

Marca: GAUSS



AMPOLLETA

Descripción: AMPOLLETA HB5, 12V, 100/80W, SUPER WHITE, 9007

GL-42

Marca: GAUSS



AMPOLLETA

Descripción: AMPOLLETA MOTO HS025, 12V, 35X35W

GL-43

Marca: GAUSS



AMPOLLETA

Descripción: AMPOLLETA H1, 24V, 70W, PHILIPS:13258

GL-44

Marca: GAUSS

AMPOLLETA



AMPOLLETA

Descripción: AMPOLLETA H3, 24V, 70W , PHILLIPS:13336

GL-45

Marca: GAUSS



AMPOLLETA

Descripción: AMPOLLETA H3, 24V, 70W , PHILLIPS:13336

64156LTS

Marca: OSRAM



AMPOLLETA

Descripción: AMPOLLETA GAUSS 12V, 3W, TIPO COLA DE PEZ GRANDE, AZUL

GL-4540

Marca: GAUSS



AMPOLLETA

Descripción: AMPOLLETA H4, 24V. P43T, 75/70W, PHILIPS : 13342, 64196, GL-46

GL-46

Marca: GAUSS



AMPOLLETA

Descripción: AMPOLLETA H5, 24V ,75/70W, P45T, PHILIPS:13555

GL-47

Marca: GAUSS



AMPOLLETA

Descripción: AMPOLLETA H7, 24V, 70W,PHILIPS:13972

GL-48

Marca: GAUSS



AMPOLLETA

Descripción: AMPOLLETA H21, 24V, 21W, CAMIONES VOLVO

GL-49

Marca: GAUSS



AMPOLLETA

Descripción: AMPOLLETA HS1, 12V, 35/35W, PX43T, OSRAM 64185

GL-50

Marca: GAUSS

AMPOLLETA



AMPOLLETA

Descripción: AMPOLLETA LED T10 , CON SOQUETE , BASE BLANCA SUPER WHITE , LUNIMANCIA BLANCA 6000

GL-51L101W2
Marca: GAUSS



AMPOLLETA

Descripción: PACK 2 AMPOLLETAS T10, LED, 12V, 6001MCD

GL-52
Marca: GAUSS



AMPOLLETA

Descripción: AMPOLLETA LED T10, 12V, ANGULO 180º BASE BLANCA SUPER WHITE , LUMINICENCIA MCD:5000

GL-53L102W2
Marca: GAUSS



AMPOLLETA

Descripción: AMPOLLETA LED T10, 12V , ANGULO DE 180º, BASE AZUL, SUPER BLUE , LUMINANCIA MCD:5000

GL-54L102B2
Marca: GAUSS



AMPOLLETA

Descripción: PACK 2 AMPOLLETAS 12V, 55W, TIPO H1 "SUPER WHITE"

GL-55
Marca: GAUSS



AMPOLLETA

Descripción: PACK 2 AMPOLLETAS, 12V, 100W, TIPO H1 "SUPER WHITE"

GL-56
Marca: GAUSS



AMPOLLETA

Descripción: PACK 2 AMPOLLETAS, 12V, 100W , TIPO H3 " SUPER WHITE "

GL-58
Marca: GAUSS



AMPOLLETA

Descripción: PACK AMPOLLETA H4, 12V 60/55W, P43T, SUPER WHITE,2 UNIDADES

GL-59
Marca: GAUSS

AMPOLLETA



AMPOLLETA

Descripción: PACK AMPOLLETA H4, 12V 100/90W, P43T, SUPER WHITE, 2 UNIDADES

GL-60

Marca: GAUSS



AMPOLLETA

Descripción: KIT AMPOLLETAS H7, 12V, 55W, SUPER WHITE, 2 UNIDADES

GL-61

Marca: GAUSS



AMPOLLETA

Descripción: PACK 2 AMPOLLETAS H7, 12V, 100W, SUPER WHITE

GL-62

Marca: GAUSS



AMPOLLETA

Descripción: AMPOLLETA GAUSS 12V, 10W,TIPO FUSIBLE, 10X28MM

GL-6410

Marca: GAUSS



AMPOLLETA

Descripción: AMPOLLETA GAUSS 12V, 10W, TIPO FUSIBLE, 11X44MM

GL-6411

Marca: GAUSS



AMPOLLETA

Descripción: AMPOLLETA GAUSS 24V, 10W,TIPO FUSIBLE, 11.44MM, PHILIPS:13866

GL-6411A

Marca: GAUSS



AMPOLLETA

Descripción: AMPOLLETA 64124MF, 12V, 5W, BASE B10D, PANEL DE INSTRUMENTOS Y SWITCHES

GL-64124MF

Marca: GAUSS



AMPOLLETA

Descripción: AMPOLLETA GAUSS 12V, 5X, TIPO FUSIBLE, 11X35MM

GL-6418

Marca: GAUSS

AMPOLLETA



AMPOLLETA

Descripción: AMPOLLETA GAUSS 24V, 5W, TIPO FUSIBLE, 11X35MM

GL-6418A

Marca: GAUSS



AMPOLLETA

Descripción: PACK 2 AMPOLLETAS H4, 12V, 60/55W, P43T, NORMALES 64193 X 2

GL-68

Marca: GAUSS



AMPOLLETA

Descripción: AMPOLLETA GAUSS 12V, 21W, TIPO COLA DE PEZ GRANDE, FAROL NEBLINERO, HONDA CIVIC,TOYOTA COROLLA,PHILIPS: 12065

GL-7505

Marca: GAUSS



AMPOLLETA

Descripción: AMPOLLETA GAUSS 12V, FAROL COMUN , P45T , 75X70MM

GL-7570

Marca: GAUSS



AMPOLLETA

Descripción: AMPOLLETA H21, 12V, 21W, BAY9S

GL-76

Marca: GAUSS



AMPOLLETA

Descripción: AMPOLLETA H8 12V. 35W. PGJ19-1 ,OSRAM 64212, PHILIPS 12360-CI AMPOLLETA GAUSS GL78

GL-78

Marca: GAUSS



AMPOLLETA

Descripción: PACK 2 AMPOLLETAS H8, 12V, 35W, PGJ19-1, SUPER WHITE

GL-79

Marca: GAUSS



AMPOLLETA

Descripción: AMPOLLETA H9 PGJ19-5 12V 65W PHILIPS 12361-CI OSRAM 64213 GAUSS GL80

GL-80

Marca: GAUSS

AMPOLLETA



AMPOLLETA

Descripción: PACK 2 AMPOLLETAS H9, 12V, 65W, PGJ19-5, SUPER WHITE

GL-81

Marca: GAUSS



AMPOLLETA

Descripción: AMPOLLETA H13 12V 60/55W BASDE P26.4T GAUSS GL82 PHILIPS 9008-CI

GL-82

Marca: GAUSS



AMPOLLETA

Descripción: PACK 2 AMPOLLETAS H13, 12V, 60/55W, PJ26.4T, SUPER WHITE

GL-83

Marca: GAUSS



AMPOLLETA

Descripción: AMPOLLETA PSX24W, 12V, 24W, 12276C1, BASE PG20/7, PSX24W (H16)

GL-84

Marca: GAUSS



AMPOLLETA

Descripción: AMPOLLETA PSX24W AZUL, 12V, 24W, 12276NBV-B1, BASE PG20/7, PSX24W (H16), LIGHTHOUSE MAX LIGHT

GL-85

Marca: GAUSS



AMPOLLETA

Descripción: AMPOLLETA H27W/1 PG13 12V 27W

GL-880

Marca: GAUSS



AMPOLLETA

Descripción: AMPOLLETA H27W/1, 12V, 27W, PG13, SUPER WHITE

GL-880A

Marca: GAUSS



AMPOLLETA

Descripción: AMPOLLETA H27W/1 PG13 12V 27W SUPER WHITE BLISTER 2 UNIDADES

GL-880B

Marca: GAUSS

AMPOLLETA



AMPOLLETA

Descripción: AMPOLLETA H27W/2 PGJ13 12V 27W

GL-881

Marca: GAUSS



AMPOLLETA

Descripción: AMPOLLETA H27W/2, 12V, 27W, PGJ13, SUPER WHITE

GL-881A

Marca: GAUSS



AMPOLLETA

Descripción: AMPOLLETA H27W/2 PGJ13 12V 27W SUPER WHITE BLISTER 2 UNIDADES

GL-881B

Marca: GAUSS



AMPOLLETA

Descripción: AMPOLLETA H3C, 12V, 100W, PK22D

GL-90

Marca: GAUSS



AMPOLLETA

Descripción: AMPOLLETA GAUSS , 12V,15W, TIPO COLA DE PEZ , BASE DE VIDRIO T15

GL-922

Marca: GAUSS



AMPOLLETA

Descripción: AMPOLLETA GAUSS 12V, 15W, TIPO COLA DE PEZ, TITAN KS/ES 00, AMBAR T15

GL-922A

Marca: GAUSS

QUIROZ Y CIA LIMITADA

Soluciones para su Automovil

ANILLOS



ANILLOS

Descripción: ANILLOS PISTON STD KIA FRONTIER/PREGIO 2.7 98-07 OK6Z1-11-SC0

ANI-0007
Marca: KOREA



ANILLOS

Descripción: OEM 23040-45500 ANILLO MOTOR STD HYUNDAI MIGHTY HD65 12->

ANI-0025
Marca: KOREA



ANILLOS

Descripción: OEM 23040-03HA0 ANILLO STD KIA RIO 1,4 18->

ANI-0026
Marca: MOBIS



ANILLOS

Descripción: OEM 23040-32966 ANILLO MOTOR 0,50 HYUNDAI H100 BENCINERA

ANI-0060
Marca: KOREA



ANILLOS

Descripción: OEM 23040-22300 ANILLO STD HYUNDAI ACCENT 1,3

ANI-0061
Marca: KOREA



ANILLOS

Descripción: OEM 23040-42200 ANILLO MOTOR STD HYUNDAI H100 DIESEL 98-04 BA/BB

ANI-0062
Marca: KOREA



ANILLOS

Descripción: OEM 23040-23100 ANILLO MOTOR STD HYUNDAI ELANTRA 1,6 96-99

ANI-0063
Marca: KOREA



ANILLOS

Descripción: OEM 23040-42010 ANILLO MOTOR STD HYUNDAI H100 D4BX

ANI-0064
Marca: KOREA

ANILLOS



ANILLOS

Descripción: OEM 23040-32820 ANILLO MOTOR STD HYUNDAI SONATA 2,0 8 VALVULAS

ANI-0065
Marca: KOREA



ANILLOS

Descripción: OEM OK3Y0-11-SCO ANILLO MOTOR STD KIA RIO 1,3 00-05

ANI-0066
Marca: KOREA



ANILLOS

Descripción: OEM 23040-2B000 ANILLO MOTOR STD HYUNDAI ELANTRA 1,6 06->/CERATO

ANI-0067
Marca: KOREA



ANILLOS

Descripción: OEM 6650300524 ANILLO MOTOR STD SSANGYONG ACTYON 06-> 86,2 MM VENTA POR CILINDRO 665030052A

ANI-0068
Marca: SSANGYONG



ANILLOS

Descripción: OEM 671030072A ANILLO MOTOR STD SSANGYONG ACTYON 12-17/KORANDO 12-15/STAVIC 2,0 13-15

ANI-0069
Marca: SSANGYONG



ANILLOS

Descripción: OEM 23040-2B600 ANILLOS STD

ANI-01A
Marca: KOREA



ANILLOS

Descripción: OEM 23040-2B050 ANILLO MOTOR HYUNDAI/KIA

ANI-02A
Marca: MOBIS

QUIROZ Y CIA LIMITADA

Soluciones para su Automovil

ANTENA



ANTENA

Descripción: OEM 96210-4E500 ANTENA MANUAL KIA FRONTIER 2.5/2.7/2.9/3.0 05-13

ANT-0004

Marca: MOBIS



ANTENA

Descripción: OEM 96263-2E220 ANTENA RADIO HYUNDAI GRAND I10 1.2 G4LA 16-18 INDIA

ANT-0007

Marca: MOBIS



ANTENA

Descripción: OEM 96200-2B000 ANTENA TECHO HYUNDAI SANTA FE 09-12

ANT-0009

Marca: MOBIS

QUIROZ Y CIA LIMITADA

Soluciones para su Automovil

ARTICULACION



ARTICULACION

Descripción: OEM 98120-1G000 ARTICULACION L/PARABRISA HYUNDAI/KIA RIO JB 06-11/ACCENT 06-10

ART-0001

Marca: MOBIS



ARTICULACION

Descripción: OEM 98120-4H000 ARTICULACION LIMPIA PARABRISA HYUNDAI NEW H-1 2008->

ART-0007

Marca: MOBIS

QUIROZ Y CIA LIMITADA

Soluciones para su Automovil

ASPA



ASPA

Descripción: OEM HR119100 ASPA VENTILADOR FRONTIER 2,5 OEM HR119100

ASP-0001
Marca: MOBIS



ASPA

Descripción: OEM 25261-42910 ASPA VENTILADOR HYUNDAI H-1 05-> OEM 2526142910

ASP-0002
Marca: MOBIS



ASPA

Descripción: OEM 25261-42000 ASPA VENTILADOR HYUNDAI H100 OEM 2526142000

ASP-0003
Marca: MOBIS



ASPA

Descripción: OEM OK410-15-139 ASPA VENTILADOR KIA K3500/3600 OEM OK41015139

ASP-0004
Marca: KOREA

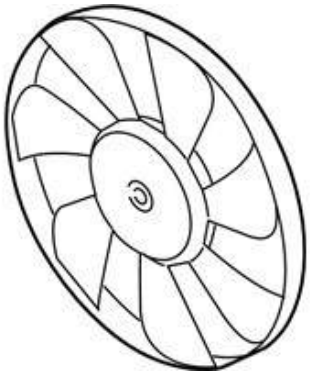

ASPA

Descripción: OEM 25231-0U390 ASPA VENTILADOR RADIADOR HYUNDAI CRETA 16-> INDIA

ASP-0006
Marca: MOBIS



ASPA

Descripción: OEM 25231-0X000 ASPA HYUNDAI I10 10-> INDIA

ASP-0007
Marca: MOBIS



ASPA

Descripción: OEM 25231-B4000 ASPA HYUNDAI GRAND I10 14-> INDIA

ASP-0008
Marca: MOBIS



ASPA

Descripción: OEM 6652000223 ASPA VENTILADOR SSANGYONG ACTYON 06-11 9 ASPAS 6652000623

ASP-0009
Marca: SSANGYONG

ASPA



ASPA

Descripción: FREIGHTLINER , MACK , KENWORT , , PETERBILT, VOLVO , CON ALTERNADORES DELCO REMY TIPO 20SI/21SI/22SI/23SI (Di=22.2mm, De=146mm) , 25-109 , 10467272 , 44243

ASP-25109

Marca: WAI



ASPA

Descripción: ASPA ALTERNADOR BOSCH , M.BENZ , SCANIA ,1126610052 , 0120689502, T1 140A

ASP-4052

Marca: ZEN



ASPA

Descripción: MERDEDES BENZ ECOLOGICO C/MOT. SERIE BR400 M366G, O371RS , MERCEDES BENZ OH1520 ,CON ALTERNADOR BOSCH . 4130 , 1121456130, DIAMETRO EJE : 30MM, DIAMETRO EXTERIOR : 160MM, ALTURA : 17MM

ASP-4130

Marca: ZEN



ASPA

Descripción: ASPA ALTERNADOR

ASP-4201

Marca: ZEN



ASPA

Descripción: FIAT, FORD, MONZA ,MASSEY FERGUSON , MERCEDES BENZ , VOLKSWAGEN , PERKINS, TODOS CON ALTERNADOR BOSCH (DI=17MM , DE=135MM) 4202, 1126610045 , 133875

ASP-4202

Marca: ZEN

QUIROZ Y CIA LIMITADA

Soluciones para su Automovil

AXIAL



AXIAL

Descripción: OEM 57724-2W000 AXIAL DIRECCION HYUNDAI SANTA FE 13-18

AXI-0001

Marca: KOREA



AXIAL

Descripción: OEM OK72A-32-270 AXIAL DIRECCION KIA BESTA/PREGIO 2.7/3.0 (HILO FINO) OEM OK72A32270

AXI-0002

Marca: KOREA



AXIAL

Descripción: OEM OK72A-32-270A AXIAL DIRECCION KIA BESTA/PREGIO 2.7/3.0 (HILO GRUESO) OEM OK72A32270A

AXI-0003

Marca: KOREA



AXIAL

Descripción: OEM 57730-4F000 AXIAL DIRECCION HYUNDAI PORTER 05-> OEM 577304F000

AXI-0004

Marca: KOREA



AXIAL

Descripción: OEM 56540-3X000 AXIAL DIRECCION HYUNDAI/KIA ELANTRA 11-13/CERATO 13-> OEM 565403X000

AXI-0005

Marca: KOREA



AXIAL

Descripción: OEM 57724-1E000 AXIAL DIRECCION HYUNDAI/KIA ACCENT 06-11/RIO JB 05-10 OEM 577241E000

AXI-0006

Marca: KOREA



AXIAL

Descripción: OEM 56540-22000 AXIAL DIRECCION HYUNDAI ACCENT/ACCENT PRIME/EXCEL/H100/H1 05-07/PORTER 98-04 OEM 5654022000

AXI-0007

Marca: KOREA



AXIAL

Descripción: OEM 57755-25000 AXIAL DIRECCION HYUNDAI ACCENT 94-05/GETZ/H100 94-04/PORTER 98-04 OEM 5775525000

AXI-0008

Marca: KOREA

AXIAL



AXIAL

Descripción: OEM 56540-0U500 AXIAL DIRECCION HYUNDAI ACCENT RB 11-/RIO 12-> OEM 565400U500

AXI-0009
Marca: KOREA



AXIAL

Descripción: OEM 56540-02000 AXIAL DIRECCION HYUNDAI ATOS OEM 5654002000

AXI-0010
Marca: KOREA



AXIAL

Descripción: OEM 57724-2D000 AXIAL DIRECCION HYUNDAI/KIA ELANTRA 00-05/CERATO 04-09 OEM 577242D000

AXI-0011
Marca: KOREA



AXIAL

Descripción: OEM 57755-1C000 AXIAL DIRECCION HYUNDAI GETZ OEM 577551C000

AXI-0012
Marca: KOREA



AXIAL

Descripción: OEM 57724-0X000 AXIAL DIRECCION HYUNDAI/KIA I-10/MORNING 04-11 OEM 577240X000

AXI-0013
Marca: KOREA



AXIAL

Descripción: OEM 57716-34000 AXIAL DIRECCION HYUNDAI SONATA 94-98 OEM 5771634000

AXI-0014
Marca: KOREA



AXIAL

Descripción: OEM 57724-38010 AXIAL DIRECCON HYUNDAI SONATA EF 99-02 OEM 5772438010

AXI-0015
Marca: KOREA



AXIAL

Descripción: OEM 57724-2T500 AXIAL DIRECCION HYUNDAI SONATA YF 09-> OEM 577242T500

AXI-0016
Marca: KOREA

AXIAL



AXIAL

Descripción: OEM 57724-2E000 AXIAL DIRECION HYUNDAI/KIA TUCSON 05-10/SPORTAGE 05-10 OEM 577242E000

AXI-0017
Marca: KOREA



AXIAL

Descripción: OEM 57724-3J000 AXIAL DIRECCION HYUNDAI VERACRUZ OEM 577243J000

AXI-0018
Marca: KOREA



AXIAL

Descripción: OEM 57724-2G000 AXIAL DIRECCION KIA CARENS 08->/MAGENTIS 06-09 OEM 577242G000

AXI-0019
Marca: KOREA



AXIAL

Descripción: OEM 57724-A4000 AXIAL DIRECCION KIA CARENS 13- OEM 57724A4000

AXI-0020
Marca: KOREA



AXIAL

Descripción: OEM 57724-A9000 AXIAL DIRECCION KIA GRAND CARNIVAL 15-> OEM 57724A9000

AXI-0021
Marca: KOREA



AXIAL

Descripción: OEM 56540-A7000 AXIAL DIRECCION KIA CERATO 13- OEM 56540A7000

AXI-0022
Marca: KOREA



AXIAL

Descripción: OEM 57724-4D000 AXIAL DIRECCION KIA GRAND CARNIVAL 06-> OEM 577244D000

AXI-0023
Marca: KOREA



AXIAL

Descripción: OEM 57724-07100 AXIAL DIRECCION HYUNDAI/KIA I-10/MORNING 04-11 OEM 5772407100

AXI-0024
Marca: KOREA

AXIAL



AXIAL

Descripción: OEM KK150-32-240 AXIAL DIRECCION KIA POP/PRIDE 1,1/1,3 OEM KK15032240

AXI-0025
Marca: KOREA



AXIAL

Descripción: OEM OK9A2-32-240 AXIAL DIRECCION KIA SEPHIA 1,8/CARENS 1,8 OEM OK9A232240

AXI-0026
Marca: KOREA



AXIAL

Descripción: OEM 56540-2K000 AXIAL DIRECCION KIA SOUL 09-> OEM 565402K000

AXI-0027
Marca: KOREA



AXIAL

Descripción: OEM 57724-2M000 AXIAL DIRECCION HYUNDAI GENESIS OEM 577242M000

AXI-0030
Marca: KOREA



AXIAL

Descripción: OEM 57724-2S100 AXIAL DIRECCION HYUNDAI TUCSON 11-> OEM 577242S100

AXI-0031
Marca: KOREA



AXIAL

Descripción: OEM OK2FK-32-240 AXIAL DIRECCION KIA SEPHIA 1,8 OEM OK2FK32240

AXI-0032
Marca: KOREA



AXIAL

Descripción: OEM 56540-2H000 AXIAL DIRECCION HYUNDAI ELANTRA 06-11/I30 08-11

AXI-0033
Marca: KOREA



AXIAL

Descripción: OEM 57724-2B000 AXIAL DIRECCION HYUNDAI SANTA FE 07->

AXI-0034
Marca: KOREA

AXIAL



AXIAL

Descripción: OEM 57724-1Y500 AXIAL DIRECCION KIA MORNING 12-17

AXI-0035
Marca: KOREA



AXIAL

Descripción: OEM KDX50-32-240B AXIAL DIRECCION KIA AVELLA/RIO 00-05

AXI-0036
Marca: KOREA



AXIAL

Descripción: OEM OK60A-32-270A AXIAL DIRECCION KIA FRONTIER 2,7 H/GRUESO

AXI-0037
Marca: KOREA



AXIAL

Descripción: OEM 57724-D3000 AXIAL DIRECCION HYUNDAI/KIA TUCSON 15->/SPORTAGE 15->

AXI-0038
Marca: KOREA



AXIAL

Descripción: OEM 56540-B4000 AXIAL DIRECCION HYUNDAI GRAND I10 1,2 15->

AXI-0039
Marca: KOREA



AXIAL

Descripción: OEM 56540-A0000 AXIAL DIRECCION HYUNDAI CRETA INDIA

AXI-0041
Marca: MOBIS



AXIAL

Descripción: OEM 57724-0X010 AXIAL DIRECCION HYUNDAI I10 1,1 11-14 INDIA

AXI-0045
Marca: MOBIS



AXIAL

Descripción: OEM 57724-1M000 AXIAL DIRECCION KIA CERATO 12->

AXI-0046
Marca: KOREA

AXIAL



AXIAL

Descripción: OEM 57730-4F000 AXIAL DIRECCION HYUNDAI PORTER 05-> OEM 577304F000

AXI-0050
Marca: MOBIS



AXIAL

Descripción: OEM OK201-32-240 AXIAL DIRECCION KIA SEPHIA/CARENS

AXI-0100
Marca: KOREA



AXIAL

Descripción: OEM 56540-0U500 AXIAL DIRECCION HYUNDAI ACCENT RB 11-/RIO 12-> OEM 565400U500

AXI-0101
Marca: HYUKI

QUIROZ Y CIA LIMITADA

Soluciones para su Automovil

BALANCIN



BALANCIN

Descripción: BALANCIN ADMISION HYUNDAI H100/H1/NEW H1/FRONTIER 2,5 DIESEL OEM 24531-42880 2453142880

BAL-001
Marca: HYUKI



BALANCIN

Descripción: OEM 1325740F06 BALANCIN DERECHO ADMISION NISSAN D21 KA24E-12V (USA 4)

BAL-0010
Marca: HYUKI



BALANCIN

Descripción: OEM 1325740F07 BALANCIN IZQUIERDO ADMISION NISSAN D21 KA24E-12V (USAN 4)

BAL-0011
Marca: HYUKI



BALANCIN

Descripción: OEM 1325740F16 BALANCIN DERECHO ESCAPE NISSAN D21 KA24E-12V (USAN 2)

BAL-0012
Marca: HYUKI



BALANCIN

Descripción: OEM 1325740F17 BALANCIN IZQUIERDO ESCAPE NISSAN D21 KA24E-12V (USAN 2)

BAL-0013
Marca: HYUKI



BALANCIN

Descripción: OEM 24170-2F000 BALANCIN ADMISION/ESCAPE HYUNDAI SANTA FE 2,2 DIESEL

BAL-0014
Marca: KOREA



BALANCIN

Descripción: OEM OSL01-12-130 BALANCIN ADMIOSION/ESCAPE KIA FRONTIER/PREGIO/2.7/3.0/K3500/3600/4000 24531-4Z000

BAL-0015
Marca: KOREA



BALANCIN

Descripción: OEM 24551-03002 BALACIN HYUNDAI/KIA GRAND I10 1,2 G4LA/ACCENT RB 1,4/MORNING 1,2/RIO 3-4-5 INDIA

BAL-0016
Marca: MOBIS

BALANCIN



BALANCIN

Descripción: OEM 24170-2F000 BALANCIN ADMISION/ESCAPE HYUNDAI SANTA FE 2,2 DIESEL

BAL-0018
Marca: MOBIS



BALANCIN

Descripción: OEM 24552-05010 BALACIN ADMISION B HYUNDAI EON 800 13-17 INDIA

BAL-0019
Marca: MOBIS



BALANCIN

Descripción: BALANCIN ESCAPE HYUNDAI H100/H1/NEW H1/FRONTIER 2,5 DIESEL OEM 24529-42880 2452942880

BAL-002
Marca: HYUKI



BALANCIN

Descripción: OEM 24551-05010 BALACIN ESCAPE A HYUNDAI EON 800 13-17 INDIA

BAL-0020
Marca: MOBIS



BALANCIN

Descripción: OEM 6650500130 BALANCIN SSANGYONG ACTYON 06-11/KYRON

BAL-0021
Marca: SSANGYONG



BALANCIN

Descripción: BALANCIN ESCAPE HYUNDAI ACCENT/TUCSON/SPORTAGE DIESEL OEM 24180-27000 2418027000

BAL-005
Marca: HYUKI



BALANCIN

Descripción: BALANCIN ADM HYUNDAI ACCENT/TUCSON/SPORTAGE DIESEL OEM 24170-27000 2417027000

BAL-006
Marca: HYUKI



BALANCIN

Descripción: BALANCIN ADM/ESC HYUNDAI NEW ACCENT DIESEL OEM 24170-2A000 241702A000

BAL-007
Marca: HYUKI

BALANCIN



BALANCIN

Descripción: BALANCIN DAEWOO RACER/CORSA DW-208D OEM 90409194

BAL-008
Marca: HYUKI



BALANCIN

Descripción: OEM 24532-42500 2453242500 PERNO REGULADOR BALANCIN HYUNDAI H100 PORTER 05-11 KIA FRONTIER 2.5 05-11 CON TURBO

BAL-009
Marca: HYUKI



BALANCIN

Descripción: OEM 24170-2F000 BALACIN ADMISION/ESCAPE HYUNDAI SANTA FE 2.2 DIESEL

BAL-019
Marca: HYUKI



BALANCIN

Descripción: OEM 24551-03002 BALACIN HYUNDAI/KIA GRAND I10 1,2 G4LA/ACCENT RB 1,4/MORNING 1,2/RIO 3-4-5

BAL-020
Marca: HYUKI

QUIROZ Y CIA LIMITADA

Soluciones para su Automovil

BALLATS



BALLATS

Descripción: FAROLES FLUORESCENTES DE 12V 15 A 40 WATTS - 2.0A , BUSES , CAIO , VANS

DNI-0870

Marca: DNI



BALLATS

Descripción: BALLATS - AMPOLLETAS, FAROLES FLUORESCENTES DE 15 A 40 WATTS - 24V . 1.0 A - Autobuses , Quiscos Trailers , Vans , Carros de Barcos

DNI-0871

Marca: DNI



BALLATS

Descripción: BALLATS - 12 V - CAJA EN ALUMINIO NORMALIZADO - AMPOLLETAS, FAROLES FLUORESCENTES DE 15 A 40 WATTS - 1.0 A - Autobuses QuiscosVans Carros deTrailers comida

DNI-0873

Marca: DNI



BALLATS

Descripción: BALLATS - 24 V - CAJA EN ALUMINIO NORMALIZADO - AMPOLLETAS, FAROLES FLUORESCENTES DE 15 A 40 WATTS - 1.0 A - AUTOBUSES QUISCOSVANS CARROS DETRAILERS COMIDA, 54124102

DNI-0874

Marca: DNI

QUIROZ Y CIA LIMITADA

Soluciones para su Automovil

BANDEJA



BANDEJA

Descripción: BANDEJA RH DERECHA CERATO 13-> OEM 54501A7000

BAN-0003
Marca: KOREA



BANDEJA

Descripción: OEM 54500-1R000 BANDEJA LH HYUNDAI ACCENT RB 12->/545001R000

BAN-0009
Marca: HYUKI



BANDEJA

Descripción: OEM 54501-1R000 BANDEJA RH HYUNDAI ACCENT RB 12->

BAN-0010
Marca: HYUKI



BANDEJA

Descripción: OEM 54500-22100 BANDEJA LH HYUNDAI ACCENT 94-99

BAN-0012
Marca: HYUKI



BANDEJA

Descripción: OEM 54500-G6000 BANDEJA IZQUIERDA KIA MORNING 17-> OEM 54500G6000

BAN-0014
Marca: MOBIS



BANDEJA

Descripción: OEM 54500-D3000 BANDEJA IZQUIERDA HYUNDAI TUCSON-17-> OEM 54500D3000

BAN-0015
Marca: KOREA



BANDEJA

Descripción: OEM 54501-F2000 BANDEJA DERECHA RH HYUNDAI ELANTRA 15-> OEM 54501F2000

BAN-0016
Marca: KOREA



BANDEJA

Descripción: OEM 95952782 BANDEJA IZQUIERDA LH CHEVROLET SPARK GT 10-16

BAN-0019
Marca: KOREA

BANDEJA



BANDEJA

Descripción: OEM 95952783 BANDEJA DERECHA RH CHEVROLET SPARK GT 10-16

BAN-0020
Marca: KOREA



BANDEJA

Descripción: OEM 54500-07100 BANDEJA IZQUIERDA LH KIA MORNING 04-07

BAN-0021
Marca: KOREA



BANDEJA

Descripción: OEM 54501-07100 BANDEJA DERECHA RH KIA MORNING 04-07

BAN-0022
Marca: KOREA



BANDEJA

Descripción: OEM KDX50-34-300A KDX5034300A BANDEJA LH/RH KIA AVELLA 1.3/1.5

BAN-0023
Marca: KOREA



BANDEJA

Descripción: OEM 54510-43150 BANDEJA INFERIOR LH HYUNDAI H100 VAN 94-04

BAN-0024
Marca: KOREA



BANDEJA

Descripción: OEM 54540-43150 BANDEJA INFERIOR RH HYUNDAI H100 VAN 94-04

BAN-0025
Marca: KOREA



BANDEJA

Descripción: OEM 54500-F2000 BANDEJA IZQUIERDA LH HYUNDAI ELANTRA 15-> OEM 54500F200

BAN-0026
Marca: KOREA



BANDEJA

Descripción: OEM 54500-D3000 BANDEJA IZQUIERDA LH HYUNDAI TUCSON-17-> OEM 54500D3000

BAN-0027
Marca: KOREA

BANDEJA



BANDEJA

Descripción: OEM 54501-D3000 BANDEJA DERECHA RH HYUNDAI TUCSON 17-> OEM 54501D300

BAN-0028
Marca: KOREA



BANDEJA

Descripción: OEM 54500-07160 BANDEJA LH KIA MORNING 08-11

BAN-0030
Marca: KOREA



BANDEJA

Descripción: OEM 54501-07160 BANDEJA RH KIA MORNING 08-11

BAN-0031
Marca: KOREA



BANDEJA

Descripción: OEM 4440109011 BANDEJA SUPERIOR IZQUIERDA LH SSANGYONG ACTYON 06-11

BAN-0034
Marca: KOREA



BANDEJA

Descripción: OEM 4440209011 BANDEJA SUPERIOR DERECHA RH SSANGYONG ACTYON 06-1

BAN-0035
Marca: KOREA



BANDEJA

Descripción: OEM 54500-1W000 BANDEJA LH KIA RIO 3-4-5 12-16

BAN-0041
Marca: KOREA



BANDEJA

Descripción: OEM 54501-1W000 BANDEJA RH KIA RIO 3-4-5 12-16

BAN-0042
Marca: KOREA



BANDEJA

Descripción: OEM KKY01-34-310 BANDEJA LH/RH KIA POP/PRIDE 1,1/1,3

BAN-0047
Marca: KOREA

BANDEJA



BANDEJA

Descripción: OEM 54500-2W000 BANDEJA DEL HYUNDAI LH NEW SANTA FE 13->

BAN-0048
Marca: KOREA



BANDEJA

Descripción: OEM 54501-2W000 BANDEJA DEL HYUNDAI RH NEW SANTA FE 13->

BAN-0049
Marca: KOREA



BANDEJA

Descripción: OEM 54501-3A100 BANDEJA LH HYUNDAI TRAJET 02-04

BAN-0050
Marca: KOREA



BANDEJA

Descripción: OEM 54501-3A201 BANDEJA LH HYUNDAI TRAJET 05-07

BAN-0051
Marca: KOREA



BANDEJA

Descripción: OEM 54501-A9200 BANDEJA RH KIA GRAND CARNIVAL 17->

BAN-0052
Marca: MOBIS



BANDEJA

Descripción: OEM 54502-3A100 BANDEJA RH HYUNDAI TRAJET 02-04

BAN-0053
Marca: KOREA



BANDEJA

Descripción: OEM 54502-3A201 BANDEJA RH HYUNDAI TRAJET 05-07

BAN-0054
Marca: KOREA



BANDEJA

Descripción: OEM 54500-B4000 BANDEJA LH HYUNDAI GRAND I10 17-> INDIA

BAN-0059
Marca: MOBIS

BANDEJA



BANDEJA

Descripción: OEM 54501-B4000 BANDEJA RH HYUNDAI GRAND I10 17-> INDIA

BAN-0060
Marca: MOBIS



BANDEJA

Descripción: OEM 54500-2S000 BANDEJA LH HYUNDAI/KIA TUCSON 10-15/SPORATAGE 11-14

BAN-0061
Marca: KOREA



BANDEJA

Descripción: OEM 54500-A0000 BANDEJA IZQUIERDA HYUNDAI CRETA 16-> INDIA

BAN-0067
Marca: MOBIS



BANDEJA

Descripción: OEM 54500-4N000 BANDEJA IZQUIERDA HYUNDAI EON 13-> INDIA

BAN-0068
Marca: MOBIS



BANDEJA

Descripción: OEM 54501-A0000 BANDEJA DERECHA HYUNDAI CRETA 16-> INDIA

BAN-0070
Marca: MOBIS



BANDEJA

Descripción: OEM 54501-4N000 BANDEJA DERECHA HYUNDAI EON 13-> INDIA

BAN-0071
Marca: MOBIS



BANDEJA

Descripción: OEM 54501-0X200 BANDEJA DERECHA HYUNDAI GRAND I10 11-14 INDIA

BAN-0072
Marca: MOBIS



BANDEJA

Descripción: OEM 54500-25000 BANDEJA LH HYUNDAI ACCENT PRIME 00-05

BAN-0073
Marca: KOREA

BANDEJA



BANDEJA

Descripción: OEM 54501-25000 BANDEJA RH HYUNDAI ACCENT PRIME 00-05

BAN-0074
Marca: KOREA



BANDEJA

Descripción: OEM 54500-3X000 BANDEJA LH HYUNDAI ELANTRA 11-14

BAN-0077
Marca: KOREA



BANDEJA

Descripción: OEM 54501-3X000 BANDEJA RH HYUNDAI ELANTRA 11-14

BAN-0078
Marca: KOREA



BANDEJA

Descripción: OEM 54500-1Y000 BANDEJA LH KIA MORNING 12-16

BAN-0082
Marca: KOREA



BANDEJA

Descripción: OEM 54501-1Y000 BANDEJA RH KIA MORNING 11-16

BAN-0083
Marca: KOREA



BANDEJA

Descripción: OEM OS083-34-350B BANDEJA INFERIOR LH KIA FRONTIER 98-04/TOPIC/BESTA 2.2/K2400

BAN-0084
Marca: KOREA



BANDEJA

Descripción: OEM OS083-34-300B BANDEJA INFERIOR RH KIA FRONTIER 98-04/TOPIC/BESTA 2.2/K2400

BAN-0085
Marca: KOREA



BANDEJA

Descripción: OEM 54500-29000 BANDEJA LH HYUNDAI ELANTRA 96-9954500-29500

BAN-0098
Marca: KOREA

BANDEJA



BANDEJA

Descripción: OEM 54501-29000 BANDEJA RH HYUNDAI ELANTRA 96-9954501-29500

BAN-0099
Marca: KOREA



BANDEJA

Descripción: OEM 54500-2D000 BANDEJA LH HYUNDAI ELANTRA 00-05

BAN-0100
Marca: KOREA



BANDEJA

Descripción: OEM 54501-2D000 BANDEJA RH HYUNDAI ELANTRA 00-05

BAN-0101
Marca: KOREA



BANDEJA

Descripción: OEM 54500-3K060 BANDEJA LH HYUNDAI SONATA 05-10

BAN-0102
Marca: KOREA



BANDEJA

Descripción: OEM 54501-3K060 BANDEJA RH HYUNDAI SONATA 05-10

BAN-0103
Marca: KOREA



BANDEJA

Descripción: OEM 54500-3S000 BANDEJA LH HYUNDAI SONATA 11-14

BAN-0104
Marca: KOREA



BANDEJA

Descripción: OEM 54501-3S000 BANDEJA RH HYUNDAI SONATA 11-14

BAN-0105
Marca: KOREA



BANDEJA

Descripción: OEM 54500-1M100 BANDEJA LH KIA CERATO 10-15

BAN-0106
Marca: KOREA

BANDEJA



BANDEJA

Descripción: OEM 54501-1M100 BANDEJA RH KIA CERATO 10-15

BAN-0107
Marca: KOREA



BANDEJA

Descripción: OEM 54500-2K200 BANDEJA LH KIA SOUL 09-12 54500-2K500

BAN-0108
Marca: KOREA



BANDEJA

Descripción: OEM 54501-2K200 BANDEJA RH KIA SOUL 09-12 54501-2K500

BAN-0109
Marca: KOREA



BANDEJA

Descripción: OEM 54500-2K600 BANDEJA LH KIA SOUL 13-16

BAN-0110
Marca: KOREA



BANDEJA

Descripción: OEM 54501-2K600 BANDEJA RH KIA SOUL 13-16

BAN-0111
Marca: KOREA



BANDEJA

Descripción: OEM 54500-02050 BANDEJA LH HYUNDAI ATOS 98-01

BAN-0112
Marca: KOREA



BANDEJA

Descripción: OEM 54501-02050 BANDEJA RH HYUNDAI ATOS 98-01

BAN-0113
Marca: KOREA



BANDEJA

Descripción: OEM 54500-3X700 BANDEJA LH HYUNDAI ELANTRA 11-15

BAN-0114
Marca: KOREA

BANDEJA



BANDEJA

Descripción: OEM 54501-3X700 BANDEJA RH HYUNDAI ELANTRA 11-15

BAN-0115
Marca: KOREA



BANDEJA

Descripción: OEM 54500-2P000 BANDEJA LH HYUNDAI/KIA SANTA FE 06-13/SORENTO 10-14

BAN-0116
Marca: KOREA



BANDEJA

Descripción: OEM 54501-2P000 BANDEJA RH HYUNDAI/KIA SANTA FE 06-13/SORENTO 10-14 54501-2B000

BAN-0117
Marca: KOREA



BANDEJA

Descripción: OEM 54501-C1000 BANDEJA LH HYUNDAI/KIA SONATA 15-18/OPTIMA 16-19

BAN-0118
Marca: KOREA



BANDEJA

Descripción: OEM 54501-C1000 BANDEJA RH HYUNDAI/KIA SONATA 15-18/OPTIMA 16-19

BAN-0119
Marca: KOREA



BANDEJA

Descripción: OEM 54500-1D000 BANDEJA LH KIA CARENS 07-09

BAN-0120
Marca: KOREA



BANDEJA

Descripción: OEM 54501-1D000 BANDEJA RH KIA CARENS 07-09

BAN-0121
Marca: KOREA



BANDEJA

Descripción: OEM 54500-4D000 BANDEJA LH KIA GRAND CARNIVAL 06-14

BAN-0122
Marca: KOREA

BANDEJA



BANDEJA

Descripción: OEM 54501-4D000 BANDEJA RH KIA GRAND CARNIVAL 06-14

BAN-0123
Marca: KOREA



BANDEJA

Descripción: OEM 54500-C5000 BANDEJA LH KIA SORENTO 15-17

BAN-0124
Marca: KOREA



BANDEJA

Descripción: OEM 54501-C5000 BANDEJA RH KIA SORENTO 15-17

BAN-0125
Marca: KOREA



BANDEJA

Descripción: OEM OK30B-34-350B BANDEJA LH KIA RIO 00-02

BAN-0126
Marca: KOREA



BANDEJA

Descripción: OEM OK30B-34-300B BANDEJA RH KIA RIO 00-02

BAN-0127
Marca: KOREA



BANDEJA

Descripción: OEM 54500-4A000 BANDEJA INFERIOR LH HYUNDAI H1 05-07 54500-4A600

BAN-0128
Marca: KOREA



BANDEJA

Descripción: OEM 54501-4A000 BANDEJA INFERIOR RH HYUNDAI H1 05-07 54501-4A600

BAN-0129
Marca: KOREA



BANDEJA

Descripción: OEM 54500-0X200 BANDEJA IZQUIERDA HYUNDAI GRAND I10 11-14

BAN-0130
Marca: KOREA

BANDEJA



BANDEJA

Descripción: OEM 54501-0X200 BANDEJA DERECHA HYUNDAI GRAND I10 11-14

BAN-0131
Marca: KOREA



BANDEJA

Descripción: OEM 55220-D3000 BANDEJA TRASERA RH HYUNDAI TUCSON 17->

BAN-0132
Marca: MOBIS



BANDEJA

Descripción: OEM 55210-D3000 BANDEJA TRASERA LH HYUNDAI TUCSON 17->

BAN-0133
Marca: MOBIS



BANDEJA

Descripción: OEM 54510-4E000 BANDEJA INFERIOR LH KIA FRONTIER 2,5 12->

BAN-0134
Marca: KOREA



BANDEJA

Descripción: OEM 54540-4E000 BANDEJA INFERIOR RH KIA FRONTIER 2,5 12->

BAN-0135
Marca: KOREA



BANDEJA

Descripción: OEM 54410-4E200 BANDEJA SUPERIOR LH KIA FRONTIER 2,5 12->

BAN-0136
Marca: KOREA



BANDEJA

Descripción: OEM 54420-4E200 BANDEJA SUPERIOR RH KIA FRONTIER 2,5 12->

BAN-0137
Marca: KOREA



BANDEJA

Descripción: OEM 54500-1E000 BANDEJA LH HYUNDAI/KIA ACCENT 06-11/RIO JB 1,4 06-11

BAN-0140
Marca: KOREA

BANDEJA



BANDEJA

Descripción: OEM 54501-1E000 BANDEJA RH HYUNDAI/KIA ACCENT 06-11/RIO JB 1,4 06-11

BAN-0141
Marca: KOREA



BANDEJA

Descripción: OEM 54501-22100 BANDEJA RH HYUNDAI ACCENT 94-99

BAN-0142
Marca: KOREA



BANDEJA

Descripción: OEM 54500-22100 BANDEJA LH HYUNDAI ACCENT 94-99

BAN-0143
Marca: KOREA



BANDEJA

Descripción: 54500-1R000 BANDEJA LH HYUNDAI ACCENT RB 12->

BAN-0144
Marca: KOREA



BANDEJA

Descripción: 54501-1R000 BANDEJA RH HYUNDAI ACCENT RB 12->

BAN-0145
Marca: KOREA



BANDEJA

Descripción: OEM 54501-1C000 BANDEJA RH HYUNDAI GETZ 1,3/1,4/1,5/1,6 03-11

BAN-0146
Marca: KOREA



BANDEJA

Descripción: OEM 54500-1C000 BANDEJA LH HYUNDAI GETZ 1,3/1,4/1,5/1,6 03-11

BAN-0147
Marca: KOREA



BANDEJA

Descripción: OEM 54500-2F001 BANDEJA LH KIA CERATO 04-07

BAN-0148
Marca: KOREA

BANDEJA



BANDEJA

Descripción: OEM 54501-2F001 BANDEJA RH KIA CERATO 04-07

BAN-0149
Marca: KOREA



BANDEJA

Descripción: OEM 54500-FD000 BANDEJA LH KIA RIO 03-05

BAN-0150
Marca: KOREA



BANDEJA

Descripción: OEM 54501-FD000 BANDEJA RH KIA RIO 03-05

BAN-0151
Marca: KOREA



BANDEJA

Descripción: OEM 54410-43005 BANDEJA SUPERIOR LH HYUNDAI H100 94-04/PORTER 98->/H1 05-07

BAN-0152
Marca: KOREA



BANDEJA

Descripción: OEM OK2NA-34-300 BANDEJA RH KIA SEPHIA 1,8 01-04/CARENS 1,8 00-02

BAN-0153
Marca: KOREA



BANDEJA

Descripción: OEM OK2NA-34-350 BANDEJA LH KIA SEPHIA 1,8 01-04/CARENS 1,8 00-02

BAN-0154
Marca: KOREA



BANDEJA

Descripción: OEM 54510-4B000 BANDEJA INFERIOR LH HYUNDAI PORTER 98-19

BAN-0155
Marca: KOREA



BANDEJA

Descripción: OEM 54540-4B000 BANDEJA INFERIOR RH HYUNDAI PORTER 98-19

BAN-0156
Marca: KOREA

BANDEJA



BANDEJA

Descripción: OEM 54500-B4000 BANDEJA LH HYUNDAI GRAND I10 17->

BAN-0159
Marca: KOREA



BANDEJA

Descripción: OEM 54500-B4000 BANDEJA RH HYUNDAI GRAND I10 17->

BAN-0160
Marca: KOREA



BANDEJA

Descripción: OEM OS083-34-200B BANDEJA SUPERIOR LH KIA FRONTIER 2,7 98-11/K2400/BESTA 2,2

BAN-0200
Marca: HYUKI



BANDEJA

Descripción: OEM OS083-34-250B BANDEJA SUPERIOR RH KIA FRONTIER 2,7 98-11/K2400/BESTA 2,2

BAN-0201
Marca: HYUKI



BANDEJA

Descripción: OEM OK74P-34-250 BANDEJA SUPERIOR HYUNDAI/KIA

BAN-02A
Marca: MOBIS



BANDEJA

Descripción: OEM OK74P-34-3000 BANDEJA SUPERIOR HYUNDAI/KIA

BAN-03A
Marca: MOBIS



BANDEJA

Descripción: OEM 55210-2E000 BANDEJA TRASERA LH HYUNDAI/KIA

BAN-04A
Marca: MOBIS



BANDEJA

Descripción: OEM 55110-2E002 BANDEJA HYUNDAI/KIA

BAN-05A
Marca: MOBIS

BANDEJA



BANDEJA

Descripción: OEM 6710100714 CUBRE MOTOR SUPERIOR SSANGYONG ACTYON 12->

CUB-0001

Marca: SSANGYONG



BANDEJA

Descripción: OEM KKY01-34-310 BANDEJA LH/RH KIA POP/PRIDE 1,1/1,3

BAN-0158

Marca: MOBIS

QUIROZ Y CIA LIMITADA

Soluciones para su Automovil

BARRA



BARRA

Descripción: OEM 54600-4A000 BARRA TENSORA IZQUIERDA HYUNDAI H1 05-07 OEM 546004A000

BAR-0001
Marca: MOBIS



BARRA

Descripción: OEM 54710-4F000 BARRA TENSORA HYUNDAI NEW PORTER 05-> OEM 547104F000

BAR-0002
Marca: MOBIS



BARRA

Descripción: OEM 54601-4A000 BARRA TENSORA DERECHO HYUNDAI H1 05-07 OEM 546014A000

BAR-0003
Marca: MOBIS



BARRA

Descripción: OEM OK60A-34-130 BARRA TENSORA DERECHO KIA FRONT/BESTA2.2/TOPIC/K-2400 OEM OK60A34130

BAR-0004
Marca: MOBIS



BARRA

Descripción: OEM 54110-4A200 BARRA TORSION IZQUIERDA HYUNDAI H1 05-07 OEM 541104A200

BAR-0006
Marca: MOBIS



BARRA

Descripción: OEM 54120-4A200 BARRA TORSION DERECHA HYUNDAI H1 05-07 OEM 54124A200

BAR-0008
Marca: MOBIS



BARRA

Descripción: OEM 54700-4E000 BARRA TENSORA IZQUIERDA/DERECHA KIA FRONTIER 2,5 05-11 OEM 547004E000

BAR-0009
Marca: MOBIS



BARRA

Descripción: OEM OK60A-34-140 BARRA TENSORA IZQUIERDA LH KIA FRONTIER COMPLETA

BAR-0010
Marca: MOBIS

BARRA



BARRA

Descripción: OEM 54750-4B000 BARRA TENSORA HYUNDAI PORTER 98-04

BAR-0011

Marca: MOBIS



BARRA

Descripción: OEM 54810-1R000 BARRA ESTABILIZADORA HYUNDAI ACCENT RB 1.4

BAR-0012

Marca: MOBIS

BASE



BASE

Descripción: OEM 25620-26160 BASE TERMOSTATO HYUNDAI NEW ACCENT OEM 2562026160

BAS-0001

Marca: MOBIS



BASE

Descripción: OEM 25127-42540 BASE BOMBA AGUA HYUNDAI/KIA H1/FRONTIER 2,5 BH OEM 2512742540

BAS-0002

Marca: MOBIS



BASE

Descripción: OEM 25620-2B002 BASE TERMOSTATO ELANTRA 07->/CERATO OEM 256202B002

BAS-0003

Marca: MOBIS



BASE

Descripción: OEM 25613-4A000 BASE TERMOSTATO HYUNDAI PORTER CB 11-> OEM 256134A000

BAS-0004

Marca: MOBIS



BASE

Descripción: OEM 25620-26870 2562026870 BASE TERMOSTATO HYUNDAI ACCENT 06-11

BAS-0005

Marca: MOBIS



BASE

Descripción: OEM 25620-26160 BASE TERMOSTATO HYUNDAI NEW ACCENT

BAS-0006

Marca: KOREA



BASE

Descripción: OEM 25611-2A010 BASE TERMOSTATO HYUNDAI ACCENT RB

BAS-0007

Marca: MOBIS



BASE

Descripción: OEM OK72C-10-150 BASE TERMOSTATO KIA FRONTIER 2,7/3,0/ PREGIO 2,7/3,0 98-07

BAS-0008

Marca: MOBIS

BASE



BASE

Descripción: OEM OK72C-10-150 BASE TERMOSTATO KIA FRONTIER 2,7/3,0/ PREGIO 2,7/3,0 98-07

BAS-0009
Marca: MOBIS



BASE

Descripción: OEM 25630-03100 BASE TERMOSTATO HYUNDAI/KIA ACCENT RB 1.4/RIO 1.4 12->

BAS-0010
Marca: MOBIS



BASE

Descripción: OEM 25620-23001 BASE TERMOSTATO HYUNDAI ELANTRA 1,6/1,8 96-99

BAS-0011
Marca: KOREA



BASE

Descripción: OEM 25630-03100 BASE TERMOSTATO HYUNDAI/KIA ACCENT RB 1.4/RIO 1.4 12->

BAS-0012
Marca: KOREA



BASE

Descripción: OEM 25620-2B002 BASE TERMOSTATO ELANTRA 07->/CERATO OEM 256202B002

BAS-0014
Marca: KOREA



BASE

Descripción: OEM 26310-2F000 BASE FILTRO ACEITE HYUNDAI/KIA SORENTO 2.2/SANTA FE 2.2 10-18 DIESEL

BAS-0015
Marca: MOBIS



BASE

Descripción: OEM 25329-1R300 BASE TAPA RADIADOR HYUNDAI ACCENT RB DIESEL

BAS-0016
Marca: MOBIS



BASE

Descripción: OEM 26310-2A501 BASE FILTRO ACEITE HYUNDAI ACCENT DIESEL 06-11

BAS-0017
Marca: MOBIS

BASE



BASE

Descripción: OEM 25550-4X620 BASE TERMOSTATO KIA FRONTIER 2.9 11-12/CARNIVAL 2.9

BAS-0020
Marca: MOBIS



BASE

Descripción: OEM 25620-33001 BASE TERMOSTATO HYUNDAI SONATA 94-98/SANTAMO

BAS-0022
Marca: MOBIS



BASE

Descripción: OEM 25600-26120 BASE TERMOSTATO COMPLETA NEW ACCENT 06-11

BAS-0023
Marca: KOREA



BASE

Descripción: OEM 25620-23501 BASE TERMOSTATO HYUNDAI ELANTRA 1,8 00-05

BAS-0024
Marca: HYUKI



BASE

Descripción: OEM 25630-04001 BASE TERMOSTATO KIA MORNING 12->

BAS-0025
Marca: HYUKI



BASE

Descripción: OEM OK75A-10-150 BASE TERMOSTATO KIA FRONTIER 2,7/3,0/ PREGIO 2,7/3,0 98-07 OK72C-10-150C

BAS-0027
Marca: HYUKI



BASE

Descripción: OEM 25620-23640 BASE TERMOSTATO HYUNDAI /KIA TUCSON 05-10/SPORTAGE 05-10

BAS-0028
Marca: HYUKI



BASE

Descripción: OEM 25630-03100 BASE TERMOSTATO HYUNDAI/KIA ACCENT RB 1.4/RIO 1.4 12->

BAS-0029
Marca: HYUKI

BASE



BASE

Descripción: OEM 25620-23001 BASE TERMOSTATO HYUNDAI ELANTRA 1,6/1,8 96-99

BAS-0030

Marca: HYUKI



BASE

Descripción: OEM 25620-26870 BASE TERMOSTATO HYUNDAI ACCENT 06-11

BAS-0033

Marca: HYUKI



BASE

Descripción: OEM OK9BV-15-07XF BASE TERMOSTATO KIA CARNIVAL 98-06

BAS-0034

Marca: HYUKI



BASE

Descripción: OEM 25620-2B003 BASE TERMOSTATO HYUNDAI ACCENT RB 12->

BAS-0035

Marca: HYUKI



BASE

Descripción: OEM 25620-2B002 BASE TERMOSTATO ELANTRA 07->/CERATO OEM 256202B002

BAS-0036

Marca: HYUKI



BASE

Descripción: OEM 25610-4A700 BASE TERMOSTATO HYUNDAI PORTER 12-> CB

BAS-0038

Marca: MOBIS



BASE

Descripción: OEM 25600-2E000 BASE TERMOSTATO HYUNDAI/KIA ELANTRA 1,8 11-16/ELANTRA 2,0 16-19/I30 1,8 12-19/OPTIMA 2,0 16-19

BAS-0039

Marca: MOBIS



BASE

Descripción: OEM 6641800110 BASE FILTRO ACEITE SSANGYONG ACTYON 06-11/KYRON

BAS-0040

Marca: SSANGYONG

BASE



BASE

Descripción: OEM 25620-26845 BASE TERMOSTATO HYUNDAI NEW ACCENT

BAS-0050
Marca: MOBIS



BASE

Descripción: OEM 25600-26120 BASE TERMOSTATO COMPLETA NEW ACCENT 06-11

BAS-0051
Marca: MOBIS



BASE

Descripción: OEM 25620-23001 BASE TERMOSTATO HYUNDAI ELANTRA 1,6/1,8 96-99

BAS-0052
Marca: MOBIS



BASE

Descripción: OEM 25620-2B003 BASE TERMOSTATO HYUNDAI ACCENT RB 12->

BAS-0053
Marca: MOBIS

BENDIX



BENDIX

Descripción: FORD GALAXIE 1970, CAMION FORD F100/F350/F600 CON ARRANQUE WAPSA 9 DIENTES / 6 ESTRIAS / 73.5 LARGO / 29.6 DIAMETRO PIÑON / CW 0001 1.01.0001.0 224001

BE-0001

Marca: ZEN



BENDIX

Descripción: CHEVROLET PICK-UP,GM,CON ARRANQUE DELCO REMY 10MT 9 DIENTES / 6 ESTRIAS / 75 LARGO / 25.8 DIAMETRO PIÑON / CW 0010 1.01.0010.0 7363070

BE-0010

Marca: ZEN



BENDIX

Descripción: CHEVROLET,GM,OPEL RECORD,ASCONA,KADETT,CON ARRANQUE DELCO REMY 10MT, SD300 9 DIENTES / 3 ESTRIAS / 75.5 LARGO / 25.8 DIAMETRO PIÑON / CW 0013 1.01.0013.0 1932188 204

BE-0013

Marca: ZEN



BENDIX

Descripción: CHEVROLET C10/C20 ,OPALA 4 Y 6 CILINDROS,CARAVAN, SILVERADO CON ARRANQUE DELCO REMY 10MT 9 DIENTES / 3 ESTRIAS / 80.5 LARGO / 25.8 DIAMETRO PIÑON / CW 0020 1.01.0020.0 1875687 207

BE-0020

Marca: ZEN



BENDIX

Descripción: BENDIX BOSCH 10D/6E/40DP/79.5L/14.29ID/CW, CAMION VOLKSWAGEN 6.80, FORD F11000,F12000,F13000 CON MOTOR PERKINS 6 CILINDROS ,F2000,4000 CON MOTOR 321/0321H2/0321H,CON

BE-0024

Marca: ZEN



BENDIX

Descripción: MERCEDES BENZ CON MOTOR 321/0321H2/0321H ,CON ARRANQUE WAPSA 9 DIENTES / 6 ESTRIAS / 76.5 LARGO / 34.8 DIAMETRO PIÑON / CW 0025 1.01.0025.0 224010

BE-0025

Marca: ZEN



BENDIX

Descripción: LINEA BOSCH Nº ORIGINAL 9001083444, JD-18, M.BENZ MERCEDES 10DA - 15DA - 22DA - 30SA, 180DB - 190DB - L319D - L405 9 DIENTES / 3 ESTRIAS / 90 LARGO / 35.8 DIAMETRO CUERPO / CW 0028

BE-0028

Marca: ZEN



BENDIX

Descripción: BENDIX BOSCH, 9D/3E/91L/34DP/14.2ID/CW, CAMIONES MERCEDES MOTOR 352 , 321,352A , CASE, MASSEY FERGUSON, 9 DIENTES / 10 ESTRIAS / 91 LARGO / 34.8 DIAMETRO PIÑON / CW

BE-0034

Marca: ZEN

BENDIX



BENDIX

Descripción: PIÑON BNG BOSCH 9D/3E/120L/35DP/CW, CAMION MERCEDEZ OM321/OM324/OM326, CON PARTIDA MTB2 BNG 9 DIENTES / 3 ESTRIAS / 120 LARGO / 34.8 DIAMETRO PIÑON / CW 0035 1.01.0035.0 BNG 9

BE-0035

Marca: ZEN



BENDIX

Descripción: PIÑON BNG BOSCH 11D/3E/120L/41DP/CW, K.H.D D8005, M90 D7L/7FL, CON ARRANQUE BOSCH BNG 11 DIENTES / 3 ESTRIAS / 120 LARGO / 41 DIAMETRO PIÑON / CW 0036 1.01.0036.0 2006380558 2006381558

BE-0036

Marca: ZEN



BENDIX

Descripción: BENDIX LUCAS 11D/6E/102.5L/41DP/14.3ID/CW, 1.01.0041.0 291484 54244389 FORD MASSEY FERGUSON / NEW HOLLAND

BE-0041

Marca: ZEN



BENDIX

Descripción: BENDIX BOSCH 10D/3E/87L/40DP/14.2ID, CW, TRACTORES MASSEY FERGUSON MF235 , PERKIND A3.152 10 DIENTES / 3 ESTRIAS / 86.5 LARGO / 40 DIAMETRO PIÑON / CW , 9000083000 ,9001083445

BE-0043

Marca: ZEN



BENDIX

Descripción: BENDIX BOSCH 9D/3E/78L/25.8DP/12ID/CW, FORD BELINA I , CORCEL I , 1006209012, 16326 , TMB484 CON ARRANQUE BOSCH , 9 DIENTES / 3 ESTRIAS / 77.5 LARGO / 25.8 DIAMETRO PIÑÓN / CW

BE-0044

Marca: ZEN



BENDIX

Descripción: BENDIX BOSCH 9D/6E/80L/25.8DP/12ID/CW, CHEVROLET GENERAL MOTORS 9 DIENTES / 6 ESTRIAS / 80.5 LARGO / 25.8 DIAMETRO PIÑON / CW 0045 1.01.0045.0

BE-0045

Marca: ZEN



BENDIX

Descripción: BENDIX BOSCH 9D/3E/90L/25.8DP/12ID/CW, CHEVROLET OPALA 4 CILINDROS, VOLKSWAGEN CON ARRANQUE BOSCH 9 DIENTES / 3 ESTRIAS / 90 LARGO / 25.8 DIAMETRO PIÑON / CW 0046

BE-0046

Marca: ZEN



BENDIX

Descripción: BENDIX BOSCH 10D/6E/75L/33DP/12ID/CW, DODGE DART, CHRYSLER 62)75 10 DIENTES / 6 ESTRIAS / 75.5 LARGO / 33 DIAMETRO PIÑON / CW 0050 1.01.0050.0 9001082419

BE-0050

Marca: ZEN

BENDIX



BENDIX

Descripción: BENDIX DELCO 30/35MT, 12D/3E/96L/46.3DP/14.3ID/CW , LINEA DELCO REMY Nº ORIGINAL 1851430/1875852, MOTORES 30/35MT, DETROIT-HYSTER-CASE-INTER, (2A-5051C) 12 DIENTES / 3

BE-0051

Marca: ZEN



BENDIX

Descripción: BENDIX DELCO 10/20/22/25MT, 9D/3E/95L/29.6DP/14.3ID/CW, TRACTOR JOHN DEERE, CON ARRANQUE DELCO 9 DIENTES / 3 ESTRIAS / 95 LARGO / 29.6 DIAMETRO PIÑON / CW 0052 1.01.0052.0 1852410 DELCO

BE-0052

Marca: ZEN



BENDIX

Descripción: BENDIX MOTORCRAFT, 9D/12E/71.8L/25.8DP/12ID/CW , FORD AEROSTAR 3.0 V6, TAURUS CON CON ARRANQUE MOTORCRAFT 9 DIENTES / 12 ESTRIAS / 71.8 LARGO / 25.8 DIAMETRO PIÑON / CW 0053

BE-0053

Marca: ZEN



BENDIX

Descripción: BENDIX BOSCH, 9D/3E/77.5L/34.8DP/14.2ID/CW, AGRALE M70/80/85/90/93/416/420/790/4100, CON ARRANQUE BOSCH 9 DIENTES / 3 ESTRIAS / 77.5 LARGO / 34.8 DIAMETRO PIÑON / CW 0062

BE-0062

Marca: ZEN



BENDIX

Descripción: BENDIX BOSCH, 9D/3E/77.5L/34.8DP/14.2ID/CW, FORD TRACTOR 2000/3000/4000, LAND ROVER 109/110 2.25 DIESEL, NISSAN CABSTAR DIESEL, CON ARRANQUE LUCAS 10 DIESEL / 3 ESTRIAS / 70 LARGO / 40

BE-0064

Marca: ZEN



BENDIX

Descripción: BENDIX BOSCH, 9D/10E/62L/25.8DP/11.8ID/CCW, VOLKSWAGEN BRASILIA, SAVEIRO 1.6, GOL 1.3/1.6, KOMBI 1.5/1.6, VOLKSWAGEN VARIANT II, PORSCHE 914, CON ARRANQUE BOSCH 9 DIENTES / 10 ESTRIAS / 62

BE-0065

Marca: ZEN



BENDIX

Descripción: BENDIX LUCAS-INDIEL, 10D/3E/73L/40DP/17ID/CW, MOTORES ESTACIONARIOS PERKINS, TRACTORES MASSEY FERGUSON MF20/81/148/235/240/285 10 DIENTES / 3 ESTRIAS / 73

BE-0067

Marca: ZEN



BENDIX

Descripción: BENDIX BOSCH, 9D/10E/64L/25.8DP/12ID/CW, VOLKSWAGEN GOL C,CL,GL, PARATI, SAVEIRO 1.6, VOYAGE 1.5/1.6, GOLF 1.1 VW GOLF 1.3, KOMBI 1.6, PASSAT 1.3/1.5/1.6, AUDI 50/80/100, FORD CAPRI II 2.0, FERGUSON,

BE-0068

Marca: ZEN

BENDIX



BENDIX

Descripción: BENDIX BOSCH, 9D/10E/64L/29DP/12ID/CW, ALFA ROMEO 2300/2300B , CHRYSLER DODGE POLARA 1800C , VW

BE-0077

Marca: ZEN



BENDIX

Descripción: PIÑON BOSCH KB, 13D/61L/47DP/CW, MASSEY FERGUSSON

BE-0078

Marca: ZEN



BENDIX

Descripción: BENDIX BOSCH, 9D/10E/68.5L/25.8DP/12ID/CW , FORD GRANADA 2.0/2.3/2.6, TUNUS 2.0/2.3, CHEVETTE 1.4 75)76, OPEL ASCONA A, KADETT B,C, REKORD A,B,C, CON ARRANQUE BOSCH 9 DIENTES / 10 ESTRIAS / 68.5

BE-0080

Marca: ZEN



BENDIX

Descripción: BENDIX BOSCH, 9D/6E/79L/34.8DP/14.2ID/CW, FORD 400/1000/2000/4000/7000/11000 CON MOTOR MWM 4 Y 6 CILINDROS MNOTORES ARRANQUE WAPSA 9 DIENTES / 6 ESTRIAS / 79 LARGO / 34.8

BE-0085

Marca: ZEN



BENDIX

Descripción: BENDIX BOSCH KB 12D/61L/46DP/CW, CASE , CATERPILLAR , VOLVO , 222422

BE-0089

Marca: ZEN



BENDIX

Descripción: BENDIX DELCO 20MT, 10D/3E/96L/40DP/14.2ID/CW, CHEVROLET, CM, CON ARRANQUE DELCO REMY 10 DIENTES / 3 ESTRIAS / 96 LARGO / 40 DIAMETRO PIÑON / CW 0093 1.01.0093.0

BE-0093

Marca: ZEN



BENDIX

Descripción: BENDIX LUCAS 10D/12E/70L/40DP/17ID/CW, FORD 4000, 4600, 5000, 5600, 7000, CON MOTOR DE PARTIDA LUCAS 10 DIENTES / 12 ESTRIAS / 70 LARGO / 40 DIAMETRO PIÑON / CW ESTRIA FINA 0096 1.01.0096.0

BE-0096

Marca: ZEN



BENDIX

Descripción: BENDIX 35/40/42/50MT, 12D/19E/120L/46DP/15.9ID/CW, CATERPILLAR D330C, D333C, D334C, D336C, D344C, CON ARRANQUE DELCO REMY SERIES 35/40/42/50MT 12 DIENTES / 19 ESTRIAS / 120.4

BE-0097

Marca: ZEN

BENDIX



BENDIX

Descripción: BENDIX BOSCH 11D/10E/89L/41DP/14.3ID/CW, VOLKSWAGEN LT28 DIESEL, VW 31D, VW 35D, DAF AZ1900DH, DAF 2000/2005/2200/2205 DIESEL, ZETOR 3511/3545/4511/5511/5545/6

BE-0101

Marca: ZEN



BENDIX

Descripción: BENDIX LUCAS 10D/3E/95L/40DP/15ID/CW, FIAT 673 DIESEL, TRACTOR JOHN DEERE 6600/7500 CON MOTOR PERKIN 3 CILINDROS CAMION DODGE CON MOTOR PERKINS 4 CILINDROS CON ARRANQUE LUCAS INDIEL 10

BE-0102

Marca: ZEN



BENDIX

Descripción: BENDIX BOSCH 9D/10E/91L/34.8DP/14.3ID/CW ,MERCEDES BENZ OF1113/OF1115/OF1313/OF1315/OF1316/OF1318/OH1113/OH1115/ OH1313/OH1315/OH1316/OH1318/608/708/709/912,

BE-0105

Marca: ZEN



BENDIX

Descripción: BENDIX BOSCH, 9D/10E/64L/25.8DP/12ID/CW,CHEVROLET CHEVETTE 1.4/1.6, MONZA 1.6/1.8/2.0, CHEVY 500, VOLKSVAGEN GOL,SANTANA,VOYAGE,PARATI, PASSAT,FORD ESCORT 1.3/1.6,CORCEL II,FORD BE

BE-0108

Marca: ZEN



BENDIX

Descripción: BENDIX DELCO 11D/19E/120L/56.7DP/15.9ID/CW, CATERPILLAR CON MOTOR D311/D320/D330/D333/D432/D343,CUMMINS,FORD,IHC CON ARRANQUE DELCO REMY SERIES 40/42/50MT 11 DIENTES / 19 ESTRIAS / 120.1

BE-0110

Marca: ZEN



BENDIX

Descripción: BENDIX BOSCH 11D/10E/64L/29.5DP/12ID/CW, FIAT 147 1.3,ARGENTA 2.0, FIORINO 1.3/1.5,PANORAMA,PREMIO,DUNA 60/70 FIAT REGATA 70/75/80/90,RITMO 75,TEMPRA,UNO,LANCIA CON

BE-0111

Marca: ZEN



BENDIX

Descripción: BENDIX DELCO 10D/3E/96L/32DP/14.3ID/CW, JOHN DEERE, CASE CON ARRANQUE DELCO 10 DIENTES / 3 ESTRIAS / 96 LARGO / 32 DIAMETRO PIÑON / CW 0112 1.01.0112.0 223191 A43652 DELCO 20MT/25MT/27MT/30MT

BE-0112

Marca: ZEN



BENDIX

Descripción: BENDIX WAPSA 12D/6E/108L/46.3DP/14.26ID/CW, CAMION GM CON MOTOR 4.53 , 12 DIENTES / 6 ESTRIAS / 108 LARGO / 46.3 DIAMETRO PIÑON / CW , 224041

BE-0114

Marca: ZEN

BENDIX



BENDIX

Descripción: BENDIX BOSCH 9D/10E/66L/25.8DP/12ID/CW, FORD MAVERICK 4 CIL. , WILLYS PICK-UP , RURAL , JEEP , 9001082425,9000082017

BE-0115

Marca: ZEN



BENDIX

Descripción: BENDIX DELCO 12D/19E/120L/46.3DP/19ID/CW, TRACTOR CASE CON MOTOR CUMMINS, CATERPILLAR, CLARK CON ARRANQUE DELCO REMY 42MT 12 DIENTES / 19 ESTRIAS / 120.1 LARGO / 46.3 DIAMETRO PIÑON /CW 0117

BE-0117

Marca: ZEN



BENDIX

Descripción: BENDIX BOSCH 10D/10E/91L/40DP/14.3ID/CW, MERCEDES BENZ OF113/OH11113/0917, JOHN DEERE MD630/MND730 TRACTOR MAXION 9110/9130/9150/9170, TRACTOR MASSEY FERGUSSON

BE-0118

Marca: ZEN



BENDIX

Descripción: BENDIX FEMSACO/MARELLI 9D/6E/70.8L/25.8DP/11.5ID/CW,PEUGEOT 404/504 1.8, SEAT 1200 SPORT, SEAT 124/127/128 3P/131/138 FIAT 124/127/128, CON ARRANQUE FEMSACO/MARELLI 9 DIENTES

BE-0120

Marca: ZEN



BENDIX

Descripción: BENDIX BOSCH 13D/3E/89.5L/47DP/14.29ID/CCW, AGRALE , WAPSA , TRACTOR T4200/4300, BOBCAT,9001453349 , 224040 ,13 DIENTES / 3 ESTRIAS / 89.5 LARGO / 47 DIAMETRO PIÑON / CCW

BE-0125

Marca: ZEN



BENDIX

Descripción: BENDIX BOSCH 9D/10E/66.5L/25.8DP/11ID/CCW, VOLKSWAGEN ESCARABAJO 1971, VW 1.2/1.3/1.5/1.6, CON ARRANQUE BOSCH 9 DIENTES / 10 ESTRIAS / 66.5 LARGO / 25.8 DIAMETRO PIÑON / CCW 0131 1.01.0131.0 1006209061

BE-0131

Marca: ZEN



BENDIX

Descripción: BENDIX LUCAS 13D/12E/73L/46DP/17ID/CW, CASE , DODGE , LANCER , , CON MOTOR DE PARTIDA LUCAS. 13 DIENTES / 12 ESTRIAS / 46 DIAMETRO PIÑON / 73 LARGO / CW, MASSEY FERGUSSON

BE-0134

Marca: ZEN



BENDIX

Descripción: BENDIX MOTORCRAFT AUTOLITE 9D/8E/60.5L/29.6DP/12.8ID/CW, FORD RENEGADE, JEEP 6 Y 8 CILINDROS, CON ARRANQUE MOTORCRAFT 9 DIENTES / 12 ESTRIAS / 77 LARGO / 25.8 DIAMETRO PIÑON / CW 0135

BE-0135

Marca: ZEN

BENDIX



BENDIX

Descripción: BENDIX BOSCH 9D/10E/64L/25.8DP/12ID/CW, M.BENZ 200/220/230/250/280/280S/SE/SL/115KAS , 1006209080 , 9 DIENTES / 10 ESTRIAS / 64 LARGO / 25.8 DIAMETRO PIÑON / CW, M.BENZ

BE-0139

Marca: ZEN



BENDIX

Descripción: BENDIX NIPONDENSO 9D/10E/82L/29.6DP/12.5ID/CW , TOYOTA CARINA 1.4/1.6/2.0, CELICA 1.4/1.6/2.0/2.2/2.3, CORONA 1.4/1.6 CON ARRANQUE NIPPONDENSO 9 DIENTES / 10 ESTRIAS / 82

BE-0140

Marca: ZEN



BENDIX

Descripción: BENDIX GM 9D/10E/62L/29.6DP/13ID/CW, LINEA HITACHI, DATSUN ANTIGUOS (68/78) 9 DIENTES / 10 ESTRIAS / 62 LARGO / 29.6 DIAMETRO PIÑON / CW 0141 1.01.0141.0 94021427 NISSAN DATSUN ALTIMA,

BE-0141

Marca: ZEN



BENDIX

Descripción: BENDIX MITSUBISHI 9D/8E/60.5L/29.6DP/12.8ID/CW, MAZDA PICK UP 1.0/1.2, MITSUBISHI COLT 1.2, GALANT 1.6/1.8/2.0 CON MOTOR 4G45, MITSUBISHI LANCER, NISSAN DATSUN 260/300 CON

BE-0144

Marca: ZEN



BENDIX

Descripción: BENDIX LUCAS 10D/12E/73L/40DP/17ID/CW, LINEA LUCAS MASSEY FERGUSON 205,235,274,275,307,506,575 MF102,135,148,155,168,1200, PERKINS 4 CILINDROS NEW HOLLAND 1540-1545-550C 10

BE-0150

Marca: ZEN



BENDIX

Descripción: BENDIX BOSCH 13D/10E/91L/46DP/14.6ID/CW, CLAAS COMPACT 25 , EBRO JEEP COMANDO L35 , VOLVO 21-32 , 0001359086, 13 DIENTES / 10 ESTRIAS / 91 LARGO / 46 DIAMETRO PIÑON / CW, 2006209445, YANMAR

BE-0153

Marca: ZEN



BENDIX

Descripción: BENDIX LUCAS 10D/12E/73L/40DP/17ID/CW, FORD 2000/2600/3000/3600 ,MASSEY FERGUSON MF133/145/152/165/174/194/235 MF250/265/290, NEW HOLLAND 1540/1545/1550, JCB SERIES 400/500/800 , CON

BE-0155

Marca: ZEN



BENDIX

Descripción: BENDIX LUCAS-INDIEL 9D/9E/70L/25.8DP/12ID/CW, PEUGEOT 404/504/505 DIESEL,CON ARRANQUE LUCAS INDIEL 9 DIENTES / 9 ESTRIAS / 70 LARGO / 25.8 DIAMETRO PIÑON / CW 0158

BE-0158

Marca: ZEN

BENDIX



BENDIX

Descripción: BENDIX LUCAS-INDIEL 9D/3E/74L/29.6DP/12ID/CW, CHEVROLET C10, FORD ARGENTINO, CON ARRANQUE LUCAS INDIEL 9 DIENTES / 3 ESTRIAS / 74 LARGO / 29.6 DIAMETRO PIÑON / CW 0160

BE-0160

Marca: ZEN



BENDIX

Descripción: BENDIX LUCAS INDIEL 9D/3E/74L/25.8DP/12ID/CW, CHEVROLET C10 ARGENTINO, CHEVY NOVA, FORD ARGENTINO CON ARRANQUE LUCAS INDIEL 9 DIENTES / 3 ESTRIAS / 74 LARGO / 25.8

BE-0161

Marca: ZEN



BENDIX

Descripción: BENDIX LUCAS INDIEL 9D/9E/64L/29.6DP/12ID/CW, FORD TAUNUS 9 DIENTES / 9 ESTRIAS / 64 LARGO / 29.6 DIAMETRO PIÑON / CW 0162 1.01.0162.0 1987BE0028 228131

BE-0162

Marca: ZEN



BENDIX

Descripción: BENDIX BOSCH 9D/10E/64L/34.4DP/12ID/CW, CAMION TX1100 , M790 , MOTOR ESTACIONARIO , M70, M790,M80,M85,M90,M93ID,TRACTOR4100,416,420 9 DIENTES / 10 ESTRIAS / 64 LARGO / 34.8 DIAMETRO PIÑON / CW

BE-0163

Marca: ZEN



BENDIX

Descripción: AUSTIN MINI 1100,MG 1300,HILLMAN,BEDFORD,TRIUMPH,MORRIS, CON ARRANQUE LUCAS 9 DIENTES / 58 LARGO / 29.6 DIAMETRO PIÑON / CCW 0170 1.01.0170.0 9001336211 CAMPANA BENDIX

BE-0170

Marca: ZEN



BENDIX

Descripción: DELCO REMY,PRESTOLITE, L.NEVILLE 13 DIENTES / 19 ESTRIAS / 120.1 LARGO / 49.7 DIAMETRO PIÑON / CW 0182 1.01.0182.0 1893562

BE-0182

Marca: ZEN



BENDIX

Descripción: RENAULT 5/6/12, FIAT 128, CON ARRANQUE DUCELLIER 9 DIENTES / 9 ESTRIAS / 60 LARGO / 25.8 DIAMETRO PIÑON / CW 0183 1.01.0183.0 079692

BE-0183

Marca: ZEN



BENDIX

Descripción: DAIHATSU CHARMANT 1.3/1.4/1.6, TOYOTA CARINA 1.4/1.6, CELICA 1.4/1.6 COROLLA 1.2/1.3/1.4/1.6, TOYOTA STARLET 1.0/1.2 CON ARRANQUE NIPPONDENSO 9 DIENTES / 10 ESTRIAS / 64

BE-0184

Marca: ZEN

BENDIX



BENDIX

Descripción: BENDIX BOSCH 10D/6E/96.5L/40DP/14.2ID/CW , HYSTER C/ MOTOR PERKINS 4203/4236/GM2500 4C/GM4100 6CIL, TRACTORES INDUSTRIALES ESTACIONARIOS , 10 DIENTES / ESTRIAS / 97 LARGO / 40

BE-0186

Marca: ZEN



BENDIX

Descripción: PEUGEOT 404, ALFA ROMEO , CON ARRANQUE DUCELLIER 9 DIENTES / 9 ESTRIAS / 68 LARGO / 25.8 DIAMETRO PIÑON / CW 0189 1.01.0189.0

BE-0189

Marca: ZEN



BENDIX

Descripción: VOLKSWAGEN KOMBI 1.2/1.3/1.5, VARIANT, SEDAN 1.2/1.3/1.5, SP1,SP2 TC1600, TL1600 CON ARRANQUE BOSCH 9 DIENTES / 3 ESTRIAS / 74.5 LARGO / 25.8 DIAMETRO PIÑON / CCW 0191 1.01.0191.0

BE-0191

Marca: ZEN



BENDIX

Descripción: MOTORCRAFT, FORD FALCON AUTOS 9 DIENTES / 12 ESTRIAS / 62 LARGO / 25.8 DIAMETRO PIÑON / CW 0205 1.01.0205.0 1972286

BE-0205

Marca: ZEN



BENDIX

Descripción: FIAT 124 ESPECIAL 1.4/1.6, FIAT 125 ESPECIAL, FIAT 132 1.6/1.8/2.0 SEAT (VAZ 2121), CON ARRANQUE FEMSACO-MARELLI 11 DIENTES / 6 ESTRIAS / 68 LARGO / 29.5 DIAMETRO PIÑON / CW 0213

BE-0213

Marca: ZEN



BENDIX

Descripción: BENDIX PARIS RHONE 9D/12E/78L/29,6DP/14ID/CW, PEUGEOT 404D 504D , RENAULT AGRI R85/R87/R7201 , 223481 , 95990

BE-0215

Marca: ZEN



BENDIX

Descripción: BENDIX PARIS RHONE 9D/12E/76L/36DP/14ID/CW, PEUGEOT 504D/505D/604D/J7D/J9D , RENAULT AGRI R7221 , LESTER16715 , INDIEL , 223482 ,PARIS RHONE 95956

BE-0216

Marca: ZEN



BENDIX

Descripción: BENDIX PARIS RHONE 9D/6E/76L/29DP/14ID/CW, PUEGEOT 403/404/404D/504D , TRATOR R7201 , R85,R87 , PARIS RHONE 55105- 70672 , VALEO NE156

BE-0217

Marca: ZEN

BENDIX



BENDIX

Descripción: PIÑON BENDIX KB 9 DIENTES / 61.1 LARGO / 34.8 DIAMETRO PIÑON / CW 0218 1.01.0218.0 2006382020 222419 PIÑON BENDIX KB 9 DIENTES

BE-0218

Marca: ZEN



BENDIX

Descripción: BENDIX BOSCH 10D/10E/64L/26DP/12ID/CW,FORD 12M,CAPRI1.3/1.6,II,ESCORT 1.1,1.3,TAUNUS 1.31.6 , 1006209437 , 2006209321 , 16405

BE-0220

Marca: ZEN



BENDIX

Descripción: MERCEDES BENZ 200/220/230/250/280/350 , 1006209402,2006209273 , 9 DIENTES / 10 ESTRIAS / 64 LARGO / 25.8 DIAMETRO DE PIÑON / CW

BE-0221

Marca: ZEN



BENDIX

Descripción: FORD ESCORT, FIESTA, TRANSIT1.6/2.0, 10 DIENTES / 10 ESTRIAS / 64 LARGO / 26.8 DIAMETRO PIÑON / CW

BE-0222

Marca: ZEN



BENDIX

Descripción: FORD TAUNUS 1961, OPEL BLITZ 1.9,REKORD P II, AUDI 1000, F102,S,SP BMW 1500/1502/1600/1800/1802/2000/2002/315/316/318/320/518/525/528 628 ARRANQUE BOSCH 9 DIENTES / 10

BE-0223

Marca: ZEN



BENDIX

Descripción: BOSCH, MOTORES ESTACIONARIOS, DEUTZ, M.BENZ 11 DIENTES / 3 ESTRIAS / 90 LARGO / 41 DIAMETRO PIÑON / CW 0227 1.01.0227.0 2006209021

BE-0227

Marca: ZEN



BENDIX

Descripción: MERCEDES BENZ 200/207/209/220/240/300/307/309/407/409, AUDI 100 5D TURBO, TODOS DIESEL 9 DIENTES / 10 ESTRIAS / 71 LARGO / 25.8 DIAMETRO PIÑON / CW 0228 1.01.0228.0 2006209471

BE-0228

Marca: ZEN



BENDIX

Descripción: VOLKSWAGEN KOMBI 1984 1.9 GAS , 2.1 GAS , 1006209423, 9001042013, 9 DIENTES / 10 ESTRIAS / 74 LARGO / 25.8 DIAMETRO PIÑON / CCW

BE-0229

Marca: ZEN

BENDIX



BENDIX

Descripción: FORD TAURUS 9 DIENTES / 9 ESTRIAS / 64 LARGO / 25.8 DIAMETRO PIÑON / CW . 0238 1.01.0238.0 , 227339 , 35256777

BE-0238

Marca: ZEN



BENDIX

Descripción: OPEL ASCONA, KADETT C, CON ARRANQUE DELCO REMY 9 DIENTES / 12 ESTRIAS / 66 LARGO / 25.8 DIAMETRO PIÑON / CW 0243 1.01.0243.0 223223 344511

BE-0243

Marca: ZEN



BENDIX

Descripción: BENDIX 9 DIENTES / 9 ESTRIAS / 61 LARGO / 25 DIAMETRO PIÑON / CW , RENAULT 5/15/16/17/20 ,LUCAS INDIEL 35255553,35257326

BE-0244

Marca: ZEN



BENDIX

Descripción: RENAULT 4 / 5 / 6 , CON ARRANQUE DUCELLIER 9 DIENTES / 9 ESTRIAS / 59.5 LARGO / 25.8 DIAMETRO PIÑON / CCW 0245 1.01.0245.0 223505

BE-0245

Marca: ZEN



BENDIX

Descripción: RENAULT 5 / 12, CON ARRANQUE PARIS RHONE 9 DIENTES / 12 ESTRIAS / 59.5 LARGO / 25.8 DIAMEWTRO PIÑON / CW 0248 1.01.0248.0 223224 325231

BE-0248

Marca: ZEN



BENDIX

Descripción: LUCAS, VARIOS/AUSTIN/MORRIS 10 DIENTES / 4 ESTRIAS / 58 LARGO / 29.6 DIAMETRO PIÑON / CCW 0280 1.01.0280.0 5420293

BE-0280

Marca: ZEN



BENDIX

Descripción: BENDIX 10 DIENTES / 12 ESTRIAS / 100 LARGO / 25 DIAMETRO PIÑON / CW , Bedford B - SP - TJ - TK - TL -VAS 7 TON KAMYON Harvester 384 - 454 - 474 - 574 - 674 - 684 Massey Ferguson COMBINE

BE-0286

Marca: ZEN



BENDIX

Descripción: PEUGEOT 404,405,505, CITROEN,RENAULT 9, REANULT ALLIANCE CON ARRANQUE VALEO PARIS RHONE 9 DIENTES / 9 ESTRIAS / 55 LARGO / 25.8 DIAMETRO PIÑON / CW . 0287

BE-0287

Marca: ZEN

BENDIX



BENDIX

Descripción: FIAT DUCATO 10,13 2.5 DIESEL, FIAT ALLIS FE12/12R/FL4/FLC, IVECO DAILY 28F8/30F8/35F8/40F8, CON ARRANQUE BOSCH 9 DIENTES / 10 ESTRIAS / 74 LARGO / 34.8 DIAMETRO PIÑON / CW 0291

BE-0291

Marca: ZEN



BENDIX

Descripción: VOLKSWAGEN GOL 1.8, FORD ESCORT1.3/1.6, BERLINA, CORCEL II, DEL REY CON MOTOR CHT, CON ARRANQ2UE WAPSA 9 DIENTES / 6 ESTRIAS / 64 LARGO / 25.8 DIAMETRO PIÑON / CW 0293 1.01.0293.0 9001451249

BE-0293

Marca: ZEN



BENDIX

Descripción: RENAULT 18 , 2.0 CON ARRANQUE FEMSACO CW 9 DINETES LARGO 66,5 - PIÑON 25,8 12 ESTRIAS

BE-0297

Marca: ZEN



BENDIX

Descripción: MERCEDES BENZ L408-L608-L1113-L1513, FIAT IVECO 129.4-130.14 ,FIAT ALLIS CON ARRANQUE BOSCH 9 DIENTES / 10 ESTRIAS / 91 LARGO / 34.8 DIAMETRO PIÑON / CW 0301 1.01.0301.0 2006209341

BE-0301

Marca: ZEN



BENDIX

Descripción: BOSCH, JF, PERKINS, MANN, NASHVILLE (10S) 10 DIENTES / 10 ESTRIAS / 91 LARGO / 40 DIAMETRO PIÑON / CW 0302 1.01.0302.0 2006209111 2006209305

BE-0302

Marca: ZEN



BENDIX

Descripción: BENDIX 12 DIENTES / 10 ESTRIAS / 94 LARGO / 46 DIAMETRO PIÑON / CW , 9001083471

BE-0303

Marca: ZEN



BENDIX

Descripción: JOHN DEERE 920-1120-1530-1630-2030, HD 900,1000 - JD300-310-350-400, MD330-MD930-MD935 CON ARRANQUE BOSCH 10 DIENTES / 10 ESTRIAS / 91 LARGO / 32 DIAMETRO PIÑON / CW 0304

BE-0304

Marca: ZEN



BENDIX

Descripción: BOSCH, MERCEDES BENZ DIESEL, VOLVO VARIOS 9 DIENTES / 10 ESTRIAS / 91 LARGO / 34.8 DIAMETRO PIÑON / CW 0308 1.01.0308.0 2006209406 2006209422

BE-0308

Marca: ZEN

BENDIX



BENDIX

Descripción: BENDIX 9 DIENTES , 10 ESTRIAS , LARGO 77MM , 0309 , 131022 , 2006209248

BE-0309

Marca: ZEN



BENDIX

Descripción: ALFA ROMEO 30/32/35/40, FIAT ALLIS 450/450DT/500/500DT/540 FIAT IVECO 241 TN,616 N3//4,625 N3, DAILY 28.8/30.8/32.8/35.8/40.8 CON ARRANQUE BOSCH 9 DIENTES / 10 ESTRIAS / 75 LARGO /

BE-0310

Marca: ZEN



BENDIX

Descripción: BOSCH, MOTORES JF 2KW, ESTACIONARIOS VARIOS (310) 9 DIENTES / 10 ESTRIAS / 75 LARGO / 34.8 DIAMETRO PIÑON / CW 0312 1.01.0312.0 2006209246

BE-0312

Marca: ZEN



BENDIX

Descripción: BENDIX 9 DIENTES / 10 ESTRIAS / 91 LARGO / 34 DIAMETRO PIÑON / CW , Ford FT 100-120-130-160-190 TRANSIT DIZEL

BE-0313

Marca: ZEN



BENDIX

Descripción: BENDIX 9 DIENTES / 10 ESTRIAS / 64 LARGO / 34.8 DIAMETRO PIÑON / CCW

BE-0314

Marca: ZEN



BENDIX

Descripción: BOSCH FIAT ALLIS 980/1000/1180/1380/1580 FIAT IVECO 314/3-315-616N3/4 9 DIENTES / 10 ESTRIAS / 91 LARGO / 34.8 DIAMETRO PIÑON / CW 0315 1.01.0315.0 2006209447 9001083502 223231

BE-0315

Marca: ZEN



BENDIX

Descripción: MERCEDES BENZ BOSCH 11 DIENTES / 10 ESTRIAS / 91 LARGO / 41 DIAMETRO PIÑON / CW 0316 1.01.0316.0 2006209302 2006209332 2006209342

BE-0316

Marca: ZEN



BENDIX

Descripción: BENDIX 9 DIENTES / 10 ESTRIAS / 90 LARGO / 34.5 DIAMETRO PIÑON / CW ,Agria 3800 G-4800 K-5700 Eicher EICHUS-PANTHER-PUMA Farymann G 10 - 20 Goldoni UNIVERSAL 230-336 Hanomag F 20,25, 30, 35 Harvester

BE-0318

Marca: ZEN

BENDIX



BENDIX

Descripción: BOSCH MERCEDES BENZ 200D-220D-240D-240 3.0D , AUTOS VARIOS 9 DIENTES / 10 ESTRIAS / 73 LARGO / 25.8 DIAMETRO PIÑON / CW 0319 1.01.0319.0 2006209241 2006209331 223232

BE-0319

Marca: ZEN



BENDIX

Descripción: BOSCH, MOTORES JF 2KW, DIESEL, ESTACIONARIOS 9 DIENTES / 10 ESTRIAS / 74 LARGO / 29.6 DIAMETRO PIÑON / CW 0320 1.01.0320.0 2006209478 223569

BE-0320

Marca: ZEN



BENDIX

Descripción: VOLKSWAGEN JETTA, PASSAT1.6, APOLLO GL,GLS,FORD ESCORT GHIA, VERONA GLX, PORSCHE 914, CON ARRANQUE BOSCH 9 DIENTES / 10 ESTRIAS / 62 LARGO / 25.8 DIAMETRO PIÑON / CCW 0323

BE-0323

Marca: ZEN



BENDIX

Descripción: TOYOTA COROLLA 1.0/1.2 1981, CARINA 1.6/2.0, CELICA 1.6/2.0, COROLLA 1.6/1.8/2.0/2.3, TOYOTA CROWN, HI-ACE CON ARRANQUE NIPPONDENSO 9 DIENTES / 10 ESTRIAS / 86 LARGO / 29.6 DIAMETRO

BE-0327

Marca: ZEN



BENDIX

Descripción: VOLKSWAGEN BRASILIA, GOL, KOMBI, SAVEIRO, SEDAN 1.3/1.5/1.6, CON MOTOR DE PARTIDA WAPSA 9 DIENTES / 6 ESTRIAS / 64 LARGO / 25.8 DIAMETRO PIÑON / CCW 0328 1.01.0328.0 9001451247

BE-0328

Marca: ZEN



BENDIX

Descripción: VOLKSWAGEN GOL, PARATI C/CL/GL, PASSAT 1.5/1.6, SAVEIRO, VOYAGE CON ARRANQUE WAPSA 9 DIENTES / 6 ESTRIAS / 64 LARGO / 25.8 DIAMETRO PIÑON / CW 0329 1.01.0329.0 9001451252

BE-0329

Marca: ZEN



BENDIX

Descripción: 9 DIENTES / 9 ESTRIAS / 80 LARGO / 25.8 DIAMETRO PIÑON / CW

BE-0337

Marca: ZEN



BENDIX

Descripción: SUBARU-TOYOTA-KUBOTA CON ARRANQUE NIPPONDENSO 9 DIENTES / 10 ESTRIAS / 82 LARGO / 25.8 DIAMETRO PIÑON / CW 0339 1.01.0339.0

BE-0339

Marca: ZEN

BENDIX



BENDIX

Descripción: BENDIX 9 DIENTES / 8 ESTRIAS / 60 LARGO / 29 DIAMETRO PIÑON / CW , LESTER 16245 , MITSUBISHI K309

BE-0340

Marca: ZEN



BENDIX

Descripción: DAIHATSU CHARADE G20, 55 WIDE, SUZUKI ST90 FURGON, SUBARU A11, TOYOTA CON ARRANQUE NIPPONDENSO 9 DIENTES / 10 ESTRIAS / 86 LARGO / 29.6 DIAMETRO PIÑON / CCW 0341

BE-0341

Marca: ZEN



BENDIX

Descripción: BENDIX 8 DIENTES / 10 ESTRIAS / 86 LARGO / 27 DIAMETRO PIÑON / CCW , FORD COURIER , NIPPONDENSO 0283001870

BE-0342

Marca: ZEN



BENDIX

Descripción: BENDIX 9 DIENTES / 10 ESTRIAS / 82 LARGO / 34 DIAMETRO PIÑON / CW , KUBOTA , NIPPONDENSO 0283001390 ,0283003590

BE-0343

Marca: ZEN



BENDIX

Descripción: VOLKWAGEN KOMBI DIESEL, KUBOTA TRACTOR M140N, CON ARRANQUE BOSCH 9 DIENTES / 6 ESTRIAS / 65 LARGO / 25.8 DIAMETRO PIÑON / CW 0348 1.01.0348.0 9001452088 223117

BE-0348

Marca: ZEN



BENDIX

Descripción: HONDA ACCORD 1.6, CIVIC 1.5/1.5, NISSAN-DATSUN 210 DELUXE 1.4/1.5, J15, NISSAN SUNNY 120Y, DATSUN 160J 1981, CHEVROOLET CON ARRANQUE HITACHI 9 DIENTES / 10 ESTRIAS / 62 LARGO / 29.6

BE-0349

Marca: ZEN



BENDIX

Descripción: NISSAN-DATSUN BLUEBIRD 1.6/1.8, NISSAN J18, DATSUN LAUREL 2.4, ISUZU LUV, CON ARRANQUE HITACHI 9 DIENTES / 10 ESTRIAS / 62 LARGO / 29.6 DIAMETRO PIÑON / CW 0351 1.01.0351.0 1987BE0007

BE-0351

Marca: ZEN



BENDIX

Descripción: HYUNDAI PONY, MAZDA 323 1.3/1.5, MAZDA 326 1.6/2.0, MAZDA 929, B1600, B2000, MITSUBISHI GALANT, L300, NISSAN-DATSUN H20,L18,Z20 CON ARRANQUE MITSUBISHI 8 DIENTES / 8 ESTRIAS / 60.5

BE-0352

Marca: ZEN

BENDIX



BENDIX

Descripción: BMW 315/316/318/320/518/525/528 /628/728, MERCEDES BENZ L207/L307,AUDI CON ARRANQUE BOSCH 9 DIENTES / 10 ESTRIAS / 64 LARGO / 29.6 DIAMETRO PIÑON / CW 0361 1.01.0361.0 1006209406

BE-0361

Marca: ZEN



BENDIX

Descripción: MERCEDES BENZ JF , ESCANIA, VOLVO, FIAT IVECO, FIAT ALLIS, KHD, MASSEY FERGUS, LINDE, MWM, CON ARRANQUE3 BOSCH 9 DIENTES / 10 ESTRIAS / 91 LARGO / 34.8 DIAMETRO PIÑON / CW 0367

BE-0367

Marca: ZEN



BENDIX

Descripción: ISUZU KB20 DIESEL, THERMO KING, ALLIS CHALMER, JEEP RENEGADE DIESEL CON MERCEDES BENZ 9 DIENTES / 12 ESTRIAS / 69 LARGO / 33 DIAMETRO PIÑON / CW 0376 1.01.0376.0

BE-0376

Marca: ZEN



BENDIX

Descripción: BENDIX 11 DIENTES / 10 ESTRIAS / 91 LARGO / 41 DIAMETRO PIÑON / CW , 2006209425 , 2006209494 , 223313 , CAMION PEGASO , VW , ZETOR

BE-0378

Marca: ZEN



BENDIX

Descripción: BENDIX Delco 10MT, 22MT, 25MT, 27MT, 30MT, 35MT 10 DIENTES / 3 ESTRIAS / 95 LARGO / 40 DIAMETRO PIÑON / CCW , 10499852,1877350,1933838,1 97542,1948877,800965

BE-0381

Marca: ZEN



BENDIX

Descripción: NISSAN-DATSUN 310GX 1980 L4 1.4,310GX 1981 L4 1.5, CHERRY 120A CON ARRANQUE HITACHI 8 DIENTES / 10 ESTRIAS / 62 LARGO / 28 DIAMETRO PIÑON / CW 0382 1.01.0382.0

BE-0382

Marca: ZEN



BENDIX

Descripción: FIAT 147, ARGENTA 1.6 , REGATA 1.3/1.5/1.6 , RITMO 75/85/105CT/1.5TC , FIAT TIPO 1.4 , LANCIA , SEAT 124 1.8 , FIAT FIORINO 1.4i,e 1993>95 , FIORINO 1.5i,e 1988>93 , FIORINO 1.6i ,e

BE-0389

Marca: ZEN



BENDIX

Descripción: VOLKSWAGEN LT28/LT31/LT35, VALMET, PEGASO 1135-1/15/50/55,2135,2135-5 0 DAF F2000/2005/2100/2103/2105D H/2205/2205D/2300/2303 CON ARRANQUE BOSCH 11 DIENTES

BE-0392

Marca: ZEN

BENDIX



BENDIX

Descripción: BENDIX MAGNETI-MARELLI FIAT FIORINO DIESEL , UNO DIESEL , 223240 , 5991832 , 11 DIENTES / 10 ESTRIAS / 65.5 LARGO / 29.5 DIAMETRO PIÑON / CW

BE-0394

Marca: ZEN



BENDIX

Descripción: PEUGEOT 404, DATSUN 1300/1500, CON ARRANQUE FEMSACO 9 DIENTES / 6 ESTRIAS / 70.8 LARGO / 29.6 DIAMETRO PIÑON / CW 0397 1.01.0397.0 1977BE0034 170616 221830

BE-0397

Marca: ZEN



BENDIX

Descripción: BENDIX 9 DIENTES / 10 ESTRIAS / 64 LARGO / 25 DIAMETRO PIÑON / CCW , FORD , M.BENZ ,PEUGEOT 404D,504D,505D TURBO ,604D TURBO ,VW GOLF JETTA

BE-0406

Marca: ZEN



BENDIX

Descripción: ALFA ROMEO 30/32/35/40, FIAT ALLIS 355/450/480/500/550/580,670 /780 850/880/1000/1300,FL4C/TL5, FIAT IVECO DAILY 28.8/30.8/32.8/35.8 FIAT 131D/132D/ARGENTA

BE-0407

Marca: ZEN



BENDIX

Descripción: ALLIS CHALMER TRACTOR ED40,DAVID BROWN 580,770,780,880,885,990, 11 DIENTES / 12 ESTRIAS / 73 LARGO / 39.5 DIAMETRO PIÑON / CW

BE-0411

Marca: ZEN



BENDIX

Descripción: MERCEDES BENZ 0302/0352, BONOMAG BW905 SH/SL, CON ARRANQUE BOSCH 9 DIENTES / 10 ESTRIAS / 64 LARGO / 34.8 DIAMETRO PIÑON / CW 0417 1.01.0417.0 1006209436 16787

BE-0417

Marca: ZEN



BENDIX

Descripción: DAF F1300/F1400/F1500, FORD D1211, HARVESTER D538, INTER 1800 VOLVO 2250, F406/407, CON ARRANQUE BOSCH 10 DIENTES / 10 SRTIAS / 91 LARGO / 40 DIAMETRO PIÑON / CW 0418

BE-0418

Marca: ZEN



BENDIX

Descripción: BOSCH TIPO JF, PERKINS, MAQUINARIA DIESEL LINDE H20/H25/H30, FORD CARGO SERIES 10 DIENTES / 10 ESTRIAS / 91 LARGO / 39 DIAMETRO PIÑON / CW 0419 1.01.0419.0 2006209462 2006209499, ESTRIADO HASTA

BE-0419

Marca: ZEN

BENDIX



BENDIX

Descripción: BENDIX 9 DIENTES / 10 ESTRIAS / 64 LARGO / 25 DIAMETRO PIÑON / CW , OPEL ASTRA 1.7D ,VECTRA ,VW ,

BE-0420

Marca: ZEN



BENDIX

Descripción: GRUA HORQUILLA HYSTER CON MOTOR MAZDA, CON ARRANQUE MITSUBISHI 11 DIENTES / 8 ESTRIAS / 60 LARGO / 34.8 DIAMETRO PIÑON / CW 0426 1.01.0426.0 223644

BE-0426

Marca: ZEN



BENDIX

Descripción: BENDIX 10 DIENTES / 8 ESTRIAS / 60 LARGO / 40 DIAMETRO PIÑON / CW , LESTER 17332 , MITSUBISHI M191T32271 , ONAN 1911087.

BE-0427

Marca: ZEN



BENDIX

Descripción: BENDIX 9 DIENTES / 10 ESTRIAS / 85 LARGO / 25 DIAMETRO PIÑON / CCW , VW , 1006209502 , LESTER 16961

BE-0428

Marca: ZEN



BENDIX

Descripción: HONDA CIVIC 1981, NISSAN-DATSUN, CON ARRANQUE HITACHI 9 DIENTES / 10E ESTRIAS / 76.5 LARGO / 30 DIAMETRO PIÑON / CW 0429 1.01.0429.0

BE-0429

Marca: ZEN



BENDIX

Descripción: CHEVROLET CAVALIER, DELCO 5MT 9 DIENTES / 3 ESTRIAS / 69 LARGO / 25.8 DIAMETRO PIÑON / CW 0433 1.01.0433.0 1984511 D2032 54-100

BE-0433

Marca: ZEN



BENDIX

Descripción: TRACTOR JOHN DEERE (SLC), CASE, CATERPILLAR, ALLIS CHALMER CON ARRANQUE NIPPONDENSO 10 DIENTES / 4 ESTRIAS / 102 LARGO / 40 DIAMETRO PIÑON / CW 0434 1.01.0434.0 0283001280 AR54992

BE-0434

Marca: ZEN



BENDIX

Descripción: BENDIX 9 DIENTES / 3 ESTRIAS / 95 LARGO / 34 DIAMETRO PIÑON / CW DEUTZ AN115 LUCAS INDIEL

BE-0441

Marca: ZEN

BENDIX



BENDIX

Descripción: PEUGEOT 305 304 BENDIX 9 DIENTES, 25.8MM PIÑON, 64MM LARGO, 10 ESTRIAS, CCW GIRO IZQUIERDO ZEN 0442 BOSCH 1006209448

BE-0442

Marca: ZEN



BENDIX

Descripción: RENAULT 9 1.6, RENAULT 11, TRAFIC, R21 1993 CON ARRANQUE LUCAS INDIEL 9 DIENTES / 6 ESTRIAS / 62.5 LARGO / 25.8 DIAMETRO PIÑON / CW 0443 1.01.0433.0 1984511 D2032

BE-0443

Marca: ZEN



BENDIX

Descripción: RENAULT 12/18, TRAFIC CON ARRANQUE LUCAS INDIEL 9 DIENTES / 9 ESTRIAS / 61.5 LARGO / 25.8 DIAMETRO PIÑON / CW 0445 1.01.0445.0 1987BE0012 227330 3527330

BE-0445

Marca: ZEN



BENDIX

Descripción: BENDIX 11 DIENTES / 10 ESTRIAS / 73.5 LARGO / 41 DIAMETRO PIÑON / CW , SAME AURORA,CONDOR,CORSARO,FOX,LEOPARD , 223657 ,SD016

BE-0447

Marca: ZEN



BENDIX

Descripción: NISSAN HD33 DIESEL, NISSAN CD 2.3 1991/ NISSAN CD22, PATROL PICK UP CON ARRANQUE HITACHI 9 DIENTES / 12 ESTRIAS / 69 LARGO / 36 DIAMETRO PIÑON / CW 0448 1.01.0448.0 1987BE0039 223250

BE-0448

Marca: ZEN



BENDIX

Descripción: LAND ROVER 90/110 DIESEL , TMB150 - 54267317 , 9 DIENTES / 12 ESTRIAS / 73 LARGO / 36.5 DIAMETRO PIÑON / CW

BE-0449

Marca: ZEN



BENDIX

Descripción: HYUNDAI PONY , STELLAR , ACCENT 1.3 , SONATA 1.8/2.0 , MITSUBISHI GALANT COLT , SUZUKI SJ410/SJ413 , SUZUKI SAMURAI , VITARA , CON ARRANQUE MITSUBISHI 8 DIENTES / 8 ESTRIAS / 55.5

BE-0450

Marca: ZEN



BENDIX

Descripción: FIAT 600, CON ARRANQUE FEMSACO 8 DIENTES / 6 ESTRIAS / 60.5 LARGO / 27 DIAMETRO PIÑON / CCW 0453 1.01.0453.0 9001336203 223254

BE-0453

Marca: ZEN

BENDIX



BENDIX

Descripción: BENDIX 10 DIENTES / 3 ESTRIAS / 80 LARGO / 32 DIAMETRO PIÑON / CW , APLICACIONES GENERAL MOTORS , 223254

BE-0454

Marca: ZEN



BENDIX

Descripción: CITROEN AX330, CITROEN 2 CV, AMI6, CITRONETA CON ARRANQUE FEMSACO 9 DIENTES / 6 ESTRIAS / 55.5 LARGO / 29.6 DIAMETRO PIÑON / CCW 0458 1.01.0458.0 221192 54457

BE-0458

Marca: ZEN



BENDIX

Descripción: BENDIX 9 DIENTES / 9 ESTRIAS / 69 LARGO / 29.6 DIAMETRO PIÑON / CW , PEUGEOT 404/404-8/J7 , 227344,103790/97584/NE563

BE-0463

Marca: ZEN



BENDIX

Descripción: RENAULT CLIO,CON ARRANQUE LUCAS INDIEL ARGENTINO 9 DIENTES / 9 ESTRIAS / 54.5 LARGO / 25.8 DIAMETRO PIÑON / CW 0467 1.01.0467.0 1987BE0040 227783 228133

BE-0467

Marca: ZEN



BENDIX

Descripción: RENAULT 9/11/12/18, R18 RFS, R19 1.6, RENAULT 21 2.0/2.2, R21 GTX, RENAULT FUEGO 2.0, CON ARRANQUE LUCAS INDIEL 9 DIENTES / 9 ESTRIAS / 51.5 LARGO / 25.8 DIAMETRO PIÑON / CW 0468

BE-0468

Marca: ZEN



BENDIX

Descripción: BMW 316/318/518/520/525/M3, LAND ROVER DEFENDER 2.5, MAZDA 323 1.3/1.5 626/EGI FORD TRANSIT 1.6/2.0 CON ARRANQUE BOSCH 9 DIENTES / 10 ESTRIAS / 58.5 LARGO / 29.6 DIAMETRO PIÑON / CW

BE-0475

Marca: ZEN



BENDIX

Descripción: FORD TRACTOR CON ARRANQUE LUCAS 10 DIENTES / 12 ESTRIAS / 70 LARGO / 40 DIAMETRO PIÑON / CW 0480 1.01.0480.0 16608 17647 TMB148

BE-0480

Marca: ZEN



BENDIX

Descripción: PEUGEOT 205/305/309/405/505, RENAULT 11/18, FIAT UNO 45, BMW 325E/325I VW GOLFT, CHEVROLET CORSA 1.0/1.4, OPEL, SAAB, CON ARRANQUE BOSCH 9 DIENTES / 10 ESTRIAS / 58.5 LARGO / 25.8

BE-0482

Marca: ZEN

BENDIX



BENDIX

Descripción: LUCAS, DODGE DKC/DKCF/DVC/KC/KCF/VC, AUSTIN HIRE CAR FL2, LEYLAND FG/FMRANGE, LANCER 300 SERIES/PDIII A, PDIIIA/300 SERIES TRACTORES FORD 10 DIENTES / 12 ESTRIAS / 100 LARGO / 40

BE-0486

Marca: ZEN



BENDIX

Descripción: MERCEDES BENZ 190E/200/230, CON ARRANQUE LUCAS INDIEL 10 DIENTES / 3 ESTRIAS / 95 LARGO / 32 DIAMETRO PIÑON / CW 0492 1.01.0492.0 35257816 227816

BE-0492

Marca: ZEN



BENDIX

Descripción: CAMION VALMET, CON ARRANQUE BOSCH 9 DIENTES / 10 ESTRIAS / 84 LARGO / 34.8 DIAMETRO PIÑON / CW 0496 1.01.0496.0 9001083618 9002453076 223265

BE-0496

Marca: ZEN



BENDIX

Descripción: MERCEDES BENZ LP1219/1419/MBL1319 CON MOTOR CUMMINS 6BT 5.9 JOHN JD350, MD330, CON ARRANQUE BOSCH JF JOHN DEERE HD900,1000-JD300-310-350-400,MD925-930-932-935-940

BE-0497

Marca: ZEN



BENDIX

Descripción: ISUZU WFR, CHEVROLET ASKA, CON ARRANQUE NIPPONDENSO 8 DIENTES / 10 ESTRIAS / 82 LARGO / 28.2 DIAMETRO PIÑON / CW 0498 1.01.0498.0 8941258890 0283003570 0283003571

BE-0498

Marca: ZEN



BENDIX

Descripción: NISSAN STANZA 1.6/1.8, BLUE BIRD 1.6/1.8 TURBO, LAUREL 2.0, URBAN 2.0 KIA RIO, AVELLA, CON ARRANQUE HITACHI 8 DIENTES / 10 ESTRIAS / 60 LARGO / 28 DIAMETRO PIÑON / CW 0499 1.01.0499.0 211445504 16774

BE-0499

Marca: ZEN



BENDIX

Descripción: FORD CARGO 1218/1415/1418/1618/2218 TODOS CON MOTOR FORD 6.6L Y ARRANQUE WAPSA 10 DIENTES / 6 ESTRIAS / 106.5 LARGO / 40 DIAMETRO PIÑON / CW 0505 1.01.0505.0 9001453347 TWB254

BE-0505

Marca: ZEN



BENDIX

Descripción: ARRANQUE LUCAS ALLIS 11 DIENTES / 3 ESTRIAS / 73 LARGO / 39.5 DIAMETRO PIÑON / CW 0507 1.01.0507.0 16664 TMB108 54242044

BE-0507

Marca: ZEN

BENDIX



BENDIX

Descripción: NISSAN SUNNY 1.3/1.5/1.6, SUBARU 700, JUSTY 1.0/1.2, SENTRA 1.6 CON ARRANQUE HITACHI 8 DIENTES / 10 ESTRIAS / 82 LARGO / 28 DIAMETRO PIÑON / CCW 0517 1.01.0517.0 211415504

BE-0517

Marca: ZEN



BENDIX

Descripción: NISSAN MARCH, CHERRY, GA13-GA15-G16, PULSAR, SENTRA, SUNNY SUBARU JUSTY 1.2, CON ARRANQUE MITSUBISHI 8 DIENTES / 8 ESTRIAS / 70.5 LARGO / 28.2 DIAMETRO PIÑON / CCW 0519

BE-0519

Marca: ZEN



BENDIX

Descripción: FORD CAPRI 1.6/2.0, ESCORT 1.1/1.3/1.6, FORD FIESTA 1.1/1.3/1.4,SIERRA CON ARRANQUE BOSCH PMGR 10 DIENTES / 10 ESTRIAS / 58.5 LARGO / 26.8 DIAMETRO PIÑON / CW 0520

BE-0520

Marca: ZEN



BENDIX

Descripción: BENDIX 9D, 11E, 58,5L, 25.9DP, 11ID, CW, DODGE, CHRYSLER, 1006209527

BE-0532

Marca: ZEN



BENDIX

Descripción: FIAT 1300 1965, FIAT 1500 C/L, POLONEZ, ZASTAVA 1300, CON ARRANQUE FEMSACO 9 DIENTES / 6 ESTRIAS / 70 LARGO / 29.6 DIAMETRO PIÑON / CW 0533 1.01.0533.0 1987BE0041

BE-0533

Marca: ZEN



BENDIX

Descripción: MOTO DE AGUA KAWASAKI SX440-550, CON ARRANQUE HITACHI 9 DIENTES / 6 ESTRIAS / 39.5 LARGO / 30 DIAMETRO PIÑON / CCW 0536 1.01.0536.0 2108F3500 210875002 18305

BE-0536

Marca: ZEN



BENDIX

Descripción: BENDIX 10 DIENTES / 10 ESTRIAS / 91 LARGO / 37.8 DIAMETRO PIÑON / CW , MAN 10.136/12.136/12.170/12.192/ 14.136/14.170/14.192/16.136 ESTRIADO HASTA EL FINAL

BE-0538

Marca: ZEN



BENDIX

Descripción: NISSAN ED33 DIESEL,NISSAN ED30 CON ARRANQUE HITACHI 10 DIENTES / 12 ESTRIAS / 69 LARGO / 39.5 DIAMETRO PIÑON / CW 0539 1.01.0539.0 1303ST 21303500 17088

BE-0539

Marca: ZEN

BENDIX



BENDIX

Descripción: LADA SAMARA CON ARRANQUE RUSO 11 DIENTES / 6 ESTRIAS / 66.5 LARGO / 29.5 DIAMETRO PIÑON / CCW 0540 1.01.0540.0 210803708620 223271

BE-0540

Marca: ZEN



BENDIX

Descripción: RENAULT 4L 9 DIENTES / 6 ESTRIAS / 60 LARGO / 25.8 DIAMETRO PIÑON / CCW

BE-0542

Marca: ZEN



BENDIX

Descripción: BENDIX 8 DIENTES / 10 ESTRIAS / 64 LARGO / 28.2 DIAMETRO PIÑON / CW , FORD COURIER , 0280006090,16245 , 0283002100

BE-0545

Marca: ZEN



BENDIX

Descripción: NISSAN SENTRA 1991- AUTOMATICO , NISSAN SUNNY 1.5 1987-CON ARRANQUE HITACHI 9 DIENTES / 10 ESTRIAS / 65 LARGO / 29.5 DIAMETO PIÑON / CW , 0554 , 1.01.0554.0 ,

BE-0554

Marca: ZEN



BENDIX

Descripción: BENDIX 11 DIENTES / 19 ESTRIAS / 170 LARGO / 41 DIAMETRO PIÑON / CW , CATERPILLAR , GENERAL MOTORS , 1894220-1946174,10060

BE-0556

Marca: ZEN



BENDIX

Descripción: BENDIX 9 DIENTES / 6 ESTRIAS / 77 LARGO / 34.8 DIAMETRO PIÑON / CW , FIAT ALLIS 450 , FIAT ROMANIA 450,17219,4988513

BE-0561

Marca: ZEN



BENDIX

Descripción: INTERNATIONAL HERVESTER,CON ARRANQUE DELCO 30MT 12V.TIPO 175 12 DIENTES / 3 ESTRIAS / 96 LARGO / 46.3 DIAMETRO PIÑON / CW 0566 1.01.0566.0 1875852 1877353 1932890

BE-0566

Marca: ZEN



BENDIX

Descripción: BENDIX ARRANQUE DELCO REMY Nº10498623 REFORZADO 10 DIENTES / 3 ESTRIAS / 96 LARGO / 40 DIAMETRO PIÑON / CW 0568 1.01.0568.0 EBB168 2525287 C6TZ11350A

BE-0568

Marca: ZEN

BENDIX



BENDIX

Descripción: RENAULT 11 - 9 DIESEL 11 DIENTES / 9 ESTRIAS / 59 LARGO / 29.5 DIAMETRO PIÑON / CW 0570 1.01.0570.0 SD044 TMB266 233745

BE-0570

Marca: ZEN



BENDIX

Descripción: BENDIX 10 DIENTES / 9 ESTRIAS / 61.5 LARGO / 27.9 DIAMETRO PIÑON / CW , JEEP CHEROKEE, RENAULT FUEGO /R18D/R20D/R25D/R30D , 223315

BE-0571

Marca: ZEN



BENDIX

Descripción: BENDIX 10 DIENTES , LARGO 65MM, 10 ESTRIAS, PIÑON 27.5MMGIRO DERECHO CW MERCEDES 190D 2.2,2.5 , SSANGYOUNG MUSSO 2.3 2.5 CON ARRANQUE BOSCH ZEN 0572 BOSCH 1006209523

BE-0572

Marca: ZEN



BENDIX

Descripción: PEUGEOT BOXER , BMW , OPEL , CHRYSLER JEEP CHEROKEE SPORT , DAKOTA 2.5 DIESEL , 9 DIENTES / 10 ESTRIAS / 62 LARGO / 29.6 DIAMETRO PIÑON / CW , 1006209524 , 223747

BE-0573

Marca: ZEN



BENDIX

Descripción: BENDIX 9 DIENTES / 9 ESTRIAS / 53 LARGO / 25.8 DIAMETRO PIÑON / CW , CITROEN AX10/11/14,PEUGEOT 205/305/405,RENAULT R11/R18/R9

BE-0574

Marca: ZEN



BENDIX

Descripción: SUZUKI SWIFT 0.3, FORZA MAZDA ARTIS 1.6, CHEVROLET SPRINT 1.6 1994 CON ARRANQUE NIPPONDENSO 8 DIENTES / 10 ESTRIAS / 60 LARGO / 28.2 DIAMETRO PIÑON / CW 0576 1.01.0576.0 1987BE0042

BE-0576

Marca: ZEN



BENDIX

Descripción: SEAT CORDOBA SXE, IBIZA, VOLKSWAGEN GOL GTI, GOLF 1.6/1.8, JETTA 1.8 CON ARRANQUE BOSCH 9 DIENTES / 10 ESTRIAS / 58.5 LARGO / 25.8 DIAMETRO PIÑON / CCW 0579 1.01.0579.0 1006209543

BE-0579

Marca: ZEN



BENDIX

Descripción: NISSAN ED33, PATROL DIESEL CON ARRANQUE HITACHI 11 DIENTES / 12 ESTRIAS / 69 LARGO / 40.5 DIAMETRO PIÑON / CW 0580 1.01.0580.0 223751 23312J2003

BE-0580

Marca: ZEN

BENDIX



BENDIX

Descripción: TRACTOR KUBOTA, MITSUBISHI, CON ARRANQUE MITSUBISHI 9 DIENTES / 8 ESTRIAS / 55.5 LARGO / 29.6 DIAMETRO PIÑON / CW 0584 1.01.0584.0 16791 18162 223755

BE-0584

Marca: ZEN



BENDIX

Descripción: BENDIX 10 DIENTES / 12 ESTRIAS / 73 LARGO / 35.5 DIAMETRO PINON / CW , DAF 1000TURBO,ROAD RUNNER 5.9

BE-0591

Marca: ZEN



BENDIX

Descripción: BENDIX 9 DIENTES / 12 ESTRIAS / 73 LARGO / 35.5 DIAMETRO PIÑON / CW , FIAT 480/480S/640 , FIAT IVECO CARGO 6 CILINDROS TURBO , IVECO

BE-0594

Marca: ZEN



BENDIX

Descripción: HYUNDAI H100 2.4 BENCINERA, HYUNDAI SONATA 2.4/3.0, ELANTRA, JEEP EAGLE 1.6/1.8/2.0T, ECLIPSE 2.0, GALANT 2.0/2.4/3.0, SIGMA, TREDIA 2.0, NISSAN-DATSUN GA15/GA16, SUZUKI SIDEKIC AÑO 94, VITARA 8 DIENTES / 8

BE-0595

Marca: ZEN



BENDIX

Descripción: MITSUBISHI PICK-UP DIESEL, MAZDA 2.0/2.2 TURBO PICK-UP MAZDA MX6 2.0/2.2 TURBO, KIA CLARUS 1996, CON ARRANQUE MITSUBISHI PMGR 10 DIENTES / 8 ESTRIAS / 44.5 LARGO / 31.7 DIAMETRO PIÑON / CW

BE-0596

Marca: ZEN



BENDIX

Descripción: CHEROKEE, JEEP 6 Y 8 CILINDROS, CON ARRANQUE MITSUBISHI PMGR 10 DIENTES / 8 ESTRIAS / 44.5 LARGO / 27.9 DIAMETRO PIÑON / CW 0597 1.01.0597.0 233766 M191T12271 M191T12272

BE-0597

Marca: ZEN



BENDIX

Descripción: BENDIX MARELLI, 9D/6E/77.5L/34.8DP/14.3ID/CW, FIAT ALLIS , IVECO SEAT

BE-0601

Marca: ZEN



BENDIX

Descripción: CHEVROLET S10, CON ARRANQUE DELCO REMY 9 DIENTES / 3 ESTRIAS / 68 LARGO / 25.8 DIAMETRO PIÑON / CW . 0610 , 1.01.0610.0

BE-0610

Marca: ZEN

BENDIX



BENDIX

Descripción: CHEVROLET CAMARO 5.7 V8, BUICK 5.7 V8, MERCURY MARINE, GM , PONTIAC CON ARRANQUE DELCO REMY 9 DIENTES / 6 ESTRIAS / 68 LARGO / 25.8 DIAMETRO PIÑON / CW 0611 1.01.0611.0 6300 6407 6409

BE-0611

Marca: ZEN



BENDIX

Descripción: CHEVROLET S10 2.2, CAVALIER 2.2 L4, CAVALIER 3.1 V6, LUMINA 3.1 V6, BUICK OLDSMOBILE 3.1 V6, PONTIAC, CON ARRANQUE DELCO REMY 12V 9 DIENTES / 3 ESTRIAS / 69 LARGO / 25.8 DIAMETRO PIÑON / CW 0612

BE-0612

Marca: ZEN



BENDIX

Descripción: LANDA ROVER 109/110 2.25D , TRACTORES MASSEY FERGUSSON , 54246727 , 11 DIENTES / 3 ESTRIAS / 73 LARGO / 39.5 DIAMETRO PIÑON / CCW

BE-0615

Marca: ZEN



BENDIX

Descripción: MITSUBISHI VARIOS MODELOS, SUZUKI VARIOS 9 DIENTES / 8 ESTRIAS / 51 LARGO / 30 DIAMETRO PIÑON / CW 0617 1.01.0617.0 96058480 17166 17194

BE-0617

Marca: ZEN



BENDIX

Descripción: VOLKSWAGEN EUROVAN, GOLF D, JETTA, RABBIT 9 DIENTES / 10 ESTRIAS / 58.5 LARGO / 25.8 DIAMETRO PIÑON / CCW 0619 1.01.0619.0 F000AL1520 F000AL1708 1006209522

BE-0619

Marca: ZEN



BENDIX

Descripción: BENDIX 12 DIENTES / 19 ESTRIAS / 118 LAGO / 46.3 DIAMETRO PIÑON / CW , CUMMINS MOTOR SERIE C , KOMATSU , M.BENZ , 9001453601, 224057 , 10627

BE-0622

Marca: ZEN



BENDIX

Descripción: VOLKSWAGEN 24250 CON MOTOR CUMMINS SERIE C, DIMEX 4900, MERCEDES BENZ CON MOTOR SERIE BR-400, CON ARRANQUE DELCO REMY 37MT 12 DIENTES / 3 ESTRIAS / 98.5 LARGO / 46.3 DIAMETRO PIÑON / CW

BE-0624

Marca: ZEN



BENDIX

Descripción: FORD CARGO 7.8L, VOLKSWAGEN 13.210/14.210/22.210 CON MOTOR CUMMINS 6 CILINDROS , CON ARRANQUE DELCO REMY 37MT 10 DIENTES / 3 ESTRIAS / 98.5 LARGO / 39.5 DIAMETRO PIÑON / CW 0625

BE-0625

Marca: ZEN

BENDIX



BENDIX

Descripción: BENDIX 11 DIENTES / 19 ESTRIAS / 120 LARGO / 56.7 DIAMETRO / 56.7 DIAMETRO PIÑON / CCW , CATERPILLAR

BE-0626

Marca: ZEN



BENDIX

Descripción: FORD F14000 1999, CUMMINS, WHITE, CHEVROLET, GMC, BOBCAT CON ARRANQUE DELCO REMY 28MT 10 DIENTES / 12 ESTRIAS / 85 LARGO / 32 DIAMETRO PIÑON / CW 0629 1.01.0629.0 6468 6469 223787

BE-0629

Marca: ZEN



BENDIX

Descripción: RENAULT 19 DIESEL, FIAT FIORINO 1.7 DIESEL, MERCEDES BENZ 190E/260E 300, MERCEDES BENZ E420/E500/S420/S500, CON ARRANQUE BOSCH PMGR 10 DIENTES / 10 ESRIAS / 58.5 LARGO / 27.9 DIAMETRO

BE-0630

Marca: ZEN



BENDIX

Descripción: AUDI 100 2.0 DIESEL, VOLVO 240/740/760/780 DIESEL, CON ARRANQUE BOSCH 9 DIENTES / 10 ESTRIAS / 62 LARGO / 25.8 DIAMETRO PIÑON / CW 0631 1.01.0631.0 9001140317 9003336293 9939194

BE-0631

Marca: ZEN



BENDIX

Descripción: KIA PRIDE 1994/ CON ARRANQUE MANDO MITSUBISHI 8 DIENTES / 8 ESTRIAS / 56 LARGO / 28.2 DIAMETRO PİÑON / CCW 0636 1.01.0636.0 E8BZ11350A SDE334 17010

BE-0636

Marca: ZEN



BENDIX

Descripción: BENDIX 9D,10E,64L,34.4DP,12ID,CW, FORD FESTIVA ,KIA PRIDE, DEUTZ F1L210, BOMAG, HATZ, KHD, 0001311050, 0001311051, 0001314010, 1006209418, 18233

BE-0638

Marca: ZEN



BENDIX

Descripción: BENDIX 10 DIENTES / 10 ESTRIAS / 58.5 LARGO / 25.9 DIAMETRO PIÑON / CW , DODGE CARAVAN, CHRYSLER

BE-0639

Marca: ZEN



BENDIX

Descripción: DODGE DAKOTA, CARAVAN 2.5 L4, CHRYSLER LABARON 2.2/2.5 L4, PLYMOUTH, CON ARRANQUE BOSCH PMGR 9 DIENTES / 10 ESTRIAS / 58.5 LARGO / 25.9 DIAMETRO PIÑON / CW 0641 1.01.0641.0 1006209561

BE-0641

Marca: ZEN

BENDIX



BENDIX

Descripción: BENDIX 11 DIENTES / 10 ESTRIAS / 62 LARGO / 34.8 DEMTRO PIÑON / CW , BOBCAT , NISSN-DATSUN , YANMAR

BE-0644

Marca: ZEN



BENDIX

Descripción: IVECO 115.14-120.14-140.14-145.17-150.14-159.17, 50F10 -55F10-60F10 65F10, ALLIS CON ARRANQUE BOSCH 9 DIENTES / 10 ESTRIAS / 91 LARGO / 34.8 DIAMETRO PIÑON /CW 0648 1.01.0648.0

BE-0648

Marca: ZEN



BENDIX

Descripción: CATERPILLAR , MERCEDES , CLARK , HYSTER , IHC , MASSEY FERGUSSON , NEW HOLLAND , PERKINS , BOBCAT 641 , 741, 671 , 943 , 974 , 975 , 2000 , CON ARRANQUE DELCO REMY SERIE 28MT 10 DIENTES / 12

BE-0649

Marca: ZEN



BENDIX

Descripción: BOBCAT SKID STEER LOADER 1989-92,CLARK,PERKINS 1984-91,NEW HOLLAND, ALLIS CHALMIERS,CON ARRANQUE DELCO REMY 28MT, 12 DIENTES / 12 ESTRIAS / 85 LARGO / 46.3 DIAMETRO

BE-0650

Marca: ZEN



BENDIX

Descripción: TRACTOR DEUTZ-ALLIS 1989-1993,CON ARRANQUE DELCO REMY 28MT 9 DIENTES / 12 ESTRIAS / 85 LARGO / 34.4 DIAMETRO PIÑON / CW 0651 1.01.0651.0 6579 6599 10457059, 15005082

BE-0651

Marca: ZEN



BENDIX

Descripción: BENDIX 9 DIENTES / 12 ESTRIAS / 85 LARGO / 29.6 DIAMETRO PIÑON / CW , LINCOLN , LESTER 6580 , REMY 10457060

BE-0652

Marca: ZEN



BENDIX

Descripción: BENDIX 9 DIENTES / 6 ESTRIAS / 36.5 LARGO / 29.6 DIAMETRO PIÑON / CCW , JET SKI

BE-0655

Marca: ZEN



BENDIX

Descripción: RENAULT TRAFIC 2.0/2.1 DIESEL, ESPACE TD, FUEGO TD, MASTER TD R18 TD, R20 TD, R21 TD, R25 TD, R30 TD 12 DIENTES / 9 ESTRIAS / 61.5 LARGO / 31.8 DIAMETRO PIÑON / CW 0656 1.01.0656.0 198TBE0047

BE-0656

Marca: ZEN

BENDIX



BENDIX

Descripción: BENDIX 10 DIENTES / 10 ESTRIAS / 91 LARGO / 39 DIAMETRO PIÑON / CW , CHRYSLER , DODGE , FORD CARGO , MASSEY FERGUSON , PERKINS, ESTRIADO HASTA LA MITAD

BE-0661

Marca: ZEN



BENDIX

Descripción: MASSEY FERGUSSON MF235/MF265 10 DIENTES / 10 ESTRIAS / 84 LARGO / 40 DIAMETRO PIÑON / CW 0668 1.01.0668.0 90010830629

BE-0668

Marca: ZEN



BENDIX

Descripción: BENDIX 13 DIENTES / 10 ESTRIAS / 109 LARGO / 40 DIAMETRO PIÑON / CW , FORD TRACTOR , MITSUBISHI , NEW HOLLAND

BE-0669

Marca: ZEN



BENDIX

Descripción: BENDIX 9 DIENTES / 10 ESTRIAS / 60 LARGO / 25.8 DIAMETRO PIÑON / CW

BE-0672

Marca: ZEN



BENDIX

Descripción: CAMIONETA NISSAN 1800 MEXICANA, CON ARRANQUE BOSCH 11 DIENTES / 10 ESTRIAS / 64 LARGO / 34.4 DIAMETRO PIÑON / CW 0673 1.01.0673.0 9001042060

BE-0673

Marca: ZEN



BENDIX

Descripción: BENDIX 9 DIENTES / 12 ESTRIAS / 69 LARGO / 34.8 DAMETRO PIÑON / CW ,HITACHI 212015501,21309500,17087

BE-0681

Marca: ZEN



BENDIX

Descripción: HITACHI VARIOS MOTORES DIESEL/MAQUINARIA/ ESTACIONARIOS 9 DIENTES / 12 ESTRIAS / 69 LARGO / 34.8 DIAMETRO PIÑON / CW 0684 1.01.0684.0 212015501 21309500 21201-5501

BE-0684

Marca: ZEN



BENDIX

Descripción: BENDIX 8 DIENTES / 10 ESTRIAS / 82 LARGO / 28.2 DIAMETRO PIÑON / CCW , BEDFORD MIDI /RASCAL , MITSUBISHI

BE-0686

Marca: ZEN

BENDIX



BENDIX

Descripción: NISSAN TERRANO 3.0 CON ARRANQUE HITACHI 9 DIENTES / 5 ESTRIAS / 78 LARGO / 29.6 DIAMETRO PIÑON / CW 0687 1.01.0687.0 211435551 16817 17196

BE-0687

Marca: ZEN



BENDIX

Descripción: NISSAN V16 (TAPA ROJA),SENTRA,MEXICANO, CON ARRANQUE BOSCH 9 DIENTES / 10 ESTRIAS / 75 LARGO / 29.6 DIAMETRO PIÑON / CCW 0701 1.01.0701.0 9001042189

BE-0701

Marca: ZEN



BENDIX

Descripción: 10 DIENTES / 6 ESTRIAS / 36.5 LARGO / 32 DIAMETRO PIÑON / CCW , CARGO 231767, HONDA 31206-2F5-L31

BE-0708

Marca: ZEN



BENDIX

Descripción: NISSAN CON ARRANQUE MITSUBISHI 9 DIENTES / 8 ESTRIAS / 77 LARGO / 29.6 DIAMETRO PIÑON / CW 0712 1.01.0712.0 17425 17683 17685

BE-0712

Marca: ZEN



BENDIX

Descripción: FIAT 1300/1500/1800/2300, POLNEZ, CON ARRANQUE FEMSACO 9 DIENTES / 3 ESTRIAS / 70 LARGO / 29.6 DIAMETRO PIÑON / CW 0713 1.01.0713.0 901336205 1066122 4063663

BE-0713

Marca: ZEN



BENDIX

Descripción: DETROIT , LISTER-PETTERS, CON ARRANQUE DELCO REMY 28MT 10 DIENTES / 12 ESTRIAS / 85.5 LARGO / 40 DIAMETRO PIÑON / CW 0721 1.01.0721.0 6594 6597 10457122

BE-0721

Marca: ZEN



BENDIX

Descripción: JOHN DEERE,DRESSER LOADER 1984-92,MAQUINARIA,CON ARRANQUE DELCO 28MT, 10 DIENTES / 12 ESTRIAS / 85.5 LARGO / 32 DIAMETRO PIÑON / CW 0722 1.01.0722.0 6574 6582 6592

BE-0722

Marca: ZEN



BENDIX

Descripción: OPEL CORSA 1.7 DIESEL,COMBO 1.7 DIESEL, CON ARRANQUE HITACHI REDUCTOR . 9 DIENTES / 41 DIENTES CORONA / 87 LARGO / 53.2 DIAMETRO CORONA / CW / 29.6 DIAMETRO DE PIÑON , 0737 ,1.01.0737.0 ,

BE-0737

Marca: ZEN

BENDIX



BENDIX

Descripción: PEUGEOT 504 2.0, PEUGEOT 505 2.0 , CON ARRANQUE LUCAS INDIEL, 9 DIENTES / 9 ESTRIAS / 58 LARGO / 25.8 DIAMETRO PIÑON / CW , 0741 , 1.01.0741.0, 35257952

BE-0741

Marca: ZEN



BENDIX

Descripción: FIAT 600, CON ARRANQUE MARELLI 8 DIENTES / 2 ESTRIAS / 64 LARGO / 27 DIAMETRO PIÑON / CW 0744 1.01.0744.0 1987BE0050 4044451 221831

BE-0744

Marca: ZEN



BENDIX

Descripción: OPEL VECTRA 2.0 GLS/2.0 GSI, CHEVROLET S10 2.2, LUV MILLENIUM 2.2, CON ARRANQUE BOSCH PMGR 9 DIENTES / 10 ESTRIAS / 53.5 LARGO / 25.8 DIAMETRO PIÑON / CW 0745 1.01.0745.0 F000AL1691

BE-0745

Marca: ZEN



BENDIX

Descripción: OPEL CORSA 1.0/1.4, RENAULT CLIO 1.2/1.4, LAGUNA 1.8/2.0, EXPRESS CON ARRANQUE VALEO PMGR 10 DIENTES / 9 ESTRIAS / 51.5 LARGO / 27.9 DIAMETRO PIÑON / CW 0747 1.01.0747.0 , TDB441 , 221294

BE-0747

Marca: ZEN



BENDIX

Descripción: VOLKSWAGEN 14150 CON MOTOR MWM, FORD F1000, CON ARRANQUE BOSCH JF 10 DIENTES / 10 ESTRIAS / 91 LARGO / 37.8 DIAMETRO PIÑON / CW 0748 1.01.0748.0 9001083674 9002453078 9002453079,

BE-0748

Marca: ZEN



BENDIX

Descripción: MOTO DE AGUA YAMAHA , JET SKI , KAWASAKI 650 , 750 , REDUCTOR 19 DIENTES / 55 DIENTES CORONA / 107 LARGO / CCW , 0749 , 1.01.0749.0 , 6K8818071000 , 6M68183E0000

BE-0749

Marca: ZEN



BENDIX

Descripción: BENDIX 11 DIENTES / 83 LARGO / 29.3 DIAMETRO PIÑON / 53.8 DIAMETRO ESTRIADO / CW , CHRYSLER FIFTY AVENUE , LEBARON

BE-0750

Marca: ZEN



BENDIX

Descripción: 17 DIENTES / 40 DIENTES CORONA / 91.5 LARGO / CCW 0751 1.01.0751.0 SM13 3084981

BE-0751

Marca: ZEN

BENDIX



BENDIX

Descripción: DAEWOO RACER, GM, CON ARRANQUE DELCO REMY KOREA 9 DIENTES / 6 ESTRIAS / 63 LARGO / 25.8 DIAMETRO PÑON / CW 0752 1.01.0752.0 1987BE0051 6401 6432 DAEWOO LARGO

BE-0752

Marca: ZEN



BENDIX

Descripción: CHEVROLET BLAZER 4.3 V6 1996, CHEVROLET S10 4.3 V6 , CON ARRANQUE DELCO REMY , 11 DIENTES / 6 ESTRIAS / 61.5 LARGO / 30 DIAMETRO PIÑON / CW. 0756 , 1.01.0756.0

BE-0756

Marca: ZEN



BENDIX

Descripción: BENDIX 10 DIENTES / 9 ESTRIAS / 86.5 LARGO / 27.9 DIAMETRO PIÑON / CCW , FORD ESCORT CON MOTOR AUDI 827

BE-0762

Marca: ZEN



BENDIX

Descripción: K.H.D BF4L1011 2.7 / F2L1011 1.4 / F3L1011 2.0 / F4L1011 2.7,BOSCH 11 DIENTES / 10 ESTRIAS / 74 LARGO / 35.8 DIAMETRO PIÑON / CW 0764 1.01.0764.0 2006209465 17318

BE-0764

Marca: ZEN



BENDIX

Descripción: DAIHATSU CHARADE G21, CON ARRANQUE NIPPONDENSO 8 DIENTES / 10 ESTRIAS / 82 LARGO / 24.7 DIAMETRO PIÑON / CCW 0765 1.01.0765.0 17152 17565 283004320

BE-0765

Marca: ZEN



BENDIX

Descripción: DAEWOO ESPERO 1.8/2.0, POINTER, OPEL VECTRA 2.0 CHEVROLET MILLENIUM 2.2, CON ARRANQUE DELCO REMY KOREA 9 DIENTES / 6 ESTRIAS / 45 LARGO / 25.8 DIAMETRO PIÑON / CW. 0770

BE-0770

Marca: ZEN



BENDIX

Descripción: BENDIX 9 DIENTES / 6 ESTRIAS / 61.5 LARGO / 25.8 DIAMETRO PIÑON / CW , CADILLAC DEVILLE, EL DORADO SEVILLE

BE-0774

Marca: ZEN



BENDIX

Descripción: CITROEN AX, AX SPORT, BX14, BX16, PEUGEOT 309 1.4, CON ARRANQUE VALEO PMGR 9 DIENTES / 9 ESTRIAS / 51.5 LARGO / 25.8 DIAMETRO / CW 0775 1.01.0775.0 96017849 TMB281 223900

BE-0775

Marca: ZEN

BENDIX



BENDIX

Descripción: LEECE NEVILLE 12 DIENTES, CW , LARGO 118, 19 ESTRIAS, DIAMETRO PIÑON 46.3 BENDIX ZEN

BE-0776

Marca: ZEN



BENDIX

Descripción: FIAT BRAVA/O 1.4/1.6, CINQUENCENTO 0.9/1.1, PALIO 1.6 16V, PANDA YOUNG PUNTI I/II, PUNTO 55-60-75-90, UNO STING, CON ARRANQUE MAGNETTI MARELLI 9 DIENTES / 6 ESTRIAS / 64 LARGO / 25.8 DIAMETRO

BE-0779

Marca: ZEN



BENDIX

Descripción: CHEVROLET CAVALIER 2.2 L4, 2.4, CAVALIER 3.1 V6, BUICK 2.2 L4,3.1 V6, OLDSMOBILE, PONTIAC, CON ARRANQUE DELCO REMY 9 DIENTES / 3 ESTRIAS / 69 LARGO / 25.8 DIAMETRO PIÑON / CW 0783

BE-0783

Marca: ZEN



BENDIX

Descripción: BENDIX 9 DIENTES / 10 ESTRIAS / 91 LARGO / 29.6 DIAMETRO PIÑON / CCW , CASE , FIAT , 2006209434 , 223908

BE-0784

Marca: ZEN



BENDIX

Descripción: TRACTORES YANMAR , OEUGEOT (VARIOS) NUEVOS 15 DIENTES / 12 ESTRIAS / 69 LARGO / 44.5 DIAMETRO PIÑON / CW 0785 1.01.0785.0 213065002 18204 18208

BE-0785

Marca: ZEN



BENDIX

Descripción: FIAT UNO FIRE, TIPO 1.4 1993/PUNTO, CINQUENCENTO 0.7/0.9 CON ARRANQUE MARELLI 9 DIENTES / 6 ESTRIAS / 64 LARGO / 25.8 DIAMETRO PIÑON / CW 0786 1.01.0786.0 1987BE0053 9939915 223124

BE-0786

Marca: ZEN



BENDIX

Descripción: PEUGEOT 106/306 1.6/1.8/2.0 16V, PEUGEOT 405 1.6/1.8/1.9/2.0 PEUGEOT 406 1.6/1.8/2.0 16V, PEUGEOT 806, CITROEN SAXO 1.0/1.4 , XM 2.0I , VALEO 9 DIENTES / 10 ESTRIAS / 51.5 LARGO / 25.8 DIAMETRO PIÑON / CW . 0787

BE-0787

Marca: ZEN



BENDIX

Descripción: NISSAN RD 28 2.8 DIESEL 1986) NISSAN CD17/CD20, PATROL 3.3 DIESEL, COA CON ARRANQUE HITACHI REDUCTOR 9 DIENTES / 41 DIENTES CORONA / 87 LARGO / 53.2 DIAMETRO DE CORONA / 35 DIAMETRO

BE-0790

Marca: ZEN

BENDIX



BENDIX

Descripción: BENDIX 8 DIENTES / 87 LARGO / 28 DIAMETRO PIÑON / 53.2 DIAMETRO ESTRIADO / CW , NISSAN DATSUN , BLUE BIRD 2.0,PRIMERA 2.0,STANZA

BE-0791

Marca: ZEN



BENDIX

Descripción: ISUZU, TERMOKING, CON ARRANQUE HITACHI REDUCTOR 9 DIENTES / 41 DIENTES CORONA / 87 LARGO / 53.2 DIAMETRO CORONA / CW / 33 DIAMETRO DE PIÑON, 0792 1.01.0792.0 2130-35009 2130-75002

BE-0792

Marca: ZEN



BENDIX

Descripción: BENDIX 8 DIENTES / 94 LARGO / 28 DIAMETRO PIÑON / 53.2 DIAMETRO ESTRIADO / CCW , NISSAN DATSUN PULSAR 1.6,SENTRA1.6

BE-0793

Marca: ZEN



BENDIX

Descripción: BOSCH , LOMBARDINI 12 LD, 10 DIENTES / 10 ESTRIAS / 58.5 LARGO / 33 DIAMETRO PIÑON / CCW, 1006209551, 0001110033

BE-0794

Marca: ZEN



BENDIX

Descripción: BENDIX 9 DIENTES / 10 ESTRIAS / 65 LARGO / 25.8 DIAMETRO PIÑON / CW , M.BENZ FURGON 180D ,SPRINTER

BE-0796

Marca: ZEN



BENDIX

Descripción: BENDIX 9 DIENTES / 10 ESTRIAS / 55.5 LARGO / 25.8 DIAMETRO PIÑON / CW , SEAT TERRA 1.4D,VW POLO 1.4D ,1006209580,223918

BE-0797

Marca: ZEN



BENDIX

Descripción: PORSCHE 924/944,CON ARRANQUE BOSCH 9 DIENTES / 10 ESTRIAS / 58.5 LARGO / 25.8 DIAMETRO PIÑON / CCW 0798 1.01.0798.0 1006209535 17023 223919

BE-0798

Marca: ZEN



BENDIX

Descripción: VOLKSWAGEN GOLF DTI 2.0, PASSAT 1.6/1.8 AT, VENTO 1.6, CON ARRANQUE BOSCH PMGR 9 DIENTES / 10 ESTRIAS / 55.5 LARGO / 25.8 DIAMETRO PIÑON / CCW 0799 1.01.0799.0 F00AL2012

BE-0799

Marca: ZEN

BENDIX



BENDIX

Descripción: CITREOEN C15 DIESEL, BX17 DIESEL, PEUGEOT 205D,305D,309D,405D CON ARRANQUE BOSCH PMGR 11 DIENTES / 10 ESTRIAS / 59 LARGO / 29.5 DIAMETRO PIÑON / CW 0800

BE-0800

Marca: ZEN



BENDIX

Descripción: JEEP GRAND CHEROKEE 1993-98,CON ARRANQUE MITSUBISHI PMGR 10 DIENTES / 8 ESTRIAS / 51 LARGO / 33 DIAMETRO PIÑON / CW 0801 1.01.0801.0 17467 M191T14271 M191T76081

BE-0801

Marca: ZEN



BENDIX

Descripción: BENDIX 9 DIENTES /10 ESTRIAS / 58.5 LARGO / 25.8 DIAMETRO PIÑON / CW , FORD SIERRA SCORPIO , JEEP CHROKEE , SAAB

BE-0803

Marca: ZEN



BENDIX

Descripción: LADA SAMARA 1.1/1.3/1.5, CON ARRANQUE BOSCH PMGR 11 DIENTES / 10 ESTRIAS / 58.5 LARGO / 29.5 DIAMETRO PIÑON / CCW 0805 1.01.0805.0 1006209578 1006209923 223296

BE-0805

Marca: ZEN



BENDIX

Descripción: PEUGEOT BOXER DIESEL,CITROEN XANTIA TD, ZX TD,PEUGEOT 306,405,406,806 12 DIENTES / 8 ESTRIAS / 51.5 LARGO / 31.8 DIAMETRO PIÑON / CW 0806 1.01.0806.0 223297 M191T13671 M191T14671

BE-0806

Marca: ZEN



BENDIX

Descripción: BENDIX 8 DIENTES / 5 ESTRIAS / 53.5 LARGO / 28.2 DIAMETRO PIÑON / CW , SUZUKI SWIFT 1.3 , LESTER 17142 , 283006680

BE-0808

Marca: ZEN



BENDIX

Descripción: TOYOTA TERCEL 1.5 1997)TOYOTA 4A/5A/4E/5E, CON ARRANQUE NIPPONDENSO 9 DIENTES / 5 ESTRIAS / 53.5 LARGO / 29.6 DIAMETRO PIÑON / CW 0809 1.01.0809.0 17203 17252 17253, YARIS , ALTURA

BE-0809

Marca: ZEN



BENDIX

Descripción: HONDA ACCORD 1800 (A,B18) 1989, ACCORD 2.0(A20), CIVIC 1.2(AZ2), HONDA ARRANQUE MITSUBA REDUCTOR 9 DIENTES / 48 DIENTES CORONA / 99 LARGO / 62 DIAMETRO CORONA / CW 0815 1.01.0815.0 16845 16901

BE-0815

Marca: ZEN

BENDIX



BENDIX

Descripción: BENDIX 10 DIENTES / 83 LARGO / 33 DIAMETRO PIÑON / 53.8 DIAMETRO ESTRIADO / CW , 17466,17485,283007270

BE-0816

Marca: ZEN



BENDIX

Descripción: BENDIX 10 DIENTES / 83 LARGO / 28.2 DIAMETRO PIÑON / 53.8 DIAMETRO ESTRIADO / CW , CHRYSLER CARAVAN , CONCORDE , DODGE

BE-0817

Marca: ZEN



BENDIX

Descripción: ISUZU LUV 2.3, TOYOTA 4Y 9 DIENTES, DIAMETRO DE PIÑON: 29.6MM, 40 DIENTES CORONA, 83 LARGO, 53.8 DIAMETRO CORONA, CW, 0818 1.01.0818.0 0283006990 0283007170

BE-0818

Marca: ZEN



BENDIX

Descripción: RENAULT ECLAIRE,CLIO, RT19, CON ARRANQUE MITSUBISHI PMGR 10 DIENTES / 8 ESTRIAS / 51 LARGO / 27.9 DIAMETRO PIÑON / CW 0825 1.01.0825.0 17461 17559 17561

BE-0825

Marca: ZEN



BENDIX

Descripción: CHEVROLET GEMINI 1989) TOYOTA YARIS CON ARRANQUE NIPPONDENSO 8 DIENTES / 5 ESTRIAS / 53.5 LARGO / 28.2 DIAMETRO PIÑON / CW 0830 1.01.0830.0 16879 283005820

BE-0830

Marca: ZEN



BENDIX

Descripción: SKODA FAVORIT, FELICIA, FORMAN, CON ARRANQUE MAGNETON PAL 9 DIENTES / 12 ESTRIAS / 79 LARGO / 25.8/ DIAMETRO PÌÑON / CCW 0831 1.01.0831.0 443937150171 115904030

BE-0831

Marca: ZEN



BENDIX

Descripción: BENDIX 9 DIENTES / 10 ESTRIAS / 77 LARGO / 29.6 DIAMETRO PIÑON / CW , HONDA CIVIC 1.3

BE-0832

Marca: ZEN



BENDIX

Descripción: RENAULT EXPRESS,PEUGEOT 106,CON ARRANQUE MITSUBISHI 9 DIENTES / 8 ESTRIAS / 55 LARGO / 25.8 DIAMETRO PIÑON / CW 0836 1.01.0836.0 M191T22471

BE-0836

Marca: ZEN

BENDIX



BENDIX

Descripción: CHEVROLET CORSA 1.0/1.4/1.6, CON ARRANQUE BOSCH 9 DIENTES / 10 ESTRIAS / 58.5 LARGO / 25.8 DIAMETRO PIÑON / CW . 0837 , 1.01.0837.0 , F000AL1040 F000AL1238 F000AL1679

BE-0837

Marca: ZEN



BENDIX

Descripción: BOSCH MOTORES ESTACIONARIOS, DIESEL VARIOS, LOMBARDINI LDA 672-673 9 DIENTES / 10 ESTRIAS / 62 LARGO / 34.8 DIAMETRO PIÑON / CW 0838 1.01.0838.0 9003336282 223302

BE-0838

Marca: ZEN



BENDIX

Descripción: TOYOTA LITEACE HIACE COROLLA BENDIX 9 DIENTES, 29.6MM PIÑON, 53.5MM LARGO, 5 ESTRIAS, CW GIRO DERECHO NIPONDENSO 2801113060 0283005400 ZEN 0841

BE-0841

Marca: ZEN



BENDIX

Descripción: RENAULT CLIO 1.6 , KANGOO 1.6 , LAGUNA NEVADA 1.6 , MEGANE 1.6 , SCENIC 1.6 , GM CORSA 1.0 , 1.0 16V , 1.4 , 1.6 , 1.6 16V , CON ARRANQUE VALEO. 8 DIENTES / 5 ESTRIAS / 44 LARGO / 23.9 DIAMETRO

BE-0843

Marca: ZEN



BENDIX

Descripción: BENDIX 9 DIENTES / 87 LARGO / 25.9 DIAMETRO PIÑON / 53.2 DIAMETRO ESTRIADO / CW , VW , VOLVO 240D,740TD,940TD

BE-0844

Marca: ZEN



BENDIX

Descripción: FIAT PALIO 1.0/1.5/1.6, PALIO WEEKEND 1.5, FIAT UNO SX, SIENA 1.8 CON ARRANQUE BOSCH 11 DIENTES / 10 ESTRIAS / 58.5 LARGO / 29.5 DIAMETRO PIÑON / CW 0846 1.01.0846.0 F000AL1023

BE-0846

Marca: ZEN



BENDIX

Descripción: CHRYSLER NEON CON ARRANQUE BOSCH 8 DIENTES / 10 ESTRIAS / 52 LARGO / 27.2 DIAMERTRO PIÑON / CW 0852 1.01.0852.0 1006209613 17560 17563

BE-0852

Marca: ZEN



BENDIX

Descripción: NISSAN-DATSUN A12,A15-FORK LIFTS 8 DIENTES / 8 ESTRIAS / 70.5 LARGO / 28.2 DIAMETRO PIÑON / CW 0853 1.01.0853.0 16579 M191T22571 23354T5000

BE-0853

Marca: ZEN

BENDIX



BENDIX

Descripción: ASIA TOWNER 850, CON ARRANQUE DAEWOO- DELCO KOREA . 8 DIENTES / 6 ESTRIAS / 64 LARGO / 24.7 DIAMETRO PIÑON / CCW . 0854 1.01.0854.0 , TMB008 , 10475958

BE-0854

Marca: ZEN



BENDIX

Descripción: BENDIX 11 DIENTES / 10 ESTRIAS / 55.5 LARGO / 29.5 DIAMETRO PIÑON / CW , FIAT PALIO WEEKEND 1.6 PALIO 1.6,TEMPRA2.0,UNO

BE-0855

Marca: ZEN



BENDIX

Descripción: 0858 PUEDE SER SUSTITUIDO POR EL 0624 , DELCO 37MT , 1.01.0858.0 0624 1.01.0624.0 1987BE0019, 12 DIENTES / 3 ESTRIAS / 98.5 LARGO / 46.3 DIAMETRO PIÑON / CW

BE-0858

Marca: ZEN



BENDIX

Descripción: VOLKSWAGEN PARATI, VOLKSWAGEN POINTER 1.8/2.0 CON MOTOR AUDI 827, VOLKSWAGEN POLO CLASSIC 2.0 , CON ARRANQUE LUCAS INDIEL. 10 DIENTES , 9 ESTRIAS , LARGO 73 MM,27,9 DIAMETRO PIÑON , CCW. 0860

BE-0860

Marca: ZEN



BENDIX

Descripción: FORD F1000 , BLAZER 2.5 DIESEL , S10 DIESEL , SPRINTER , PERKINS , 9 DIENTES / 10 ESTRIAS / 62 LARGO / 36.8 DIAMETRO PIÑON / CW , 9002336226 , 223965

BE-0861

Marca: ZEN



BENDIX

Descripción: VOLKSWAGEN GOL,SANTANA , SAVEIRO , 9 DIENTES / 10 ESTRIAS / 59.5 LARGO / 29.5 DIAMETRO PIÑON / CW , CON ARRANQUE BOSCH 0866 1.01.0866.0

BE-0866

Marca: ZEN



BENDIX

Descripción: BENDIX 8 DIENTES / 10 ESTRIAS / 28.2 DIAMETRO PIÑON / 59 LARGO / CW , MAZDA 323 ,F000AL1440,F000AL1697,9001690057,9001690067

BE-0871

Marca: ZEN



BENDIX

Descripción: CITROEN JUMPER 2.8D,FIAT DUCATO , IVECO DAILY , LANCIA , RENAULT TRAFIC DIESEL , 9 DIENTES / 10 ESTRIAS / 62 LARGO / 35.5 DIAMETRO PIÑON / CW , F000AL1881 , 9003336283 , 223976

BE-0875

Marca: ZEN

BENDIX



BENDIX

Descripción: FIAT TEMPRA 1.8 I.E. 1990-1996 , FIAT TIPO 1.8 8V , TIPO 1.8 16V , FIAT TIPO 2.0 8V , TIPO 2.0 16V 1995 , FIAT PALIO 1.6 16V , LANCIA DEDRA 1.8 I.E. , LANCIA THEMA 2.0 I.E. TURBO 16V , CON ARRANQUE MARELLI . 11

BE-0878

Marca: ZEN



BENDIX

Descripción: 13 DIENTES / 19 ESTRIAS / 118 LARGO / 49.7 DIAMETRO PIÑON / CW , 40MT , 42MT ,50MT , 223979 , 1932603 , 1985131

BE-0879

Marca: ZEN



BENDIX

Descripción: HYUNDAI MIGTHY 3 TON.(MODELO NUEVO) , MITSUBISHI CANTER , ROSA C/MOT.4D33 , 4D34 . FORD 7.3 DIESEL , CON ARRANQUE MITSUBISHI PLGR . LARGO=110MM , 20 DIENTES , 5 ESTRIAS , DIAMETRO EJE

BE-0887

Marca: ZEN



BENDIX

Descripción: FORD COURIER , FIESTA , KA , 23 DIENTES / 12 ESTRIAS / 46 LARGO / 54.4 DIAMETRO PIÑON / CW , 2222514

BE-0890

Marca: ZEN



BENDIX

Descripción: LADA 2110 , SKODA FELICIA , 9 DIENTES / 78.5 LARGO / 25.8 DIAMETRO PIÑON / 44.9 DIAMETRO CORONA , 443.937.150.860

BE-0892

Marca: ZEN



BENDIX

Descripción: BENDIX 11 DIENTES / 12 ESTRIAS / 84 LARGO / 40.6 DIAMETRO PIÑON / CW , 0894 1.01.0894.0

BE-0894

Marca: ZEN



BENDIX

Descripción: VOLKSWAGEN GOLF 1.8 , PASSAT 1.6/1.8/2.0 , 10 DIENTES / 10 ESTRIAS / 79.5 DIAMETRO PIÑON / 27.9 DIAMETRO PIÑON / CCW , 1006209553 , 224000

BE-0900

Marca: ZEN



BENDIX

Descripción: NISSAN-DATSUN ED33, FD6 , GRUA HORQUILLA , 11 DIENTES / 12 ESTRIAS / 77 LARGO / 40.5 DIAMETRO PIÑON / CW

BE-0901

Marca: ZEN

BENDIX



BENDIX

Descripción: TRACTOR ZETOR , MAQUINARIA AGRICOLA , CON ARRANQUE MAGNETONPAL (L=91mm, D=41mm, 12 ESTRIAS, CW, 11 DIENTES) , 0902 , 1.01.0902.0

BE-0902

Marca: ZEN



BENDIX

Descripción: BENDIX 13 DIENTES / 12 ESTRIAS / 46 LARGO / 46 DIAMETRO PIÑON / CW , FORD TRANSIT 2.5D

BE-0907

Marca: ZEN



BENDIX

Descripción: PARA ARRANQUE DELCO REMY SERIE 42MT , 50MT 12 DIENTES / 19 ESTRIAS / 120 LARGO / 46.3 DIAMETRO PIÑON / CCW , 0914 , 1.01.0914.0

BE-0914

Marca: ZEN



BENDIX

Descripción: BENDIX 9 DIENTES / 9 ESTRIAS / 55 LARGO 25.8 DIAMETRO PIÑON / CW , GENERAL MOTORS GRAND BLAZER4.1,SILVERADO 6 CIL. BENCINERA , PEUGEOT 306,405

BE-0915

Marca: ZEN



BENDIX

Descripción: FORD F1000 , BLAZER , S10 DIESEL , SPRINTER , 9 DIENTES / 10 ESTRIAS / 61 LARGO / 36.5 DIAMETRO PIÑON / CW , F000AL1684

BE-0916

Marca: ZEN



BENDIX

Descripción: MODELOS MERCEDES 11 DIENTES / 19 ESTRIAS / 118 LARGO / 42 DIAMETRO PIÑON / CW , 2006202010 , 2006202011 , 0920 1.01.0920.0

BE-0920

Marca: ZEN



BENDIX

Descripción: BENDIX 11 DIENTES / 102 LARGO / 40 DIAMETRO PIÑON / 53.8 DIAMETRO ESTRIADO / CW , TOYOTA HILUX 2.8D , LAND CRUISER,VW TARO

BE-0921

Marca: ZEN



BENDIX

Descripción: BENDIX FIORINO DIESEL, FIRE, FIAT PUNTO 1.7 DIESEL ,MAHINDRA , VW GOL I,II,III,VOLVO , 9 DIENTES / 10 ESTRIAS / 49.5 LARGO / 25.8 DIAMETRO PIÑON / CW , 1006209618 , 1006209638 , 222503 1006209690, 54-9195

BE-0925

Marca: ZEN

BENDIX



BENDIX

Descripción: CITROEN AX 1.4 1993>PEUGEOT 309 1990>,YUGO,CON ARRANQUE ISKRA 9 DIENTES , LARGO 56.5 MM , DIAMETRO 25.8 MM , 12 ESTRIAS , CW . 133860 , 16.900.922 , 0926 , 1766

BE-0926

Marca: ZEN



BENDIX

Descripción: K.H.D 2.7 (BF4L1011 , F4L1011) 1989> K.H.D. 1.4 (F2L1011) 1989> K.H.D. 2.0 (F3L1011) 1989> DEUTZ , CON ARRANQUE BOSCH , 11 DIENTES / 10 ESTRIAS / 62 LARGO / 35.8 DIAMETRO PIÑON / CW ,

BE-0929

Marca: ZEN



BENDIX

Descripción: BENDIX 11 DIENTES / 19 ESTRIAS / 118 LARGO / 56.7 DIAMETRO PIÑON / CCW , 42MT/50MT

BE-0930

Marca: ZEN



BENDIX

Descripción: BENDIX HATZ 1D 60/80 , 10M DIENTES / 10 ESTRIAS / 75 LARGO / 33 DIAMETRO PIÑON / CW , 1006209482 , 1006209914

BE-0931

Marca: ZEN



BENDIX

Descripción: BENDIX AUDI A3 , SKODA FELICIA 1.9 DIESEL , VW BEETLE, GOLF , VENTO , 9 DIENTES / 16 ESTRIAS / 80.5 LARGO / 25.8 DIAMETRO PIÑON / CCW

BE-0932

Marca: ZEN



BENDIX

Descripción: BENDIX , VW I,II,II 1.0 , GOLF , PARATI , 10 DIENTES / 16 ESTRIAS / 90 LARGO / 27.9 DIAMETRO PIÑON / CCW , 9001081074 , 9000081010

BE-0933

Marca: ZEN



BENDIX

Descripción: JEEP FORD , RENAULT CLIO EXPRESS DIESEL , RENAULT 19 DIESEL , 11 DIENTES / 9 ESTRIAS / 55 LARGO / 29.5 DIAMETRO PIÑON / CW , 224035

BE-0935

Marca: ZEN



BENDIX

Descripción: 11 DIENTES / 9 ESTRIAS / 61.5 LARGO / 29.5 DIAMETRO PIÑON / CW , VALEO / LUCAS INDIEL, PEUGEOT 405 DIESEL, 604 DIESEL, 504, 505 , INDIEL:224036 , VALEO:182052 , NE210

BE-0936

Marca: ZEN

BENDIX



BENDIX

Descripción: BENDIX 10 DIENTES / 16 ESTRIAS / 80 LARGO / 27.9 DIAMETRO PIÑON / CCW . AUDI , FORD GALAXY 2.0 , SKODA , VW BEETLE1.9

BE-0937
Marca: ZEN



BENDIX

Descripción: BENDIX FORD COURIER 1.4/1.6, FIESTA 1.2/1.4 , 10 DIENTES / 10 ESTRIAS / 48.5 LARGO / 26.8 DIAMETRO PIÑON / CW , 1006209629,1006209929

BE-0938
Marca: ZEN



BENDIX

Descripción: ASIA TOWNER , KIA TOWNER , CON ARRANQUE MANDO . 8 DIENTES / 8 ESTRIAS / 70.5 LARGO / 24.7 DIAMETRO PIÑON / CCW

BE-0940
Marca: ZEN



BENDIX

Descripción: VOLKSWAGEN , GOL , GOLII , SAVEIRO , PARATI , 9 DIENTES / 10 ESTRIAS / 62 LARGO / 25.8 DIAMETRO PIÑON / CW , F000AL1032 , F000AL1037

BE-0942
Marca: ZEN



BENDIX

Descripción:
9D,8E,71L,38DP,12ID,CCW, JOHN DEERE, ONAN,

BE-0943
Marca: ZEN



BENDIX

Descripción: GENERAL MOTORS , CORSA CON ARRANQUE LUCAS INDIEL , RENAULT CLIO , RENAULT 19 , 9 DIENTES / 9 ESTRIAS / 48 LARGO / 25.8 DIAMETRO PIÑON / CW

BE-0945
Marca: ZEN



BENDIX

Descripción: ISUZU NKR 2.8 DIESEL , ISUZU PICK-UP 2.0/2.2 C223 DIESEL , TROOPER II 2.2 , CON ARRANQUE NIPPONDENSO (L=102MM, D=32.5MM, 9 DIENTES , CW, REDUCTOR) , 132863 , 0946 , 028300-1841 ,

BE-0946
Marca: ZEN



BENDIX

Descripción: CHEVROLET LUV 2.3 , ISUZU TROOPER 2.3 UBS16 , KIA 2.2 , TOYOTA HILUX , TOYOTA HI-ACE 2.0 , CON ARRANQUE NIPPONDENSO REDUCTOR , 9 DIENTES / 102 LARGO / 29.6 DIAMETRO PIÑON / 53.8 DIAMETRO

BE-0947
Marca: ZEN

BENDIX



BENDIX

Descripción: BENDIX 10 DIENTES / 18 ESTRIAS / 104 LARGO / 40 DIAMETRO PIÑON / CW , CASE , JOHN DEERE

BE-0948

Marca: ZEN



BENDIX

Descripción: JOHN DEERE AM109408 CORTADORA DE CESPED , NEW HOLLAND TR95D9966 , CON ARRANQUE NIPPONDENSO (9 DIENTES , L=53.5MM , D=29.6MM , 5 ESTRIAS , CCW)

BE-0950

Marca: ZEN



BENDIX

Descripción: SUZUKI CARRY SK408, SK410 MOTOR 1000, SUZUKI MARUTI , SUBARU E10, CON ARRANQUE NIPPONDENSO . 8 DIENTES , LARGO 75MM , DIAMETRO 28.2 MM , 5 ESTRIAS , CCW . 0951 , 028300-5800 , 31320-51A10 ,

BE-0951

Marca: ZEN



BENDIX

Descripción: BENDIX 9 DIENTES / 3 ESTRIAS / 88 LARGO / 35.5 DIAMETRO PIÑON / CW , FIAT IVECO , 74899601

BE-0953

Marca: ZEN



BENDIX

Descripción: BENDIX 10 DIENTES / 83 LARGO / 37.8 DIAMETRO PIÑON / 53.8 DIAMETRO ESTRIADO / CW , TOYOTA HILUX 2.8

BE-0954

Marca: ZEN



BENDIX

Descripción: CANTER , MAZDA , MITSUBISHI , NISSAN-DATSUN , 20 ESTRIAS / 116.8 LARGO / CW YALE 0957 1.01.0957.0 134966

BE-0957

Marca: ZEN



BENDIX

Descripción: GENERAL MOTORS BLAZER 4.3 V6 , HYSTER , ISUZU , PONTIAC , 11 DIENTES / 6 ESTRIAS / 47 LARGO / 30 DIAMETRO PIÑON / CW , 10492409 , 0958

BE-0958

Marca: ZEN



BENDIX

Descripción: FORD EXPEDITION 4.6/5.4 V8 LINCOLN NAVIGATOR 5.4 V8 1999, FORD PICK-UP 4.2 (V6) , 4.6 , 5.4 (V8), 6.8 V10 1999 . CON ARRANQUE MOTORCRAFT REDUCTOR . 18 DIENTES / 6 ESTRIAS / LARGO 82 /

BE-0959

Marca: ZEN

BENDIX



BENDIX

Descripción: BENDIX 11 DIENTES / 9 ESTRIAS / 61.5 LARGO / 29.5 DIAMETRO PIÑON / CW , CITROEN BX, XANTIA ,XM,ZX,M.BENZ,PEUGEOT 404/405/504 2.1,2.3 DIESEL/505

BE-0961

Marca: ZEN



BENDIX

Descripción: FORD COURIER , FIESTA, KA, PEUGEOT 106 , 206 1.0 ,RENAULT CLIO 1.0, KANGOO,TWINGO , 9 DIENTES / 5 ESTRIAS / 41 LARGO / 25.8 DIAMETRO PIÑON / CW

BE-0965

Marca: ZEN



BENDIX

Descripción: BMW 318I,324D,524D ARRANQUE MARELLI , LANCIA K 2.0 , 2.4 TD , 9 DIENTES / 10 ESTRIAS / 52.5 LARGO / 29. DIAMETRO PIÑON , CW , 0969 1.01.0969.0

BE-0969

Marca: ZEN



BENDIX

Descripción: BENDIX 9 DIENTES / 10 ESTRIAS / 91 LARGO / 36.5 DIAMETRO PIÑON / CW , CASE RETRO ESCAVADORA CON MOTOR CUMMINS

BE-0970

Marca: ZEN



BENDIX

Descripción: FORD COURIER , FORD FIESTA 1.0 , FORD KA 1.3 i , FORD ESCORT 1.3i/1.8 , CON ARRANQUE MARELLI. 23 DIENTES , LARGO 51 MM , DIAMETRO 54,4 MM, 10 ESTRIAS , CW . 54294813 , 0975 , 139710 .

BE-0975

Marca: ZEN



BENDIX

Descripción: CITROEN BERLINGO 1.1/1.4,PEUGEOT 306,PARTNER BENCINERA 96> , 9 DIENTES / 10 ESTRIAS / 47.5 LARGO / 25.8 DIAMETRO PIÑON / CW ,CON ARRANQUE BOSCH 101976 137483 2059 BENDIX

BE-0976

Marca: ZEN



BENDIX

Descripción: BENDIX 10 DIENTES / 10 ESTRIAS / 61 LARGO / 40 DIAMETRO PIÑON / CW , G.MOTORS ,MASSEY FERGUSON ,PERKINS

BE-0978

Marca: ZEN



BENDIX

Descripción: MERCEDES BENZ 914 , 915 , OM904 , CON ARRANQUE DELCO REMY 28MT. 0985, 9 DIENTES / 12 ESTRIAS / 85.5 LARGO / 36.5 DIAMETRO PIÑON / CW , 10457362-10457368-10503933 , 15005030

BE-0985

Marca: ZEN

BENDIX



BENDIX

Descripción: FORD ESCORT 1.8/2.0, FOCUS , MONDEO , 10 DIENTES / 9 ESTRIAS / 55 LARGO / 26.8 DIAMETRO PIÑON / CW , 35260625 , 224090 , 0990 1.01.0990.0

BE-0990

Marca: ZEN



BENDIX

Descripción: BENDIX 9 DIENTES / 10 ESTRIAS / 61 LARGO / 35.5 DIAMETRO PIÑON / CW , AGRALE , GENERAL MOTORS CAMIONETA SILVERADO

BE-0991

Marca: ZEN



BENDIX

Descripción: BENDIX 9 DIENTES / 10 ESTRIAS / 49 LARGO / 29.6 DIAMETRO PIÑON / CW , FIAT BRAVA 1.9,MAREA 1.9,FORD GRANADA,SCORPIO,TRANSIT1.8/2.0,OPEL FRONTERA 2.5TD

BE-0997

Marca: ZEN



BENDIX

Descripción: NISSAN D21 2.4 MEXICANA ,FIAT CON ARRANQUE BOSCH , 9 DIENTES / 10 ESTRIAS / 47 LARGO / 29.6 DIAMETRO PIÑON / CW , TOYOTA CARINA,CELICA,COROLLA , 54-91113

BE-0998

Marca: ZEN



BENDIX

Descripción: BENDIX FIAT PALIO 1.6 , SIENA , STRADA , 8 DIENTES / 6 ESTRIAS / 64 LARGO / 23.6 DIAMETRO PIÑON / CW , 224099 , 85541280

BE-0999

Marca: ZEN



BENDIX

Descripción: CHEVROLET ASTRA 1.8/2.0,CORSA 1.8,BLAZER 2.2/2.4,CHEVROLET S10 2.2/2.4 VECTRA 2.2,ZAFIRA 2.0,FIAT STRADA 1.8,CON ARRANQUE DELCO REMY 9 DIENTES / 6 ESTRIAS / 47 LARGO / 25.8 DIAMETRO

BE-10003

Marca: ZEN



BENDIX

Descripción: KHD BF4L1011(2.7),F2L1011(1.4),F3L1011(2.0),F4L1011(2.7), 11 DIENTES / 10 ESTRIAS / 91 LARGO / 35.8 DIAMETRO PIÑON / CW 1002 1.01.1002.0

BE-1002

Marca: ZEN



BENDIX

Descripción: BENDIX 10 DIENTES / 10 ESTRIAS / 74 LARGO / 40 DIAMETRO PIÑON / CCW , 2006209433 , 0001362085

BE-1003

Marca: ZEN

BENDIX



BENDIX

Descripción: BENDIX 9 DIENTES /10 ESTRIAS / 91 LARGO / 34.8 DIAMETRO PIÑON / CCW , 2006209429,2006209490,0001 362104

BE-1004

Marca: ZEN



BENDIX

Descripción: PIÑON 10 DIENTES / 18 ESTRIAS / 23 LARGO / 40 DIAMETRO PIÑON / CW , PIÑON

BE-10048

Marca: ZEN



BENDIX

Descripción: BENDIX 9 DIENTES / 10 ESTRIAS / 74 LARGO / 34.8 DIAMETRO PIÑON / CCW , AGRIA 4900,CARRARO SUPER TIGRE 625, 2006209488

BE-1005

Marca: ZEN



BENDIX

Descripción: 8 DIENTES / 10 ESTRIAS / 75 LARGO / 25 DIAMETRO PIÑON / CCW , 2114-45016,23312-31U00

BE-1016

Marca: ZEN



BENDIX

Descripción: BENDIX 10 DIENTES / 10 ESTRIAS / 75 LARGO / 33 DIAMETO PIÑON / CCW , 2114-45100,23312-31U01

BE-1017

Marca: ZEN



BENDIX

Descripción: SUBARU IMPREZA 1.8 , SUBARU LEGACY , CON ARRANQUE MITSUBISHI . 8 DIENTES , LARGO 76MM , DIAMETRO 28.2 MM , 8 ESTRIAS , CCW . M191T16971 , 1018 , 23312-AA050 .

BE-1018

Marca: ZEN



BENDIX

Descripción: NISSAN - DATSUN , SENTRA , 8 DIENTES / 10 ESTRIAS / 38.5 LARGO / 28 DIAMETRO PIÑON / CW , 1020 1.01.1020.0 NISSAN D21 2.4 CON ARRANQUE HITACHI

BE-1020

Marca: ZEN



BENDIX

Descripción: NISSAN - DATSUN 23312-1E400 , 8 DIENTES / 10 ESTRIAS / 48.5 LARGO / 28 DIAMETRO PIÑON / CW , 1021 1.01.1021.0

BE-1021

Marca: ZEN

BENDIX



BENDIX

Descripción: RENAULT 19 1.7i/1.8i/1.8I 16V/1.9 DIESEL , RENAULT CLIO 1.0I 8V 1999 ,CLIO 1.6I 1999 , CLIO 1.8 DIESEL 1995 , CLIO 1.8I 16V 1991 , CLIO 1.9 DIESEL 1990-98, CLIO II 1.9 DIESEL 1998 , KANGOO 1.9 DIESEL

BE-1023

Marca: ZEN



BENDIX

Descripción: MITSUBISHI VAN L300 , L200 , M191T15071 , 10 DIENTES / 8 ESTRIAS / 51.5 LARGO / 33 DIAMETRO PIÑON / CW, 54-8343

BE-1024

Marca: ZEN



BENDIX

Descripción: FORD F350 C/ MOTOR CUMMINS , 6033ADO091 , 10 DIENTES / 10 ESTRIAS / 75 LARGO / 32 DIAMETRO PIÑON / CW

BE-1026

Marca: ZEN



BENDIX

Descripción: FORD F250 , F4000 , 6033AD0284,9033ADO284 , 10 DIENTES / 10 ESTRIAS / 75 LARGO / 32 DIAMETRO PIÑON / CW

BE-1027

Marca: ZEN



BENDIX

Descripción: CITROEN XM 2.1 DIESEL , YANMAR MICROTRACTOR , 1006209646 , 11 DIENTES / 10 ESTRIAS /49 LARGO / 29.5 DIAMETRO PIÑON / CW

BE-1030

Marca: ZEN



BENDIX

Descripción: MERCEDES BENZ , CLASE A160 CDI ,170CDI , 1006209635 , 1006209678 , 10 DIENTES / 10 ESTRIAS / 49 LARGO / 27.9 DIAMETRO PIÑON / CW

BE-1031

Marca: ZEN



BENDIX

Descripción: ALFA ROMEO, BMW , FIAT BRAVA 1.9 , MAREA , MULTIPLA , OPEL , 9 DIENTES / 10 ESTRIAS / 49 LARGO / 29.6 DIAMETRO PIÑON / CW , 1033 1.01.1033.0

BE-1033

Marca: ZEN



BENDIX

Descripción: MERCEDES BENZ 320TE/E36AMG/E280/C320/SL280/SL320/S280/S320/E320, SSANGYONG,CITROEN,CON ARRANQUE BOSCH , 10 DIENTES / 10 ESTRIAS / 49 LARGO / 27.9 DIAMETRO PIÑON / CW, 1037

BE-1037

Marca: ZEN

BENDIX



BENDIX

Descripción: MERCEDES BENZ L1218/L1418/L1618M/L1622,MERCEDES BENZ L1622/L2423/L1215C/712C/817/1517/914/915,K.H.D. DEUTZ,TRACTOR NEW HOLLAND,CON ARRANQUE BOSCH . 9 DIENTES , LARGO

BE-1038
Marca: ZEN



BENDIX

Descripción: MITSUBISHI CANTER , (20 ESTRIAS , LARGO 126/144MM) , 1.01.1046.0 , 1046 , 133449

BE-1046
Marca: ZEN



BENDIX

Descripción: MITSUBISHI L200 97´ , PAJERO 2.3,2.5 , 20 ESTRIAS / 119 LARGO / 14.7 DIAMETRO ESRIADO , 1047 1.01.1047.0

BE-1047
Marca: ZEN



BENDIX

Descripción: DAEWOO TICO,KIA RIO 2003>KIA SPECTRA 2001> KIA POP CON ARRANQUE DELCO REMY KOREA 1048 BE-3133CHEVOLRT SPARK BENDIX , 8 DIENTES / 6 ESTRIAS / 45 LARGO / 28.2 DIAMETRO PIÑON / CW

BE-1048
Marca: ZEN



BENDIX

Descripción: BENDIX 8 DIENTES / 8 ESTRIAS / 56 LARGO / 28 DIAMETRO PIÑON / CCW , KIA PRIDE , MITSUBISHI MB30118X45

BE-1054
Marca: ZEN



BENDIX

Descripción: BENDIX 9 DIENTES / 12 ESTRIAS / 65 LARGO / 25.8 DIAMETRO PIÑON / CW , CITROEN,FIAT,LANCIA,OPEL,PEUGEOT,RENAULT,VOLVO

BE-1056
Marca: ZEN



BENDIX

Descripción: M. BENZ C200 , E200 , E220 , E250 , E290 , SPRINTER 208 DIESEL , 10 DIENTES / 10 ESTRIAS / 49 LARGO / 27.9 DIAMETRO PIÑON / CW , 1006209642

BE-1057
Marca: ZEN



BENDIX

Descripción: RENAULT CLIO , KANGOO 1.9 DIESEL , MEGANE 1.9 DIESEL , TRAFIC 1.9 DIESEL , 11 DIENTES / 10 ESTRIAS / 49 LARGO / 29.5 DIAMETRO PIÑON / CW , 1058 1.01.1058.0 1006209671

BE-1058
Marca: ZEN

BENDIX



BENDIX

Descripción: BENDIX 9 DIENTES / 10 ESTRIAS / 83 LARGO / 34.8 DIAMETO PIÑON / CW , FIAT ALLIS,IVECO,NEW HOLLAND,VALMET CON ARRANQUE ISKRA

BE-1059

Marca: ZEN



BENDIX

Descripción: BENDIX 10 DIENTES / 10 ESTRIAS / 85 LARGO / 40 DIAMETRO PIÑON / CW , MASSEY FERGUSON,REAULT AGRI,PERKINS,16900151,1113 0373

BE-1060

Marca: ZEN



BENDIX

Descripción: AGRALE MICROBUS VOLARE , GENERAL MOTORS S10 DIESEL , 93971 , 9 DIENTES / 8 ESTRIAS / 44.5 LARGO / 35.5 DIAMETRO PIÑON / CW , 1063 1.01.1063.0

BE-1063

Marca: ZEN



BENDIX

Descripción: RENAUL CLIO , RENAULT SCENIC 2.0 16V 2003 , SUZUKI FUN 1.0 , CON ARRANQUE VALEO , 8 DIENTES , L=41MM , DIAMETRO PIÑON 23.9MM , 5 ESTRIAS , CW , 1064 , 494830 , 188440 , 090800 , NISSAN PLATINA

BE-1064

Marca: ZEN



BENDIX

Descripción: AGRALE, GOLDINI, RUGGERINI 563.30 , LAMBORGHINI, MOSA,CON ARRANQUE BOSCH . 9 DIENTES , LARGO 58.5MM , 10 ESTRIAS , DIAMETRO 29.6MM, CCW . 1065 , 1006209542 , 1006209550

BE-1065

Marca: ZEN



BENDIX

Descripción: BENDIX 9 DIENTES / 10 ESTRIAS / 59 LARGO / 25.8 DIAMETRO PIÑON / CW , AUDI

BE-1067

Marca: ZEN



BENDIX

Descripción: 10 DIENTES / 16 ESTRIAS / 81 LARGO / 27.9 DIAMETRO PIÑON / CCW , VOLKSWAGEN BEETLE 2.0 , GOLF , POLO , AUDI , SEAT , F000AL1100101069 1.01.1069.0

BE-1069

Marca: ZEN



BENDIX

Descripción: 9 DIENTES / 10 ESTRIAS / 62 LARGO / 35 DIAMETRO PIÑON / CW , NISSAN-DATSUN,OLDSMOBILE, 9002336219,9000331201,9000 331203

BE-1070

Marca: ZEN

BENDIX



BENDIX

Descripción: BENDIX 10 DIENTES / 10 ESTRIAS / 58.5 LARGO / 27.5 DIAMETRO PIÑON / CW , M.BENZ,9002336223,0001218162,0001218165

BE-1071
Marca: ZEN



BENDIX

Descripción: CITROEN JUMPER 2.5 D , FIAT DUCATO 2.5 D , PEUGEOT BOXER 2.5 , 605TD , 9 DIENTES / 10 ESTRIAS / 62 LARGO / 29.6 DIAMETRO PIÑON / CW , 9002336224 , 9002336287

BE-1072
Marca: ZEN



BENDIX

Descripción: BENDIX 9 DIENTES / 10 ESTRIAS / 83 LARGO / 34.8 DIAMETRO PIÑON / CW , SAME , LAMBORGINI, ISKRA,16901658

BE-1073
Marca: ZEN



BENDIX

Descripción: PEUGEOT 106 DIESEL ,10 DIENTES / 9 ESTRIAS / 54.5 LARGO / 27.9 DIAMETRO PIÑON / CW

BE-1074
Marca: ZEN



BENDIX

Descripción: BENDIX 12 DIENTES / 92 LARGO / 37.26 DIAMETRO PIÑON / 64.8 DIAMETRO ESTRIADO / CW , FORD F250/350 SERIES

BE-1081
Marca: ZEN



BENDIX

Descripción: GRUA HORQUILLA , FORD F350 , F450 , 12 DIENTES / 6 ESTRIAS / 47 LARGO / 31.8 DIAMETRO PIÑON / CW

BE-1082
Marca: ZEN



BENDIX

Descripción: LADA SAMARA 1.1/1.3/1.5 ,CON ARRANQUE ISKRA . 11 DIENTES , LARGO 56.5MM ,DIAMETRO 29.5 MM, 12 ESTRIAS , CCW . 1088 , 1.01.1088.0 , 1690035

BE-1088
Marca: ZEN



BENDIX

Descripción: JOHN DEERE TRACTOR 5600 , CAMION VOLKSWAGEN 17210 , 10 DIENTES / 10 ESTRIAS / 80 LARGO / 32 DIAMETRO PIÑON / CW , 1090 1.01.1090.0

BE-1090
Marca: ZEN

BENDIX



BENDIX

Descripción: 10 DIENTES / 10 ESTRIAS / 80 LARGO / 37.8 DIAMETRO PIÑON / CW , VOLKSWAGEN CAMIONES Y OMNIBUS 13190/15190/17210 , 1091 1.01.1091.0

BE-1091

Marca: ZEN



BENDIX

Descripción: VOLKSWAGEN CAMIONES Y OMNIBUS 16210/17210/17220, VOLVO VM17/VM23 ,10 DIENTES / 6 ESTRIAS / 80.5 LARGO / 37.8 DIAMETRO PIÑON / CW .01092 1.01.1092.0

BE-1092

Marca: ZEN



BENDIX

Descripción: BENDIX 10 DIENTES / 102 LARGO / 37.8 DIAMETRO PIÑON / CW , TOYOTA HILUX 3.0 SW4 , 2801167030

BE-1097

Marca: ZEN



BENDIX

Descripción: CAMION HINO FB/FF BASCULANTE,CON ARRANQUE SAWAFUJI, 11 DIENTES,L=75mm, D=40mm, 16 ESTRIAS, CW. 1098

BE-1098

Marca: ZEN



BENDIX

Descripción: AUDI A3 1.6 , SEAT , SKODA , VOLKSWAGEN POLO 1.6 , NEW BEETLE 1.8/2.0 , 9 DIENTES / 16 ESTRIAS / 80.5 LARGO / 25.8 DIAMETRO PIÑON / CCW , 1108 1.01.1108.0

BE-1108

Marca: ZEN



BENDIX

Descripción: CHEVROLET ASTRA VECTRA ZAFIRA , CON ARRANQUE BOSCH MEDIDAS 10 DIENTES / 10 ESTRIAS / CW/ LARGO 55 / PIÑON INTERIOR 12 , EXTERIOR 28 BOSCH 0001109015 - 0001109052 - 0001109062

BE-1109

Marca: ZEN



BENDIX

Descripción: MOTORES 28MT , 9 DIENTES / 12 ESTRIAS / 85.5 LARGO / 36.5 DIAMETRO PIÑON / CW , 1112 1.01.1112.0

BE-1112

Marca: ZEN



BENDIX

Descripción: ALFA ROMEO 145 1.4i/1.6i/1.8i TWIN SPARK 16V,ALFA 145 2.0,ALFA 146 1.6i/1.8i/2.0 16V,ALFA 147 1.6TS 16V/2.0,ALFA 155 2.0TS,ALFA 156 2.0i, ALFA GTV 2.0 16V,FIAT BARCHETTA 1.8 16V,FIAT BRAVA 1.8 16V/1.8GT

BE-1113

Marca: ZEN

BENDIX



BENDIX

Descripción: FIAT DUNA , RENAULT 19 , 10 DIENTES / 9 ESTRIAS / 55 LARGO / 27.94 DIAMETRO PIÑON / CW , 1134 1.01.1134.0 220210

BE-1134

Marca: ZEN



BENDIX

Descripción: CITROEN AX , BX ,PEUGEOT 106 , 205 , 309 , 405 , RENAULT CLIO II , CON ARRANQUE VALEO SERIE D7E . 9 DIENTES , LARGO 43 MM , 5 ESTRIAS , DIAMETRO 25.4 MM , CW .1152 , 187428 , 1.01.1152.0 ,

BE-1152

Marca: ZEN



BENDIX

Descripción: BENDIX 9 DIENTES / 10 ESTRIAS / 46 LARGO / 25.8 DIAMETRO PIÑON / CW , RENAULT CLIO I/II,KANGOO,TWINGO 1.2

BE-1153

Marca: ZEN



BENDIX

Descripción: BENDIX 9 DIENTES / 10 ESTRIAS / 49 LARGO / 34.8 DIAMETRO PIÑON / CW , LOMBARDINI,TOYOTA COROLLA 2.0, 2.0 DIESEL

BE-1155

Marca: ZEN



BENDIX

Descripción: BENDIX 21 DIENTES / 10 ESTRIAS / 47 LARGO / 49.7DIAMETRO PIÑON / CW , FORD KA /II/II 1.3 , 1006209652,0001107059,0001107082

BE-1156

Marca: ZEN



BENDIX

Descripción: FIAT IVECO EUROCARGO , TRACTOR NEW HOLLAND TL75E , CON ARRANQUE BOSCH . 9 DIENTES , LARGO 83 MM , DIAMETRO 34.8 MM , 10 ESTRIAS , CW . 1157 , 1.01.1157.0 , 6033AD0148 , 6033AD3120

BE-1157

Marca: ZEN



BENDIX

Descripción: IVECO DAILY II 29-11 , 35-9 , 35-11 , 35-13 , 49-11 , 50-11 2.8 DIESEL 1999 , RENAULT V.I. MASCOTT , CON ARRANQUE BOSCH . 1158 , 1.01.1158.0 , 6033AD0077 , 6033AD1002 , 9 DIENTES / 16 ESTRIAS / 62

BE-1158

Marca: ZEN



BENDIX

Descripción: FIAT IVECO , DUCATO , CAMIONES RENAULT , 10 DIENTES / 10 ESTRIAS / 83 LARGO / 40 DIAMETRO PIÑON / CW ,A033ADO184 , ARRANQUE BOSCH ESPAÑOL

BE-1159

Marca: ZEN

BENDIX



BENDIX

Descripción: BENDIX VOLVO B7 TRANSANTIAGO 6033ADO129 / 6033AD4243 MOTOR 000123100 , 12 DIENTES / 10 ESTRIAS / 83 LARGO / 46.3 DIAMETRO PIÑON / CW , HCB00171

BE-1160
Marca: ZEN



BENDIX

Descripción: RENAULT LAGUNA , 10 DIENTES / 9 ESTRIAS / 61 LARGO / 32 DIAMETRO PIÑON / CW , 1162 1.01.1162.0

BE-1162
Marca: ZEN



BENDIX

Descripción: BENDIX 9 DIENTES / 10 ESTRIAS / 49 LARGO / 36.3 DIAMETRO PIÑON / CW , G. MOTORS BLAZER DIESEL , NISSAN-DATSUN

BE-1168
Marca: ZEN



BENDIX

Descripción: FIAT BRAVO/A 1.6 , FIAT MAREA 1.6 , PUNTO 1.9 TD ,FIORINO DIESEL , ALFA ROMEO 145/146 1.4 16V , CON ARRANQUE MARELLI . 11 DIENTES , LARGO 51 MM , DIAMETRO 29.5 MM , 10 ESTRIAS , CW . 139901 ,

BE-1169
Marca: ZEN



BENDIX

Descripción: BENDIX 10 DIENTES / 10 ESTRIAS / 56 LARGO / 38.8 DIAMETRO PIÑON / CW , TOYOTA CAMRY , CARINA , COROLLA

BE-1170
Marca: ZEN



BENDIX

Descripción: BENDIX 10 DIENTES / 10 ESTRIAS / 62 LARGO / 26.8 DIAMETRO PIÑON / CW , FORD ESCORT 1.8,FIESTA 1.8 , ORION 1.8

BE-1171
Marca: ZEN



BENDIX

Descripción: RENAULT EXPRESS , ESTRA, RAPID 1.6DSL 1986-97 , 11 DIENTES / 10 ESTRIAS / 54 LARGO / 28.8 DIAMETRO PIÑON / CW , 1172 1.01.1172.0

BE-1172
Marca: ZEN



BENDIX

Descripción: VOLKSWAGEN GOL , PARATI , SAVEIRO , F000AL1306 , F000AL1694 , 9 DIENTES / 16 ESTRIAS / 90 LARGO / 25.8 DIAMETRO PIÑON / CW

BE-1177
Marca: ZEN

BENDIX



BENDIX

Descripción: BENDIX 10 DIENTES / 10 ESTRIAS / 84 LARGO / 37.8 DAMETRO PIÑON / CW , MAN L2000,M2000,CAMIONES 1990-2002,6033ADO306,0001231008

BE-1178

Marca: ZEN



BENDIX

Descripción: BENDIX 11 DIENTES / 10 ESTRIAS / 83 LARGO / 41 DIAMETRO PIÑON / CW , VOLVO FL180/220/256033AD0304/6033AD0467/0001231014

BE-1179

Marca: ZEN



BENDIX

Descripción: CHEVROLET CAVALIER,CON ARRANQUE DELCO REMY 5MT 9 DIENTES / 3 ESTRIAS / 68. 5 LARGO / 25.8 DIAMETRO PIÑON / CW 1189 101433

BE-1189

Marca: ZEN



BENDIX

Descripción: 10 DIENTES / 19 ESTRIAS / 118 LARGO / 40.4 DIAMETRO PIÑON / CW 1190 1.01.0491.0 1846089 CUMMINS , FORD , VOLKSWAGEN

BE-1190

Marca: ZEN



BENDIX

Descripción: FORD RANGER , TAURUS , THUNDERBIRD , BRONCO , LINCOLN , CON ARRANQUE MOTORCRAFT . 10 DIENTES , LARGO 47 MM , 12 ESTRIAS , DIAMETRO 27.9 MM , CW. 1192 , 1.01.0620.1 ., 54-212

BE-1192

Marca: ZEN



BENDIX

Descripción: BENDIX 9 DIENTES / 12 ESTRIAS / 47 LARGO / 30 DIAMETRO PIÑON / CW , FORD ESCORT , FOFZ11350A,3214

BE-1193

Marca: ZEN



BENDIX

Descripción: BENDIX 10D,12E,85L,32DP,14ID,CW, EQUIVALE AL BENDIX 0629, BOBCAT, CUMMINS, FORD, SILVERADO, JOHN DEERE

BE-1194

Marca: ZEN



BENDIX

Descripción: 12 DIENTES / 12 ESTRIAS / 47 LARGO / 31.8 DIAMETRO PIÑON / CW FORD CROWN VICTORIA , 1199 1.01.0662.1

BE-1199

Marca: ZEN

BENDIX



BENDIX

Descripción: BENDIX 50 LARGO /53.2 DIAMETRO ESTRIADO , CW , ISUZU NISSAN-DATSUN,PRIMERA 2.0 , STANZA,VOLVO 240D/740D

BE-1200
Marca: ZEN



BENDIX

Descripción: BENDIX 52 LARGO / 53.8 DIAMETRO ESTRIADO / CW , CHRYSLER , FIFTY AVENUE, LEBARON

BE-1201
Marca: ZEN



BENDIX

Descripción: CATERPILLAR , FREIGHTLINER , INTERNATIONAL HARVESTER , CON ARRANQUE DELCO REMY 41MT . (L=102MM , D=46MM , 19 ESTRIAS , CW , 12 DIENTES) 1205 , 1.01.0780.1

BE-1205
Marca: ZEN



BENDIX

Descripción: BENDIX 50 LARGO / 53.2 DIAMETRO ESTRIADO / CCW , NISSAN-DATSUN, NX1600,NX2000,PULSAR 1.6,SENTRA1.6

BE-1207
Marca: ZEN



BENDIX

Descripción: FORD COURIER 1.6 2001 , ESCORT 1.6/1.8,FOCUS 1.8/2.0, 10 DIENTES / 12 ESTRIAS /47 LARGO / 26.8 DIAMETRO PIÑON / CW , 1208 1.01.0824.1

BE-1208
Marca: ZEN



BENDIX

Descripción: OPEL ASTRA 1.4/1.6 16V, COMBO 1.2/1.4 , CORSA 1.2/1.4/1.6 16V , VECTRA 1.6 16V , RENAULT CLIO 1.2/1.4/1.6 , RENAULT LAGUNA 1.8/2.0 , RENAULT 19 , CON ARRANQUE VALEO PMGR. 10 DIENTES , LARGO

BE-1209
Marca: ZEN



BENDIX

Descripción: EQUIPAMIENTOS CATERPILLAR , CON ARRANQUE DELCO REMY 41MT , (L=102MM , D=27MM , 19 ESTRIAS , CW , 11 DIENTES) 1210 , 10476528 , 1.01.0780.1

BE-1210
Marca: ZEN



BENDIX

Descripción: REPARACION BENDIX TOYOTA AVENSIS, 80.5L,40D,CCW,CAMRY 1.8/2.0/2.2/3.0 V6, CARINA II, CELICA, RAV4 2.0

BE-1211
Marca: ZEN

BENDIX



BENDIX

Descripción: BENDIX 64 LARGO / 5.8 DIAMETRO ESTRIADO / CW , TOYOTA HILUX 2.8,LAND CRUISER , VW

BE-1215

Marca: ZEN



BENDIX

Descripción: CAMPANA ARRANQUE JEEP WILLYS , CON ARRANQUE AUTOLITE . 9 DIENTES / 66 LARGO / 29.6 DIAMTRO PIÑON / CW 1216 1.01.0030.0 CAMPANA BENDIX

BE-1216

Marca: ZEN



BENDIX

Descripción: FORD RANGER DIESEL,F1000,CON ARRANQUE MOTORCRAFT 9 DIENTES, L=46.5mm, 12 ESTRIAS, D=48.7mm, CW 1217 1.01.0941.1

BE-1217

Marca: ZEN



BENDIX

Descripción: VOLKSWAGEN GOL II,III 1.0 ,PARATI III 1.0,F000AL1446 , 10 DIENTES / 16 ESTRIAS / 90 LARGO / 27.9 DIAMETRO PIÑON / CCW , 1.01.1078.0

BE-1222

Marca: ZEN



BENDIX

Descripción: VOLKSWAGEN POLO 1.6 AT 1995 , VOLKSWAGEN POLO 60 1.4 1995 , VOLKSWAGEN GOL , CON ARRANQUE BOSCH PMGR 12V. 9 DIENTES / 16 ESTRIAS / 80.5 LARGO / 25.8 DIAMETRO PIÑON / CW , 1223 ,

BE-1223

Marca: ZEN



BENDIX

Descripción: FORD RANGER 2.3,TAURUS V6 3.8,FORD TEMPO,BRONCO 4.9/5.0/5.8L,EXPLORER, CON ARRANQUE MOTORCRAFT PMGR , 10 DIENTES / 12 ESTRIAS / 46 LARGO / 27.9 DIAMETRO PIÑON / CW, 1224 1016201

BE-1224

Marca: ZEN



BENDIX

Descripción: BENDIX 9D,12E,46L,30DP,12ID,CW, FORD ESCORT, MERCURY, MOTORES PMGR 91/96, FORD: SA7779FOCF11000AA, FOCU11000AA

BE-1225

Marca: ZEN



BENDIX

Descripción: MITSUBISHI FUSO 6.9 , SERIE FK MOTOR 6D15 , PIÑON 11 DIENTES / 20 ESTRIAS / 23 LARGO / 41 DIAMETRO PIÑON / CW , , M605X64571 , 12657

BE-12657

Marca: ZEN

BENDIX



BENDIX

Descripción: PIÑON 9 DIENTES / 20 ESTRIAS / 17 LARGO / 35 DIAMETRO PIÑON / CW , MITSUBISHI CANTER PIÑON

BE-12658

Marca: ZEN



BENDIX

Descripción: PIÑON 9 DIENTES / 20 ESTRIAS / 17 LARGO / 35 DIAMETRO PIÑON / CW , MISUBSHI CANTER PIÑON

BE-12659

Marca: ZEN



BENDIX

Descripción: PIÑON 10 DIENTES / 20 ESTRIAS / 18 LARGO / 38 DIAMETRO PIÑON / CW , MITSUBISHI CANTER PIÑON

BE-12660

Marca: ZEN



BENDIX

Descripción: PIÑON 10 DIENTES / 20 ESTRIAS / 32 DIAMETRO PIÑON / 20 LARGO , MITSUBISHI L200 , 1046 , 1047

BE-12812

Marca: ZEN



BENDIX

Descripción: BOSCH USADO EN BENDIX 1658 , SCANIA SERIE 4 PIÑON 12 DIENTES, 44.9MM PIÑON, 23.2 LARGO, 19 ESTRIAS, CW GIRO DERECHO ZEN 12839 BOSCH 6033AC5246 6033AC4149 DAF 1699235 MAN 51262090008

BE-12839

Marca: ZEN



BENDIX

Descripción: MERCEDES BENZ 710 OM 364 OM 366 29MT UTILIZADO BENDIX 1679 1805 PIÑON 11 DIENTES, 40.4MM LARGO, 34.5 LARGO , 21 ESTRIAS, CW GIRO DERECHO ZEN 12954 REMMY 10515809

BE-12954

Marca: ZEN



BENDIX

Descripción: MERCEDES BENZ 710 OM 364 Y OM366 29 MT UTILIZA BENDIX 1679 Y 1805 PIÑON 10 DIENTES, 32MM PIÑON, 34.5MM LARGO, 21 ESTRIAS, CW GIRO DERECHO ZEN 12955

BE-12955

Marca: ZEN



BENDIX

Descripción: MERCEDES BENZ 710 OM 364 Y OM 366 29MT VOLKWAGEN VOLVO UTILIZADO EN BENDIX 1805 1679 PIÑON 10 DIENTES, 37.8MM PIÑON, 34.5MM LARGO, 21 ESTRIAS, CW GIRO DERECHO ZEN 12956 DELCO

BE-12956

Marca: ZEN

BENDIX



BENDIX

Descripción: PIÑON 40MM, 10 DIENTES, 34.5MM LARGO, 21 ESTRIAS USADO EN BENDIX ZEN 1679 , MERCEDES BENZ 710,1418R,1720,1720K,L1620, LO814 CON MOTORES OM364 E OM366 EN 12V DELCO 29MT ZEN 12957

BE-12957

Marca: ZEN



BENDIX

Descripción: MERCEDES BENZ 1418R OM364 OM 366 29MT, 1720 , LO814, L1620 710 PIÑON 9 DIENTES, 36MM PIÑON, 34.5MM LARGO , 21 ESTRIAS, CW GIRO DERECHO DELCO REMY 10515807 ZEN 12961

BE-12961

Marca: ZEN



BENDIX

Descripción: MERCEDES BENZ ACTROS UTILIZADO EN BENDIX 1808 PIÑON 12 DIENTES, 43.7MM PIÑON, 32.1MM LARGO, 26 ESTRIAS, CW GIRO DERECHO ZEN 12967

BE-12967

Marca: ZEN



BENDIX

Descripción: VOLKSWAGEN 26260 VOLVO FM/FH UTILIZADO BENDIX 1661 PIÑON 12 DIENTES, 47MM PIÑON, 32.2 LARGO, 26 ESTRIAS, CW GIRO DERECHO ZEN 12972

BE-12972

Marca: ZEN



BENDIX

Descripción: KIA BESTA 2.7 UTILIZADO EN BENDIX 1667 PIÑON 11 DIENTES, 35.4MM PIÑON, 18.2MM LARGO, 19 ESTRIAS, CCW GIRO IZQUIERDO ZEN 13021

BE-13021

Marca: ZEN



BENDIX

Descripción: FIAT 1100 1959>65 , CON ARRANQUE MARELLI 8 DIENTES , 2 ESTRIAS , 130735 , 2684 , 4059435

BE-130735

Marca: CARGO



BENDIX

Descripción: PEUGEOT 205 , CON ARRANQUE PARIS RHONE , 130948 , 1.01.0288.0 , 0288 , 098896 , (L=69MM , 9 DIENTES , DIAMETRO PIÑON 25.8MM , 9 ESTRIAS , CW)

BE-130948

Marca: CARGO



BENDIX

Descripción: PIÑON 56.70MM , 11 DIENTES , 28 ESTRIAS , DELCO 39MT ZEN 13117, CASE, CUMMINS , FREIGHTLINER , INTERNATIONAL , MACK.

BE-13117

Marca: ZEN

BENDIX



BENDIX

Descripción: PIÑON 46.53MM , 12 DIENTES, 28 ESTRIAS, 39 MT , ZEN 13118 , CASE, FREIGHTLINER , FIAT ALLIS, MACK, NAVISTAR , NEW HOLLAND, VOLVO ,

BE-13118

Marca: ZEN



BENDIX

Descripción: PIÑON 56.8 MM, 11 DIENTES, LARGO 26MM, 23 ESTRIAS ZEN 13131 , 39MT CASE , TEREX GRUAS , DELCO REMY 10511405

BE-13131

Marca: ZEN



BENDIX

Descripción: PIÑON 43,7 MM, 12 DIENTES, LARGO 26MM, 23 ESTRIAS ZEN 13132 , 39MT , DELCO REMY 10511407

BE-13132

Marca: ZEN



BENDIX

Descripción: TRACTOR RUMANO 2130 , DM2130 , DM2134 ,REMMPLAZA 2155004 , 9 DIENTES / DIAMETRO 34.5 LARGO 77.5 , 6 ESTRIAS.

BE-132070

Marca: CARGO



BENDIX

Descripción: NISSAN TERRANO , MITSUBISHI , MAZDA , NISSAN , CON ARRANQUE MITSUBISHI OSGR (L=110/123mm, 18 DIENTES) , REDUCTOR . 132386, M357T70771 , 926 , 1043 1.01.1043.0 132386

BE-1043

Marca: ZEN



BENDIX

Descripción: JOHN DEERE,KOHLER M8-M16,MASSEY FERGUSON,CON ARRANQUE UNITED TECHNOLOGIES (L=30mm, D=30.7mm, 10 DIENTES, CCW) 135409 DV47338 DV551067 PIÑON

BE-135409

Marca: CARGO



BENDIX

Descripción: BENDIX 9D,10E,91L,34DP,14.3ID,CW,AGRALE, CASE, CBT, CHRYSLER, M.BENZ, NEW HOLLAND, VALMET, VOLKSWAGEN,

BE-1364

Marca: ZEN



BENDIX

Descripción: BENDIX 10D,10E,91L,37.8DP,14.3ID,CW, FORD CARGO 1618 F1000 F4000 , MWM, VOLKSWAGEN, 9002453078 9002453079

BE-1372

Marca: ZEN

BENDIX



BENDIX

Descripción: CORTADORA DE PASTO (DIAMETRO 41mm. x 11,5mm. 16 DIENTES) , 139395 , 280104 , 54-7200 , BSS200 , PIÑON BENDIX (PLASTICO)

BE-139395

Marca: CARGO



BENDIX

Descripción: BENDIX CORTADORA DE PASTO , (DIAMETRO 41mm. x 11,5mm 16 DIENTES. CCW) , 139418 , 396865 , 54-7003 , BSS203 , PIÑON BENDIX (KIT)

BE-139418

Marca: CARGO



BENDIX

Descripción: HYUNDAI H100 2.5 DIESEL , MITSUBISHI COLD 1.8 , 2.0 DIESEL , CON ARRANQUE MANDO - MITSUBISHI OSGR 12V. REDUCTOR (D=31.2MM, L=18.3MM, 10 DIENTES, 19 ESTRIAS) , 139953 , SD1196 , PIÑON BENDIX (KIT)

BE-139953

Marca: CARGO



BENDIX

Descripción: BENDIX 9 DIENTES / 10 ESTRAS / 49 LARGO / 29.6 DIAMETRO PIÑON / CCW , LOMBARDINI , RUGGERINI,HATZ , 1006209650,0001109029

BE-1451

Marca: ZEN



BENDIX

Descripción: MERCURY MARINE MOTORES 25HP , 9 DIENTES / 6 ESTRIAS / 36.5 LARGO / 29.6 DIAMETRO PIÑON / CCW , 1453 1.01.1453.0

BE-1453

Marca: ZEN



BENDIX

Descripción: BENDIX 11 DIENTES / 10 ESTRIAS / 54.5 LARGO / 30 DIAMETRO PIÑON / CW , M.BENZ CALSE C/E/M/S/V/CLK, SPRINTER

BE-1458

Marca: ZEN



BENDIX

Descripción: NISSAN V16 TWIM CAM (TAPA PLOMA),NISSAN SENTRA II,CON ARRANQUE BOSCH MEXICO PMGR 12V , 8 DIENTES / 10 ESTRIAS / 66.5 LARGO / 27.2 DIAMETRO PIÑON / CCW 1467 , 1.01.1467.0 1006209614

BE-1467

Marca: ZEN



BENDIX

Descripción: BENDIX 9 DIENTES / 16 ESTRIAS / 90 LARGO / 25.8 DIAMETRO PIÑON / CCW , VW FOX

BE-1468

Marca: ZEN

BENDIX



BENDIX

Descripción: BENDIX 10 DIENTES /10 ESTRIAS / 58.5 LARGO / 33 DIAMETRO PIÑON / CW , CHRYSLER DODGE RAM F000AL1024/9008047011

BE-1470
Marca: ZEN



BENDIX

Descripción: KHD ,6033ADO061 , 11 DIENTES / 16 ESTRIAS / 62 LARGO / 35.8 DIAMETRO PIÑON / CW 1472 1.01.1472.0

BE-1472
Marca: ZEN



BENDIX

Descripción: BENDIX 80.5 LARGO / 53.8 DIAMETRO ESTRIADO HYSTER LIFT4.3, XL80

BE-1473
Marca: ZEN



BENDIX

Descripción: LAND ROVER 3.5 V8,RANGE ROVER 3.5i/3.9i/3.9i CLASSIC,RANGE ROVER 4.2 LSE/4.6i HSE V8 1994,CON ARRANQUE BOSCH PMGR, 9 DIENTES / 10 ESTRIAS / 58.5 LARGO / 25.8 DIAMETRO PIÑON / CW , 1474

BE-1474
Marca: ZEN



BENDIX

Descripción: DODGE NEON , CON ARRANQUE BOSCH PMGR , 8 DIENTES , LARGO 47MM , DIAMETRO PIÑON 27.2MM , 10 ESTRIAS , CW

BE-1478
Marca: ZEN



BENDIX

Descripción: FORD ECOSPORT 2.0 , CON ARRANQUE DELCO REMY . 9 DIENTES / 6 ESTRIAS / 47 LARGO / 29.6 DIAMETRO PIÑON / CW , 1482 , 10500475

BE-1482
Marca: ZEN



BENDIX

Descripción: KHD. , DEUTZ , IVECO BF4L1011 2.7 DIESEL , IVECO F2L1011 1.4 , IVECO F3L1011 2.0 , IVECO F4L1011 2.7 , CON ARRANQUE BOSCH , BENDIX 9 DIENTES / 16 ESTRIAS / 62 LARGO / 34.8MM DIAMETRO PIÑON / CW ,

BE-1483
Marca: ZEN



BENDIX

Descripción: ZEAT IBIZA , AROSA ,CORDOBA 1.0/1.4 , VOLKWAGEN POLO 1.0/1.4 , 9 DIENTES / 6 ESTRIAS / 60 LARGO / 25.8 DIAMETRO PIÑON / CW , CON ARRANQUE MARELLI

BE-1484
Marca: ZEN

BENDIX



BENDIX

Descripción: MERCEDES BENZ , CRYSLER CROSSFIRE , 1006209661 , 10 DIENTES / 16 ESTRIAS / 70 LARGO / 27.9 DIAMETRO PIÑON / CW

BE-1485

Marca: ZEN



BENDIX

Descripción: BENDIX 9D,10E,59L,29DP,12ID,CW, BMW SERIE5/7/8/X5, 1006209592,1006209941, D001965593

BE-1486

Marca: ZEN



BENDIX

Descripción: BENDIX 13 DIENTES / 10 ESTRIAS / 59 LARGO / 39.5 DIAMETRO PIÑON / CW , BMW 318TDS ,1006209622 , 0001110110

BE-1487

Marca: ZEN



BENDIX

Descripción: ROVER 214 , 414 , 416 , LAND ROVER 100 , 200 , 25 , 400 , 45 , CABRIOLET , COUPE , CON ARRANQUE MARELLI E80E 9 DIENTES / 12 ESTRIAS / 84.5 LARGO / 25.8 DIAMETRO PIÓN / CCW , 1496 , 1.01.1496.0 , 138865 ,

BE-1496

Marca: ZEN



BENDIX

Descripción: BENDIX LUCAS 8 DIENTES / 12 ESTRIAS / 52 LARGO / 28.2 DIAMETRO PIÑON / CW , 26253074

BE-1509

Marca: ZEN



BENDIX

Descripción: BENDIX 8 DIENTES / 12 ESTRIAS / 60 LARGO / 28.2 DIAMETRO PIÑON / CCW

BE-1520

Marca: ZEN



BENDIX

Descripción: BENDIX DELCO REMY 41MT, 11D,19D,102L,41DP,15.9ID,CW , 10500277, 10500283

BE-1521

Marca: ZEN



BENDIX

Descripción: FORD CARGO 1217 , 1417 , 1421 , T12 C/MOT. CUMMINS , CAMION VOLKSWAGEN TITAN , CON ARRANQUE LUCAS INDIEL. 12 DIENTES , LARGO 78.5 MM , 6 ESTRIAS , DIAMETRO 46.3 MM , CW . 1523 , 1.01.1523.0

BE-1523

Marca: ZEN

BENDIX



BENDIX

Descripción: NISSAN V16 MODELOS NUEVOS 2004 EN ADELANTE 8 DIENTES , LARGO 61.5MM, DIAMERTRO PIÑON 28MM , 10 ESTRIAS , GIRO IZQUIERDO CCW BENDIX ZEN 1532 CON MOTOR HITACHI

BE-1532
Marca: ZEN



BENDIX

Descripción: FORD COURIER 1.0 , 1.6 , ECOSPORT 1.0 , 1.6 , FORD FIESTA 1.0 , 1.6 , FORD KA 1.0 , 1.6 ,CON ARRANQUE VALEO . 1533 , 494833 (9 DIENTES , L=41.15MM , D=24.5MM , 10 ESTRIAS , CW)

BE-1533
Marca: ZEN



BENDIX

Descripción: BENDIX 9 DIENTES / 10 ESTRIAS / 75 LARGO / 25.8 DIAMETRO PIÑON / CCW , VW FOX,POLO, LUPO,GOLF 1.6

BE-1534
Marca: ZEN



BENDIX

Descripción: BENDIX 10 DIENTES / 8 ESTRIAS / 64 LARGO / 33 DIAMETRO PIÑON / CW , CHRYSLER JEEP LIBERTY 2.4 , MITSUBISHI

BE-1538
Marca: ZEN



BENDIX

Descripción: BENDIX 12 DIENTES / 12 ESTRIAS / 46.5 LARGO / 37.6 DIAMETRO PIÑON / CCW FORD TRANSIT ,MONDEO

BE-1539
Marca: ZEN



BENDIX

Descripción: BENDIX 8 DIENTES / 10 ESTRIAS / 48 ALRGO / 27.2 DIAMETRO PIÑON / CW , CHRYSLER DODGE NEON

BE-1545
Marca: ZEN



BENDIX

Descripción: 11 DIENTES / 10 ESTRIAS / 47 LARGO / 35 DIAMETRO PIÑON / CW ,TOYOTA COROLLA 1.8i 16V , BOSCH

BE-1547
Marca: ZEN



BENDIX

Descripción: HONDA CIVIC 1.7 2001-2005 , 9 DIENTES / 95.7 LARGO / 29.3 DIAMETRO PIÑON / 63 DIAMETRO ESTRIADO / CW

BE-1548
Marca: ZEN

BENDIX



BENDIX

Descripción: FORD F150 F250 BENDIX 9 DIENTES, 25.8MM PIÑON , 47MM LARGO, 12 ESTRIAS, CW GIRO DERECHO ZEN 1552

BE-1552
Marca: ZEN



BENDIX

Descripción: CHEVROLET ASTRA CORSA VECTRA CASE CX27B CX31B CX36B BENDIX 11 DIENTES, 34.8MM PIÑON, 38.5MM LARGO, 10 ESTRIAS, CW GIRO DERECHO ZEN 1556 HITACHI 211425554

BE-1556
Marca: ZEN



BENDIX

Descripción: OPEL ASTRA 1.7 TD , ASTRA 1.7 DTi 16V DIESEL , CON ARRANQUE HITACHI 12V. 13 DIENTES / 10 ESTRIAS / 38.5 LARGO / 33 DIAMETRO PIÑON / CW 1557 , 1.01.1557.0 , 231795

BE-1557
Marca: ZEN



BENDIX

Descripción: FIAT BRAVA 1.6 , PALIO 1.6, STRADA , PALIO WEEKEND 1.6 , 9 DIENTES / 10 ESTRIAS / 47.5 LARGO / 25.4 DIAMETRO PIÑON / CW , 1561 1.01.1561.0

BE-1561
Marca: ZEN



BENDIX

Descripción: TOYOTA HILUX 2.5 DIESEL , CON ARRANQUE BOSCH , F00AL1281 , 1006209821 , 9 DIENTES / 10 ESTRIAS / 58.5 LARGO / 34.8 DIAMETRO PIÑON / CW

BE-1562
Marca: ZEN



BENDIX

Descripción: MITSUBISHI PAJERO 2.8 (4M40) 1994 , MITSUBISHI PAJERO 2.8 (4M41) 2000 , MITSUBISHI NATIVA ,CON ARRANQUE MITSUBISHI GR . 20 DIENTES / 5 ESTRIAS / 91 LARGO / 14 DIAMETRO ESTRIADO / CW ,

BE-1563
Marca: ZEN



BENDIX

Descripción: BENDIX MOTO HARLEY DAVIDSON 10 DIENTES PIÑON , 40 DIENTES CORONA, LARGO 98MM , ANCHO CORONA 40MM GIRO DERECHO.

BE-1566
Marca: ZEN



BENDIX

Descripción: MITSUBISHI L200 2.5 4 X 4 DIESEL , L300 DIESEL , MITSUBISHI MONTERO 2.5 TURBO DIESEL . 12 DIENTES / 8 ESTRIAS / 51.5 LARGO / 37.6 DIAMETRO PIÑON / CW , M191X68471 1567 REEMPLAZA A ZEN 1035

BE-1567
Marca: ZEN

BENDIX



BENDIX

Descripción: BENDIX DELCO MAXITORK, 12D, 19E, 118L, 43DP, CW, 15.9ID

BE-1573

Marca: ZEN



BENDIX

Descripción: BENDIX 11 DIENTES, 41MM PIÑON, 85MM LARGO, 12 ESTRIAS, CW GIRO DERECHO ZEN 1574

BE-1574

Marca: ZEN



BENDIX

Descripción: CITROEN BERLINGO 1.9 DIESEL,2.0 HDI,PEUGEOT 206 1.9 DIESEL,2.0 HDI,PEUGEOT 307 HDI,PARTNER 1.9 DIESEL,2.0 HDI,CON ARRANQUE BOSCH PMGR (L=46MM, 10 DIENTES, D=27.9MM, 16 ESTRIAS, CW)

BE-1576

Marca: ZEN



BENDIX

Descripción: HYUNDAI H100,PORTER DIESEL 1TON.,MITSUBISHI CANTER,CON ARRANQUE MANDO- MITSUBISHI REDUCTOR (L=117/131mm, 19D) LH-4150 36139-42000 231269 1577 ZEN 1577

BE-1577

Marca: ZEN



BENDIX

Descripción: FORD ESCAPE 2.3 (140), FORD FOCUS 2.3 (140), FORD RANGER 2.3 (140) , 11 DIENTES / 6 ESTRIAS / 46.6 LARGO / 34.4 DIAMETRO PIÑON / CW

BE-1585

Marca: ZEN



BENDIX

Descripción: RENAULT R5 R4 R6 BENDIX 9 DIENTES, 25.8MM PIÑON, 65MM LARGO, 12 ESTRIAS, CCW GIRO IZQUIERDO ZEN 1588 ISKRA 16900068

BE-1588

Marca: ZEN



BENDIX

Descripción: BENDIX 9 DIENTES / 8 ESTRIAS / 68 LARGO / 29.6 DIAMETRO PIÑON / CW , NISSAN-DATSUN , M191T12971

BE-1592

Marca: ZEN



BENDIX

Descripción: BENDIX 10 DIENTES / 6 ESTRIAS / 80 LARGO / 40 DIAMETRO PIÑON / CW , Blue Bird USA Cat 3126 7.2,John Deere (SLC)

BE-1595

Marca: ZEN

BENDIX



BENDIX

Descripción: BENDIX 9 DIENTES / 10 ESTRIAS / 80 LARGO / 34.8 DIAMETRO PIÑON / CW , AGRALE , LUCAS INDIEL

BE-1596
Marca: ZEN



BENDIX

Descripción: BENDIX 10 DIENTES / 16 ESTRIAS / 46 LARGO / 26.8 DIAMETRO PIÑON / CW , FORD FIESTA 1.2/1.4/1.6 16V , FOCUS 1.4/1.6 16V

BE-1597
Marca: ZEN



BENDIX

Descripción: BENDIX 10 DIENTES / 10 ESTRIAS / 82 LARGO / 40 DIAMETRO PIÑON / CW , VALMET VALTRA , ISKRA

BE-1600
Marca: ZEN



BENDIX

Descripción: BENDIX 11 DIENTES /102 LARGO / 53.8 DIAMETRO ESTRIADO / 40 DIAMETRO PIÑON / CW , KIA BESTA 2.5 / 2.7

BE-1601
Marca: ZEN



BENDIX

Descripción: BENDIX 10 DIENTES / 10 ESTRIAS / 60 LARGO / 39.5 DIAMETRO PIÑON / CW , MASSEY FERGUSON , PERKINS , 229916-35259916

BE-1602
Marca: ZEN



BENDIX

Descripción: FORD CARGO DESDE EL 2006 CON MOTOR INDIEL 12 DIENTES / 6 ESTRIAS / 76 LARGO / 46.3 DIAMETRO PIÑON / CW , 35261134 , 65261527

BE-1603
Marca: ZEN



BENDIX

Descripción: BENDIX INDIEL 10 DIENTES / 6 ESTRIAS / 77 LARGO / 32 DIAMETRO PIÑON / CW , OMNIBUS VW CON MOTOR CUMMINS 6B , 35260958

BE-1604
Marca: ZEN



BENDIX

Descripción: KIA POP , PRIDE CON ARRANQUE DELCO REMY KOREA , 8 DIENTES 6 ESTRIAS / 45.5 LARGO / 28.2 DIAMETRO PIÑON / CCW ESP281 1605

BE-1605
Marca: ZEN

BENDIX



BENDIX

Descripción: HYUNDAI H-1 2.5 TURBO DIESEL 2000,H-1 2.5 TURBO DIESEL STAREX 2000, CON ARRANQUE VALEO 12V REDUCTOR. (10 DIENTES, D=32MM, LARGO=54.5MM, 9 ESTRIAS, CW) 1607, 231932 , 36160-42300

BE-1607

Marca: ZEN



BENDIX

Descripción: BENDIX ZEN

BE-1608

Marca: ZEN



BENDIX

Descripción: BENDIX ZEN

BE-1613

Marca: ZEN



BENDIX

Descripción: FORD F150 2002,FORD PICK-UP V6,CON ARRANQUE DELCO REMY 12V 1614 10452918 , 10 DIENTES / 6 ESTRIAS / 47 LARGO / 27.5 DIAMETRO PIÑON / CW

BE-1614

Marca: ZEN



BENDIX

Descripción: BENDIX ZEN

BE-1615

Marca: ZEN



BENDIX

Descripción: NEW HOLLAND , ATLAS COPCO , CASE , MASSEY FERGUSON , CON ARRANQUE ISKRA . 10 DIENTES , LARGO 77 MM , 10 ESTRIAS , DIAMETRO 39.5 MM , CW . 1616 , 16.901.694

BE-1616

Marca: ZEN



BENDIX

Descripción: FORD RANGER ,CON ARRANQUE LUCAS INDIEL , 35261112, 11 DIENTES /9 ESTRIAS / 55.5 LARGO / 34.4 DIAMETRO PIÑON / CW

BE-1617

Marca: ZEN



BENDIX

Descripción: BENDIX 10 DIENTES / 10 ESTRIAS / 45.5 LARGO / 32 DIAMETRO PIÑON / CW , RENAULT MASTER 2005 ELECTRONICO DCI120

BE-1618

Marca: ZEN

BENDIX



BENDIX

Descripción: DAEWOO MUSSO 2.3 , OPEL ASTRA 1.2/1.4/1.6 ,CORSA 1.0/1.2/1.4/1.8 , SPRINTER , 9 DIENTES / 16 ESTRIAS / 46 LARGO / 25.8 DIAMETRO PIÑÓN / CW , 1006209801, 1006209807

BE-1619

Marca: ZEN



BENDIX

Descripción: DAEWOO DAMAS , CON ARRANQUE DELCO REMY KOREA . 8 DIENTES , LARGO 64.2MM , DIAMETRO 28.2MM, 6 ESTRIAS , CCW . 1620 , DW501 , 31320A80D00 , 10475540

BE-1620

Marca: ZEN



BENDIX

Descripción: BENDIX 13 DIENTES / 9 ESTRIAS / 55 LARGO / 46 DIAMETRO PIÑON / CCW , TRACTORES LUCAS INDIEL , 35260975

BE-1621

Marca: ZEN



BENDIX

Descripción: BENDIX 10 DIENTES / 10 ESTRIAS / 74 LARGO / 40 DIAMETRO PIÑON / CW , RETRO EXCAVADORA CON MOTOR MAXION

BE-1622

Marca: ZEN



BENDIX

Descripción: CAMION FORD CARGO ISB 6 CIL., CAMION VOLKSWAGEN C/MOT. CUMMINS B ELECTRONICO , (10 DIENTES , D=32.1MM , L=77.5MM , 10 ESTRIAS , CW) ,CON ARRANQUE PRESTOLITE - INDIEL

BE-1623

Marca: ZEN



BENDIX

Descripción: BENDIX 9 DIENTES / 10 ESTRIAS / 76 LARGO / 34.8 DIAMETRO PIÑON / CW , TRACTORES FORD , NEWW HOLLAND

BE-1624

Marca: ZEN



BENDIX

Descripción: MERCEDES BENZ E270/E320/ML270/S320-CDI SPRINTER 216, 316, 416 CDI SPRINTER 2.3 2000/2003 CON ARRANQUE BOSCH , 6033AD0218 , 10 DIENTES / 16 ESTRIAS / LARGO 57.5 / 27.5 PIÑON / CW

BE-1629

Marca: ZEN



BENDIX

Descripción: AUDI A4 - A6 - A8 2.5 TDI - QUATTRO / SKODA SUPER B 2.5 TDI / VOLKWAGEN PASSAT 2.5 TDI / SYNCRO - 4 MOTION BOSCH 1006209666 - 1006209936 / 10 DIENTES / 33DIAMETRO PIÑON / 60 LARGO / 10 ESTRIAS / CW

BE-1631

Marca: ZEN

BENDIX



BENDIX

Descripción: BENDIX ZEN

BE-1632

Marca: ZEN



BENDIX

Descripción: FORD F1000 MOTOR MAXION HS 4 CIL. 2.5 / CHEVROLET BLAZER S10 CON MOTOR MAXION 4 CIL 2.5 / LAND ROVER DEFENDERMOTOR GEMINI III 4 CIL. 2.5 CON ARRANQUE INDIEL 229023 / 9 DIENTES / 37.18 PIÑON / 60.9

BE-1635

Marca: ZEN



BENDIX

Descripción: AGRALE TRACTOR 4100 4100.4 CON ARRANQUE INDIEL 229902 / 9 DIENTES / 34.8 PIÑON / 55 LARGO / 9 ESTRIAS / CW

BE-1636

Marca: ZEN



BENDIX

Descripción: JOHN DEERE CON ARRANQUE INDIEL 229912 / 10 DIENTES / 40 PIÑON / 80 LARGO / 10 ESTRIAS / CW

BE-1637

Marca: ZEN



BENDIX

Descripción: MERCEDES BENZ JF PEQUEÑO MODERNO OM-352/314/366/364 CON ARRANQUE BOSCH F000AL0128 F000AL2617/ 9 DIENTES / 34.8 PIÑON / LARGO 14.39 /

BE-1638

Marca: ZEN



BENDIX

Descripción: CHEVROLET COMBO VAN 1.3 CDTI , ARRANQUE BOSCH PMGR (9 DIENTES , D=25.8MM , 10 ESTRIAS , L=46MM) 236832 , 1006209796 , 1641

BE-1641

Marca: ZEN



BENDIX

Descripción: PEUGEOT BOXER MOTOR 2.2 HDI DEL 2006 EN ADELANTE , CITROEN JUMPER , FIAT DUCATO , LAND ROVER 2.4 CON ARRANQUE BOSCH REEMPLAZA 1006209824 12 DIENTES , 38.8 PIÑON , 56 LARGO, 10 ESTRIAS .

BE-1642

Marca: ZEN



BENDIX

Descripción: MAZDA B2500 DIESEL 4 X 4 , CON ARRANQUE MOTORCRAFT , OSFRANCOR ESP-314 , 12 DIENTES / 47 LARGO / 12 ESTRIAS / 37.8 DIAMETRO PIÑON / CW , F8RU-88D004

BE-1646

Marca: ZEN

BENDIX



BENDIX

Descripción: BENDIX ZEN

BE-1647

Marca: ZEN



BENDIX

Descripción: BENDIX

BE-1648

Marca: ZEN



BENDIX

Descripción: BENDIX 9 DIENTES / 10 ESTRIAS / 36.3 DIAMETRO PIÑON / 55 LARGO / CW , PEUGEOT BOXER 2.8 , FIAT DUCATO , CITROEN, FIAT IVECO

BE-1650

Marca: ZEN



BENDIX

Descripción: BENDIX ZEN

BE-1651

Marca: ZEN



BENDIX

Descripción: VOLKWAGEN BORA GOLF AUDI S3 SEAT BENDIX 10 DIENTES 16 ESTRIAS LARGO 103.5MM DIAMTRO PIÑON 27.94MM GIRO IZQUIERDO CCW ZEN 1655 1006209681 1006209943

BE-1655

Marca: ZEN



BENDIX

Descripción: JOHNSON/VINRUDE, 9 DIENTES / 6 ESTRIAS / 37.5 LARGO / 36.3 DIAMETRO PIÑON / CW , MOTOR DE POPA OMC 5032433

BE-1656

Marca: ZEN



BENDIX

Descripción: 19 ESTRIAS EJE / 128 LARGO / CW , EJE 21MM, 7 ESTRIAS 6033AD5055 , 6033AD5078, 6033AD5355 , 6033AD5356 , 934011000, 1679152, 0001241001

BE-1658

Marca: ZEN



BENDIX

Descripción: CAMION VOLKSWAGEN 26260 , VOLVO FM , FH , CON ARRANQUE MITSUBISHI , BENDIX 26 DIENTES , LARGO 133.5MM, 6 ESTRIAS , 1661 , 237105 , M191T94071

BE-1661

Marca: ZEN

BENDIX



BENDIX

Descripción: FIAT STRADA BOSCH , 9 DIENTES / 11 ESTRIAS / 47 LARGO / 25.8 DIAMETRO PIÑON / CW , F000CD1009, F000CD0001, F000CD0900

BE-1666
Marca: ZEN



BENDIX

Descripción: KIA BESTA 2.7 CON ARRANQUE MANDO 19 DIENTES LARGO 126 , DIAMETRO ESTRIAS 14.65MM , DIAMETRO TOTAL 69MM , CCW

BE-1667
Marca: ZEN



BENDIX

Descripción: RENAULT LOGAN SANDERO MEGANE CON ARRANQUE BOSCH 8D/23.5 PIÑON/47 LARGO / 11 ESTRIAS CW BENDIX ZEN

BE-1674
Marca: ZEN



BENDIX

Descripción: 10 DIENTES / 10 ESTRIAS / 58.5 LARGO / 32.9 DAMETRO PIÑON / CW, BOSCH , FORD F250/F350/F4000, F000AL2638, F000AL0130, F000AL0151, 7C3511001AA

BE-1675
Marca: ZEN



BENDIX

Descripción: FORD 3.6KW , FORD F SERIES DIESEL, 12 DIENTES / 37.6 DIAMETRO PIÑON / 92.7 LARGO / CW / 64.8 DIAMETRO CORONA / 44 DIENTES CORONA

BE-1676
Marca: ZEN



BENDIX

Descripción: FORD TAURUS 3.5, LINCOLN , 6 ESTRIAS / 89 LARGO / CCW ,

BE-1677
Marca: ZEN



BENDIX

Descripción: BENDIX ISKRA , MASSEY FERGUSON, 10D/10E/82L/40DP/14.3ID/ CW, 16902379

BE-1678
Marca: ZEN



BENDIX

Descripción: MERCEDES 710, 1418R, 1720, 1720K, L 1620, LO 814 - CON MOTORES OM 364 E OM 366 CON 29MT, 21D/131.3 LARGO/ 7 ESTRIAS

BE-1679
Marca: ZEN

BENDIX



BENDIX

Descripción: GM OMEGA 4.1 CD, 10 DIENTES / 8 ESTRIAS / 75 LARGO / 27.9 DIAMETRO PIÑON / CW , 15171 , M191T15171

BE-1680
Marca: ZEN



BENDIX

Descripción: 9 DIENTES / 10 ESTRIAS / 100.4 LARGO / 36.8 DIAMETRO PIÑON / CW , 26241018 , HD 10 (TCL 4BT/6BT)

BE-1682
Marca: ZEN



BENDIX

Descripción: CAMIONES CON MOTORES CUMMINS F-250 CON ARRANQUE INDIEL DIENTES 10 PIÑON 32.6MM / 10 ESTRIAS / 80MM LARGO BENDIX ZEN 1684

BE-1684
Marca: ZEN



BENDIX

Descripción: FIAT BRAVO, DOBLO PALIO PUNTO STRADA 1.6/1.8 - 10 DIENTES / PIÑON 27.94MM / LARGO 89.85MM/ 16 ESTRIAS CCW GIRO IZQUIERDO BOSCH 1006210241 ZEN 1685

BE-1685
Marca: ZEN



BENDIX

Descripción: 9 DIENTES / 4 ESTRIAS / 41 LARGO / 24.5 DIAMETRO PIÑON / CW , FORD KA , FIESTA , VALEO:60910

BE-1686
Marca: ZEN



BENDIX

Descripción: 30 ESTRIAS EJE PIÑON / 8 ESTRIAS / 93 LARGO / CW , HONDA MOTORES DE POPA 40 A 200HP

BE-1687
Marca: ZEN



BENDIX

Descripción: BENDIX ZEN

BE-1690
Marca: ZEN



BENDIX

Descripción: FORD CARGO 1421/1216/1416/1617/1621/ F4000 MERCEDES L1113/1116/1117/1317/1516/ OM 352 VOLKWAGEN 12.170 / 13.170/13.190/14.170/15.170/ 16.170/16.200/17.210 - 10 DIENTES/ 32MM PIÑON/ 69.5

BE-1691
Marca: ZEN

BENDIX



BENDIX

Descripción: BENDIX ZEN

BE-1692

Marca: ZEN



BENDIX

Descripción: TRACTOR CON MOTOR PERKINS 10 DIENTES/ 40.4MM PIÑON/ 73.9 LARGO/ 10 ESTRIAS / CW CARGO 235663 ZEN 1693

BE-1693

Marca: ZEN



BENDIX

Descripción: KIA CERATO , MORNING, RIO , SOUL 8 DIENTES/27.7 PIÑON/ 45.15 LARGO/ 8 ESTRIAS CW KIA 36145-2A000 ZEN 1695

BE-1695

Marca: ZEN



BENDIX

Descripción: MERCEDES BENZ SPRINTER 12 DIENTES / 31.8MM PIÑON / 49.1 LARGO / 10 ESTRIAS CW BOSCH 1006209845 ZEN 1696

BE-1696

Marca: ZEN



BENDIX

Descripción: FORD CARGO C1317/C1517/C1717/C2422/C2428/C2622/C2628/C815 BENDIX ZEN 1697 BOSCH F000AL2630, 10 DIENTES, 10 ESTRIAS, DIAMETRO DE PIÑON: 32MM, LARGO: 69MM, CW

BE-1697

Marca: ZEN



BENDIX

Descripción: BENDIX ZEN

BE-1698

Marca: ZEN



BENDIX

Descripción: CASE JX 60 NEF 4CIL 60HP 4.5 / JX 70 / JX80 QUANTUM 65/75 - NEW HOLLAND 7630 - 8030 - TS6000 - TS6020 - TS6030 - TS6040 - SNH F5C8 4 CIL 3.2 10 DIENTES/ 39.3 PIÑON/ 75.6 LARGO / 14 ESTRIAS CW

BE-1700

Marca: ZEN



BENDIX

Descripción: CASE CS 110/68/75 MASSEY FERGUSON MF 3625/3640/3645/3650/3655/4435 VALMET A75N/A75L A85N/A85L A95N/A95L VALTRA A650/A750/A850 ISKRA 16907455 ZEN 1701

BE-1701

Marca: ZEN

BENDIX



BENDIX

Descripción: NISSAN PRIMERA 2.0 DEL 2002 EN ADELANTE , XTRAIL 2.0/2.5 13 DIENTES/ 40MM PIÑON/ 76.3 LARGO/ 8 ESTRIAS CCW MITSUBISHI M191Z16371 CARGO 236752 ZEN 1702

BE-1702

Marca: ZEN



BENDIX

Descripción: BENDIX ZEN

BE-1704

Marca: ZEN



BENDIX

Descripción: SSANGYOUNG MUSSO , ACTION MITSUBISHI BENDIX 10D PINÑON 27.5MM BUJE 12MM CW 9 ESTRIAS LARGO 70MM WIL SD1392 ZEN 1705

BE-1705

Marca: ZEN



BENDIX

Descripción: BENDIX 8 DIENTES, PIÑON 28,2MM , LARGO 42MM, 8 ESTRIAS , INTERIOR 12MM , CUERPO 46,5MM , DIRO DERECHO CW - HYUNDAI IX20, IX35, I20, I30 KIA CARENS III 1.6 CEED, SOUL, STOPRTAGE 1.6,

BE-1706

Marca: ZEN



BENDIX

Descripción: TATA CON MOTOR CUMMINS 6BT 12 CON ARRANQUE LUCAS BENDIX 10 DIENTES / PIÑON 39,5MM / LARGO 89,6 MM / 12 ESTRIAS / GIRO DERECHO CW / 14.26MM DIAMETRO INTERIOR / 60,4MM CUERPO ZEN 1707

BE-1707

Marca: ZEN



BENDIX

Descripción: BENDIX ZEN

BE-1708

Marca: ZEN



BENDIX

Descripción: JOHN DEERE TRACTORES 5303/5300/5200/5400/5500/5310/5410/5510 - 10 DIENTES/ 32MM PIÑON / 75.9 LARGO/ 14 ESTRIAS CW BOSCH 6033AD0191 ZEN 1709

BE-1709

Marca: ZEN



BENDIX

Descripción: RETRO ESCABADORA CHINA FOTON FL 917 BENDIX 9 DIENTES / PIÑON 33,8 MM / LARGO 87.2 MM / 6 ESTRIAS / 14.01MM INTERIOR , 60.5 CUERPO , GIRO DERECHO CW ZEN 1711

BE-1711

Marca: ZEN

BENDIX



BENDIX

Descripción: VOLKWAGEN GOL G5 / FOX - 9 DIENTES/ 25.8 PIÑON / 82.3 LARGO / 11 ESTRIAS CCW BOSCH F000CD1117 ZEN 1712

BE-1712

Marca: ZEN



BENDIX

Descripción: TRACTOR AGRALE CON MOTOR M795W BICILINDRICO BENDIX 13 DIENTES / 46MM PIÑON / 54,9MM LARGO / 9 ESTRIAS / 12,06MM INTERIOR / 46,6MM CUERPO ZEN 1713 LUCAS 35261976

BE-1713

Marca: ZEN



BENDIX

Descripción: FORD FOCUS C II , GALAXY , MONDEO , VOLVO C30 / C70 / S40 V50 BENDIX 11 DIENTES / 36MM PIÑON / 46,7 LARGO / 12 ESTRIAS / 12MM INTERIOR / 45,4MM CUERPO , GIRO DERECHO CW ZEN 1714 CARGO 236876

BE-1714

Marca: ZEN



BENDIX

Descripción: MAHINDRA BOLERO SLE SLX MDI 3.2 DIESEL / JEEP SCOPRPIO CHAIN DRIVE BENDIX 10 DIENTES / 39,67MM PIÑON / 44.8MM LARGO / 8 ESTRIAS / 12MM INTERIOR / 46,5 CUERPO / GIRO DERECHO CW ZEN 1716

BE-1716

Marca: ZEN



BENDIX

Descripción: MAHINDRA SCORPIO TATA SAFARI 10 DIENTES 27.5MM PIÑON 44.6MM LARGO BENDIX ZEN 1717 LUCAS 26256675

BE-1717

Marca: ZEN



BENDIX

Descripción: ALFA ROMEO 156 1.9 , BMW 320 SERIE X3,X5 , FIAT MULTIPLA 1.9 BENDIX 11 DIENTES / 35,40MM PIÑON / 50,5MM LARGO / 10 ESTRIAS / 12,06 INTERIOR / 48,9 CUERPO / GIRO DERECHO CW ZEN 1718 CARGO 231899 332145

BE-1718

Marca: ZEN



BENDIX

Descripción: CASE MOTOR INDIEL M100R / NEW HOLLAND TM135E TM150E TM165 TM180 TS100 TS110 TS120 BENDIX 10 DIENTES / 40MM PIÑON / 74,9MM / 6 ESTRIAS / 15MM INTERIOR / 59.5MM CUERPO ZEN 1719 LUCAS 35261625

BE-1719

Marca: ZEN



BENDIX

Descripción: BMW SERIE 1/3/5/6/7/X1/X3/X5/X6/Z4 - TOYOTA AVENSIS / CELICA / COROLLA BENDIX 9 DIENTES / 29.64MM PIÑON / 47.9MM LARGO / 10 ESTRIAS / 11MM INTERIOR / 45.8MM / GIRO DERECHO CW CUERPO ZEN

BE-1720

Marca: ZEN

BENDIX



BENDIX

Descripción: HITACHI MOTORES ESTACIONARIOS BENDIX 8 DIENTES / 28MM PIÑON / 61.5MM LARGO / 10 ESTRIAS / 12MM INTERIOR / 46.5 CUERPO / GIRO IZQUIERDO CCW ZEN 1725

BE-1725

Marca: ZEN



BENDIX

Descripción: VALTRA MOTORES M100R TRACTOR BENDIX 11 DIENTES / 41MM PIÑON / 80.4MM LARGO / 6 ESTRIAS / 15MM INTERIOR / 59.5 CUERPO / GIRO DERECHO CW / ZEN 1726 LUCAS 229697 35259697

BE-1726

Marca: ZEN



BENDIX

Descripción: NISSAN ARMADA 2.4WD - SENTRA 1.8 - TERRANO 2.4 WD BENDIX 10 DIENTES / 31.8MM PIÑON / 56MM LARGO / 8 ESTRIAS / 12.06 INTERIOR / 46.5MM CUERPO / GIRO DERECHO CW ZEN 1727 MITSUBISHI

BE-1727

Marca: ZEN



BENDIX

Descripción: ASHOK LEYLAND H SERIES 6 CILINDROS BUSES LAY LAND HINO J SER BENDIX 9 DIENTES / 36.5MM PIÑON / 89MM LARGO / 12 ESTRIAS / 17.03MM INTERIOR / 60.5MM CUERPO / GIRO DERECHO CW ZEN 1731 LUCAS 26242815

BE-1731

Marca: ZEN



BENDIX

Descripción: BENDIX ZEN

BE-1733

Marca: ZEN



BENDIX

Descripción: HONDA CIVIC 2006 CRV BENDIX 9 DIENTES / 29.6MM PIÑON / 64.2MM TOTAL / 5 ESTRIAS / 11MM INTERIOR / 43.7 CUERPO / GIRO DERECHO CW ZEN 1734

BE-1734

Marca: ZEN



BENDIX

Descripción: RENAULT CLIO DUSTER 1.6 FLUENCE KANGOO LAGUNA 1.6 / MEGANE 1.6 / SANDERO / SCENIC 1.6 BENDIX 8 DIENTES / 23.92MM PIÑON / 41.2MM LARGO / 4 ESTRIAS / 10.12MM INTERIOR / 46.8 CUERPO / GIRO

BE-1735

Marca: ZEN



BENDIX

Descripción: VOLKSWAGEN CAMON 5140 / 8150 BENDIX 9 DIENTES / 34.8MM PIÑON / 59.4 LARGO / 10 ESTRIAS / 12.03MM INTERIOR / 53MM CUERPO / GIRO DERECHO CW ZEN 1736 BOSCH F000AL2660

BE-1736

Marca: ZEN

BENDIX



BENDIX

Descripción: MERCEDES BENZ K6 BENDIX 12 DIENTES / 31.80MM PIÑON / 47.95 LARGO / 10 ESTRIAS / 11MM INTERIOR / 48.7MM CUERPO / GIRO DERECHO CW ZEN 1740 BOSCH F000AL2824

BE-1740

Marca: ZEN



BENDIX

Descripción: VOLKWAGEN DIENTES 10 LARGO 80,4 , 11 ESTRIAS , GIRO IZQUIERDO CCW BENDIX ZEN

BE-1741

Marca: ZEN



BENDIX

Descripción: FORD CARGO 10 DIENTES LARGO 82.9MM , 10 ESTRIAS , BENDIX ZEN 1743 BOSCH F002G20724 F002G20904

BE-1743

Marca: ZEN



BENDIX

Descripción: TRACTORES TRAMONTINE BENDIX 11 DIENTES / 39.67MM PIÑON / 62MM LARGO / 5 ESTRIAS / 12.51MM INTERIOR / 46.6MM CUERPO ZEN 1744

BE-1744

Marca: ZEN



BENDIX

Descripción: GENERAL MOTORES AGILE 1.4 / CELTA 1.0 / CLASSIC 1.0 / COBALT 1.4 Y 1.8 / CRUZE 1.8 / MONTANA 1.4 / NUEVO PROSMA LT Y LTZ / ONIX 1.0 Y 1.4 / SPIN 1.8 BENDIX 9 DIENTES / 25.82MM PIÑON /

BE-1745

Marca: ZEN



BENDIX

Descripción: ATLAS COPCO COMPRESORES XAHS 146 C3, XAS 186 C3 , XATS 156 C3 DEUTZ TCD 2012 4 CILINDROS 82KW / BOMANG / CLAAS /KHD BFM1012 / F3L912 , F3L913 3 CILNDROS / LAMBORGHINI / LIEBHERR/

BE-1751

Marca: ZEN



BENDIX

Descripción: BENDIX 9 DIENTES, LARGO 45.5MM , 10 ESTRIAS , PIÑON 25.82MM CITROEN BERLINGO, C3, XSARA PICASSO, PEUGEOT 206, PARTNER, RENAULT CLIO, KANGOO, FIAT 500, DOBLO, FIORINO, GRANDE PUNTO,

BE-1752

Marca: ZEN



BENDIX

Descripción: BENDIX ZEN

BE-1754

Marca: ZEN

BENDIX



BENDIX

Descripción: BENDIX 9 DIENTES, LARGO 41.15MM , PIÑON 25.82 MM , 4 ESTRIAS RENAULT LOGAN SANDERO NISSAN - DATSUN 233000799R VALEO 1200580 FS10B4 BENDIX ZEN 1755

BE-1755

Marca: ZEN



BENDIX

Descripción: BENDIX 10 DIENTES, PIÑON 28.15MM , LARGO 45.5MM , 10 ESTRIAS ZEN 1756 , RENAULT CLIO , CLIO II, CLIO III, GRAND SCENIC , KANGOO, LAGUNA III, MEGANE II, III, SCENIC , TWINGOO CON ARRANQUE

BE-1756

Marca: ZEN



BENDIX

Descripción: BENDIX 11 DIENTES, LARGO 48MM , 10 ESTRIAS , PIÑON 30MM RENAULT DUSTER 2.0 , GRAND SCENIC III 1.9, MEGANE III 1.9 , SCENIC III 1.9 ZEN 1757 BOSCH 1006209940 1006209849

BE-1757

Marca: ZEN



BENDIX

Descripción: BENDIX 11 DIENTES, LARGO 45MM, 8 ESTRIAS, 29.38 PIÑON, ZEN 1758 , CITROEN BERLINGO 1.6 HDI, C2 ,C3,C4,C5, XSARA PICASSO, PEUGEOT 1007, 206,207,307,308,407 EXPERT , PARTNER VALEO 157391

BE-1758

Marca: ZEN



BENDIX

Descripción: HONDA CITY FIT BENDIX 9 DIENTES / 29.6MM PIÑON / 75MM LARGO / 5 ESTRIAS / 11MM INTERIOR / 41.5MM CUERPO / GIRO DERECHO CW ZEN 1759

BE-1759

Marca: ZEN



BENDIX

Descripción: BENDIX ZEN

BE-1761

Marca: ZEN



BENDIX

Descripción: BENDIX 10 DIENTES, LARGO 44MM, 10 ESTRIAS, 27.94MM PIÑON ZEN 1762 NISSAN RENAULT FLUENCE , NISSAN SENTRA , TIIDA , XTRAIL CON ARRANQUE HITACHI S114902A ,23300EN20A , 23300EN20B

BE-1762

Marca: ZEN



BENDIX

Descripción: BENDIX ZEN

BE-1763

Marca: ZEN

BENDIX



BENDIX

Descripción: BENDIX 11D, 8E, 50.7L, 34.5DP, CW, ID12, FORD FUSION L4, MAZDA 3, NISSAN ALTIMA/TITAN, 15471, 19971, M191X19971,

BE-1764

Marca: ZEN



BENDIX

Descripción: BENDIX ZEN

BE-1768

Marca: ZEN



BENDIX

Descripción: HYUNDAI SANTA FE L4 2.0L , SONATA L4 2.0L , TCSON L4 2.0L , KIA SPORTAGE L4 2.0 2.4 , OPTIMA BENDIX 11 DIENTES / 34.8MM PIÑON / 40.1MM LARGO / 8 ESTRIAS / 12MM INTERIOR / 46.5 CUERPO /

BE-1770

Marca: ZEN



BENDIX

Descripción: BENDIX ZEN

BE-1771

Marca: ZEN



BENDIX

Descripción: BENDIX MITSUBISHI, CITROEN BERLINGO, NISSAN TIIDA 1.5, PEIUGEOT 207, RENAULT CLIO, SCENIC, MEGANE,M191T19271, 13 DIENTES / 34MM DIAMETRO DE PIÑON / 8 ESTRIAS / 45.2MM LARGO / CW

BE-1774

Marca: ZEN



BENDIX

Descripción: BENDIX VALEO, HYUNDAI ELANTRA, I30, TUCSON L4 2.0, KIA SOUL, SPECTRA, SPORTAGE, 8 DIENTES / 8 ESTRIAS / 43.6MM LARGO / 28.2MM DIAMETRO DE PIÑON / CW , 3614523171, 1L22B

BE-1775

Marca: ZEN



BENDIX

Descripción: BENDIX ZEN

BE-1776

Marca: ZEN



BENDIX

Descripción: HYUNDAI HB20 ,KIA RIO BENDIX 10 DIENTES, 27.94MM PIÑON , LARGO 55.8 MM, 8 ESTRIAS ZEN 1777 HYUNDAI 361452B102 VALEO 2H08

BE-1777

Marca: ZEN

BENDIX



BENDIX

Descripción: HYUNDAI I20 HB20 BENDIX 8 DIENTES, PIÑON 28.2MM, LARGO 55.8MM, ESTRIAS 8 ZEN 1778 HYUNDAI 3613911140 VALEO 2E11, 36139-11140

BE-1778

Marca: ZEN



BENDIX

Descripción: BENDIX ZEN 10D, 10E, 27.9DP, 38.6L, CW, 12.5ID,

BE-1779

Marca: ZEN



BENDIX

Descripción: BENDIX NISSAN FRONTIER

BE-1780

Marca: ZEN



BENDIX

Descripción: BENDIX ZEN

BE-1781

Marca: ZEN



BENDIX

Descripción: CAMIONES VOLKSWAGEN CON MOTOR MWM LUCAS INDIEL M101R M95R BENDIX 10 DIENTES, PIÑON 37,8MM, LARGO 89MM, ESTRIAS 6, GIRO DERECHO CW ZEN 1784 PRESTOLITE 35262268

BE-1784

Marca: ZEN



BENDIX

Descripción: FORD CARGO M101R VOLKSWAGEN TITAN LUCAS INDIEL BENDIX 12 DIENTES, PIÑON 46,4MM, LARGO 89MM, ESTRIAS 6, GIRO DERECHO CW ZEN 1785 PRESTOLITE 35261899

BE-1785

Marca: ZEN



BENDIX

Descripción: BENDIX ZEN

BE-1787

Marca: ZEN



BENDIX

Descripción: FORD FOCUS ECOSPORT BENDIX 11 DIENTES LARGO 43.3MM 8 ESTRIAS 35MM DIAMTRO PIÑON ZEN 1788 VALEO FS14B2

BE-1788

Marca: ZEN

BENDIX



BENDIX

Descripción: BENDIX ZEN , DUCATO 110/120/130/150/2.3 MULTIJET D, PEUGEOT BOXER, 9 DIENTES / 10 ESTRIAS / 49.5MM LARGO / 36.3MM DIAMETRO DE PIÑON / CW, 1006209834, 1006209864, 333355

BE-1790

Marca: ZEN



BENDIX

Descripción: BENDIX HYUNDAI HR 2.5 DIESEL , H100 2.5 DIESEL, PORTER, STAREX , BONGO SORENTO, 11 DIENTES / 6 ESTRIAS / 34.7MM DIAMETRO DE PIÑON / 48.3MM LARGO / CW, 361454A100

BE-1794

Marca: ZEN



BENDIX

Descripción: BENDIX AGRALE, M790/M90ID/M93/M95W/TRACTORES 4100/4100.4/4118, STR3302, 9 DIENTES / 10 ESTRIAS / 38.6MM LARGO / 34.1MM DIAMETRO DE PIÑON / CW, 7010010016006, STR3302

BE-1796

Marca: ZEN



BENDIX

Descripción: BENDIX MARELLI, 8 DIENTES / 12 ESTRIAS / 60MM LARGO / 28.2MM DIAMETRO DE PIÑON / CCW

BE-1797

Marca: ZEN



BENDIX

Descripción: BENDIX LUCAS, 10 DIENTES / 8 ESTRIAS / 45MM LARGO / 32MM DIAMETRO DE PIÑON / CW, MAHINDRA, 26242763, 26024256A

BE-1799

Marca: ZEN



BENDIX

Descripción: BENDIX HYUNDAI , 8 DIENTES / 6 ESTRIAS / 48.5MM LARGO / 28.2MM DIAMETRO DE PIÑON / CW, HYUNDAI SANTA FE, SONATA, KIA OPTIMA, SORENTO, MAGENTIS, 3614525010

BE-1800

Marca: ZEN



BENDIX

Descripción: BENDIX BOSCH, 13 DIENTES / 16 ESTRIAS / 97.85MM LARGO / 34.65MM DIAMETRO DE PIÑON / CCW, 1006210271

BE-1803

Marca: ZEN



BENDIX

Descripción: BENDIX DELCO, 21 ESTRIAS DELANTERAS / 6 ESTRIAS TRASERAS / DIAMETRO EJE 16.5MM / 131.3MM LARGO, 10515810, 10515811

BE-1805

Marca: ZEN

BENDIX



BENDIX

Descripción: BENDIX ZEN 20 DIENTES, 7 ESTRIAS SCANIA G420/102007 - SCANIA G380 20/2007

BE-1806
Marca: ZEN



BENDIX

Descripción: BENDIX MITSUBISHI, 12 DIENTES / 8 ESTRIAS / 39MM DIAMETRO DE PIÑON / 63MM LARGO / CW, M191T96571

BE-1807
Marca: ZEN



BENDIX

Descripción: BENDIX MITSUBISHI, 26 ESTRIAS EJE DELANTERO / 6 ESTRIAS EJE TRASERO / 141MM LARGO / CW, M.BENZ ACTROS , RENAULT , M191T90271

BE-1808
Marca: ZEN



BENDIX

Descripción: BENDIX ZEN

BE-1809
Marca: ZEN



BENDIX

Descripción: BENDIX ZEN

BE-1810
Marca: ZEN



BENDIX

Descripción: BENDIX ZEN

BE-1811
Marca: ZEN



BENDIX

Descripción: BENDIX VALEO, 11 DIENTES / 10 ESTRIAS / 45MM LARGO / 29.38MM DIAMETRO DE PIÑON / CW, CITROEN BERLINGO, C1, C2, C3 1.4, C4 1.6, C5 1.6, PICASSO 1.6, XSARA PICASSO, PEUGEOT PARTNER 1.6 HDI, TOYOTA,

BE-1812
Marca: ZEN



BENDIX

Descripción: BENDIX DENSO , 9 DIENTES / 10 ESTRIAS / 29.64MM DIAMETRO DE PIÑON / 42MM LARGO / CW, 2802173020,

BE-1813
Marca: ZEN

BENDIX



BENDIX

Descripción: BENDIX BOSCH, 9 DIENTES / 10 ESTRIAS / 36.3 DIAMETRO DE PIÑON / 53.7MM LARGO / CW, F000AL2813

BE-1815

Marca: ZEN



BENDIX

Descripción: BENDIX ZEN

BE-1816

Marca: ZEN



BENDIX

Descripción: CAMIONES JAC 1035 CHINO BENDIX DIENTES 9, PIÑON 35,5 MM, LARGO 76.4MM, ESTRIAS 12, GIRO DERECHO CW ZEN 1818

BE-1818

Marca: ZEN



BENDIX

Descripción: CAMIONES DONGFENG CHINO BENDIX DIENTES 10, PIÑON 32 MM, LARGO 98.2MM, ESTRIAS 11, GIRO DERECHO CW ZEN 1819 DONGFENG 3708NDH12

BE-1819

Marca: ZEN



BENDIX

Descripción: FORD FOCUS BENDIX 10 DIENTES, PIÑON 26.82MM, LARGO 57.8MM, 12 ESTRIAS, CW GIRO DERECHO ZEN 1820 CARGO 235199

BE-1820

Marca: ZEN



BENDIX

Descripción: CITROEN BERLINGO C3 C4 - PEUGEOT PARTNER 206 207 208 307 407 - RENAULT CLIO BENDIX 11 DIENTES 29.3MM PIÑON LARGO 51 10 ESTRIAS ZEN 1822 VALEO 188595 - 191448 - 594382

BE-1822

Marca: ZEN



BENDIX

Descripción: AUDI A1 A3 1.6 , SKODA FABIA ROOMSTER SUPERB, VOLWAGEN CADDY III CRAFTER GOLF PASSAT POLO BENDIX 13 DIENTES, PIÑON 34.65MM,LARGO 87.3MM, ESTRIAS 4, GIRO IZQUIERDO CCW ZEN 1824 VALEO 198159

BE-1824

Marca: ZEN



BENDIX

Descripción: FORD KA 2015 EN ADELANTE BENDIX 8 DIENTES LARGO 41.15 PIÑON 27.60 , ESTRIAS 4 , ZEN 1825 VALEO 1204813

BE-1825

Marca: ZEN

BENDIX



BENDIX

Descripción: AUDI A1 A3 - SEAT ALTEA IBIZA LEON TOLEDO - SKODA FABIA OCTAVIA - VOLKWAGEN CADDY CC EOS GOLF JETTA MULTIVAN PASSAT POLO TRASNPORTER. DIENTES 13 , PIÑON 34.4MM, LARGO 98MM , ESTRIAS 16 , GIRO

BE-1826

Marca: ZEN



BENDIX

Descripción: HINO IW W04D , DAIHATSU LIGHT CAMION 2.5 2.8 - FAHR 742 9D - 130 1980 BENDIX DIENTES 11 , PIÑON 40MM , LARGO 146,3MM , 35 DIENTES CORONA , GIRO DERECHO CW , DENSO 253001730 283004170 ISUZU

BE-1827

Marca: ZEN



BENDIX

Descripción: BENDIX ZEN

BE-1828

Marca: ZEN



BENDIX

Descripción: CASE 1835B 1845 1845B 207D 450B 480C BENDIX DIENTES 13 , PIÑON 39.5MM, LARGO 146,3MM , 35 DIENTES CORONA, GIRO DERECHO CW , DENSO 283002040 283005650 UNIPOINT SD5071

BE-1829

Marca: ZEN



BENDIX

Descripción: TOYOTA HDB50 HDB51 HZB40 LAND CRUISER 4.20 D BENDIX DIENTES 12 , PIÑON 44.9MM , LARGO 146.3 , 35 DIENTES CORONA ,DIAMETRO CORONA 58MM GIRO DERECHO CW DENSO 1280995160 534004731

BE-1830

Marca: ZEN



BENDIX

Descripción: BOBCAT 853, 853C, 853H, 853HC, CASE 7120, CATERPILLAR 3114, CON ARRANDE DENSO REDUCTOR, 10 DIENTES, PIÑON 40MM, LARGO 146.3MM, 35 DIENTES CORONA, GIRO DERECHO CW, DENSO 283003690,

BE-1831

Marca: ZEN



BENDIX

Descripción: CATERPILLAR BLUE DIAMOND USA CAT 3216 7.2 F650 , FORD TRACTORES , JOHN DEERE (SLC) TRACTORES 6600, 6605 Y 7505 NEW HOLLAND TRACTOR 660 BENDIX LARGO 158,4MM, ESTRIAS 6 , PRESTOLITE

BE-1837

Marca: ZEN



BENDIX

Descripción: RENAULT MASTER MEGANE II KOLES - NISAN X-TRAIL 2.0 CDTI BENDIX 10 DIENTES , 45.5 LARGO , PIÑON 32.18 , 8 ESTRIAS ZEN 1838 VALEO 193013 195353 594717

BE-1838

Marca: ZEN

BENDIX



BENDIX

Descripción: MITSUBISHI NISSAN BENDIX 8 DIENTES, 28.2MM PIÑON , 51.5MM LARGO, 10 ESTRIAS, CW GIRO DERECHO ZEN 1839 MITSUBISHI MD620980 VALEO 187077 594247

BE-1839
Marca: ZEN



BENDIX

Descripción: CITROEN JUMPER 2.8 , FIAT DUCATO 2.3 2.8 3.0 IVECO DAILY II III , PEUGEOT BOXER 2.8 BENDIX DIENTES 9 , LARGO 60.9 MM , ESTRIAS 12 ZEN 1840 REMMY 10510651

BE-1840
Marca: ZEN



BENDIX

Descripción: TOYOTA HILUX FORTUNER BENDIX , DIENTES 10, PIÑON 32MM, LARGO 43.5MM , ESTRIAS 10, GIRO DERECHO CW ZEN 1841 NIPONENSO 283009541

BE-1841
Marca: ZEN



BENDIX

Descripción: CAMION FORD F4000 F250 F350 BOSCH F000AL2955 BENDIX ZEN 1845 DIENTES 10, PIÑON 40MM, LARGO 49,6MM , ESTRIAS 10, GIRO DERECHO CW

BE-1845
Marca: ZEN



BENDIX

Descripción: GRUA HYSTER BENDIX 10 DIENTES, 40.8MM PIÑON, 110MM LARGO, CW GIRO DERECHO, 40 DIENTES CORONA, 53.8MM CORONA ZEN 1846 USA PIÑON 10048

BE-1846
Marca: ZEN



BENDIX

Descripción: HYUNDAI TUCSON KIA NEW PRIDE RIO BENDIX ZEN 1847 VALEO 3610026710 DIENTES 8, PIÑON 28.20MM, LARGO 40MM , ESTRIAS 8, GIRO DERECHO CW

BE-1847
Marca: ZEN



BENDIX

Descripción: CHEVROLET SAIL BENDIX ZEN 1848 VALEO TS14E15 9D, 10E, 55.1L, 25.8DP, 12ID, CW, 46.5D, 9025295, TS14E15

BE-1848
Marca: ZEN



BENDIX

Descripción: HYUNDAI SUPER MIGTHY 5 TON., MITSUBISHI 6D15 , 6D16, FUSO REDUCTOR. LH5450 , SC6D1 , M357T73571 , M357X73571 SD1129 (CW , L=139/159MM , 20 DIENTES)

BE-1853
Marca: ZEN

BENDIX



BENDIX

Descripción: BENDIX ZEN 10 DIENTES , PIÑON 39.5MM, LARGO 89.6MM, 10 ESTRIAS, CW GIRO DERECHO LUCAS TVS 26247643 ZEN 1854

BE-1854

Marca: ZEN



BENDIX

Descripción: BENDIX ZEN 9 DIENTES, 35.5MM PIÑON, 50.8MM LARGO, 10 ESTRIAS, CW GIRO DERECHO, TOYOTA AVENSIS USADO EN MOTOR NIPONDENSO 4280000720 TOYOTA 281000G020

BE-1857

Marca: ZEN



BENDIX

Descripción: ISUZU NKR NPR BENDIX 9 DIENTES, 36MM PIÑON, 100MM LARGO, CW GIRO DERECHO, 41 DIENTES CORONA, 64.44MM CORONA ZEN 1858 CARGO 139841 HITACHI 22402500 22408500 22409500

BE-1858

Marca: ZEN



BENDIX

Descripción: BENDIX ZEN 9 DIENTES, 29.6MM PIÑON, 87MM LARGO,CCW GIRO IZQUIERDO 41 DIENTES CORONA, 53.2MM DIAMTRO CORONA BENDIX ZEN 18660 YANMMAR MARINA KL MERINE D27 HITACHI 213065006

BE-1860

Marca: ZEN



BENDIX

Descripción: BENDIX ZEN

BE-1861

Marca: ZEN



BENDIX

Descripción: BENDIX ZEN 9 DIENTES, 36MM PIÑON, 95.3M LARGO, CW GIRO DERECHO, 41 DIENTES CORONA, 53.2MM DIAMETRO CORONA. NISSAN KING VAN , URBAN , TERRANO , NAVARA , TD27 , CABSTAR , CARGO 135718 HITACHI

BE-1862

Marca: ZEN



BENDIX

Descripción: BENDIX ZEN

BE-1864

Marca: ZEN



BENDIX

Descripción: BENDIX ZEN 11 DIENTES, 40.5MM PIÑON, 103.3MM LARGO, CCW GIRO IZQUIERDO, 41 DIENTES CORONA, 64.44 DIAMETRO CORONA , ISUZU NKR66 NISSAN CABSTAR YGF ISUZU 8971797700 8970256720 ZEN

BE-1865

Marca: ZEN

BENDIX



BENDIX

Descripción: BENDIX ZEN

BE-1866

Marca: ZEN



BENDIX

Descripción: BENDIX ZEN 11 DIENTES, 35.4MM PIÑON, 46.9MM LARGO, 8 ESTRIAS, CW GIRO DERECHO KIA BONGO CON ARRANQUE VALEO 3F25B ZEN 1872

BE-1872

Marca: ZEN



BENDIX

Descripción: BENDIX ZEN 8 DIENTES, 28.2MM PIÑON, 60.1MM LARGO, 10 ESTRIAS, CCW GIRO IZQUIERDO CHEVROLET N109 N200 N300P N300 N107 N108 GM 24538276 ZEN 1873

BE-1873

Marca: ZEN



BENDIX

Descripción: CITROEN JUMPER PEUGEOT BOXER FORD TRANSIT , LAND ROVER DEFENDER BENDIX 12 DIENTES , PIÑON 38.8MM LARGO 56.2MM , ESTRIAS 10 ZEN 1874 BOSCH 1006210206 1006210205

BE-1874

Marca: ZEN



BENDIX

Descripción: TOYOTA COROLLA 2.0 2015 BENDIX 9 DIENTES, 29.6MM PIÑON, 85.7MM LARGO, CW GIRO DERECHO ZEN 1875 BOSCH 1006212003 F000C61002 TOYOTA 280110T310

BE-1875

Marca: ZEN



BENDIX

Descripción: BENDIX ZEN

BE-1849

Marca: ZEN



BENDIX

Descripción: MAZDA 3, 6, CX5, NISSAN ALTIMA MAXIMA QUEST BENDIX 11 DIENTES, 34.5MM PIÑON, 42.5MM LARGO, 8 ESTRIAS, CW GIRO DERECHO ZEN 1876 MITSUBISHI 40571 6Z12 LESTER 11713 17872 19195

BE-1876

Marca: ZEN



BENDIX

Descripción: BENDIX BOSCH, 11D, 10E, 83L, 43.5DP, 14.26ID, CW, 2006209550, RE526375, RE527400, 0001260001

BE-1878

Marca: ZEN

BENDIX



BENDIX

Descripción: BENDIX ZEN

BE-1880

Marca: ZEN



BENDIX

Descripción: BENDIX PRESTOLITE, 12D, 6E, 80.4L, 37.18DP, 15ID, CW, M93R3001SE, LUIGONG CARGADOR 835, 4948058, C4948058, 13028386, M93R3013SE

BE-1881

Marca: ZEN



BENDIX

Descripción: BENDIX HITACHI, 9D, 100L, 36DP, 41DC, 53.2OD, CW, TJ 407, GRUAS CLARK

BE-1883

Marca: ZEN



BENDIX

Descripción: MAHINDRA 10 DIENTES 32MM PIÑON LARGO 49MM 10 ESTRIAS CW BENDIX BOSCH F002G20619 KONIGMANN

BE-18840

Marca: KONIGMANN



BENDIX

Descripción: MERCEDES BENZ 190 CLASE C- E - G - M - S - V SSANGYOUNG ACTYON KORANDO MUSSO KYRON BENDIX 10 DIENTES PIÑON 27.5MM LARGO 50.6MM , ESTRIAS 6 , CW GIRO DERECHO ZEN 1886

BE-1886

Marca: ZEN



BENDIX

Descripción: BENDIX 10D, 10E, 81.8L, 28.36DP, 12.06ID, 15.8 REBAJE, CCW, VALEO 191548, 594665,

BE-1890

Marca: ZEN



BENDIX

Descripción: BENDIX VALEO, 10D, 10E, 89L, 28.3DP, 12.06ID, 15.8 REBAJE, CCW, VALEO 191547, 200202, 594666, AUDI A3, TT, TT QUATTRO,VOLKSWAGEN BEETLE, BORA, CC, GOLF, EOS, GOLF CITY, GTI, JETTA,

BE-1891

Marca: ZEN



BENDIX

Descripción: BENDIX DELCO REMY , 13D,8E,39.8L,34.5DP,CCW, COBALT, CRUZE, ONIX PRISMA

BE-1911

Marca: ZEN

BENDIX



BENDIX

Descripción: HYUNDAI I20 BENDIX 10 DIENTES , PIÑON 28MM LARGO 36MM , 8 ESTRIAS CW ZEN 1612 DELCO REMY 10540773

BE-1912
Marca: ZEN



BENDIX

Descripción: BENDIX DELCO REMY 11D,8E,36.3L,30DP,CW, HYUNDAI HB20

BE-1913
Marca: ZEN



BENDIX

Descripción: RENAULT DUSTER , SANDERO BENDIX 12 DIENTES , PIÑON 32.5MM , LARGO 45MM, 10 ESTRIAS, CW ZEN 1915 VALEO 495111 TSL1210 NISSAN 233008710R

BE-1915
Marca: ZEN



BENDIX

Descripción: HUNDAI VERACRUZ KIA GRAND CARNIVAL BENDIX ZEN 1923 10 DIENTES, PIÑON 28MM , LARGO 40MM , 8 ESTRIAS

BE-1923
Marca: ZEN



BENDIX

Descripción: CITROEN C1 PEUGEOT 107 BENDIX 8 DIENTES, PIÑON 27,2MM, LARGO 44.5MM, 5 ESTRIAS, CW GIRO HORARIO ZEN 1925 VALEO 194440 194480 594734 CARGO 330533

BE-1925
Marca: ZEN



BENDIX

Descripción: FORD FIESTA FOCUS BENDIX 11 DIENTES, 29.3MM PIÑON, LAGO 50.7MM, 8 ESTRIAS, CW GIRO DERECHO, MITSUBISHI 092441971 M191T41971 M191YT41971

BE-1933
Marca: ZEN



BENDIX

Descripción: VOLKSWAGEN CROSS UP!, CROSS FOX, FOX, GOL, GOLF, SAVEIRO, SPACEFOX, T-CROSS, UP! BENDIX 13 DIENTES, PIÑON 34.65MM, LARGO 96.5MM, 4 ESTRIAS, CCW GIRO IZQUIERDO VALEO 1208965

BE-1934
Marca: ZEN



BENDIX

Descripción: HYUNDAI NEW H1, KIA FRONTIER 2500 BENDIX 10 DEINTES, LARGO 32.18MM, LARGO 40MM, 8 ESTRIAS, CW GIRO DERECHO ZEN 1940 DELCO 10542541

BE-1940
Marca: ZEN

BENDIX



BENDIX

Descripción: FORD E150 E250 E350 E450 EXPEDITION BENDIX 12D PIÑON 31.8MM LATGO 43.5MM 10 ESTRIAS GIRO DERECHO CW ZEN 1942

BE-1942

Marca: ZEN



BENDIX

Descripción: SUBARU FORESTER IMPREZA LAGACY OUTBACK 2003 2008 BENDIX 9D PIÑON 29.6MM LARGO 51MM 8 ESTRIAS GIRO IZQUIERDO CCW ZEN 1945 MITSUBISHI M191X18971 SUBARU 23312AA080

BE-1945

Marca: ZEN



BENDIX

Descripción: CHEVROLET S10 2016-217 COLORADO GMC CANYON BENDIX ZEN 1946 GM1608820544 MOTOR DE PARTIDA VALEO 1206997 GM 24584626

BE-1946

Marca: ZEN



BENDIX

Descripción: CITROEN BERLINGO ,PEUGEOT 206 1.4 HDI 2001 , PEUGEOT 307 1.4 HDI 2001 , PEUGEOT PARTNER DESDE EL 2006 EN ADELANTE , CON ARRANQUE VALEO, 11 DIENTES , 5 ESTRIAS , LARGO 51.4MM , PIÑON 29MM.

BE-234086

Marca: CARGO



BENDIX

Descripción: BENDIX 10 DIENTES, 72.5MM LARGO, CARGO 330007 BOSCH 1006209795

BE-330007

Marca: CARGO



BENDIX

Descripción: BENDIX CHERRY IQ, 8 DIENTES , 5 ESTRIAS, DIAMETRO DE PIÑON 28MM, LARGO 51MM S520-003

BE-54020

Marca: KONIGMANN



BENDIX

Descripción: CHEVROLET CAVALIER, DELCO 5MT 9 DIENTES / 3 ESTRIAS / 69 LARGO / 25.8 DIAMETRO PIÑON / CW 0433 1.01.0433.0 1984511 D2032 54-100

BE-54100

Marca: KONIGMANN



BENDIX

Descripción: CATERPILLAR CON MOTOR D311/D320/D330/D333/D432/ D343,CUMMINS,FORD,IHC CON ARRANQUE DELCO REMY SERIES 40/42/50MT 11 DIENTES / 19 ESTRIAS / 120.1 LARGO / 56.7 DIAMETRO

BE-54123

Marca: KONIGMANN

BENDIX



BENDIX

Descripción: BENDIX 39MT, CW, 23 ESTRIAS EJE, 6 ESTRIAS TRASERAS,MEDIDAS LARGO 144MM, DIAMETRO 72MM, 54-1401, 1989214

BE-541401

Marca: WAI



BENDIX

Descripción: DELCO 29MT SERIE PLGR, 131 MM LARGO / 61 MM DIAMETRO / 21 ESTRIAS EJE, 6 ESTRIAS TRASERAS, 54-1403 , 54-1403-10

BE-541403

Marca: WAI



BENDIX

Descripción: CHEVROLET ASTRA 1.8/2.0,CORSA 1.8,BLAZER 2.2/2.4,CHEVROLET S10 2.2/2.4 VECTRA 2.2,ZAFIRA 2.0,FIAT STRADA 1.8,CON ARRANQUE DELCO REMY 9 DIENTES / 6 ESTRIAS / 47 LARGO / 25.8 DIAMETRO

BE-54173

Marca: KONIGMANN



BENDIX

Descripción: HYUNDAI SUPER MIGTHY 5 TON., MITSUBISHI 6D15 , 6D16, REDUCTOR. LH5450 , SC6D1 , M357T73571 , SD1129 (CW , L=139/159MM , 20 DIENTES)

BE-5450

Marca: WIL



BENDIX

Descripción: OPEL VECTRA 2.0 GLS/2.0 GSI, CHEVROLET S10 2.2, LUV MILLENIUM 2.2, CON ARRANQUE BOSCH PMGR 9 DIENTES / 10 ESTRIAS / 53.5 LARGO / 25.8 DIAMETRO PIÑON / CW 0745 1.01.0745.0 F000AL1691

BE-5491129

Marca: KONIGMANN



BENDIX

Descripción: CITROEN BERLINGO 1.9 DIESEL,2.0 HDI,PEUGEOT 206 1.9 DIESEL,2.0 HDI,PEUGEOT 307 HDI,PARTNER 1.9 DIESEL,2.0 HDI,CON ARRANQUE BOSCH PMGR (L=46MM, 10 DIENTES, D=27.9MM, 16 ESTRIAS, CW)

BE-5491147

Marca: KONIGMANN



BENDIX

Descripción: CHEVROLET CHEVETTE 1.4/1.6, MONZA 1.6/1.8/2.0, CHEVY 500, VOLKSVAGEN GOL,SANTANA,VOYAGE,PARATI, PASSAT,FORD ESCORT 1.3/1.6,CORCEL II,FORD BE LINA II,DEL REY, MERCEDES

BE-549129

Marca: KONIGMANN



BENDIX

Descripción: BENDIX ZEN

BE-9028

Marca: ZEN

BENDIX



BENDIX

Descripción: PIÑON 11 DIENTES / 44 LARGO / 56.7 DIAMETRO PIÑON / CW PIÑON

BE-9074

Marca: ZEN



BENDIX

Descripción: ISUZU NKR 2.8 9 DIENTES / 18 ESTRIAS / 23 LARGO / 33 DIAMETRO PIÑON , 9260 639.0260.5 PIÑON BENDIX

BE-9260

Marca: ZEN



BENDIX

Descripción: PIÑON 11 DIENTES / 16 ESTRIAS / 36 LARGO / 40 DIAMETRO PIÑON / CW TOYOTA 2B/3B PIÑON

BE-9301

Marca: ZEN



BENDIX

Descripción: BENDIX ZEN

BE-9302

Marca: ZEN



BENDIX

Descripción: PIÑON 11 DIENTES / 18 ESTRIAS / 25 LARGO / 29.3 DIAMETRO PIÑON / CW , NIPPONDENSO PIÑON

BE-9307

Marca: ZEN



BENDIX

Descripción: BENDIX ZEN

BE-9349

Marca: ZEN



BENDIX

Descripción: PIÑON 9 DIENTES / 18 ESTRIAS / 41 LARGO / 29.3 DIAMETRO PIÑON , NIPPONDENSO PIÑON

BE-9350

Marca: ZEN



BENDIX

Descripción: BENDIX ZEN

BE-9402

Marca: ZEN

BENDIX



BENDIX

Descripción: BENDIX ZEN

BE-9426

Marca: ZEN



BENDIX

Descripción: PIÑON NIPONDENSO 11 DIENTES / 34.4 PIÑON / 40 LARGO / CW / 16 ESTRIAS

BE-9459

Marca: ZEN



BENDIX

Descripción: BENDIX ZEN

BE-9488

Marca: ZEN



BENDIX

Descripción: PIÑON 9 DIENTES / 10 ESTRIAS / 87 LARGO / 33 DIAMETRO PIÑON / CW , THERMO KING PIÑON

BE-9526

Marca: ZEN



BENDIX

Descripción: PIÑON 9 DIENTES / 10 ESTRIAS / 87 LARGO / 36 DIAMETRO PIÑON / CW, NISSAN-DATSUN CD17,CD20 , HITACHI PIÑON

BE-9527

Marca: ZEN



BENDIX

Descripción: PIÑON 8 DIENTES / 10 ESTRIAS / 87 LARGO / 28 DIAMETRO PIÑON / CW , NISSAN - DATSUN , PRIMERA 2.0, STANZA 220SX,310 PIÑON

BE-9528

Marca: ZEN



BENDIX

Descripción: PIÑON 9 DIENTES / 10 ESTRIAS / 87 LARGO / 25.9 DIAMETRO PIÑON / CW , VOLVO DIESEL PIÑON

BE-9566

Marca: ZEN



BENDIX

Descripción: PIÑON 12 DIENTES / 20 ESTRIAS / 37.2 DIAMETRO PIÑON / 17 LARGO / CW , MITSUBISHI CANTER PIÑON

BE-9597

Marca: ZEN

BENDIX



BENDIX

Descripción: BENDIX ZEN

BE-9781

Marca: ZEN



BENDIX

Descripción: PIÑON 13 DIENTES / 20 ESTRIAS / 18.2 LARGO / 51.1 DIAMETRO PIÑON / CW , CAMIONETA MAZDA 2200 , MITSUBISHI CANTER 2000, NISSAN DATSUN 3300-3500 , YALE PIÑON

BE-9791

Marca: ZEN



BENDIX

Descripción: CANTER , MAZDA , MITSUBISHI , NISSAN-DATSUN , 20 ESTRIAS / 116.8 LARGO / CW YALE 0957 1.01.0957.0 134966 54-83401

BE-989

Marca: WAI



BENDIX

Descripción: ISUZU NPR 4.3 (4HFI),CON ARRANQUE HITACHI (L=133mm, 11 DIENTES, 40MM DIAMETRO PIÑON,) CCW. (CON ROD.608) HT-284 2250-95004 8-97030-3930 HT-F1140BA SD1400

BE-HT284

Marca: KONIGMANN



BENDIX

Descripción: BENDIX ISUZU 4.3 11 DIESNTES / 40 MM PIÑON / 116MM LARGO/ 41 ESTRIAS CUERPO , SIN SEGURO (MP-STR6107)

BE-KO6107

Marca: KONIGMANN



BENDIX

Descripción: NISSAN TERRANO 2.5 DIESEL D22 , MEDIDAS LARGO 153MM , EJE 19MM, 18 ESTRIAS.

BE-MIT4

Marca: KONIGMANN



BENDIX

Descripción: TOYOTA DYNA C/MOT.6BB1 , CON ARRANQUE NIPPONDENSO REDUCTOR (D=40mm, L=146mm, 11 DIENTES , CW) , ND201 , SD1221 , 028300-2012 , 54-8241 , 28011-1260

BE-ND201

Marca: WIL



BENDIX

Descripción: FOTON BENDIX 9 DIENTES 12 ESTRIAS LARGO 71MM CUERPO 60MM PIÑON 35NN KONIGMANN 2412A OT54085

BE-OT54085

Marca: KONIGMANN

BENDIX



BENDIX

Descripción: SSANGYONG KORANDO 2.3 2003 , SSANGYONG MUSSO , CON ARRANQUE DELCO REMY KOREA (L=51MM, D=27.5MM, 10 DIENTES 6 ESTRIAS , CW) , SD1041 , DW505

BE-SD1041

Marca: WIL



BENDIX

Descripción: DAEWOO,SAMSUNG,CON ARRANQUE DELCO REMY KOREA 9 DIENTES / 6 ESTRIAS / 48 LARGO / 34.5 DIAMETRO PIÑON / CW , GIRO DERECHO SD1044

BE-SD1044

Marca: WIL



BENDIX

Descripción: NISSAN 2001 , SAMSUNG Q5 , SSANGYONG , CON ARRANQUE HITACHI (L=61mm, D=28mm, 10 ESTRIAS , 8 DIENTES , CW) , HT378 , SD1104 , 230247 , 2114-25016

BE-SD1104

Marca: WIL



BENDIX

Descripción: BENDIX WIL 20 DIENTES , PIÑON 14.7MM , ESTRIAS 5 , LARGO 161 , EMBREAGUE 60 MM MISTIBISHI 4D34 M357T70771

BE-SD1133

Marca: WIL



BENDIX

Descripción: HYUNDAI MIGHTY 3 TON.,MITSUBISHI CANTER 4D31 DIESEL,CON REDUCTOR 9 DIENTES (L=18.2mm, D=35mm, 20 ESTRIAS) SD1187 M605X63172 133630 PIÑON BENDIX

BE-SD1187

Marca: WIL



BENDIX

Descripción: HYUNDAI H100 2.5 DIESEL,CON ARRANQUE MANDO-MITSUBISHI 12V REDUCTOR (L=18.2mm, D=32.5mm, 10 DIENTES, 19 ESTRIAS) SD1196 139953 CORRESPONDE BENDIX 1577 PIÑON BENDIX

BE-SD1196

Marca: WIL



BENDIX

Descripción: HYUNDAI H100 2.5 DIESEL , CON ARRANQUE MANDO MITSUBISHI 12V. REDUCTOR , (L=18.2mm, D=32.5mm, 10 DIENTES, 20 ESTRIAS) , SD1197

BE-SD1197

Marca: WIL



BENDIX

Descripción: BENDIX,HYUNDAI MIGHTY 3 24V. HYUNDAI COUNTY HD78 HD65 DIESEL, 5 ESTRIAS / 19 DIENTES / 110MM LARGO / 22MM EJE

BE-SD1521

Marca: WIL

BENDIX



BENDIX

Descripción: PIÑON BENDIX,HYUNDAI MIGHTY 3 24V. HYUNDAI COUNTY HD78 HD65 DIESEL, 11 DIENTES / 19 ESTRIAS / 40MM DIAMETRO DE PIÑON / 18MMM ALTO

BE-SD1522

Marca: WIL



BENDIX

Descripción: ISUZU 4.3 DIESEL, BENDIX SIN SEGURO 11 DIENTES, LARGO 103.4MM., PIÑON 40.3MM., CCW. KONIGMANN SD2024, OEM 2240-2501, 2240-6501, 8-97161793-0

BE-SD2024

Marca: KONIGMANN

QUIROZ Y CIA LIMITADA

Soluciones para su Automovil

BIELA



BIELA

Descripción: OEM 23510-42000 BIELA MOTOR HYUNDAI/KIA H-100/H-1/PORTER 04-11 OEM 2351042000

BIE-0009

Marca: KOREA



BIELA

Descripción: OEM 23510-22022 BIELA MOTOR HYUNDAI ACCENT 94-11

BIE-0071

Marca: KOREA



BIELA

Descripción: OEM 23510-2A701 BIELA MOTOR HYUNDAI ACCENT RB CRDI 1.6 11-13 DIESEL

BIE-0072

Marca: KOREA



BIELA

Descripción: OEM 23510-23000 BIELA MOTOR HYUNDAI ELANTRA 96->02

BIE-0073

Marca: KOREA



BIELA

Descripción: OEM 23510-2E400 BIELA MOTOR HYUNDAI/KIA TUCSON 17->/SPORTAGE 17-> G4NA

BIE-0074

Marca: KOREA



BIELA

Descripción: OEM OV101-11-210 BIELA MOTOR KIA TOPIC ->98

BIE-0075

Marca: KOREA



BIELA

Descripción: OEM OS213-11-210 BIELA MOTOR KIA K2400/CERES

BIE-0076

Marca: KOREA



BIELA

Descripción: OEM 23510-4X010 BIELA MOTOR HYUNDAI/KIA FRONTIER 2.9/CARNIVAL 2.9/TERRACAN 2.9

BIE-0079

Marca: KOREA

BIELA



BIELA

Descripción: OEM 23510-04040 BIELA MOTOR HYUNDAI ACCENT RB 1,4

BIE-0080

Marca: MOBIS



BIELA

Descripción: OEM 23510-41300 BIELA MOTOR HYUNDAI MIGHTY D4AK/D4AE/D4AL

BIE-0081

Marca: KOREA



BIELA

Descripción: OEM 23510-23000 BIELA MOTOR HYUNDAI ELANTRA 96->02

BIE-0083

Marca: MOBIS



BIELA

Descripción: OEM 23510-23700 BIELA MOTOR HYUNDAI/KIA TUCSON 05-10/SPORTAGE 05-10/TRAJET 03-05/ACCENT PRIME 03-05 DIESEL

BIE-0085

Marca: MOBIS



BIELA

Descripción: OEM OK65A-11-210 BIELA MOTOR KIA FRONTIER/PREGIO 2.7/TOPIC 98-00

BIE-0086

Marca: MOBIS



BIELA

Descripción: OEM OVN01-11-210 BIELA MOTOR KIA HI BESTA/FRONTIER/PREGIO 3.0

BIE-0087

Marca: MOBIS



BIELA

Descripción: OEM OR201-11-210B BIELA MOTOR KIA BESTA 2,2

BIE-0091

Marca: KOREA



BIELA

Descripción: OEM 23510-04040 BIELA MOTOR HYUNDAI ACCENT RB 1,4

BIE-0092

Marca: HYUKI

BIELA



BIELA

Descripción: OEM 23510-22022 BIELA MOTOR HYUNDAI ACCENT 94-11

BIE-0093
Marca: HYUKI



BIELA

Descripción: OEM 23510-2B110 BIELA MOTOR HYUNDAI/KIA CERATO 07-12/ELANTRA 1.6 07-12

BIE-0094
Marca: HYUKI



BIELA

Descripción: OEM 23510-02501 BIELA MOTOR HYUNDAI/KIA I10 1,1/MORNING 1,1 04-11

BIE-0095
Marca: HYUKI



BIELA

Descripción: OEM 23510-23500 BIELA MOTOR HYUNDAI ELANTRA 1,6/1,8 96-99

BIE-0096
Marca: HYUKI



BIELA

Descripción: OEM 23510-2E000 BIELA MOTOR KIA SOUL 1,6 11-13

BIE-0097
Marca: HYUKI



BIELA

Descripción: OEM OK30C-11-210 BIELA MOTOR KIA POP/PRIDE/AVELLA/RIO 1.3/1.5

BIE-0099
Marca: HYUKI



BIELA

Descripción: OEM 23510-38001 BIELA MOTOR HYUNDAI SONATA EF 99->

BIE-0100
Marca: HYUKI



BIELA

Descripción: OEM OVN01-11-210 BIELA MOTOR KIA HI BESTA/FRONTIER/PREGIO 3.0

BIE-0103
Marca: HYUKI

BIELA



BIELA

Descripción: OEM 23510-4Z000 BIELA MOTOR KIA FRONTIER 2.7 98-07

BIE-0105
Marca: HYUKI



BIELA

Descripción: OEM 23510-45911 BIELA MOTOR HYUNDAI MIGHTY HD68 08-11/HD78 08-11

BIE-0113
Marca: MOBIS



BIELA

Descripción: OEM 23510-27300 BIELA MOTOR HYUNDAI/KIA ACCENT PRIME DIESEL/SPORTAGE 05-10/TUCSON 05-10 DIESEL

BIE-0200
Marca: MOBIS

QUIROZ Y CIA LIMITADA

Soluciones para su Automovil

BIELETA



BIELETA

Descripción: OEM 54830-1J000 BIELETA B/ESTAB DEL LH KIA MORNING 12-17 OEM 548301J000

BIE-0002
Marca: KOREA



BIELETA

Descripción: OEM 54830-4A600 BIELETA B/ESTAB DELANTERA HYUNDAI H1 05-07

BIE-0003
Marca: KOREA



BIELETA

Descripción: OEM 54830-2V000 BIELETA B/ESTAB KIA SOUL 15->

BIE-0004
Marca: KOREA



BIELETA

Descripción: OEM 54830-07000 BIELETA IZQUIERDA KIA MORNING 05-> OEM 5483007000

BIE-0005
Marca: KOREA



BIELETA

Descripción: OEM 54840-4D000 BIELETA DERECHA KIA CARNIVAL 07-> OEM 548404D000

BIE-0006
Marca: KOREA



BIELETA

Descripción: OEM 54840-26000 BIELETA B/ESTAB DELANTERA DERECHA RH HYUNDAI SANTA FE 01->

BIE-0066
Marca: KOREA



BIELETA

Descripción: OEM 54840-26000 BIELETA B/ESTAB DELANTERA DERECHA RH HYUNDAI SANTA FE 01->

BIE-00066
Marca: KOREA



BIELETA

Descripción: OEM 54840-2B000 BIELETA B/ESTAB DELANTERA DERECHA RH HYUNDAI SANTA FE 06-13

BIE-0067
Marca: KOREA

BIELETA



BIELETA

Descripción: OEM 54823-H1000 BIELETA B/ESTAB DELANTERA DERECHA RH HYUNDAI TERRACAN

BIE-0068
Marca: KOREA



BIELETA

Descripción: OEM 54840-3A000 BIELETA B/ESTAB DELANTERA RH HYUNDAI TRAJET

BIE-0069
Marca: KOREA



BIELETA

Descripción: OEM 55530-38010 BIELETA TRAS HYUNDAI DERECHA IZQUIERDA SONATA EF OEM 5553038010

BIE-0007
Marca: KOREA



BIELETA

Descripción: OEM 54830-D9000 BIELETA DEL DERECHA IZQUERDA SPORTAGE 17-> OEM 54830D9000

BIE-0011
Marca: MOBIS



BIELETA

Descripción: OEM 54830-2H200 BIELETA DERECHA IZQUIERDA HYUNDAI ELANTRA 06-10 OEM 548302H000

BIE-0012
Marca: KOREA



BIELETA

Descripción: OEM 54440-38000 BIELETA DERECHA IZQUIERDA SONATA EF OEM 5444038000

BIE-0013
Marca: KOREA



BIELETA

Descripción: OEM 54830-25010 BIELETA IZQUIERDA HYUNDAI ACCENT PRIME OEM 5483025010

BIE-0015
Marca: KOREA



BIELETA

Descripción: OEM OK2FA-34-170 BIELETA IZQUIERDA KIA CARENS 03-06 OEM OK2FA34170

BIE-0016
Marca: KOREA

BIELETA



BIELETA

Descripción: OEM 54830-4D000 BIELETA IZQUIERDA KIA CARNIVAL 07-> OEM 548304D000

BIE-0017
Marca: KOREA



BIELETA

Descripción: OEM 54830-2F000 BIELETA IZQUIERDA KIA CERATO 04-> OEM 548302F000

BIE-0018
Marca: KOREA



BIELETA

Descripción: OEM 54830-1C000 BIELETA IZQUIERDA HYUNDAI GETZ OEM 548301C000

BIE-0019
Marca: KOREA



BIELETA

Descripción: OEM 54830-B4000 BIELETA IZQUIERDA HYUUNDAI GRAND I-10 14-> OEM 54830B4000

BIE-0020
Marca: KOREA



BIELETA

Descripción: OEM 54830-0X000 BIELETA IZQUIERDA HYUNDAI I-10 OEM 548300X000

BIE-0021
Marca: KOREA



BIELETA

Descripción: OEM 54830-1G000 BIELETA IZQUIERDA HYUNDAI NEW ACCENT 06-11 OEM 548301G000

BIE-0022
Marca: KOREA



BIELETA

Descripción: OEM 54830-4H000 BIELETA IZQUIERDA HYUNDAI NEW H1 08-> OEM 548304H000

BIE-0023
Marca: KOREA



BIELETA

Descripción: OEM OK33C-34-160A BIELETA IZQUIERDA KIA RIO 00-02 OEM OK33C34160A

BIE-0024
Marca: KOREA

BIELETA



BIELETA

Descripción: OEM 54820-FD000 BIELETA IZQUIERDA KIA RIO 03-05 OEM 54820FD000

BIE-0025
Marca: KOREA



BIELETA

Descripción: OEM 54830-2B000 BIELETA IZQUIERDA HYUNDAI SANTA FE 06-> OEM 548302B000

BIE-0026
Marca: KOREA



BIELETA

Descripción: OEM 54830-M2000 BIELETA IZQUIERDA HYUNDAI SANTAMO OEM 54830M2000

BIE-0027
Marca: KOREA



BIELETA

Descripción: OEM OK2N1-34-170A BIELETA IZQUIERDA KIA SPECTRA OEM OK2N134170A

BIE-0029
Marca: KOREA



BIELETA

Descripción: OEM 54822-H1000 BIELETA IZQUIERDA HYUNDAI TERRACAN OEM 54822H1000

BIE-0030
Marca: KOREA



BIELETA

Descripción: OEM 54830-29000 BIELETA DERECHA IZQUIERDA ELANTRA 96-> OEM 5483029000

BIE-0031
Marca: KOREA



BIELETA

Descripción: OEM 54820-02000 BIELETA DERECHA IZQUIERDA HYUNDAI ATOZ OEM 5482002000

BIE-0032
Marca: KOREA



BIELETA

Descripción: OEM 54830-2G000 BIELETA DERECHA IZQUIERDA KIA CARENS 07-> OEM 548302G000

BIE-0033
Marca: KOREA

BIELETA



BIELETA

Descripción: OEM 54830-H8000 BIELETA DERECHA IZQUIERDA KIA RIO 17-> OEM 54830H8000

BIE-0034
Marca: MOBIS



BIELETA

Descripción: OEM 54830-34000 BIELETA DERECHA IZQUIERDA SONATA 94-98 OEM 5483034000

BIE-0035
Marca: KOREA



BIELETA

Descripción: OEM 54840-1C000 BIELETA DERECHA GETZ OEM 548401C000

BIE-0036
Marca: KOREA



BIELETA

Descripción: OEM 54840-B4000 BIELETA DERECHA HYUNDAI GRAND I10 14-> OEM 54840B4000

BIE-0037
Marca: KOREA



BIELETA

Descripción: OEM 54830-25020 BIELETA DERECHA HYUNDAI ACCENT PRIME OEM 5483025020

BIE-0038
Marca: KOREA



BIELETA

Descripción: OEM 54840-0X000 BIELETA DERECHA HYUNDAI I10 OEM 548400X000

BIE-0039
Marca: KOREA



BIELETA

Descripción: OEM 54840-4H000 BIELETA DERECHA HYUNDAI NEW H1 08-> OEM 548404H000

BIE-0040
Marca: KOREA



BIELETA

Descripción: OEM OK2FA-34-150 BIELETA DERECHA KIA CARENS 03-06 OEM OK2FA34150

BIE-0041
Marca: KOREA

BIELETA



BIELETA

Descripción: OEM 54840-2F000 BIELETA DERECHA KIA CERATO 04-> OEM 548402F000

BIE-0042
Marca: KOREA



BIELETA

Descripción: OEM 54840-07000 BIELETA DERECHA KIA MORNING 05-11 OEM 5484007000

BIE-0043
Marca: KOREA



BIELETA

Descripción: OEM 54840-1J000 BIELETA DERECHA KIA MORNING 12-> OEM 548401J000

BIE-0044
Marca: KOREA



BIELETA

Descripción: OEM 54840-1G000 BIELETA DERECHA HYUNDAI NEW ACCENT 06-11 OEM 548401G000

BIE-0045
Marca: KOREA



BIELETA

Descripción: OEM OK33C-34-150A BIELETA DEREACHA KIA RIO 00-02 OEM OK33C34150A

BIE-0046
Marca: KOREA



BIELETA

Descripción: OEM 54830-FD000 BIELETA DERECHA KIA RIO 03-05 OEM 54830FD000

BIE-0047
Marca: KOREA



BIELETA

Descripción: OEM 54840-M2000 BIELETA DERECHA HYUNDAI SANTAMO OEM 54840M2000

BIE-0048
Marca: KOREA



BIELETA

Descripción: OEM OK2N1-34-150A BIELETA DERECHA KIA SPECTRA OEM OK2N134150A

BIE-0050
Marca: KOREA

BIELETA



BIELETA

Descripción: OEM 55530-4H000 BIELETA TRASERA IZQUIERDA HYUNDAI NEW H1 OEM 555304H000

BIE-0051
Marca: KOREA



BIELETA

Descripción: OEM 55530-26600 BIELETA TRASERA IZQUIERDA HYUNDAI SANTA FE 01-> OEM 5553026600

BIE-0052
Marca: KOREA



BIELETA

Descripción: OEM 55830-25000 BIELETA TRASERA IZQUIERDA DERECHA HYUNDAI ACCENT PRIME OEM 5583025000

BIE-0053
Marca: KOREA



BIELETA

Descripción: OEM 55530-2H000 BIELETA TRASERA IZQUIERDA DERECHA HYUNDAI ELANTRA 06-> OEM 555302H000

BIE-0054
Marca: KOREA



BIELETA

Descripción: OEM 55530-29000 BIELETA TRASERA IZQUIERDA DERECHA HYUNDAI ELANTRA 96-> OEM 5553029000

BIE-0055
Marca: KOREA



BIELETA

Descripción: OEM 55530-2B000 BIELETA TRASERA IZQUIERDA DERECHA HYUNDAI SANTA FE 06-> OEM 555302B000

BIE-0056
Marca: KOREA



BIELETA

Descripción: OEM 55823-H1000 BIELETA TRASERA IZQUIERDA DERECHA HYUNDAI TERRACAN OEM 55823H1000

BIE-0057
Marca: KOREA



BIELETA

Descripción: OEM 55530-2E100 BIELETA TRASERA IZQUIERDA DERECHA HYUNDAI TUCSON 05-> OEM 555302E100

BIE-0058
Marca: KOREA

BIELETA



BIELETA

Descripción: OEM 55540-4H000 BIELETA TRASERA DERECHA HYUNDAI NEW H1 OEM 555404H000

BIE-0059
Marca: KOREA



BIELETA

Descripción: OEM 55540-26600 BIELETA TRASERA DERECHA HYUNDAI SANTA FE 01-> OEM 5554026600

BIE-0060
Marca: KOREA



BIELETA

Descripción: OEM OK74P-34-160 BIELETA CORTA KIA BESTA/PREGIO 2.7/3.0 98-06

BIE-0062
Marca: KOREA



BIELETA

Descripción: OEM OK74P-34-160 BIELETA CORTA KIA BESTA/PREGIO 2.7/3.0 98-06

BIE-0065
Marca: KOREA



BIELETA

Descripción: OEM 54830-26000 BIELETA B/ESTAB DELANTERA IZQUIERDA LH HYUNDAI SANTA FE 01->

BIE-0063
Marca: KOREA



BIELETA

Descripción: OEM 54830-OU000 BIELETA B/ESTAB DELANTERA IZQUIERDA/DERECHA LH/RH HYUNDAI ACCENT RB 11->

BIE-0064
Marca: KOREA



BIELETA

Descripción: OEM 54830-3A000 BIELETA B/ESTAB DELANTERA IZQUIERDA LH HYUNDAI TRAJET

BIE-0070
Marca: KOREA



BIELETA

Descripción: OEM 54830-H8000 BIELETA DERECHA IZQUIERDA KIA RIO 17- OEM 54830H8000

BIE-0077
Marca: KOREA

BIELETA



BIELETA

Descripción: OEM 54830-D9000 BIELETA DELANTERA DERECHA IZQUERDA SPORTAGE 17-> OEM 54830D9000

BIE-0082
Marca: KOREA



BIELETA

Descripción: OEM 54830-4V000 BIELETA B/ESTAB LH/RH HYUNDAI CRETA 17-> INDIA

BIE-0090
Marca: MOBIS



BIELETA

Descripción: OEM 54830-D3000 BIELETA B/ESTAB HYUNDAI TUCSON 17->

BIE-0106
Marca: KOREA



BIELETA

Descripción: OEM 54830-4H250 BIELETA B/ESTAB LH HYUNDAI H1 16-> CB

BIE-0107
Marca: KOREA



BIELETA

Descripción: OEM 54840-4H250 BIELETA B/ESTAB RH HYUNDAI H1 16-> CB

BIE-0108
Marca: KOREA



BIELETA

Descripción: OEM 54830-2W000 BIELETA B/ESTAB DELANTERA HYUNDAI SANTA FE 2,2/2,4 12-18

BIE-0109
Marca: KOREA



BIELETA

Descripción: OEM 54830-2S500 BIELETA B/ESTAB HYUNDAI/KIA TUCSON 11-16/SPORTAGE 11-15

BIE-0110
Marca: KOREA



BIELETA

Descripción: OEM 4475109000 BIELETA B/ESTAB LH SSANGYONG ACTYON 06-17/KYRON

BIE-0115
Marca: SSANGYONG

BIELETA



BIELETA

Descripción: OEM 4475209000 BIELETA B/ESTAB RH SSANGYONG ACTYON 06-17/KYRON

BIE-0116
Marca: SSANGYONG



BIELETA

Descripción: OEM 4475005002 BIELETA B/ESTAB TRASERA LH/RH SSANGYONG ACTYON 06-11/KYRON

BIE-0117
Marca: KOREA



BIELETA

Descripción: OEM 54823-H1000 BIELETA B/ESTAB DELANTERA DERECHA RH HYUNDAI TERRACAN

BIE-0201
Marca: HYUKI



BIELETA

Descripción: OEM 54822-H1000 BIELETA IZQUIERDA HYUNDAI TERRACAN OEM 54822H1000

BIE-0202
Marca: HYUKI



BIELETA

Descripción: OEM 54830-28000 BIELETA B/ESTAB HYUNDAI ELANTRA 92-95

BIE-0203
Marca: KOREA

QUIROZ Y CIA LIMITADA

Soluciones para su Automovil

BISAGRA



BISAGRA

Descripción: OEM OK6B0-52-420 BISAGRA CAPOT LH KIA FRONTIER 01->

BIS-0001
Marca: MOBIS



BISAGRA

Descripción: OEM OK6B0-52-410 BISAGRA CAPOT RH KIA FRONTIER 01->

BIS-0002
Marca: MOBIS



BISAGRA

Descripción: OEM 6181031001 BISAGRA CAPOT LH SSANGYONG ACTYON 06-11

BIS-0011
Marca: SSANGYONG



BISAGRA

Descripción: OEM 6182031001 BISAGRA CAPOT RH SSANGYONG ACTYON 06-11

BIS-0012
Marca: SSANGYONG

QUIROZ Y CIA LIMITADA

Soluciones para su Automovil

BISEL



BISEL

Descripción: OEM 86431-44300 BISEL OPTICO LH HYUNDAI PORTER ->97

BIS-0004

Marca: KOREA



BISEL

Descripción: OEM 86441-44300 BISEL OPTICO RH HYUNDAI PORTER ->97

BIS-0005

Marca: KOREA



BISEL

Descripción: OEM 86431-4B000 BISEL OPTICO LH HYUNDAI PORTER 98->

BIS-0006

Marca: KOREA



BISEL

Descripción: OEM 86441-4B000 BISEL OPTICO RH HYUNDAI PORTER 98->

BIS-0007

Marca: KOREA

QUIROZ Y CIA LIMITADA

Soluciones para su Automovil

BOBINA



BOBINA

Descripción: OEM 27310-02610 BOBINA KIA MONING 1,1 04-10

BO-0021

Marca: MOBIS



BOBINA

Descripción: OEM 27301-03035 BOBINA HYUNDAI GRAND I10 1,2 16-18 INDIA

BO-0022

Marca: MOBIS



BOBINA

Descripción: OEM 27300-05000 BOBINA HYUNDAI EON 800 13-17 COMPLETA INDIA

BO-0023

Marca: MOBIS



BOBINA

Descripción: OEM 27310-05000 BOBINA HYUNDAI EON 800 13-17 SOLA INDIA

BO-0024

Marca: MOBIS



BOBINA

Descripción: OEM 27301-32810 BOBINA HYUNDAI H100 BENCINERO

BO-0100

Marca: HYUKI



BOBINA

Descripción: OEM 27301-3E400 BOBINA HYUNDAI SANTA FE 2,7 06-10

BO-0101

Marca: HYUKI



BOBINA

Descripción: OEM 27301-23003 BOBINA HYUNDAI ELANTRA 96-99

BO-0102

Marca: HYUKI



BOBINA

Descripción: CATERPILLAR, CLARK, DRESSER, FIAT ALLIS, JOHN DEERE, CON ALTERNADOR DELCO REMY SERIE 25SI, 26SI 12V. 75AMP. (DI=55MM, DE=94MM, L=85MM), 28-110, 1968916, 11509N BOBINA ALTERNADOR

BO-28110

Marca: WAI

BOBINA



BOBINA

Descripción: CATERPILLAR, CLARK, DRESSER, ALLIS-CHALMERS, CON ALTERNADOR DELCO REMY SERIE 25SI, 26SI 24V. 55AMP. 28-111, 1969133, 11510N, BOBINA ALTERNADOR DELCO 25SI, 26SI 24V

BO-28111

Marca: WAI



BOBINA

Descripción: 3 PINES, FORD FIESTA, COURIER, ESCORT, 988F-12029-AC, BI005SSM

BO-GC4029

Marca: GAUSS



BOBINA

Descripción: BOBINA DE ENCENDIDO 4 PINES GM DAEWOO , SUSTITUYE DELPHI , GM Y MAGNETI MARELLI , DELPHI:DF20013 , GM :01104038 , 10450424 , 10490192 , MAGNETI MARELLI : BI0013MM

BO-GC4038

Marca: GAUSS



BOBINA

Descripción: 2 PINES , FORD ESCORT 1.6,1.8,2.0 94>96, GOL II 1.0,1.6,1.8,1.8,2.0 94>97, PARATI II 1.6,1.8,2.0 95>96,SANTANA/QUANTUM 2.0 94>96, 547905105B, F000ZS0102

BO-GC4105

Marca: GAUSS



BOBINA

Descripción: 2 PINES , RENAULT CLIO/SEDAN 1.6 04>, SCENIC 1.6 05>, MEGANE/GRAND TOUR 1.6 06>, KANGOO 1.6 07>, 7700875000, 0986221001

BO-GC4131

Marca: GAUSS



BOBINA

Descripción: 3 PINES, GENERAL MOTORS ASTRA 2.0 99>05, VECTRA 2.0 03>05, ZAFIRA 2.0 01>05, F000ZS0200, F000ZS0203, 93248876

BO-GC4203

Marca: GAUSS



BOBINA

Descripción: BOBINA DE ENCENDIDO PARA FIAT ENCENDIDO BOSCH 3 PINES , BOSCH : F000ZS0206 , F000ZS0207 , FIAT:46752948

BO-GC4206

Marca: GAUSS



BOBINA

Descripción: 3 PINES, RENAULT SCENIC 2.0 96>03 , MEGANE 2.0 97>03,7700107269,0986221033

BO-GC4269

Marca: GAUSS

BOBINA



BOBINA

Descripción: 3 PINES ,FIAT BRAVA 1.6 99>03, PALIO 1.6 96>03, SIENA 1.6 97>03, STRADA 1.6 98>03, 7789346, 0986221003

BO-GC4346

Marca: GAUSS



BOBINA

Descripción: 4 PINES , PEUGEOT 206 1.0 00> CLIO, KANGOO, TWINGO 1.0 01>04, KANGOO EXPRESS 1.0 01>04, 8200084401, 598083

BO-GC4401

Marca: GAUSS



BOBINA

Descripción: BOBINA DE ENCENDIDO PARA ALFA ROMEO, FIAT, VW LAND ROVER 3 PINES , SUSTITUYE FABRICANTE ALFA ROMEO , BOSCH , FERRARI , FIAT/LANCIA, LAND ROVER VOLWAGEN , CODIGO

BO-GC4407

Marca: GAUSS



BOBINA

Descripción: 3 PINES VOLKSWAGEN, GOL II 1.0 98>05 KOMBI 1.6 98>05 , F000ZS0104, 9220081506, 377905105B

BO-GC4506

Marca: GAUSS



BOBINA

Descripción: GENERAL MOTORS , CORSA 1.0/1.4 94>96, 9220081510,CE10510,93230799, BI0011MM

BO-GC4510

Marca: GAUSS



BOBINA

Descripción: 4 PINES , RENAULT CLIO, KANGOO 1.0 04>08, TWINGO 1.0 04<08, 8200360911

BO-GC4911

Marca: GAUSS

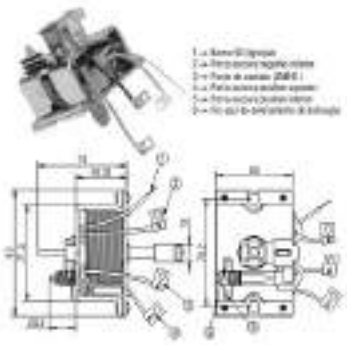

BOBINA

Descripción: DAF, MERCEDES BENZ, SCANIA, VOLVO B12CH, FH12, FH16, FL12, FM12, NH12, FIAT, CATERPILLAR, CON ARRANQUE BOSCH KB 24V., ZM902, 0331450001, SNLS-272, 19024324, BOBINA IMPULSORA, 15003043

SOL-ZM902

Marca: ZM

QUIROZ Y CIA LIMITADA

Soluciones para su Automovil

BOBINA CAPTADORA



BOBINA CAPTADORA

Descripción: ALFA ROMEOf GTV-6 (1981-83), BMW 528i (1979-81), BMW 633CSi (1978-81), BMW 733i (1978-81), DeLorean DMC 12 (1981-83), MERCEDES BENZ 190E, 280CE, 280E, 280SE, 380SE, 380SEC, 380SEL,

BO-CB01

Marca: REGITAR



BOBINA CAPTADORA

Descripción: PEUGEOT, BOBINA CAPTADORA REGITAR

BO-CB02

Marca: REGITAR



BOBINA CAPTADORA

Descripción: CHEVROLET CHEVETTE, MONZA, FORD CORCEL, ESCORD, FIAT FIORINO, FIAT 147, BMW, VOLKSWAGEN ESCARABAJO, SANTANA, GOL, SAAB, CON CARBURADOR, CB-04, 1234211019, BOBINA

BO-CB04

Marca: REGITAR



BOBINA CAPTADORA

Descripción: PEUGEOT, BOBINA CAPTADORA REGITAR

BO-CB05

Marca: REGITAR



BOBINA CAPTADORA

Descripción: FIAT STRADA 1979-80, PORSCHE 924, VOLVO 242, 244, 245 (1975-85), VOLVO 264, DL, YUGO GV, GVS, GVX, PEUGEOT, ALFA ROMEO, ENCENDIDO BOSCH, CON CARBURADOR, CB-06, 1234211018, BOBINA

BO-CB06

Marca: REGITAR



BOBINA CAPTADORA

Descripción: HOLDEN, BOBINA CAPTADORA REGITAR

BO-CB08

Marca: REGITAR



BOBINA CAPTADORA

Descripción: CHRYSLER CORBOBA 1978, CHRYSLER NEW YORKER 1978, CHRYSLER NEWPORT 1978, DODGE CHARGER 1978, DODGE MAGNUM 1978, DODGE MONACO 1978, 8 CILINDROS, RLX110, BOBINA CAPTADORA

BO-RLX110

Marca: REGITAR



BOBINA CAPTADORA

Descripción: CHRYSLER DAYTONA (1986-93), CHRYSLER LEBARON (1986-92), CHRYSLER NEW YORKER (1986-889, DODGE 600 (1986-88), ODGE CARAVAN (1989-90), PLYMOUTH (1986-92), RLX125,

BO-RLX125

Marca: REGITAR

BOBINA CAPTADORA



BOBINA CAPTADORA

Descripción: EAGLE (1983-84), JEEP CJ5 1983, JEEP CJ7 (1983-86), JEEP CHEROKEE (1994-96), JEEP SCRAMBLER (1983-85), JEEP WAGONEER (1984-85), JEEP WRANGLER 1994, RLX232, RLX232, BOBINA CAPTADORA REGITAR

BO-RLX232

Marca: REGITAR



BOBINA CAPTADORA

Descripción: BUICK CENTURY (1984), BUICK SKYHAWK (1982-88), BUICK SKYLARK (1981), CADILLAC CIMARRON (82-84), CHEVROLET CAMARO (1984), CAVALIER (1982-84), CELEBRITY (1984), OLDSMOBILE CUTLASS (1984),

BO-RLX321

Marca: REGITAR



BOBINA CAPTADORA

Descripción: AMERICAN MOTORS CONCORD 1982, AMERICAN MOTORS EAGLE (1982-83), BUICK CENTURY (1982-83), BUICK SKYHAWK (1982-84), BUICK SKYLARK (1982-83), CHEVROLET CAMARO (1982-83),

BO-RLX326

Marca: REGITAR



BOBINA CAPTADORA

Descripción: BUICK CENTURY (1983-86), BUICK SKYLARK (1983-84), CHEVROLET CAMARO (1982-84), CHEVROLET LUMINA APV (1990-95), CHEVROLET S10 (1982-93), CHEVROLET S10 BLAZER (1983-89), GMC S15

BO-RLX329

Marca: REGITAR



BOBINA CAPTADORA

Descripción: DAEWOO, CHEVROLET MONZA, CHEVROLET BLAZER (1987-95), CHEVROLET CAMARO (1985-92), CAVALIER (1985-86), CHEVROLET G10, G20, G30, CHEVROLET IMPALA 1985, CHEVROLET S10

BO-RLX342

Marca: REGITAR



BOBINA CAPTADORA

Descripción: NISSAN 210 (1979-82), NISSAN 310 (1979-81), RLX502, BOBINA CAPTADORA REGITAR (2 CABLES, VERDE-ROJO LARGO 7" PULGADAS)

BO-RLX502

Marca: REGITAR



BOBINA CAPTADORA

Descripción: NISSAN 200SX (1980-81), NISSAN 280ZX (1979-83), NISSAN 510 (1980), NISSAN 810 (1979-81), NISSAN MAXIMA (1982-84), RLX503, BOBINA CAPTADORA REGITAR (2 CABLES VERDE - ROJO, LARGO

BO-RLX503

Marca: REGITAR



BOBINA CAPTADORA

Descripción: MAZDA 626 (1981-87), MAZDA B2000 (1981-84), MAZDA B2000 (1986-87), FORD COURIER (1981-82), RLX509, BOBINA CAPTADORA REGITAR

BO-RLX509

Marca: REGITAR

BOBINA CAPTADORA



BOBINA CAPTADORA

Descripción: SUBARU BRAT (1980), SUBARU GL, GLF, DL (1980), SUBARU STANDAR (1980), RLX519, BOBINA CAPTADORA REGITAR

BO-RLX519
Marca: REGITAR



BOBINA CAPTADORA

Descripción: TOYOTA CELICA (1981), TOYOTA CRESSIDA (1981-82), RLX529, BOBINA CAPTADORA REGITAR

BO-RLX529
Marca: REGITAR



BOBINA CAPTADORA

Descripción: SUBARU DL, GL, GLF (1981), SUBARU BRAT (1981), SUBARU STANDART (1981), RLX531, BOBINA CAPTADORA REGITAR

BO-RLX531
Marca: REGITAR



BOBINA CAPTADORA

Descripción: TOYOTA 4 RUNNER (1984), TOYOTA CELICA (1982-84), TOYOTA CORONA (1982), TOYOTA PICKUP (1982-90), RLX534, BOBINA CAPTADORA REGITAR

BO-RLX534
Marca: REGITAR



BOBINA CAPTADORA

Descripción: CHEVROLET LUV (1981-82), ISUZU MARK (1981-82), ISUZU PICKUP (1981-82), GM, RLX546, BOBINA CAPTADORA REGITAR

BO-RLX546
Marca: REGITAR



BOBINA CAPTADORA

Descripción: CHEVROLET SPRINT (1987-88), MAZDA 323 (1988-89), MAZDA 626 (1986-87), MAZDA B2200 (1987-88), MERCURY CAPRI (1991-94), PONTIAC FIREFLY (1987-88), RLX570, 96056634, BOBINA CAPTADORA REGITAR

BO-RLX570
Marca: REGITAR



BOBINA CAPTADORA

Descripción: TOYOTA CAMRY (1983-86), TOYOTA VAN (1984-85), RLX601, BOBINA CAPTADORA REGITAR

BO-RLX601
Marca: REGITAR

QUIROZ Y CIA LIMITADA

Soluciones para su Automovil

BOBINA DE ENCENDIDO



BOBINA DE ENCENDIDO

Descripción: OEM 27301-2B000 BOBINA HYUNDAI ELANTRA 07->

BO-0001

Marca: KOREA



BOBINA DE ENCENDIDO

Descripción: OEM 27301-2B000 BOBINA HYUNDAI ELANTRA 06-11

BO-0005

Marca: MOBIS



BOBINA DE ENCENDIDO

Descripción: OEM 27301-2B010 BOBINA HYUNDAI/KIA ACCENT RB 12->/CRETA 15->/ELANTRA 11->/CERATO 11-14/RIO 3-4-5/SOUL 11-16

BO-0002

Marca: KOREA



BOBINA DE ENCENDIDO

Descripción: OEM 27301-26640 BOBINA HYUNDAI ACCENT 06-11

BO-0003

Marca: MOBIS



BOBINA DE ENCENDIDO

Descripción: OEM 27301-03200 BOBINA HYUNDAI ACCENT RB 14-> G4LC OEM 2730103200

BO-0004

Marca: MOBIS



BOBINA DE ENCENDIDO

Descripción: OEM 27301-03200 BOBINA HYUNDAI ACCENT RB OEM 2730103200

BO-0007

Marca: KOREA



BOBINA DE ENCENDIDO

Descripción: OEM 27301-2B120 BOBINA HUNDAI TUCSON 16 OEM 273012B120

BO-0008

Marca: MOBIS



BOBINA DE ENCENDIDO

Descripción: OEM 27301-2B160 BOBINA HYUNDAI TUCSON 16 OEM 273012B120

BO-0010

Marca: MOBIS

BOBINA DE ENCENDIDO



BOBINA DE ENCENDIDO

Descripción: OEM 27301-2B010 BOBINA HYUNDAI/KIA ACCENT RB 12->/CRETA 15->/ELANTRA 11->/CERATO 11-14/RIO 3-4-5/SOUL 11-16

BO-0012
Marca: MOBIS



BOBINA DE ENCENDIDO

Descripción: OEM 27301-04000 BOBINA KIA MORNING 1,0 12->

BO-0015
Marca: MOBIS



BOBINA DE ENCENDIDO

Descripción: OEM 27300-2E000 BOBINA KIA SOUL 13->

BO-0017
Marca: MOBIS



BOBINA DE ENCENDIDO

Descripción: OEM 27301-03110 BOBINA KIA MORNING 17->

BO-0016
Marca: KOREA



BOBINA DE ENCENDIDO

Descripción: OEM 27301-03110 BOBINA KIA MORNING 17->

BO-0018
Marca: MOBIS



BOBINA DE ENCENDIDO

Descripción: OEM 27300-2E000 BOBINA KIA SOUL 13->

BO-0019
Marca: KOREA



BOBINA DE ENCENDIDO

Descripción: OEM 27301-02700 BOBINA KIA MORNING 04->

BO-0120
Marca: HYUKI



BOBINA DE ENCENDIDO

Descripción: OEM 27301-26640 BOBINA HYUNDAI ACCENT 06-11

BO-0121
Marca: KOREA

BOBINA DE ENCENDIDO



BOBINA DE ENCENDIDO

Descripción: HAFEI CHANA CHANGHE SHUANGHUAN COE, GEELY , CHEVROLET SPARK, GREAT WALL HAVAL, LIFAN 520, GEELY 4G15, ASI MOTORS, TOWNER, EFFA GDQ170, DELPHI 19005270 BOBINA DE ENCENDIDO 3 PIN ,

BO-89967

Marca: KONIGMANN



BOBINA DE ENCENDIDO

Descripción: KIA RIO 1.5 BOBINA DE ENCENDIDO WAI CUF335 , OK30E-18-10X OK30E1810X

BO-CUF335

Marca: WAI



BOBINA DE ENCENDIDO

Descripción: MITSUBISHI ECLIPSE (1990-94), MIRAGE (1993-96), GALANT, COLT, PROTON, MAZDA, PLYMOUTH COLT (1992-94), EAGLE, DODGE COLT (1992-94), CUF355, RUF966, RUF966S, H3T-031, IG-6004, BOBINA DE

BO-CUF355

Marca: WAI



BOBINA DE ENCENDIDO

Descripción: VOLKSWAGEN GOLF III 1.8, 2.0, VW POLO CLASSIC 1.8, 2.0, AUDI A80 (1991-98), SEAT CORDOBA 1.0, 1.8 (1995-02), IBIZA 1.0, 1.8 (1995-02), SEAT TOLEDO 1.8, 0986221000, CON ENCENDIDO BOSCH, BOBINA Y

BO-GC4000

Marca: GAUSS



BOBINA DE ENCENDIDO

Descripción: ENCENDIDO BOSCH, 3 PINES , VW GOLF, LOGUS,PASSAT ALEMAN 1.8,POINTER, POLO CLASSIC >98 , 0221601001, 6N.090.510.5 , BI0015MM

BO-GC4001

Marca: GAUSS



BOBINA DE ENCENDIDO

Descripción: CITROEN BERLINGO, XANTIA, XSARA, PEUGEOT 106 205 306 406 PARTNER BOXER BOBINA DE ENCENDIDO 4 PIN GAUSS GC4004 BOSCH 0221503004, 0221503025; CITROEN / PEUGEOT: 597048, 597060

BO-GC4004

Marca: GAUSS



BOBINA DE ENCENDIDO

Descripción: 3 PIN FIAT: Coupé 2.0 20V 10/96>03/98, Coupé 2.0 20V Turbo 10/96>09/00, Marea 2.0 20V 10/96>02/99, Marea / Marea Weekend 2.0 20V 05/98>09/00, Marea / Marea Weekend 2.0 20V Turbo >00; LANCIA: Kappa 96/10 ,

BO-GC4006

Marca: GAUSS



BOBINA DE ENCENDIDO

Descripción: VW SANTANA BOBINA DE ENCENDIDO 2 PIN GAUSS GC4007 BOSCH 0221502007 0221502008 VW AUDI SUZUKI 330905115A MAGNETI MARELLI 060717001012 BAEQ001 SUZUKI 330905115A

BO-GC4007

Marca: GAUSS

BOBINA DE ENCENDIDO



BOBINA DE ENCENDIDO

Descripción: VOLVO C70 S60 S70 S80 CHEVROLET CRUZE 4 PIN BOBINA DE ENCENDIDO GAUSS GC4008 BOSCH 0221604008 MEGNETI MARELLI BAEQ103 VALEO 245175 DELPHI GN10334-12B1 , VOLVO

BO-GC4008

Marca: GAUSS



BOBINA DE ENCENDIDO

Descripción: FORD FIESTA ESCORT COURRIER KA MONDERO FOCUS MAZDA BOBINA DE ENCENDIDO 3 PIN GAUSS GC4010 MAZDA L813-18-100

BO-GC4010

Marca: GAUSS



BOBINA DE ENCENDIDO

Descripción: CHEVROLET VECTRA BOBINA DE ENCENDIDO GAUSS 4 PIN GC4011 BOSCH 0221503011 GM 90506102 OPEL 1208076 LUCAS DMB824 MOBILETRON CE-59 REGITAR RCE59

BO-GC4011

Marca: GAUSS



BOBINA DE ENCENDIDO

Descripción: 6 PINES, STILO 1.8 , GENERAL MOTORS ASTRA 1.6, MERIVA 1.8, 19005212 , 47905104

BO-GC4012

Marca: GAUSS



BOBINA DE ENCENDIDO

Descripción: BOBINA DE ENCENDIDO 3 PIN FIAT MAREA COUPE , LANCIA GAUSS GC4014 BOSCH 0221504014 FIAT 46.467.542

BO-GC4014

Marca: GAUSS



BOBINA DE ENCENDIDO

Descripción: GM: OMEGA AUSTRALIANO 3.8 V6, S10 V6 AMERICANA, CORVETTE 90~95, IMPALA 00~05, LLV (POSTAL VEHICLE) 94~95, S10 PICKUP 94~03, LUMINA 90~01, LUMINA APV 92~96, MALIBU/MALIBU MAXX 97~03,

BO-GC4015

Marca: GAUSS



BOBINA DE ENCENDIDO

Descripción: FORD E-150, E-250, F-150, E-350 /F-250 /F-350 /F-450/F-550 Super Duty, Crown Victoria, Mustang, Expediction, Excursion, E-150 /E-250 /E-350 Econoline (98-2000); LINCOLN: Town Car, Navigator (98-2000);

BO-GC4016

Marca: GAUSS



BOBINA DE ENCENDIDO

Descripción: CHRYSLER /GM: American Motors Concord 80~81, Corvette 74~81, El Camino 74~87, Impala 74~85, Laguna 74~76, Astro 85, Fullsize Pickup 75~89, G Series Fullsizes Van /Express 75~88, P Series Van 75/89, Pontiac

BO-GC4017

Marca: GAUSS

BOBINA DE ENCENDIDO



BOBINA DE ENCENDIDO

Descripción: UNIVERSAL DON RESISTENCIA HYUNDAI; SUZUKI; VW; FORD; FIAT BOBINA DE ENCENDIDO GAUSS GC4018 Universal (replaces all coils by oil); Suzuki: 33410-85120, MIC-2000, FTM-063GTGC-5; Toyota:

BO-GC4018

Marca: GAUSS



BOBINA DE ENCENDIDO

Descripción: FORD: EXP 83~88, V6 3.0L 90~97, Taurus 86~95, Tempo 85~94; MAZDA: 626 94~97, MX-6 94~97, pickup 94; MERCURY: Capri 83~86, Colony Park 85~91 BOBINA DE ENCENDIDO 3 PIN GAUSS GC4019 Ford: E1EF12029AA,

BO-GC4019

Marca: GAUSS



BOBINA DE ENCENDIDO

Descripción: GM /DAEWOO /FORD: Camaro, Caprice, Corvette, Storm, Impala, Fleetwood, Firebird, Cavalier 94~96, Skyhawk, Cimarron BOBINA DE ENCENDIDO 4 TERMINALES GAUSS GC4020 GM: D-535, D-537, D-544,

BO-GC4020

Marca: GAUSS



BOBINA DE ENCENDIDO

Descripción: GMC TRUCK: 75~77, 82~84; CHEVROLET TRUCK: 75~77, 82~84; OLDSMOBILE: 75~77, 81~84 BOBINA DE ENCENDIDO GAUSS GC4021 GM: D525, D527, D528, D529, 1187847, 8134003, J8134003, 1115444,

BO-GC4021

Marca: GAUSS



BOBINA DE ENCENDIDO

Descripción: RENAULT: R19 /R21 1.8 /2.0 /Laguna 2.0 84~92 BOBINA DE ENCENDIDO GAUSS GC4022 RENAULT: 7701031135, 7701030273, 33002299, 12336238; MAGNETI MARELLI: BAE504B; VALEO: 245054, DMB823;

BO-GC4022

Marca: GAUSS



BOBINA DE ENCENDIDO

Descripción: HYUNDAI: NEW ACCENT ELANTRA 1.6W (2006~2007), YUEDONG 1.6W (2006>), ACCENT 1.6W (2006>); KIA: RIO 1.6 CVVT 05-06, 09 , KIA: 27301-26640; HYUNDAI: 27301-26640, 03220-10874; 2730126640

BO-GC4023

Marca: GAUSS



BOBINA DE ENCENDIDO

Descripción: TOYOTA: Corolla / Fielder 01~06, Prius 1.5 00>09, Yaris 99>11 BOBINA DE ENCENDIDO 4 PIN GAUSS GC4024 TOYOTA: 90919-02240, 90080-19021, 90919-T2003; LUCAS: DMB902; STANDARD: UF-316;

BO-GC4024

Marca: GAUSS



BOBINA DE ENCENDIDO

Descripción: NISSAN: Sentra /Primera 99~08, Almera 1.5-1.8 00>08 BOBINA DE ENCENDIDO 3 PIN GAUSS GC4025 NISSAN: 22448-4M500, 22448-4M50A; HITACHI: CM11-205; MAZDA: 1N10-18-100; BERU:

BO-GC4025

Marca: GAUSS

BOBINA DE ENCENDIDO



BOBINA DE ENCENDIDO

Descripción: KIA: Sportage 95~02 BOBINA DE ENCENDIDO GAUSS GC4026 KIA: 0K013-18-100, 88921371, E501C; CHRYSLER /MITSUBISHI: MD362907; HYUNDAI: 0K01318100; Mobiletron: CK-08; Magneti

BO-GC4026

Marca: GAUSS



BOBINA DE ENCENDIDO

Descripción: TOYOTA: Serena 1.6 16V 88~97; NISSAN: Patrol 88~97 BOBINA DE ENCENDIDO 2 PIN GAUSS GC4027 NISSAN: 22433-53F00, 22433-55Y00, 22433-65Y10, 22448-1C701, 22448-37J10, 22448-37J20, 22433-65Y1093; Mobiletron:

BO-GC4027

Marca: GAUSS



BOBINA DE ENCENDIDO

Descripción: TOYOTA: Camry 2.2 92~95, Rav 4 2.0 16V 96>, Corolla 95~97 BOBINA DE ENCENDIDO GAUSS GC4028 TOYOTA: 90919-02163; GM: 94855502; LUCAS: DMB949; BOSCH: F000ZS0121; ROOTS:

BO-GC4028

Marca: GAUSS



BOBINA DE ENCENDIDO

Descripción: FORD FIESTA ECOSPORT COURIER ESCORT FOCUS KA MONDEO KADETT BOBINA DE ENCENDIDO 3 PIN GAUSS GC4030 FORD 988F12029-BA, 988F12029-AC, 1S7Z12029-AD, 988F12029-AB, 988F12029-AD,

BO-GC4030

Marca: GAUSS



BOBINA DE ENCENDIDO

Descripción: FORD ECOSPORT FIESTA FOCUS KA SIGMA BOBINA DE ENCENDIDO 3 PIN GAUSS GC4031 FORD CM5G-12029-FC STANDARD UF-155 WELLS C1040 MOBILETRON CF-81 REGITAR RFD488

BO-GC4031

Marca: GAUSS



BOBINA DE ENCENDIDO

Descripción: BOBINA DE ENCENDIDO VALEO 12V, 3 PINES

BO-GC4032

Marca: GAUSS



BOBINA DE ENCENDIDO

Descripción: 4 PINES, PEUGEOT 206 1.4/1.6 98/00, 306 1.4/1.6 97>00, 406 1.6 97>00, PARTNER 1.6 97>00, 0986221034,597074,CE20120, 9628158580, 597072, CONECTOR GRIS

BO-GC4034

Marca: GAUSS



BOBINA DE ENCENDIDO

Descripción: CHRYSLER NEON VOYAGER SEBRING BOBINA DE ENCENDIDO 3 PIN GAUSS GC4041 CHRYSLER: 5296670, MS29667

BO-GC4041

Marca: GAUSS

BOBINA DE ENCENDIDO



BOBINA DE ENCENDIDO

Descripción: RENAULT CLIO , KANGOO , MEGANE, SCENIC BOBINA DE ENCENDIDO 3 PIN GAUSS GC4042 RENAULT: 7700100589;SAGEM: 2526114A;BOSCH: 0986221025;LUCAS: DMB407

BO-GC4042

Marca: GAUSS



BOBINA DE ENCENDIDO

Descripción: VW GOLF PASSAT VENTO TRANSPORTER FORD GALAXY MERCEDES BENZ V-KLASS BOBINA DE ENCENDIDO 5 PIN GAUSS GC4043 BOSCH 0986221015 VW 021905106

BO-GC4043

Marca: GAUSS



BOBINA DE ENCENDIDO

Descripción: FORD EXPLORER MUSTANG BOBINA DE ENCENDIDO 4 PIN GAUSS GC4044 FORD: 90TF12029A1A, F82U12029AA

BO-GC4044

Marca: GAUSS



BOBINA DE ENCENDIDO

Descripción: FIAT UNO PANDA TEMPRA LANCIA BOBINA DE ENCENDIDO 4 PIN GAUSS GC4045 BOSCH: 0986221027;MAGNETI MARELLI: BAE506D,BI0019M;FIAT: 7582152, 7663177

BO-GC4045

Marca: GAUSS



BOBINA DE ENCENDIDO

Descripción: VW GOLFT VARIANT NEW BEETLE AUDI A3 A4 A6 BOBINA DE ENCENDIDO 4 PIN GAUSS GC4046 VW/AUDI: 06B905115E, 06B905115, 06B905105, 06B905115B;HITACHI: CMIT-201;LUCAS: DMB820

BO-GC4046

Marca: GAUSS



BOBINA DE ENCENDIDO

Descripción: HONDA CIVIC ACCORD BOBINA DE ENCENDIDO 3 PIN GAUSS GC4047 HONDA: 30520PGKA01, 30520P8EA00, 30520PVFA01, 30520RDJA01; MAGNETI MARELLI: BAEQ088; MOBILETRON CH-23; Regitar:

BO-GC4047

Marca: GAUSS



BOBINA DE ENCENDIDO

Descripción: AUDI A4 A6 A8 BOBINA DE ENCENDIDO 5 PIN GAUSS GC4048 AUDI/ VOLKSWAGEM: 078905104, 078905101A

BO-GC4048

Marca: GAUSS



BOBINA DE ENCENDIDO

Descripción: CITROEN AX XM ZX PEUGEOT 106 306 PARTNER BOBINA DE ENCENDIDO 4 PIN GAUSS GC4049 BOSCH 0986221029 CITROEN 597045

BO-GC4049

Marca: GAUSS

BOBINA DE ENCENDIDO



BOBINA DE ENCENDIDO

Descripción: FIAT FIORINO TEMPRA TIPO UNO LANCIA BOBINA DE ENCENDIDO 4 PIN GAUSS GC4050 BOSCH: 0986221037; FIAT: 7746151, 7582152

BO-GC4050
Marca: GAUSS



BOBINA DE ENCENDIDO

Descripción: RENAULT LAGUNA MEGANE SCENIC BOBINA DE ENCENDIDO 3 PIN GAUSS GC4051 RENAULT: 708630207, 7700863020, 7701041607, 7700850999, 77008659223;VALEO: 245066, 245076;VOLVO: 708630207,

BO-GC4051
Marca: GAUSS



BOBINA DE ENCENDIDO

Descripción: CITREON XSARA ZX PEUGEOT 306 BOBINA DE ENCENDIDO 2 PIN GAUSS GC4055 CITROEN 96213181 PEUGEOT 597055 SAGEM 2526084 BERU 0040100346

BO-GC4055
Marca: GAUSS



BOBINA DE ENCENDIDO

Descripción: VW PASSAT AUDI A3 A4 A6 A8 BOBINA DE ENCENDIDO 3 PIN GAUSS GC4058 VW/ AUDI: 058 905 105, 058905101; SEAT/ SKODA: 058905105; LUCAS: DMB403; BREMI: 11869; BOSCH: 0986221011; BERU:

BO-GC4058
Marca: GAUSS



BOBINA DE ENCENDIDO

Descripción: BOBINA DE ENCENDIDO BOSCH 12V, 4 PINES

BO-GC4059
Marca: GAUSS



BOBINA DE ENCENDIDO

Descripción: BOBINA DE ENCENDIDO, BUICK RAINIER 05-04, OLDSMOBILE BRAVADA 04-02, GMC HUMMER H3 06, CHEVROLET SAAB 9-7 05

BO-GC4062
Marca: GAUSS



BOBINA DE ENCENDIDO

Descripción: BOBINA DE ENCENDIDO, CITROEN C4 2.0 16V, XSARA 2.0 16V, PEUGEOT 307 2.0 16V

BO-GC4064
Marca: GAUSS



BOBINA DE ENCENDIDO

Descripción: FORD KA BOBINA DE ENCENDIDO 2 PIN GAUSS GC4066 FORD E3BG-12A366-BB

BO-GC4066
Marca: GAUSS

BOBINA DE ENCENDIDO



BOBINA DE ENCENDIDO

Descripción: BOBINA DE ENCENDIDO VALEO 12V, 4 PINES

BO-GC4073

Marca: GAUSS



BOBINA DE ENCENDIDO

Descripción: 4 PINES, PEUGEOT 206 1.41.6 98>00, 306 1.4,1.6 97>00, 406 1.6 97>00, PARTNER 1.6 97>00, 9628158580,597072,0986221034,597074,CE20120, CONECTOR NEGRO

BO-GC4074

Marca: GAUSS



BOBINA DE ENCENDIDO

Descripción: BOBINA DE ENCENDIDO BOSCH 12V

BO-GC4076

Marca: GAUSS



BOBINA DE ENCENDIDO

Descripción: BOBINA DE ENCENDIDO HITACH 12V, 4 PINES

BO-GC4078

Marca: GAUSS



BOBINA DE ENCENDIDO

Descripción: BOBINA DE ENCENDIDO VALEO 12V

BO-GC4084

Marca: GAUSS



BOBINA DE ENCENDIDO

Descripción: BOBINA DE ENCENDIDO DELPHI 12V,

BO-GC4085

Marca: GAUSS



BOBINA DE ENCENDIDO

Descripción: CHEVROLET ASTRA CORSA MERIVA ZAFIRA AVEO CRUZE ORLANDO TRX VOLT BOBINA DE ENCENDIDO 7 PIN GAUSS GC4092 CHEVROLET GM: 55573735, 55577898, 55575499, 55579072; OPEL: 1208092, 1208093, 1208096;

BO-GC4092

Marca: GAUSS



BOBINA DE ENCENDIDO

Descripción: CITROEN C3, C2, , BERLINGO 1.4 , NEMO 1.4 , PEUGEOT 206 207 BIPPER TEPEE BOBINA DE ENCENDIDO 4 PIN GAUSS GC4094 PEUGEOT CITROEN 5970A8, 5970A9, 597097, 597090, 9654347080, 9467511580

BO-GC4094

Marca: GAUSS

BOBINA DE ENCENDIDO



BOBINA DE ENCENDIDO

Descripción: 4 PINES, CITROEN C3 1.6 16V, XSARA, XSARA BREAK, XSARA PICASSO1.6 16V 02>, PEUGEOT 206, 307 1.6 16V, 245095,597080, 9636337880

BO-GC4095

Marca: GAUSS



BOBINA DE ENCENDIDO

Descripción: VW AUDI: Bora 2.0l 98>05 , Golf IV 2.0I 98>06, New Beetle 2.0I 98>10, Touran 06>09; Santana 3000, Voyage /Saveiro /Gol 1.0 VHT G5 2010>; SKODA: Octavia 2.0I BOBINA DE ENCENDIDO 6 PIN GAUSS GC4097

BO-GC4097

Marca: GAUSS



BOBINA DE ENCENDIDO

Descripción: VW: Gol VI, Novo Fox, Voyage G6, Saveiro G6 BOBINA DE ENCENDIDO GAUSS GC4098 VW: 030 905 110 B; Mobiletron: CE-172; Regitar: RCE172

BO-GC4098

Marca: GAUSS



BOBINA DE ENCENDIDO

Descripción: CITREON XANTIA XSARA PICASSO ZX PEUGEOT 306 406 605 BOBINA DE ENCENDIDO 4 PIN GAUSS GC4099 VALEO: 245046;PEUGEOT: 597051,5970A5;CITROËN: 96211048;SAGEM: 2526059A

BO-GC4099

Marca: GAUSS



BOBINA DE ENCENDIDO

Descripción: HONDA CIVIC BOBINA DE ENCENDIDO 3 PIN GAUSS GC4101 DENSO 099700-101 HONDA 30520-RNA-A01 STANDARD UF585 MOBILETRON CH-29 REGITAR RUF582

BO-GC4101

Marca: GAUSS



BOBINA DE ENCENDIDO

Descripción: JAC T6 J6 AUTO CHINO BOBINA DE ENCENDIDO 2 PIN GAUSS GC4102 JAC 1026102GAA

BO-GC4102

Marca: GAUSS



BOBINA DE ENCENDIDO

Descripción: VW: Golf III 1.8, 2.0 94- 98, Polo Classic 1.6, 1.8 Mi 98-03 BOBINA DE ENCENDIDO GAUSS GC4104 VW: 867.905.104-A, 6N0905104; Bosch: 0221601005, 0 986 221 000; Mobiletron: CE-01; Magneti

BO-GC4104

Marca: GAUSS



BOBINA DE ENCENDIDO

Descripción: BOBINA DE ENCENDIDO DENSO 12V

BO-GC4107

Marca: GAUSS

BOBINA DE ENCENDIDO



BOBINA DE ENCENDIDO

Descripción: BOBINA DE ENCENDIDO HONDA , 3 PINES /TRASERA, HITACHI: CM11-108; HONDA: 30521-PWA-003; STANDARD: UF374

BO-GC4108
Marca: GAUSS



BOBINA DE ENCENDIDO

Descripción: BOBINA DE ENCENDIDO HONDA, 3 PINES / DELANTERA, Hitachi: CM11-109; Honda: 30520-PWA-003 /30520ERA201; Standard: UF373

BO-GC4109
Marca: GAUSS



BOBINA DE ENCENDIDO

Descripción: HONDA CIVIC MK7 HATCH 2008 EN ADELANTE, CR-Z 1.5 HYBRID, JAZZ III 1.2/1.3 HYBRID 2005 EN ADELANTE HITACHI CM11-116

BO-GC4111
Marca: GAUSS



BOBINA DE ENCENDIDO

Descripción: BOBINA DE ENCENDIDO TOYOTA, 2 PINES

BO-GC4112
Marca: GAUSS



BOBINA DE ENCENDIDO

Descripción: FORD MONDEO MERCURY BOBINA DE ENCENDIDO 4 PIN GAUSS GC4114 MOTORCRAFT: F5SU-12029-11, DG-440; FORD: 919F-12029-AA, E9SF-12029-AA, F5SU-12029-AA,

BO-GC4114
Marca: GAUSS



BOBINA DE ENCENDIDO

Descripción: 4 PINES, AUDI A6 A3 1.8, SEAT, SKODA 1.8(TURBO) VW BORA, GOLF, NEW BEETLE , PASSAT, POLO 1.8, SEAT IBIZA, LEON, CORDOBA, SKODA OCTAVIA 06A905115,06B905115H,597074,CE20120

BO-GC4115
Marca: GAUSS



BOBINA DE ENCENDIDO

Descripción: HONDA CIVIC,ACORD 1992>98,ACURA 1992>98,INTEGRA 1.8 1995> RUF-89 TC-08A IG-3403 BOBINA DE ENCENDIDO , F000ZS0116

BO-GC4116
Marca: GAUSS



BOBINA DE ENCENDIDO

Descripción: VOLKWAGEN GOLF TSI 1.4 , AUDI A3 BOBINA DE ENCENDIDO 4 PIN GAUSS GC4118 VW 04E905110E, 04E905110M

BO-GC4118
Marca: GAUSS

BOBINA DE ENCENDIDO



BOBINA DE ENCENDIDO

Descripción: BOBINA DE ENCENDIDO HITACHI, 3 PINES

BO-GC4124

Marca: GAUSS



BOBINA DE ENCENDIDO

Descripción: BOBINA DE ENCENDIDO HYUNDAI 12V, 27301-3CEA0, HYUNDAI GRANDEUR 3.3 05>11, SONATA MK5 3.3, 2 PINES

BO-GC4130

Marca: GAUSS



BOBINA DE ENCENDIDO

Descripción: RENAULT CLIO KANGOO LOGAN SANDERO ESPACE SCENIC LAGUNA MEGANE MODUS TRAFIC BOBINA DE ENCENDIDO 2 PIN GAUSS GC4132 RENAULT : 82007658 82. 7700875000, 78419001, 7700875000,

BO-GC4132

Marca: GAUSS



BOBINA DE ENCENDIDO

Descripción: FIAT UNO VIVACE BOBINA DE ENCENDIDO 6 PIN GAUSS GC4133 FIAT FTP 55228006 DELPHI CE20132

BO-GC4133

Marca: GAUSS



BOBINA DE ENCENDIDO

Descripción: TOYOTA CAMRY COROLLA HILUX BOBINA DE ENCENDIDO 2 PIN GAUSS GC4135 TOYOTA 90919-02135, 90919-02139, 90919-02196, 90919-02152 VW J9091902139 STANDARD UF40 MOBILETRON CT-13 MAGNETI MARELLI

BO-GC4135

Marca: GAUSS



BOBINA DE ENCENDIDO

Descripción: CHRYSLER DODGE DAKOTA DURANGO NITRO RAM 1500 , JEEP COMMANDER GRAND CHEROKEE LIBERTY MITSUBISHI RAIDER BOBINA DE ENCENDIDO 2 PIN GAUSS GC4138 CHRYSLER 56028138, 56028138-AD/AF/AB

BO-GC4138

Marca: GAUSS



BOBINA DE ENCENDIDO

Descripción: BOBINA DE ENCENDIDO BOSCH 12V, VOLKSWAGEN BRASILIA 1.6, GOL 1.3/1.6, KOMBI, PASSAT 1.5/1.6, SAVEIRO 1.6, VOYAGE 1.5/1.6 (MODELOS BENCINEROS, 9220081039, 305905119A

BO-GC4139

Marca: GAUSS



BOBINA DE ENCENDIDO

Descripción: FORD: Fairmont V6 1983, Thunderbird 1985>1989, Trucks F150 1985>1989, Trcuk&Vans 1975>1987; MERCURY: 1975>1986, Cougar V-6 1985>1989, Topaz 1984>1989; NISSAN: Tsuru II

BO-GC4140

Marca: GAUSS

BOBINA DE ENCENDIDO



BOBINA DE ENCENDIDO

Descripción: UNIVERSAL CON RESISTENCIA BOBINA DE ENCENDIDO 2PIN GAUSS GC4141 C831, 90919-02111, DQ132, GT-63; VALEO: 245010; BOUGICORD: 155198; STANDARD: UC12 / UF2

BO-GC4141

Marca: GAUSS



BOBINA DE ENCENDIDO

Descripción: BOBINA DE ENCENDIDO CONVENCIONAL , FIAT: 147 1300 /Fiorino /Pick-Up /City 01.73>04.88, Rallye 01.73>12.86, Elba 1.3 10.85>11.89, Fiorino 1.3 Furgão /Pick-Up 05.88>11.93, Oggi 1050 01.73>11.81, 1300

BO-GC4142

Marca: GAUSS



BOBINA DE ENCENDIDO

Descripción: BOBINA DE ENCENDIDO ELECTRONICO , 12V, FIAT: 147 1300 /FIROINO /PICK-UP 83> 06.88, OGGI 1300 06.83>12.86, PANORAMA 06.83>12.86, SPAZIO 1.3 06.83>12.86; FORD: BELINA II 1.8 11.89>12.91, CORCEL II

BO-GC4143

Marca: GAUSS



BOBINA DE ENCENDIDO

Descripción: BOBINA DE ENCENDIDO GAUSS, GM: Camaro 3.6 2011>2015, Camaro convertible 3.6 2011->, Captiva 3.0/3.2 2006-> / SUZUKI: Grand Vitara Mk2 3.2 2009>2015, CHEVROLET: 12590990,

BO-GC4151

Marca: GAUSS



BOBINA DE ENCENDIDO

Descripción: VW BEETLE PASSAT JETTA GOLF VARIANT BOBINA DE ENCENDIDO 4PIN GAUSS GC4160 VW 06K905110K MOBILETRON CE-174 REGITAR RCE174

BO-GC4160

Marca: GAUSS



BOBINA DE ENCENDIDO

Descripción: BOBINA DE ENCENDIDO HITACHI 12V, 3 PINES

BO-GC4161

Marca: GAUSS



BOBINA DE ENCENDIDO

Descripción: BOBINA DE ENCENDIDO BOSCH 12V, 3 PINES

BO-GC4162

Marca: GAUSS



BOBINA DE ENCENDIDO

Descripción: BOBINA DE ENCENDIDO BOSCH 12V

BO-GC4164

Marca: GAUSS

BOBINA DE ENCENDIDO



BOBINA DE ENCENDIDO

Descripción: BOBINA DE ENCENDIDO, LEXUS: Es 250 1989>1991 TOYOTA: Camry Saloon 2.5 V6 GXI 1988>1991, Camry Estate 2.5 1990>1991, Land Cruiser 80-Series 4.0 1990>1992, MR2 Mk2 2.0 16V 1889>1999, 4 Runner 3.0

BO-GC4171

Marca: GAUSS



BOBINA DE ENCENDIDO

Descripción: VOLVO C70 S70S850 RENAULT BOBINA DE ENCENDIDO 4 PIN GAUSS GC4174 BOSCH 0221601012 RENAULT 7401275174

BO-GC4174

Marca: GAUSS



BOBINA DE ENCENDIDO

Descripción: BOBINA DE ENCENDIDO BOSCH 12V, GOL 1.6 90>91, GOL 2.0 88>91, SAVEIRO 1.6 90>91, SENDA 1.6/1.8 89>97, 9220081077, 305905119D, 3259051051

BO-GC4177

Marca: GAUSS



BOBINA DE ENCENDIDO

Descripción: BOBINA DE ENCENDIDO DENSO 12V

BO-GC4180

Marca: GAUSS



BOBINA DE ENCENDIDO

Descripción: HONDA CIVIC BOBINA DE ENCENDIDO 3 PIN GAUSS GC4181 DENSO 099700-181 099700181

BO-GC4181

Marca: GAUSS



BOBINA DE ENCENDIDO

Descripción: PORSCHE 911 , BOXTER , 3 PIN BOBINA DE ENCENDIDO GAUSS GC4200 BOSCH: 0986221016;LUCAS: DMB979;PORSCHE: 90660210101, 90660210200, 90660210301, 90660210101, 99660210, 99660210400

BO-GC4200

Marca: GAUSS



BOBINA DE ENCENDIDO

Descripción: BOBINA DE ENCENDIDO HITACHI 12V, 4 PINES

BO-GC4209

Marca: GAUSS



BOBINA DE ENCENDIDO

Descripción: BOBINA DE ENCENDIDO HITACHI 12V

BO-GC4211

Marca: GAUSS

BOBINA DE ENCENDIDO



BOBINA DE ENCENDIDO

Descripción: VW: Gol III 1.6Mi Flex 05.03~08.05 /1.8Mi Flex 02.05~08.05, Gol IV 1.6 Flex 08.05~06.08 /1.8 Flex 08.05~06.08, Parati III 1.6Mi Flex 05.03~8.05 /1.8Mi Flex 02.05~08.05, Parati IV 1.6 Flex 09.05 /1.8 Flex 09.05~12.08,

BO-GC4213

Marca: GAUSS



BOBINA DE ENCENDIDO

Descripción: BOBINA DE ENCENDIDO VALEO 12V, 4 PINES

BO-GC4214

Marca: GAUSS



BOBINA DE ENCENDIDO

Descripción: VW PASSAT JETTA TIGUAN GOLF AUDI A3 A4 A5 A6 R8 TT Q5 Q7 TSFI SEAT TOLEDO BOBINA DE ENCENDIDO GAUSS GC4215 VW AUDI 06F905115, 06F905115A/B/C/D/E/F, 07K905715,

BO-GC4215

Marca: GAUSS



BOBINA DE ENCENDIDO

Descripción: NISSAN SENTRA II 1998>MEXICANO,NISSAN D21,NISSAN V16,ISUZU 1989>93 RUF-596 IG-3404 CM1T-227 BOBINA DE ENCENDIDO 12V BOBINA DE ENCENDIDO GAUSS GC4227

BO-GC4227

Marca: GAUSS



BOBINA DE ENCENDIDO

Descripción: NISSAN PATHFINDER BOBINA DE ENCENDIDO 2 PIN GAUSS GC4230 HITACHI CM1T-230A MOBILETRON CN-07 REGITAR RUF595

BO-GC4230

Marca: GAUSS



BOBINA DE ENCENDIDO

Descripción: BOBINA 3 PIN FIAT UNO DE ENCENDIDO GAUSS GC4235 BOSCH F000ZS0235 FIAT 55226876 55230507

BO-GC4235

Marca: GAUSS



BOBINA DE ENCENDIDO

Descripción: TOYOTA COROLLA BOBINA DE ENCENDIDO 4 PIN GAUSS GC4239 DENSO 90919-02239 90919-02262 BOSCH F005X11783 MAGNETI MARELLI BAE Q126 VALEO 245178 DELPHI GN10314 MOBILETRON CT-25 STANDARD

BO-GC4239

Marca: GAUSS



BOBINA DE ENCENDIDO

Descripción: BOBINA DE ENCENDIDO VALEO 12V, 2 PINES

BO-GC4240

Marca: GAUSS

BOBINA DE ENCENDIDO



BOBINA DE ENCENDIDO

Descripción: BOBINA DE ENCENDIDO 3 PINES CON SOPORTE FIAT DOBLO, ADVENTURE WEEKEND , IDEA, PALIO ,PUNTO, SIENA , STRADA , CON SOPORTE, BOSCH: F 000 ZS0 243; FIAT: 55229930

BO-GC4243

Marca: GAUSS



BOBINA DE ENCENDIDO

Descripción: TOYOTA 4 RUNNER, CAMRY , CRUISER, TACOMA , TUNDRA BOBINA DE ENCENDIDO GAUSS GC4248 TOYOTA: 90919-T2001, 90919-A2001, 90919-02248, 90919-T2008, 90919-02247, 90919-02260, 90919-A2006,

BO-GC4248

Marca: GAUSS



BOBINA DE ENCENDIDO

Descripción: OPEL ASTRA VECTRA ZAFIRA BOBINA DE ENCENDIDO 4 PIN GAUSS GC4250 VALEO 245057 90458250 VAUXHALL 90458250

BO-GC4250

Marca: GAUSS



BOBINA DE ENCENDIDO

Descripción: TOYOTA CAMRY LEXUS SOLARA AVALON BOBINA DE ENCENDIDO 2 PIN GAUSS GC4253 TOYOTA 90919-02215, EZX-147A, 88921336, 9008019012, E588 STANDARD UF155 WELLS C1040 MEGANETI MARELLI

BO-GC4253

Marca: GAUSS



BOBINA DE ENCENDIDO

Descripción: BOBINA DE ENCENDIDO BOSCH 12V, 4 PINES

BO-GC4262

Marca: GAUSS



BOBINA DE ENCENDIDO

Descripción: TOYOTA ETIOS BOBINA DE ENCENDIDO 3 PIN GAUSS GC4263 DENSO 90919-02263

BO-GC4263

Marca: GAUSS



BOBINA DE ENCENDIDO

Descripción: CHEVROLET CORSA MERIVA MONTANA BOBINA DE ENCENDIDO 3 PIN GAUSS GC4265 DELPHI CE20130 GM 94716808

BO-GC4265

Marca: GAUSS



BOBINA DE ENCENDIDO

Descripción: BOBINA DE ENCENDIDO HYUNDAI 12V, 27301-26600, CUF424, 4828, CK17, HYUNDAI ACCENT MK2 HATCH 1.5/1.6 00>05, ELANTRA, GETZ, MATRIZ, CERATO 04>, RIO MK2 1.4/1.6 05>, 4 PINES

BO-GC4266

Marca: GAUSS

BOBINA DE ENCENDIDO



BOBINA DE ENCENDIDO

Descripción: BOBINA DE ENCENDIDO HYUNDAI ELANTRA 06-> , KIA, DENSO: 27301-2B000, 2 PINES 273012B000

BO-GC4273
Marca: GAUSS



BOBINA DE ENCENDIDO

Descripción: HYUNDAI HB20 1.0 KIA MORNING BOBINA DE ENCENDIDO 2PIN GAUSS GC4274 HYUNDAI 27301-0400

BO-GC4274
Marca: GAUSS



BOBINA DE ENCENDIDO

Descripción: HYUNDAI SONATA, SANTA FE , SONATA , VERA CRUZ - KIA CARENS CARNIVAL OPTIMA MAGENTIS SORENTO BOBINA DE ENCENDIDO 2 PIN GAUSS GC4277 HYUNDAI 27301-3C000

BO-GC4277
Marca: GAUSS



BOBINA DE ENCENDIDO

Descripción: HYUNDAI IX35 ELANTRA SONATA TUCSON KIA CERATO SOUL SPORTAGE BOBINA DE ENCENDIDO 2 PIN GAUSS GC4278 HYUNDAI 27300-2E000

BO-GC4278
Marca: GAUSS



BOBINA DE ENCENDIDO

Descripción: HYUNDAI SANTA FE - KIA CARNIVAL OPTIMA BOBINA DE ENCENDIDO 2 PIN GAUSS GC4279 HYUNDAI 273001-3E400 STANDARD UF558

BO-GC4279
Marca: GAUSS



BOBINA DE ENCENDIDO

Descripción: HYUNDAI IX35 , TUCSON SONATA, SORENTO, EQUUS 2011, GENESIS , SANTA FE , SONATA , TUCSON BOBINA DE ENCENDIDO 2 PIN GAUSS GC4280 HYUNDAI 27300-3F100 STANDARD UF611

BO-GC4280
Marca: GAUSS



BOBINA DE ENCENDIDO

Descripción: HYUNDAI SANTA FE , KIA OPTIMA BOBINA DE ENCENDIDO 3 PIN GAUSS GC4281 HYUNDAI 27301-37410

BO-GC4281
Marca: GAUSS



BOBINA DE ENCENDIDO

Descripción: KIA CARENS BOBINA DE ENCENDIDO 3 PIN GAUSS GC4282 HYUNDAI 27301-23400 , 0324622194, 0119621278 CHAMPION BAE400D

BO-GC4282
Marca: GAUSS

BOBINA DE ENCENDIDO



BOBINA DE ENCENDIDO

Descripción: KIA RIO 1.6 SOUL 1.6 , HYUNDAI ACCENT 1.6 VELOSTER 1.6 BOBINA DE ENCENDIDO 2 PIN GAUSS GC4283 HYUNDAI 27301-2B100

BO-GC4283
Marca: GAUSS



BOBINA DE ENCENDIDO

Descripción: KIA OPTIMA 2.7 HYUNDAI SANTA FE 2.7 BOBINA DE ENCENDIDO 3PIN GAUSS GC4284 HYUNDAI 27301-3E100 STANDARD UF554

BO-GC4284
Marca: GAUSS



BOBINA DE ENCENDIDO

Descripción: KIA SORENTO BOBINA DE ENCENDIDO 3 PIN GAUSS GC4285 KIA 27300-39800 WAI CUF2104

BO-GC4285
Marca: GAUSS



BOBINA DE ENCENDIDO

Descripción: HYUNDAI ACCENT RB I30 KIA CERATO 1.6 , SOUL 1.6 BOBINA DE ENCENDIDO 2PIN GAUSS GC4286 HYUNDAI 27301-2B010

BO-GC4286
Marca: GAUSS



BOBINA DE ENCENDIDO

Descripción: FIAT BRAVO , DOBLO, IDEA , PANDA , PUNTO , GRAND PUNTO , STILO , TIPO , 500 BOBINA DE ENCENDIDO 3 PIN GAUSS GC4288 FIAT: 46777288;ALFA ROMEO: 46777288;MAGNETI MARELLI: BAE403C;LUCAS:

BO-GC4288
Marca: GAUSS



BOBINA DE ENCENDIDO

Descripción: COTREON C4 PICASSO , C5 DS3 DS4 PEUGEOT 207 308 508 3008 5008 MINI COOPER BMW 114I 116I 118I 120I BOBINA DE ENCENDIDO GAUSS GC4293 DELPHI 19005293

BO-GC4293
Marca: GAUSS



BOBINA DE ENCENDIDO

Descripción: CHEVROLET S10 BOBINA DE ENCENDIDO 5 PIN DELPHI CE20131 GM 24580298QTY , 94702536 GAUSS GC4298

BO-GC4298
Marca: GAUSS



BOBINA DE ENCENDIDO

Descripción: KIA CARENS 1.8 , SPORTAGE BOBINA DE ENCENDIDO DELPHI 12V, 2 PINES DELPHI: GN10307-12B1 KIA: 0K247-18-100A 0K24718100A

BO-GC4307
Marca: GAUSS

BOBINA DE ENCENDIDO



BOBINA DE ENCENDIDO

Descripción: BOBINA DE ENCENDIDO BOSCH 12V

BO-GC4310
Marca: GAUSS



BOBINA DE ENCENDIDO

Descripción: JEEP CHEROKKE WRANGLER BOBINA DE ENCENDIDO 2 PIN GAUSS GC4312 CRRYSLER 4762312

BO-GC4312
Marca: GAUSS



BOBINA DE ENCENDIDO

Descripción: DAIHATSU FEROZA , CHARADE , APPLAUSE BOBINA DE ENCENDIDO 2PIN GAUSS GC4334 DAIHATSU: 90048-52110;MOBILETRON: CH-14

BO-GC4334
Marca: GAUSS



BOBINA DE ENCENDIDO

Descripción: FORD FOCUS 2.0 ECOSPORT , TRANSIT CONNECT , ESCAPE , MAZDA MERCURY MARINER VOLVO C30 S40 V50 BOBINA DE ENCENDIDO 2 PIN GAUSS GC4366 FORD 12A366-BA/B/C,

BO-GC4366
Marca: GAUSS



BOBINA DE ENCENDIDO

Descripción: CHERY IQ QQ TIGGO FACE AUTO CHINO BOBINA DE ENCENDIDO 3 PIN GAUSS GC4370 CHERY S11-3705110JA MOTOROLA 01R43059X01 101R42076X01

BO-GC4370
Marca: GAUSS



BOBINA DE ENCENDIDO

Descripción: CHERY IQ QQ AUTO CHINO BOBINA DE ENCENDIDO 4 PIN GAUSS GC4371 BOSCH F01R00A036 F01R00A025

BO-GC4371
Marca: GAUSS



BOBINA DE ENCENDIDO

Descripción: CHERRY TIGGO A1 QQ6 A5 FULWIN COWIN CHERY HAFEI BOBINA DE ENCENDIDO 4 PIN GAUSS GC4372 CHERY A11-3705110EA BOSCH 0221503465 MOBILETRON CY12 REGITAR RCY12

BO-GC4372
Marca: GAUSS



BOBINA DE ENCENDIDO

Descripción: HAFEI CHANA CHANGHE SHUANGHUAN COE , GEELY , CHEVROLET SPARK , GREAT WALL HAVAL, LIFAN 520 , GEELY 4G15 , ASI MOTORS , TOWNER EFFA GDQ170 DELPHI 19005270 BOBINA DE ENCENDIDO 3 PIN GAUSS

BO-GC4373
Marca: GAUSS

BOBINA DE ENCENDIDO



BOBINA DE ENCENDIDO

Descripción: FORD EDGE LINCON TURUS , MAZDA 3.7L V6 BOBINA DE ENCENDIDO 2 PIN GAUSS GC4375 FORD: 7T4E12A375EE, 7T4E12A375ED; MAZDA: CY01-18-100, CY01-18-100A MOTORCRAFT DG520

BO-GC4375

Marca: GAUSS



BOBINA DE ENCENDIDO

Descripción: RENAULT CLIO KANGOO TWINGO SANDERO LOGAN - PEUGEOT BOBINA DE ENCENDIDO 4PIN GAUSS GC4408 RENAULT 8200702693 H8200734204 77040001

BO-GC4408

Marca: GAUSS



BOBINA DE ENCENDIDO

Descripción: BOBINA DE ENCENDIDO HYUNDAI, 3 PINES /2 BOBINAS, HYUNDAI /KIA: 27301-23700, 27301-23710; USA GROUP: C1434, UF419; WELLS: C1434; STANDARD: UF419; MD: 158956 SPORTAGE 05-10

BO-GC4419

Marca: GAUSS



BOBINA DE ENCENDIDO

Descripción: BOBINA DE ENCENDIDO, DODGE VERMA, HYUNDAI ACCENT PRIME 27301-22600

BO-GC4420

Marca: GAUSS



BOBINA DE ENCENDIDO

Descripción: BOBINA DE ENCENDIDO , HYUNDAI ACCENT 1.5 94-> 27301-22040

BO-GC4421

Marca: GAUSS



BOBINA DE ENCENDIDO

Descripción: CHEVROLET CLAZER S10 , ASTRO VAN , CAMARO , CAPRICE , EXPRESS , BOBINA DE ENCENDIDO 3 PIN GM D-577 10489421 ISUZU 8-10489-421-0 STANDARD DR49 MOBILETRON GC-07 REGITAR RDR57 GAUSS

BO-GC4422

Marca: GAUSS



BOBINA DE ENCENDIDO

Descripción: BOBINA DE ENCENDIDO 4 PIN , GM:ONIX 1.0/1.4 , 2012>; CHEVROLET CAMARO CORVETTE SILVERADO

BO-GC4424

Marca: GAUSS



BOBINA DE ENCENDIDO

Descripción: DAEWOO ,MATIZ TICO, ISUZU TROOPER , OPEL BOBINA DE ENCENDIDO GAUSS GC4433 NISSAN: 22433-18R10, 22433-42L10DAEWOO: 96320818, 96336522GM: 94136766HITACHI:

BO-GC4433

Marca: GAUSS

BOBINA DE ENCENDIDO



BOBINA DE ENCENDIDO

Descripción: SUBARU FORESTER , IMPRESA, WRX,LAGACY BOBINA DE ENCENDIDO 3 PIN GAUSS GC4434 DIAMOND: FK0186, FK0334, 22433AA418, 22433AA480, 22433AA540, 22433AA541, 22433AA640,

BO-GC4434

Marca: GAUSS



BOBINA DE ENCENDIDO

Descripción: NISSAN: Cube, Juke, Micra IV, Note, Tiida Schrägheck, X-Trail, Evalia Bus;RENAULT: Koleos BOBINA DE ENCENDIDO 3 PIN GAUSS GC4448 BOSCH: 0986221090;HITACHI: 224481KT0A, 224481KT1A,

BO-GC4448

Marca: GAUSS



BOBINA DE ENCENDIDO

Descripción: NISSAN MAXIMA QX , DATSUN, INFINITI BOBINA DE ENCENDIDO GAUSS GC4449 NISSAN: 22448-31U01 TRANSPO: CUF263MOBILETRON: CN-18REGITAR: RUF263

BO-GC4449

Marca: GAUSS



BOBINA DE ENCENDIDO

Descripción: DAIHATSU SX BOBINA DE ENCENDIDO GAUSS GC4450 DAIHATSU: 90048-52056-000, 90048-52096-000, 90048-52091-000;DIAMOND: F-076, F-614;TRANSPO: CUF1164

BO-GC4450

Marca: GAUSS



BOBINA DE ENCENDIDO

Descripción: LADA 110 111 112 , PIORA , SAMARA , KALINA BOBINA DE ENCENDIDO 3 PIN GAUSS GC4461 BOSCH: 0221504461, 0221504473;LADA: 2112-3705010;MEAT&DORIA: 10699;NGK: U502

BO-GC4461

Marca: GAUSS



BOBINA DE ENCENDIDO

Descripción: BMW: 325 CI Coupe 2002>2006, 325i 2002>2005, 330 CI Cabrio 2002>2006, 330i 2002>2005, M3 Coupe 2000>2006, 525i 2002>2005, 530i 2002>2005, 545i 2003>2005, 550i 2005>2010, 645 CI

BO-GC4464

Marca: GAUSS



BOBINA DE ENCENDIDO

Descripción: BOBINA DE ENCENDIDO NISSAN 12V, NISSAN MAXIMA, 3 PINES, 22448-2Y005, CUF363, 10516, 20325, CN20, ZSE082

BO-GC4482

Marca: GAUSS



BOBINA DE ENCENDIDO

Descripción: BOBINA DE ENCENDIDO GM DAEWOO 3 PINES , SUSTITUYE FABRICANTE DAEWOO / GM , DELPHI , OPEL Y BOSCH , DAEWOO/GM: 93363483 , 96253555 , DELPHI : 10001 , OPEL : 19005265 , BOSCH :

BO-GC4483

Marca: GAUSS

BOBINA DE ENCENDIDO



BOBINA DE ENCENDIDO

Descripción: Ford: Courier 1.6i / Van 1999>, EcoSport 1.0i Supercharger 2003>2006 / 1.6i 2003>2007, Escort 1.6i / SW 2000> 2002, Fiesta 1.0i / Sedan / Street / Supercharger 1999>2007 / 1.6i / Sedan / Street Gas 1999> / Flex

BO-GC4490

Marca: GAUSS



BOBINA DE ENCENDIDO

Descripción: BOBINA DE ENCENDIDO HITACHI 12V, 3 PINES

BO-GC4501

Marca: GAUSS



BOBINA DE ENCENDIDO

Descripción: BOBINA DE ENCENDIDO VW , SUSTITUYE BOSCH Y MAGNETTI MARELLI , CODIGO ORIGINAL : BOSCH : 9220081504 , F000ZSO105 , MAGNETI MARELLI : BI0016MM

BO-GC4504

Marca: GAUSS



BOBINA DE ENCENDIDO

Descripción: BOBINA DE ENCENDIDO MONZA DAEWOO , GENERAL MOTORS , 9220081509

BO-GC4509

Marca: GAUSS



BOBINA DE ENCENDIDO

Descripción: AUDI: A3 Mk2 Hatch 3-Door/5-Door 3.2 V6 quattro 03>09, Q7 FSI quattro 06>10, TT Coupe Mk1/TT Roadster Cabrio Mk1 3.2 VR6 quattro 03>06, TT Coupe Mk2/TT Roadster Cabrio Mk2 3.2 VR6 quattro 06>10;

BO-GC4531

Marca: GAUSS



BOBINA DE ENCENDIDO

Descripción: Chevrolet: Cruze 1.6/ 1.8 2009>2015, Orlando 1.8 2011>2015, Aveo 1.4 Saloon 2005, Kalos 2005, Nubira Estate 2005 BOBINA DE ENCENDIDO 7 PIN GAUSS GC4539 Chevrolet: 55585539; Delphi:

BO-GC4539

Marca: GAUSS



BOBINA DE ENCENDIDO

Descripción: CHEVROLET: Cavalier 2.2L 1992, Beretta; PONTIAC: Grand Am, Grand Prix, Sunfire, Tempest; BUICK: Skylark BOBINA DE ENCENDIDO 2 PIN GAUSS GC4547 GM: 10457109, 10472748,10474481, D547,

BO-GC4547

Marca: GAUSS



BOBINA DE ENCENDIDO

Descripción: SUZUKI: Gran Vitara 2.0 16V 2010>, SX4 2007>2009, Tracker 2.0 98>05 BOBINA DE ENCENDIDO 3 PIN GAUSS GC4562 Mitsubishi / Suzuki: 33400-65J0, H6T11371; Regitar: RUF562; Mobiletron: CJ-03; Standard:

BO-GC4562

Marca: GAUSS

BOBINA DE ENCENDIDO



BOBINA DE ENCENDIDO

Descripción: NISSAN: Pathfinder, X Terra, Quest 04>09, NV3500, Maxima 02>08, I35 02>04, Murano 02>06, QX4, 350Z 03>06; INFINITI: G35 03>04, FX-35 03>05; SUZUKI: Equador 09>12. BOBINA DE

BO-GC4566

Marca: GAUSS



BOBINA DE ENCENDIDO

Descripción: BOBINA DE ENCENDIDO 4 PINES, CHEVROLET, MATIZ, SPARK 0.8 05>13, DAEWOO DAMAS

BO-GC4578

Marca: GAUSS



BOBINA DE ENCENDIDO

Descripción: Daewoo Tico BOBINA DE ENCENDIDO 2 PIN GAUSS GC4579 Daewoo: 33410A60B30-000, Y3C, 94582699; Mobiletron: CK01; Regitar: RCK01

BO-GC4579

Marca: GAUSS



BOBINA DE ENCENDIDO

Descripción: CITROEN PEUGEOT 208 308 2008 BOBINA DE ENCENDIDO 6 PIN GAUSS GC4580 VALEO 9800251580 9674680380

BO-GC4580

Marca: GAUSS



BOBINA DE ENCENDIDO

Descripción: Mercedes Benz: E-Class, SL, S-Class, C-Class, G-Class, SLK, Coupe, Saloon, C230, C280, C36 AMG, E320, S320, SL320, 300CE, 300E, 300TE. BOBINA DE ENCENDIDO 2PIN GAUSS GC4602 Bosch: 022506002, 0221506003,

BO-GC4602

Marca: GAUSS



BOBINA DE ENCENDIDO

Descripción: CHRYSLER: Sebring 2.0 VVT 2006->2010, Sebring Convertible 2.4 VVT 07>10; DODGE: Avanger 2.0/2.4 2007->, Caliber 1.8/2.0 2006->, Journey 2.4 2008>; JEEP: Compass 2.0/2.4 4x4 2006->, Patriot 2.4 4x4 2007>

BO-GC4624

Marca: GAUSS



BOBINA DE ENCENDIDO

Descripción: SONIC 1.6, AVEO, AVEO5 2009-11 , PONTIAC G3, G3 WAVE BOBINA DE ENCENDIDO 7 PIN GAUSS GC4655 DELPHI: 19005358, GN10234-12B1; GM: 55561655, 96476983, 25186687; OPEL: 1208086;

BO-GC4655

Marca: GAUSS



BOBINA DE ENCENDIDO

Descripción: OPEL: Adam/Corsa E 1.0 12>, Astra K/ Astra K Sports Tourer 1.0/1.4 Turbo 15> BOBINA DE ENCENDIDO 4 PIN GAUSS GC4672 GM: 12635672, 12670053; MEAT & DORIA: 10776

BO-GC4672

Marca: GAUSS

BOBINA DE ENCENDIDO



BOBINA DE ENCENDIDO

Descripción: BOBINA DE ENCENDIDO, CHRYSLER: Stratus 2.5 V6 1996>2000, MITSUBISHI: H3T023 / F-695 MOBILETRON: CF-16 REGITAR: RUF969S

BO-GC4695

Marca: GAUSS



BOBINA DE ENCENDIDO

Descripción: BOBINA DE ENCENDIDO MITSUBISHI 12V, 2 PINES

BO-GC4711

Marca: GAUSS



BOBINA DE ENCENDIDO

Descripción: GM: AVEO 2011>, CRUZE 2009>, TRAX 2012>; OPEL: ASTRA H 2004>, ASTRA J 2009>, MOKKA 2012>; BUICK: 1.6 T/ 1.8 T BOBINA DE ENCENDIDO 7 PIN GAUSS GC4745 CHEVROLET: 55571790, 26163171,

BO-GC4745

Marca: GAUSS



BOBINA DE ENCENDIDO

Descripción: FORD FALCON BOBINA DE ENCENDIDO GAUSS GC4775 BOSCH: 9 220 061 800FORD: 94DA-12029ACMOBILETRON: CF-63

BO-GC4775

Marca: GAUSS



BOBINA DE ENCENDIDO

Descripción: BOBINA DE ENCENDIDO NISSAN 12V, MAXIMA QX MK4 2.0/3.0 95>00, INFINITI I30 3.0 1997>, 22448-2Y000, 22448-2Y010, CN22, RUF348, 10517, CUF348

BO-GC4776

Marca: GAUSS



BOBINA DE ENCENDIDO

Descripción: BOBINA DE ENCENDIDO NISSAN 12V, 3 PINES, SKYLINE GT-R R33, 2.6 22433-60U02, 22448-02U011, 22448-AA100, 22448-AA101, 22448-5L300, 20411

BO-GC4777

Marca: GAUSS



BOBINA DE ENCENDIDO

Descripción: PEUGEOT: 307 2000>, 407 2004>, 807 2002>, EXPERT 2007>; CITROËN: C4 2004>, C4 XSARA 2007>2013, C5 2008>, C8 2002> BOBINA DE ENCENDIDO 6 PIN GAUSS GC4780 VALEO: 9656695780;

BO-GC4780

Marca: GAUSS



BOBINA DE ENCENDIDO

Descripción: BOBINA DE ENCENDIDO GM, 12V , 3 PINES, SAIL 1.5 13>15, BUICK 1.5 13>15, NEW CRUZE 1.5 13>15, WULING LIGHT 1.5/1.4/1.5 08>15, 9023781, 20615

BO-GC4781

Marca: GAUSS

BOBINA DE ENCENDIDO



BOBINA DE ENCENDIDO

Descripción: BOBINA DE ENCENDIDO NISSAN, 3 PINES, Nissan: 22448-ED800, 22448-ED800EP, 22448-C100A; Bosch: 0 221 604 014, 0 221 604 015, 0 221 604 020, 1 220 703 040; Renault: 7701065086;

BO-GC4800

Marca: GAUSS



BOBINA DE ENCENDIDO

Descripción: RENAULT: Fluence 2.0 16V flex, Grand Scenic 2.0 16V 09>, Latitude 2.0 16V 11>, Megane CC 2.0 CVT 10>, Megane Coupe 2.0 16V 08>, Megane Estate 2.0 16V 09>, Megane Hatchback 08> BOBINA DE ENCENDIDO 3 PIN GAUSS

BO-GC4801

Marca: GAUSS



BOBINA DE ENCENDIDO

Descripción: BOBINA DE ENCENDIDO, 2 PINES, : JAC; BYD; MITSUBISHI: Carisma 1.8 16V GDI DA2A 1997-2006 /1.8 GDI DA2A 1997-2003 /Saloon; 1.8 GDI DA2A 1999-2003, Shogun Pinin 1.8 2002-2006, Space star 1.8 GDI DG5A

BO-GC4802

Marca: GAUSS



BOBINA DE ENCENDIDO

Descripción: GM: Astra G 1.8i 16V 97>, Corsa 1.8i 16V 01>, Meriva 1.8i 16V 02>, Vectra 1.8i 16V 98>, Zafira 1.8i 16V 99>, Signum 2003>, Tigra 1.4/ 1.8 BOBINA DE ENCENDIDO 5 PIN GAUSS GC4808 Opel: 1208008; Mobiletron: CE-55;

BO-GC4808

Marca: GAUSS



BOBINA DE ENCENDIDO

Descripción: BOBINA DE ENCENDIDO GM 12V, 1 PIN

BO-GC4810

Marca: GAUSS



BOBINA DE ENCENDIDO

Descripción: BOBINA DE ENCENDIDO HITACHI 12V, 3 PINES

BO-GC4900

Marca: GAUSS



BOBINA DE ENCENDIDO

Descripción: CHEVROLET Blazer, Corsa, S10 BOBINA DE ENCENDIDO 4 PINES , BOSCH : 9220081509 , GENERAL MOTORS OPEL: 1208063; Delphi: BID 00001; Magneti Marelli: BI0012MM, BAEQ046; GM: 1103905, 10457075;

BO-GC4905

Marca: GAUSS



BOBINA DE ENCENDIDO

Descripción: JAC: J2, J3, J5 1.4/1.5 BOBINA DE ENCENDIDO GAUSS GC4913 Delphi: 28063913, 19005277; JAC: PHC28063913, 1A14, 120421; Regitar: RUF561

BO-GC4913

Marca: GAUSS

BOBINA DE ENCENDIDO



BOBINA DE ENCENDIDO

Descripción: BOBINA DE ENCENDIDO GM 12V, 3 PINES, CHEVROLET N200, N300, N300P, 24531916, F01R00A027

BO-GC4916
Marca: GAUSS



BOBINA DE ENCENDIDO

Descripción: BOBINA DE ENCENDIDO, 3 PINES, FIAT: 500 Multiair 1.4 2012->, FIAT: 68070492AD MOBILETRON: CE-208

BO-GC4920
Marca: GAUSS



BOBINA DE ENCENDIDO

Descripción: CHEVROLET LUV 2300,ISUZU,NISSAN-DATSUN 1988-98,SUBARU 198-92. RUF-38 IG-4003 HEC1115 BOBINA DE ENCENDIDO GAUSS GC4923 ISUZU: 8-94338-923-0, 19017120, 8-94371-838-0GM: 94 371

BO-GC4923
Marca: GAUSS



BOBINA DE ENCENDIDO

Descripción: BOBINA DE ENCENDIDO GM Y PONTIAC, 7 PINES /LONG BOOT, GM: 55584404, 96476983; OPEL: 1208098; DELPHI: 28326927; AIRTEX: 5C1703; CARQUEST: 522058; STANDARD: UF620; WELLS: C1646

BO-GC4927
Marca: GAUSS



BOBINA DE ENCENDIDO

Descripción: BOBINA DE ENCENDIDO, MITSUBISHI: LANCER, MITSUBISHI: 099700-048, C1200C STANDARD: UF280 MOBILETRON: CT-26 REGITAR: RCT26

BO-GC4942
Marca: GAUSS



BOBINA DE ENCENDIDO

Descripción: OPEL: Astra G CC, Astra G Cabriolet, Corsa C, Corsa C Kasten, Meriva, Zafira A, Zafira B Van BOBINA DE ENCENDIDO 3PIN GAUSS GC4956 BOSCH: F000ZS0215;GM/ DELCO: 93312956

BO-GC4956
Marca: GAUSS



BOBINA DE ENCENDIDO

Descripción: BOBINA DE ENCENDIDO MITSUBISHI, 4PINES, ECLIPSE 90>95, MAZDA 626 90>96

BO-GC4966
Marca: GAUSS



BOBINA DE ENCENDIDO

Descripción: CHRYSLER: Voyager I 84>90, Voyager II 90>95, Voyager III (GS) 95>01 BOBINA DE ENCENDIDO 4 PIN GAUSS GC4971 CHRYSLER: 4443971, 88921253

BO-GC4971
Marca: GAUSS

BOBINA DE ENCENDIDO



BOBINA DE ENCENDIDO

Descripción: CHEVROLET CRUZE 1.6T, 1.8T 2009>, HATCHBACK 1.8 2010>, ASTRA 2008>BOBINA DE ENCENDIDO 7 PIN GAUSS GC4979 CHEVROLET: 55570160, 28125877; GM: 25186686, 96476979; MOBILETRON:

BO-GC4979

Marca: GAUSS



BOBINA DE ENCENDIDO

Descripción: FORD: ESCORT, VERONA; VW: GOL 1000, PASSAT, VOYAGE 1.6, 1.8 BOBINA DE ENCENDIDO 6 PIN GAUSS GC4002 BOSCH: 0221601002; MAGNETI MARELLI: BI0018MM; VW: 54.790.510.4B; MOBILETRON:

BO-GC4002

Marca: GAUSS



BOBINA DE ENCENDIDO

Descripción: AUDI 80 1.6, 2.0 1991> AUDI 80 2.0IE (1991-96), AUDI 80 QUATTRO 2.0I (1991-94), AUDI COUPE 2.0I (1991-96), VOLKSWAGEN PASSAT 1.6 1991>, CORRADO (1992-94), GOLF 1992>97, SKODA, CON ENCENDIDO

BO-H012K1

Marca: REGITAR



BOBINA DE ENCENDIDO

Descripción: VOLKSWAGEN SANTANA 2000, BOBINA DE ENCENDIDO, 0221502007, IG-2701, KONIGMANN

BO-IG2701

Marca: KONIGMANN



BOBINA DE ENCENDIDO

Descripción: JAGUAR XJ12 (1994>96), JAGUAR XJRS (1993), JAGUAR XJS, ENCENDIDO MAGNETI MARELLI, IG-2805, DAC4608, BOBINA DE ENCENDIDO 12V

BO-IG2805

Marca: KONIGMANN



BOBINA DE ENCENDIDO

Descripción: HONDA ACCORD (1994-2002), CIVIC (1996-2000), ACURA (1997-99), ISUZU OASIS (1996-99), IG-3401, 30500-P0A-A01, BOBINA DE ENCENDIDO 12V

BO-IG3401

Marca: KONIGMANN



BOBINA DE ENCENDIDO

Descripción: FIAT PALIO (19989, FIAT TEMPRA (1991-96), FIAT TIPO (1988-91), FIAT UNO (1989-92), LANCIA IY10 (1985-1996), BOBINA DE ENCENDIDO REGITAR

BO-RCE06

Marca: REGITAR



BOBINA DE ENCENDIDO

Descripción: PEUGEOT: 307 2000>, 407 2004>, 807 2002>, Expert 2007>; CITROËN: C4 2004>, C4 Xsara 2007>2013, C5 2008>, C8 2002> , BOBINA DE ENCENDIDO 12V Valeo: 9656695780; Citroën:

BO-RCE105

Marca: REGITAR

BOBINA DE ENCENDIDO



BOBINA DE ENCENDIDO

Descripción: PEUGEOT 206 (2003), PEUGEOT 307 (2003), PEUGEOT 406 (2000-2004), PEUGEOT 407 (2004-05), PEUGEOT 607 (2000), PEUGEOT 807 (2002), BOBINA DE ENCENDIDO 12V

BO-RCE106

Marca: REGITAR



BOBINA DE ENCENDIDO

Descripción: OPELCORSA C, CORSA D, VAUXHALL, BOBINA DE ENCENDIDO REGITAR

BO-RCE118

Marca: REGITAR



BOBINA DE ENCENDIDO

Descripción: OPEL ASTRA (1994-1998),OPEL ASTRA G 1998, OPEL CORSA, OPEL CORSA C, OPEL MERIVA 2003, OPEL VECTRA 1999, OPEL VECTRA B (1995-2002), OPEL VECTRA B, OPEL ZAFIRA (1999-2001), OPEL

BO-RCE25

Marca: REGITAR



BOBINA DE ENCENDIDO

Descripción: CITROEN, PEUGEOT, BOBINA DE ENCENDIDO

BO-RCE27

Marca: REGITAR



BOBINA DE ENCENDIDO

Descripción: RENAULT, BOBINA DE ENCENDIDO

BO-RCE33

Marca: REGITAR



BOBINA DE ENCENDIDO

Descripción: CITROEN, PEUGEOT 206 (2003-2008), BOBINA DE ENCENDIDO 12V

BO-RCE66

Marca: REGITAR



BOBINA DE ENCENDIDO

Descripción: CITROEN C2 1.6 (2003), CITROEN C3 1.6 (2002), CITROEN C4 1.6 (2004), CITROEN XSARA 1.6 (2000-2005), PEUGEOT 206 1.6 (2000),PEUGEOT 307 1.6 (2000),PEUGEOT PARTNER 1.6 (2001), BOBINA DE

BO-RCE67

Marca: REGITAR



BOBINA DE ENCENDIDO

Descripción: CITROEN EVASION 2.0 (1998-2000), CITROEN XANTIA 1.8, 2.0 (1995-2003), CITROEN XM 2.0 (1994-2000), CITROEN XSARA 1.8, 2.0 (1997-2000), PEUGEOT 306 1.8,2.0 (1995-2002), PEUGEOT 406 1.8, 2.0 (1995-2004),

BO-RCE80

Marca: REGITAR

BOBINA DE ENCENDIDO



BOBINA DE ENCENDIDO

Descripción: BOBINA DE ENCENDIDO, BMW, DIRECTA

BO-RCE90

Marca: REGITAR



BOBINA DE ENCENDIDO

Descripción: BOBINA DE ENCENDIDO MAZDA

BO-RCF55

Marca: REGITAR



BOBINA DE ENCENDIDO

Descripción: CHEVROLET CRUZE 1.8 (2010), SIN MODULO, BOBINA DE ENCENDIDO

BO-RCG29

Marca: REGITAR



BOBINA DE ENCENDIDO

Descripción: NISSAN, INFINITI, BOBINA DE ENCENDIDO

BO-RCN33

Marca: REGITAR



BOBINA DE ENCENDIDO

Descripción: NISSAN, BOBINA DE ENCENDIDO

BO-RCN34

Marca: REGITAR



BOBINA DE ENCENDIDO

Descripción: TOYOTA 4 RUNNER (1997-2000), TOYOTA CAMRY (1997-2001), TOYOTA RAV 4 (1998-2000), TOYOTA T100 (1998), TOYOTA TACOMA (1997-2000), RCT33, RUF182, BOBINA DE ENCENDIDO

BO-RCT33

Marca: REGITAR



BOBINA DE ENCENDIDO

Descripción: CHEVROLET 1987-98, GMC 1992-98, BUICK 1986-8, OLDSMOBILE 1986-98, PONTIAC, ISUZU 1992-94, GM., RDR39, IG-3001, D539, BOBINA DE ENCENDIDO 12V

BO-RDR39

Marca: REGITAR



BOBINA DE ENCENDIDO

Descripción: CHEVROLET CAVALIER (1995-2002), PONTIAC GRAN PRIX (1990-91), OLDSMOBILE, BUICK SKYLARK (1988-98), GM, RDR41, IG-3801, D547, BOBINA DE ENCENDIDO 12V

BO-RDR41

Marca: REGITAR

BOBINA DE ENCENDIDO



BOBINA DE ENCENDIDO

Descripción: OPEL CORSA 1.6 MPFI PICK-UP, PONTIAC 2.0, CHEVROLET CHEVY (1995-99), GM, RDR44, 1103872, IG-8050, 1103905 BOBINA DE ENCENDIDO 12V

BO-RDR44

Marca: REGITAR



BOBINA DE ENCENDIDO

Descripción: BUICK SKYLARK (1988-98), CHEVROLET BERETTA (1990-94), CAVALIER (1995-2002), CHEVROLET MALIBU (1997-99), OLDSMOBILE, PONTIAC 6000, PONTIAC GRAND PRIX (1990-91), GENERAL MOTORS,

BO-RDR472

Marca: REGITAR



BOBINA DE ENCENDIDO

Descripción: GM, CHEVROLET ASTRA G 1.8I 16V 97>, CORSA 1.8I 16V 01>, MERIVA 1.8I 16V 02>, VECTRA 1.8I 16V 98>, ZAFIRA 1.8I 16V 99>, SIGNUM 2003>, TIGRA 1.4/ 1.8 OPEL, BOBINA DE ENCENDIDO 12V, OPEL:

BO-RDR590

Marca: REGITAR



BOBINA DE ENCENDIDO

Descripción: MAZDA 323 (1990-95), MAZDA MX3 (1992-93), MAZDA PROTEGE (1990-94), FORD ESCORT (1991-96), RFD485, B6S7-18-10XA, BOBINA DE ENCENDIDO 12V

BO-RFD485

Marca: REGITAR



BOBINA DE ENCENDIDO

Descripción: FORD RANGER (2001-2012), MAZDA 6 (2003-05), MAZDA B2300 (2001-2009), MAZDA TRIBUTE (2001-2003), BOBINA DE ENCENDIDO 12V

BO-RFD501

Marca: REGITAR



BOBINA DE ENCENDIDO

Descripción: TOYOTA CELICA (1994-95), TOYOTA COROLLA 1.6 1990, COROLLA (1993-95), TOYOTA TERCEL (1987), ISUZU I MARK (1985-89), GM, CHEVROLET SPECTRUM (1986-88), RUF103, IG-3701, HEC1179, BOBINA DE

BO-RUF103

Marca: REGITAR



BOBINA DE ENCENDIDO

Descripción: AUDI 100 (44), AUDI QUATRO 2.0E, AUDI A6 (AU55) 2.0E, AUDI CABRIOLET (8G) 2.0E, 16V, AUDI COUPÉ (8B) 2.0I, 2.0E,SEAT ALHAMBRA II 2.0I, SEAT CORDOBA I - 1.8I, CORDOBA II - 1.4I, 1.6I, CORDOBA III -

BO-RUF104

Marca: REGITAR



BOBINA DE ENCENDIDO

Descripción: VOLKSWAGEN CORRADO (1992-94), PASSAT (1993-94), CABRIOLET (1991-93), JETTA (1991-95), VOLKSWAGEN GOLF (1992>97), SKODA (SIN TACOMETRO), RUF104S, IG-2711, 1227030052, BOBINA

BO-RUF104S

Marca: REGITAR

BOBINA DE ENCENDIDO



BOBINA DE ENCENDIDO

Descripción: TOYOTA COROLLA (1990-91), TOYOTA GEO PRIZM (1990-92), RUF116, CT-11, 19080-16030, 90919-02198, BOBINA DE ENCENDIDO

BO-RUF116
Marca: REGITAR



BOBINA DE ENCENDIDO

Descripción: NISSAN 240SX (1991-94), NISSAN ALTIMA (1993-97), NISSAN 100NX B13 1.6 SR, SENTRA (1991-95), PULSAR N15 1.6, 1.6 SLX, NISSAN PATROL GR IV Y60 4.2, NISSAN PRIMERA P10 1.6, P11 1.6 16V, SUNNY III

BO-RUF118
Marca: REGITAR



BOBINA DE ENCENDIDO

Descripción: CHRYSLER GRAND VOYAGER RT 3.3, 3.8, GRAN VOYAGER III 3.3i, VOYAGER I AS 3.3, VOYAGER II ES 3.3i, VOYAGER IV RG, RS 3.3, JEEP WRANGLER III JK 3.8, DODGE RAM 2500 (1994-96), DODGE RAM 3500 (1994-96), RUF121,

BO-RUF121
Marca: REGITAR



BOBINA DE ENCENDIDO

Descripción: CHRYSLER NEON 1.8 16V, 2.0 16V, CHRYSLER NEON MK II 2.0 16V, CHRYSLER SEBRING (JR) 2.0, CHRYSLER STRATUS (JA) 2.0 LE, CHRYSLER STRATUS DESCAPOTABLE (JX) 2.0 LE, PLYMOUTH NEON (1995-96),

BO-RUF125
Marca: REGITAR



BOBINA DE ENCENDIDO

Descripción: ALFA ROMEO 33 1.4 i.e, 145 1.4 i.e, 146 1.4 i.e, ALFA ROMEO 155 2.0 16V Turbo Q4, FIAT CINQUECENTO 0.7, 31 PS, 170 0.7i, 30 PS, FIAT CINQUECENTO 170 0.9, 0.9 i.e, 1.1 Sporting, FIAT DOBLO 119

BO-RUF1307
Marca: REGITAR



BOBINA DE ENCENDIDO

Descripción: DODGE STEALTH (1991-1996), EAGLE TALON (1995-98), LAND ROVER DEFENDER 90 (1997), LAND ROVER DISCOVERY (1996-98), RANGE ROVER (1996-98), MITSUBISHI 3000GT (1991-99), MITSUBISHI

BO-RUF143
Marca: REGITAR



BOBINA DE ENCENDIDO

Descripción: VOLVO 960 2.5 (1994-96), VOLVO 960 2.9 (1992-97), VOLVO S90 2.5, 2.9 (1997-98), VOLVO V90 (1997-98), RUF167, 2503851, 1275971, BOBINA DE ENCENDIDO

BO-RUF167
Marca: REGITAR



BOBINA DE ENCENDIDO

Descripción: TOYOTA TERCEL (1995-99), TOYOTA PASEO(1996-99), RUF170, BOBINA DE ENCENDIDO

BO-RUF170
Marca: REGITAR

BOBINA DE ENCENDIDO



BOBINA DE ENCENDIDO

Descripción: DODGE NEON SEDAN 2.0L, (1995-96), DODGE NEON COUPE 2 2.0L, (1995-96), DODGE NEON SPORTCOUPE 2 2.0L, PLYMOUTH NEON 2.0L, DODGE STRATUS (1999), RUF189, BOBINA BOBINA DE

BO-RUF189

Marca: REGITAR



BOBINA DE ENCENDIDO

Descripción: DODGE RAM B1500, B2500, B3500 (1998), DODGE RAM 1500, 2500, 3500, 4000 (1998), DODGE DAKOTA 3.9 AWD, 3.9 SLT, JEEP CHEROKEE XJ 2.5, 2.5I, 4.0I, JEEP GRAN CHEROKEE XJ 4.0 4X4, 4.0I 4X4, 5.2 4X4, JEEP

BO-RUF198

Marca: REGITAR



BOBINA DE ENCENDIDO

Descripción: LEXUS GS 300 (1993-97), LEXUS ES 300 (1992-93), LEXUS SC 300 (1992-97), TOYOTA CAMRY 6 CILINDROS (1992-93), TOYOTA SUPRA CON Y SIN TURBO (1994-98), RUF209, 19080-46020, BOBINA DE

BO-RUF209

Marca: REGITAR



BOBINA DE ENCENDIDO

Descripción: MAZDA 323 MKIII 1.6 GT TURBO 4WD (1987-89), MAZDA 323C MKIV 1.3 (1989-1994), MAZDA 323S MKIV 1.6 16V (1989-94), MAZDA 626 MKIII 2.0 12V (1987-1992), MAZDA 626 2.0 16V, MAZDA 626 2.2 12V 4WD

BO-RUF22

Marca: REGITAR



BOBINA DE ENCENDIDO

Descripción: ISUZU TROOPER 2.6 (1988-1991), ISUZU RODEO 2.6 (1991-1997), ISUZU AMIGO 2.3, 2.6, GM 94371838, RUF225, BOBINA DE ENCENDIDO

BO-RUF225

Marca: REGITAR



BOBINA DE ENCENDIDO

Descripción: MITSUBISHI COLT 1.3 12V (1988-1992), MITSUBISHI L200 (1987-89), DODGE RAM 50 (1987-89), MD102315, RUF25, BOBINA DE ENCENDIDO

BO-RUF25

Marca: REGITAR



BOBINA DE ENCENDIDO

Descripción: HYUNDAI SANTA FE 2.4 16V 4X4 (2001-03), HYUNDAI SONATA EF SEDAN 2.0 16V (1998-2000), KIA MAGENTIS 2.0 (2001-05), RUF285, BOBINA DE ENCENDIDO 12V

BO-RUF285

Marca: REGITAR



BOBINA DE ENCENDIDO

Descripción: JEEP CHEROKEE XJ 4.0i (1999-2001), JEEP GRAND CHEROKEE MKII (1999-2005), JEEP TJ (2000-06), JEEP WRANGLER (2000-06), RUF296, 56041019, BOBINA DE ENCENDIDO 12V

BO-RUF296

Marca: REGITAR

BOBINA DE ENCENDIDO



BOBINA DE ENCENDIDO

Descripción: CHRYSLER SEBRING 2.5 V6 (1999-2000), DODGE AVENGER 2.5 V6 (1999-2000), RUF302, BOBINA DE ENCENDIDO

BO-RUF302

Marca: REGITAR



BOBINA DE ENCENDIDO

Descripción: VOLVO S40 1.9 (2000-04), VOLVO V40 1.9 (2000-04), RUF365, 1275602, BOBINA DE ENCENDIDO

BO-RUF365

Marca: REGITAR



BOBINA DE ENCENDIDO

Descripción: CHEVROLET LUV 2300, NISSAN SENTRA 1.6 (1989-90), SENTRA 2.0 (1992-94), PULSAR NX 1.6 (1989-90), MAXIMA 3.0 (1989-94), 300ZX 3.0 (1989), NISSAN 240SX 2.4 (1989-90), STANZA 1.6, 2.4 (1989-92),

BO-RUF38

Marca: REGITAR



BOBINA DE ENCENDIDO

Descripción: PLYMOUTH COLT 1.5 (1988-1991), PLYMOUTH COLD 1.8 (1992-94), DODGE COLT 1.5 (1988-1991), DODGE COLT 1.8 (1992-94), MITSUBISHI MIRAGE 1.5 (1989-1990), HYUNDAI EXCEL 1.5 (1989-94), HYUNDAI

BO-RUF39

Marca: REGITAR



BOBINA DE ENCENDIDO

Descripción: MAZDA MPV 2.6 (1989-1994), MAZDA B2600 2.6 (1989), MAZDA 929 3.0 (1992-95), MAZDA 323 1991> RUF41, G601-18-10X, IG4023, BOBINA DE ENCENDIDO 12V

BO-RUF41

Marca: REGITAR



BOBINA DE ENCENDIDO

Descripción: AUDI A3 1.8 (1998-2004), AUDI S3 1.8 (2000-04), AUDI A4 1.8 (2001-06), A4 QUATTRO 1.8 (2001-05), AUDI A6 QUATTRO 2.7 (2003-04), VOLKSWAGEN PASSAT 1.8 (2000-05), VOLKSWAGEN BEETLE GLX,

BO-RUF411

Marca: REGITAR



BOBINA DE ENCENDIDO

Descripción: CHRYSLER TOWN 3.3 (2001-2010), CHRYSLER COUNTRY 3.3 (2001-2010), CHRYSLER VOYAGER 3.3 (2001-03), DODGE CARAVAN 3.3 (2001-07), DODGE GRAND CARAVAN 3.3 (2001-10), CHRYSLER PACIFICA 3.8

BO-RUF412

Marca: REGITAR



BOBINA DE ENCENDIDO

Descripción: SUBARU BRAT 1.8 (1981-82), BRAT 1.8 (1986-87), SUBARU GL 1.8 (1984), SUBARU DL 1.8 (1984), SUBARU JUSTY 1.2 (1987-88), YUGO GV 1.1 (1986-87), PEUGEOT 405 1.9 (1989-1991), PEUGEOT 505 2.2 (1986),

BO-RUF42

Marca: REGITAR

BOBINA DE ENCENDIDO



BOBINA DE ENCENDIDO

Descripción: SUZUKI VITARA CABRIO 1.6i 16V (1990-93), VITARA 1.6 (1995-98), VITARA 1.6 AWD (1988-89)(1996-97), VITARA 1.6i 16V(1990-91), VITARA 1.6i 16V (1998), MITSUBISHI SPACE STAR 1.3 16V (1998-2003), MITSUBISHI

BO-RUF452

Marca: REGITAR



BOBINA DE ENCENDIDO

Descripción: MITSUBISHI DIAMANTE V6 3.5 (1997-2004), MITSUBISHI LANCER 1.5 (1996-1999), MITSUBISHI MAGNA 1.5 (1996-1997), RUF452S, H3T04171, BOBINA DE ENCENDIDO

BO-RUF452S

Marca: REGITAR



BOBINA DE ENCENDIDO

Descripción: MAZDA 323C (1994-98), NISSAN PULSAR 2.0 N15, NISSAN PRIMERA 2.0 16V (1996-2002), NISSAN PRIMERA TRAVELLER 2.0 16V (1996-2001), NISSAN ALMERA 2.0 GTI (1996-2000), RUF453, MITSUBISHI H3T03273,

BO-RUF453

Marca: REGITAR



BOBINA DE ENCENDIDO

Descripción: MITSUBISHI LANCER 1.8 4G93 (1996-99), MITSUBISHI SPACE WAGON 2.4 4G64 (1992-98), PROTON SATRIA 1.6 4G92 (1997-2000), H3T03471, RUF453S, BOBINA DE ENCENDIDO 12V, REGITAR

BO-RUF453S

Marca: REGITAR



BOBINA DE ENCENDIDO

Descripción: FORD FESTIVA (1994-2001), MAZDA 323 1.3 16V (1994), MITSUBISHI H3T030, RUF454, BOBINA DE ENCENDIDO 12V

BO-RUF454

Marca: REGITAR



BOBINA DE ENCENDIDO

Descripción: MAZDA 323 1.3 16V (1994), FORD TESLAR (1994-96), FORD PROBE, MITSUBISHI H3T03671, RUF456, BOBINA DE ENCENDIDO 12V

BO-RUF456

Marca: REGITAR



BOBINA DE ENCENDIDO

Descripción: HYUNDAI ACCENT 1.6 (2002-05), HYUNDAI ACCENT III 1.4 GL (2005-2010), KIA RIO II 1.4 16V JB (2005-2010), KIA RIO II JB 1.6 CVVT (2005-2010), KIA RIO 5 (2006-2011), 27301-26640, RUF499,

BO-RUF499

Marca: REGITAR



BOBINA DE ENCENDIDO

Descripción: MAZDA RX8 1.3 (2004-2011), N3H1-18-100B-9U, RUF501, CUF501, BOBINA DE ENCENDIDO REGITAR

BO-RUF501

Marca: REGITAR

BOBINA DE ENCENDIDO



BOBINA DE ENCENDIDO

Descripción: BMW 330I (2005-07), BMW 325I (2005-2011), BMW 523I 82005-2010), BMW 530I (2004-07), BMW 525I (2005-2010), BMW 630I (2004-2010), BMW 730I (2005-08), BMW 2.5I, 2.5SI

BO-RUF570

Marca: REGITAR



BOBINA DE ENCENDIDO

Descripción: NISSAN PATHFINDER 3.3 (1996-2004), NISSAN FRONTIER 2.4 (1999-2004), NISSAN XTERRA 2.4, 3.3 (2004), INFINITI QX4 3.3 (1997-2000), MERCURY VILLAGER 3.3 (1999-2002), RUF595, CM1T-230, BOBINA

BO-RUF595

Marca: REGITAR



BOBINA DE ENCENDIDO

Descripción: NISSAN V16 (1998-2009), NISSAN SENTRA 1.6 (1995-99), SENTRA XE, GXE 1.8 (2000), SENTRA GSS 2.0 (1999-2000), NISSAN SENTRA II 1998> MEXICANO, NISSAN ALTIMA 2.4 (1997-2001), NISSAN D21,

BO-RUF596

Marca: REGITAR



BOBINA DE ENCENDIDO

Descripción: HONDA CIVIC 1.2 DX (1988-1991), HONDA CIVIC IV 1.3 (1987-89), CIVIC IV 1.3 16V (1989-1991), CIVIC IV 1.4 (1987-89), HONDA ACCORD 1.8, 2.0 16V (1990-93), RUF601, IG3601, CM1T-217, HEC1149, BOBINA DE

BO-RUF601

Marca: REGITAR



BOBINA DE ENCENDIDO

Descripción: VOLKSWAGEN TOUAREG 3.6 V6 (2006-15), PASSAT 3.6 V6 (2012-15), AUDI Q7 3.6 V6 (2009-2010), VOLKSWAGEN CC 3.6 V6 (2009-2015), RUF635, E1135, BOBINA DE ENCENDIDO

BO-RUF635

Marca: REGITAR



BOBINA DE ENCENDIDO

Descripción: NISSAN D21 2.4, 3.0 (1986-89), STANZA 2.0 (1987-89), NISSAN SENTRA 1.6 (1987-88), PULSAR NX 1.6 (1987-88), PATHFINDER 2.4 (1987), PATHFINDER 3.0 (1987-89), MAXIMA 3.0 V6 (1987-88), NISSAN 200SX 3.0

BO-RUF66

Marca: REGITAR



BOBINA DE ENCENDIDO

Descripción: TOYOTA HILUX 4 RUNNER 2.4, 3.0 (1988), TOYOTA MR2 2.0 16V, 2.0T 16V, 2.2 16V (1989), TOYOTA CAMRY 2.2 (1991-96), CAMRY STATION WAGON 2.2 (1992-96), LEXUS LS 4.0 (1989-2000), CELICA

BO-RUF72

Marca: REGITAR



BOBINA DE ENCENDIDO

Descripción: HONDA INTEGRA 1.6 (1988-89), HONDA CRX 1.5, 1.6 (1988-89), HONDA CIVIC 1.5, 1.6 (1988-89), HONDA CONCERTO 1.6 I 16V (1989-1995), ROVER 200 216 GSI (1989-1995), ROVER 400 416 GSI (1990-1995), ROVER

BO-RUF73

Marca: REGITAR

BOBINA DE ENCENDIDO



BOBINA DE ENCENDIDO

Descripción: DAHIATSU ROCKY 1.6 (1990-92), DAHIATSU CHARADE 1.3 (1990-92), SUZUKI SWIFT 1.3 (1992-94), SUZUKI VITARA (1995), CHEVROLET SPRINT 1.0 (1994-2000), RUF76, F-609 33410-50G10, BOBINA DE

BO-RUF76

Marca: REGITAR



BOBINA DE ENCENDIDO

Descripción: NISSAN PLATINA (2002-2010), RENAULT CLIO, RENAULT EURO CLIO (2007-2008), RENAULT KANGOO (2007-2009), KANGOO EXPRESS (2004-2010), MEGANE (2001-2008), RENAULTSCENIC

BO-RUF770

Marca: REGITAR



BOBINA DE ENCENDIDO

Descripción: KIA SPORTAGE 2.0i 4WD (1994-99), KIA SPORTAGE 2.0i 16V 4WD (1994-2003), LAND ROVER DISCOVERY (1999-2004), RUF8002, BOBINA DE ENCENDIDO

BO-RUF8002

Marca: REGITAR



BOBINA DE ENCENDIDO

Descripción: MERCEDES BENZ 190E (1990-93), MB 300CE (1990-92), MB 300E (1990-92), MB 300SE (1990-91), MB 300SEL (1990-91), MB 300SL (1990-93), MB 300TE (1991-92), MB 400E (1992-93), MB 500E (1992-93), MB 500SL

BO-RUF87

Marca: REGITAR



BOBINA DE ENCENDIDO

Descripción: HONDA PRELUDE 2.0I 16V, 2.3I 16V (1992-96),PRELUDE 2.2 16V (1996-2000), HONDA HR-V 1.6 16V 4WD (1999), HONDA CR-V 2.0 16V 4WD (1999-2002), HONDA CIVIC 1.5, 1.6 (1995-2002) , HONDA ACCORD

BO-RUF89

Marca: REGITAR



BOBINA DE ENCENDIDO

Descripción: DAIHATSU CHARADE (1990-93), DAIHATSU CUORE III 0.8 (1990-94), DAIHATSU CHARMANT, RUF950, 90048-52056, BOBINA DE ENCENDIDO

BO-RUF950

Marca: REGITAR



BOBINA DE ENCENDIDO

Descripción: MITSUBISHI COLT IV 1.8 GTI 16V, COLT V 1,3 GL, GLX, LANCER IV 1.8 GTI 16V, LANCER VI 1.3 12V, MITSUBISHI ECLIPSE (1990-94), MIRAGE (1993-96), GALANT, PROTON, MAZDA, PLYMOUTH COLT (1992-94),

BO-RUF966

Marca: REGITAR



BOBINA DE ENCENDIDO

Descripción: MAZDA MX3 1.8 (1992-93), MAZDA MX6 2.5 (1993-94), MAZDA 626 2.5 (1993-94), FORD PROBE (1993-94), RUF969, H3T021, BOBINA DE ENCENDIDO 12V

BO-RUF969

Marca: REGITAR

BOBINA DE ENCENDIDO



BOBINA DE ENCENDIDO

Descripción: TOYOTA TERCEL 1.5 (1982-88), TOYOTA HILUX 2.2 4WD (1987-89), TOYOTA CARINA 2.0, 2.0 GLI (1987-1992), TOYOTA CAMRY 2.0 (1986-1991), RUF970S, 90919-02139, BOBINA DE ENCENDIDO

BO-RUF970S

Marca: REGITAR



BOBINA DE ENCENDIDO

Descripción: OEM 27300-2B000 JGO BOBINAS ENCENDIDO HY/KIA ELANTRA 07-14/CERATO 07-14

JGO-0064

Marca: MOBIS

QUIROZ Y CIA LIMITADA

Soluciones para su Automovil

BOCINA



BOCINA

Descripción: OEM 96610-4F300 BOCINA HYUNDAI PORTER 2012->

BOC-0001
Marca: MOBIS



BOCINA

Descripción: SEÑALIZADOR ACUSTICO DNI, CON SOPORTE ,TONO CONTINUO FRECUENCIA APROXIMADA 4,000 HZ, PRESIÓN SONORA 80DB, DE 3 A 30V.MEDIDAS: 3,10 X 1,30 CM

DNI-0516
Marca: DNI



BOCINA

Descripción: BOCINA CON COMPRESOR ACOPLADO 12V PRESION SONARA 115DB CORRIENTE MAXIMA 18A

DNI-8007
Marca: DNI



BOCINA

Descripción: BOCINA PARA MOTO 12V

GB-1001
Marca: GAUSS



BOCINA

Descripción: BOCINA PARA MOTO 12V, CROMADA

GB-1002
Marca: GAUSS



BOCINA

Descripción: BOCINA 12V NEGRA GAUSS

GB-1003
Marca: GAUSS



BOCINA

Descripción: BOCINA 24V PARA CAMIONES

GB-1004
Marca: GAUSS



BOCINA

Descripción: BOCINA ELECTRONEUMATICA 12V, ALUMINIO, 128 DECIBELES

GB-1005
Marca: GAUSS

BOCINA



BOCINA

Descripción: BOCINA ELECTRONEUMATICA 24V, ALUMINIO, 128 DECIBELES

GB-1006

Marca: GAUSS



BOCINA

Descripción: BOCINA 12V NEGRA GAUSS

GB-1011

Marca: GAUSS



BOCINA

Descripción: BOCINA AIRE GAUSS CROMADA 3 TROMPETAS 24V, CON ELECTROVALVULA,

GB-1014

Marca: GAUSS



BOCINA

Descripción: BOCINA GAUSS 24V , 490MM, CROMADA

GB-1016

Marca: GAUSS



BOCINA

Descripción: BOCINA ELECTRICA 24V, COLOR ALUMINIO, 110 DECIBELES, 450HZ, CROMADA 640MM

GB-1018

Marca: GAUSS



BOCINA

Descripción: BOCINA ELECTRICA 12V, COLOR ALUMINIO, 110 DECIBELES, 450HZ, CROMADA 640MM

GB-1017

Marca: GAUSS



BOCINA

Descripción: BOCINA 12V PARA CAMIONES GB1019, BURRITA

GB-1019

Marca: GAUSS



BOCINA

Descripción: SEAT SKODA VOLKSWAGEN BOCINA 510 ± 20HZ | 110 ± 5DB GAUSS GB1023 CORRIENTE 4.0A 12V 2 TERMINALES 80MM DIAMETRO

GB-1023

Marca: GAUSS

BOCINA



BOCINA

Descripción: VOLKSWAGEN CON SOPERTE BOCINA HT: 510 ± 20HZ / LT: 410 ± 20HZ | 110 ± 5DB GAUSS GB1024 CORRIENTE 4.0A TENSION 12V 2 TERMINALES , 80MM DIAMETRO

GB-1024
Marca: GAUSS



BOCINA

Descripción: BOCINA GM 12V, 3.5-4.5A, 110+-5DB, LT:410+-20HZ, GRAVE, 2 TERMINALES 85MM, CHEVROLET

GB-1025
Marca: GAUSS



BOCINA

Descripción: BOCINA GM 12V, 3.5-4.5A, 110+-5DB, LT:490+-20HZ, AGUDA, 2 TERMINALES 85MM, CHEVROLET

GB-1026
Marca: GAUSS



BOCINA

Descripción: BOCINA GM 12V, 3-4A, 110+-5DB, LT:335+-20HZ, GRAVE, 2 TERMINALES, 80MM, CHEVROLET

GB-1027
Marca: GAUSS



BOCINA

Descripción: BOCINA GM 12V, 3-4A, 110+-5DB, LT:400+-20HZ, AGUDA, 2 TERMINALES, 80MM

GB-1028
Marca: GAUSS



BOCINA

Descripción: BOCINA 12V INDIVIDUAL CARACOL SIN RELÉ MODELOS GENERAL MOTOR ENCHUFE 2 PINES

GB-1051
Marca: GAUSS



BOCINA

Descripción: BOCINA CARACOL 12V UNIVERSAL 2 TERNIMALES VEHICULOS EN GENERAL

GB-1052
Marca: GAUSS



BOCINA

Descripción: BOCINA CARACOL 24V UNIVERSAL 2 TERNIMALES

GB-1020
Marca: GAUSS

BOCINA



BOCINA

Descripción: BOCINA CARACOL 12V. GRAVE Y AGUDA , 1 TERMINAL PARA VEHICULOS EN GENERAL

GB-1053
Marca: GAUSS



BOCINA

Descripción: BOCINA CARACOL 24V. GRAVE Y AGUDA , 1 TERMINAL PARA

GB-1021
Marca: GAUSS



BOCINA

Descripción: BOCINA CARACOL 12V. GRAVE Y AGUDA , 2 TERMINALES , PARA VEHICULOS EN GENERAL

GB-1054
Marca: GAUSS



BOCINA

Descripción: BOCINA CARACOL 24V. GRAVE Y AGUDA , 2 TERMINALES ,

GB-1022
Marca: GAUSS



BOCINA

Descripción: BOCINA CARACOL 12V CON ENCHUFE FIAT 2 PINES , PALIO , WEEKEND

GB-1055
Marca: GAUSS



BOCINA

Descripción: BOCINA CARACOL 12V SIN RELÉ VW ,GOL , SAVEIRO , PARATI

GB-1057
Marca: GAUSS



BOCINA

Descripción: BOCINA GAUSS 12V, 3.5A/110+-5DB, HT: 410+-20HZ, COLOR GRIS, 2 TERMINALES, 96MM, MERCEDES BENZ

GB-1059
Marca: GAUSS



BOCINA

Descripción: PACK BOCINAS ELECTROMAGNETICAS 12V , GRAVE Y AGUDA , 2 TERMINALES , PARA VEHICULOS EN GENERAL

GB-1060
Marca: GAUSS

BOCINA



BOCINA

Descripción: BOCINA ELECTROMAGNETICA INDIVIDUAL PEQUEÑA 12V , 2 TERMINALES VEHICULOS EN GENERAL

GB-1061
Marca: GAUSS



BOCINA

Descripción: BOCINA ELECTROMAGNETICA INDIVIDUAL PEQUEÑA 12V , 2 TERMINALES VEHICULOS EN GENERAL

GB-1062
Marca: GAUSS



BOCINA

Descripción: PACK BOCINAS ELECTROMAGNETICAS 24V , GRAVE Y AGUDA , 2 TERMINALES , PARA VEHICULOS EN GENERAL

GB-1063
Marca: GAUSS



BOCINA

Descripción: BOCINA ELECTROMAGNETICA 12V , TIPO MERCEDES INDIVIDUAL , 2 TERMINALES , VEHICULOS EN GENERAL

GB-1064
Marca: GAUSS



BOCINA

Descripción: BOCINA ELECTROMAGNETICA 24V TIPO MERCEDES INDIVIDUAL , 2 TERMINALES , VEHICULOS EN GENERAL.

GB-1065
Marca: GAUSS



BOCINA

Descripción: BOCINA ELECTRO-NEUMATICA CON COMPRESOR 12V , 2 TERMINALES , 2 BOCINAS , VEHICULOS EN GENERAL .

GB-1066
Marca: GAUSS



BOCINA

Descripción: BOCINA ELECTRONEUMATICA 12V, CON COMPRESOR , 2 TERMINALES , 3 BOCINAS , PARA VEHICULOS EN GENERAL .

GB-1067
Marca: GAUSS



BOCINA

Descripción: UNIVERSAL CAMIONES Y BUSES 12V MERCEDES BENZ A00055424721, MAN (81253016059, A00055421121) VOLVO 70359419, 1659098-0; IVECO 931666

GB-1068
Marca: GAUSS

BOCINA



BOCINA

Descripción: UNIVERSAL CAMIONES Y BUSES 24V MERCEDES BENZ A00055424721, MAN (81253016059, A00055421121) VOLVO 70359419, 1659098-0; IVECO 931666

GB-1069

Marca: GAUSS



BOCINA

Descripción: BOCINA 12V 4.5A 110±5dB | H: 500±20Hz , TONO ALTO , 95MM DIAMETRO

GB-1070

Marca: GAUSS



BOCINA

Descripción: BOCINA 12V 4.5A 110±5DB | H: 400±20HZ , TONO BAJO , 95MM DIAMETRO

GB-1071

Marca: GAUSS



BOCINA

Descripción: BOCINAS 12V 4.5A 110±5DB | H: 500±20HZ L: 400±20Hz , TONO ALTO Y BAJOO , 95MM DIAMETRO

GB-1072

Marca: GAUSS



BOCINA

Descripción: BOCINAS ELCTRICAS CON AIRE POTENCIA 8805;110DB FRECUENCIA 530/680/830HZ MEDIDAS (153MM , 165M , 215MM)

GB-1073

Marca: GAUSS



BOCINA

Descripción: BOCINA 12V 8804;20A PODER DE SONIDO 8805;115DB FRECUENCIA 530/680HZ , 1 BOCINA CON COMPRESOR PLASTICO COLOR ROJO

GB-1074

Marca: GAUSS



BOCINA

Descripción: BOCINA POTENCIA DE SONIDO 8805;110DB FRECUENCIA 530/680/760/830 HZ CARACTERISTICAS 6 BOCINAS COM COMPRESOR PLSTICO COLOR ROJO 12V

GB-1075

Marca: GAUSS



BOCINA

Descripción: BOCINA POTENCIA DE SONIDO 8805;110DB FRECUENCIA 530/680/760/830 HZ CARACTERISTICAS 6 BOCINAS COM COMPRESOR PLSTICO COLOR ROJO 24V

GB-1076

Marca: GAUSS

BOCINA



BOCINA

Descripción: BOCINA 24V POTENCIA DE SONIDO 8805;110DB FRECUENCIA 530/680HZ CARACTERISTICA 2 BOCINAS (165MM,215MM) CON COMPRESOR PLASTICO COLOR ROJO

GB-1077

Marca: GAUSS



BOCINA

Descripción: BOCINA 12V | 4,0A | 110±5dB | H: 400±20Hz TONO ALTO 125MM DIAMETRO

GB-1080

Marca: GAUSS



BOCINA

Descripción: BOCINA 12V | 4,0A | 110±5DB | H: 400±20HZ TONO BAJO 125MM DIAMETRO

GB-1081

Marca: GAUSS



BOCINA

Descripción: BOCINAS 12V | 4,0A | 110±5DB | H: 400±20HZ TONO BAJO Y ALTO 125MM DIAMETRO

GB-1082

Marca: GAUSS



BOCINA

Descripción: BOCINAS 12V 4A | 110dB | H:400±20Hz / L:335±20Hz | 97MM DIAMETRO

GB-1084

Marca: GAUSS



BOCINA

Descripción: BOCINA 12V 4A | 110dB | H:400±20Hz | DIAMTERO 97MM

GB-1085

Marca: GAUSS



BOCINA

Descripción: COMPRESOR BOCINA 12V USO UNIVERSAL VEHICULOS EN GENERAL GAUSS GB1101

GB-1101

Marca: GAUSS



BOCINA

Descripción: COMPRESOR BOCINA 24V USO UNIVERSAL VEHICULOS EN GENERAL GAUSS GB1101

GB-1102

Marca: GAUSS

BOCINA



BOCINA

Descripción: VALVULA PARA BOCINA 12V VEHICULOS EN GENERAL 32MM DIAMETRO GAUSS GB1103

GB-1103
Marca: GAUSS



BOCINA

Descripción: VALVULA PARA BOCINA 24V VEHICULOS EN GENERAL 32MM DIAMETRO GAUSS GB1104

GB-1104
Marca: GAUSS



BOCINA

Descripción: VALVULA PARA BOCINA 12V-4A, 2 GAUSS GB1105

GB-1105
Marca: GAUSS



BOCINA

Descripción: VALVULA PARA BOCINA 24V-4A 2 GAUSS GB1106

GB-1106
Marca: GAUSS



BOCINA

Descripción: VALVULA PARA BOCINA 12V-4A GAUSS GB1107

GB-1107
Marca: GAUSS



BOCINA

Descripción: VALVULA PARA BOCINA 24V-4A GAUSS GB1108

GB-1108
Marca: GAUSS

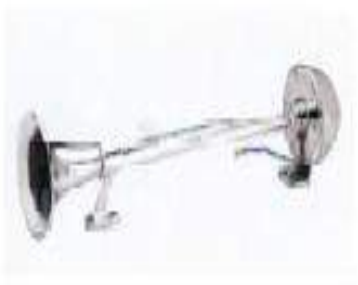

BOCINA

Descripción: BOCINA 24V 570MM PARA CAMIONES

GB-20324V
Marca: GAUSS



BOCINA

Descripción: BOCINA DE RETROCESO 12V Y 24V USO PARA TODOS LOS VECULOS

GB-2085
Marca: GAUSS

BOCINA



BOCINA

Descripción: ALARMA DE RETROCESO 24V, "BUZZER", 0.2A, 0.48W, 100DB, 250HZ, SONIDO INTERMITENTE, TAMAÑO REDUCIDO

GB-2089
Marca: GAUSS



BOCINA

Descripción: BOCINA MARCHA ATRAS 12V, "BUZZER", 0.1A, 0.12W, 90DB, 250HZ, SONIDO INTERMITENTE, TAMAÑO REDUCIDO

GB-2088
Marca: GAUSS



BOCINA

Descripción: BOCINA DE REVERSA 12 A 36V CAMIONES Y TRACTORES GAUSS GB2090

GB-2090
Marca: GAUSS



BOCINA

Descripción: BOCINA RETROCESO 12 A 36V, 500MA / 110DB, SONIDO INTERMITENTE

GB-2091
Marca: GAUSS



BOCINA

Descripción: ALARMA MARCHA ATRAS, 12/24V BI-VOLTAJE, SONIDO INTERMITENTE,DOS INTENSIDADES (110DB DIA Y 85DB NOCHE)

GB-2092
Marca: GAUSS



BOCINA

Descripción: BOCINA GAUSS 12V-36V, CON 3 NIVELES DE SONIDO 97DB BAJO, 107DB MEDIO Y 112DB ALTO, VEHICULOS COMERCIALES, CAMIONES Y TRACTORES

GB-2093
Marca: GAUSS



BOCINA

Descripción: BOCINA SIRENA ELECTRONICA POTENCIA 20W 12V CARACTERISTICAS =119dB | 30W

GB-3001
Marca: GAUSS



BOCINA

Descripción: BOCINA 12V 490MM, PARA CAMIONES , COLOR PLATA

GB-30412V
Marca: GAUSS

QUIROZ Y CIA LIMITADA

Soluciones para su Automovil

BOMBA



BOMBA

Descripción: BOMBA D/HIDRAULICA HYUNDAI H-1 08-10 OEM 57100-4H000

BOM-0004
Marca: KOREA



BOMBA

Descripción: OEM 21340-42106 BOMBA ACEITE HYUNDAI/KIA H100/H1/PORTER/FRONTIER OEM 2134042106

BOM-0018
Marca: KOREA



BOMBA

Descripción: OEM 25100-04010 BOMBA AGUA MORNING 1,0 12-> OEM 2510004010

BOM-0039
Marca: KOREA



BOMBA

Descripción: OEM 25100-03011 BOMBA AGUA HYUNDAI/KIA ACCENT RB 1,4 11-/MORNING 12-/RIO 11- G4LC/G4LA OEM 2510003011

BOM-0051
Marca: KOREA



BOMBA

Descripción: OEM 25100-03010 BOMBA AGUA KIA MORNING 17 OEM 2510003010 INDIA

BOM-0052
Marca: KOREA



BOMBA

Descripción: OEM 58510-1Y000 BOMBA FRENO KIA MORNING 12-> OEM 585101Y000

BOM-0056
Marca: MOBIS



BOMBA

Descripción: OEM 6652000120 BOMBA AGUA SSANGYONG ACTYON 06-11

BOM-0062
Marca: MOBIS



BOMBA

Descripción: OEM 21340-42106 BOMBA ACEITE HYUNDAI/KIA H100/H1/PORTER/FRONTIER OEM 2134042106

BOM-0070
Marca: MOBIS

BOMBA



BOMBA

Descripción: OEM 25100-04010 BOMBA AGUA MORNING 1,0 12-> OEM 2510004010

BOM-0077
Marca: MOBIS



BOMBA

Descripción: OEM 25100-4A710 BOMBA AGUA HYUNDAI H1 12-> D4CB

BOM-0107
Marca: KOREA



BOMBA

Descripción: OEM 56330-3X500 BOMBA DIRECCION ASISTIDA HYUNDAI/KIA

BOM-011A
Marca: MOBIS



BOMBA

Descripción: DAEWOO NUBIRA 1.5 , DAEWOO LANOS , (PRESION 3 BAR , 150L/H , 12 VOLTS) , 96391617 , YBM-0122 BOMBA BENCINA

BOM-0122
Marca: KONIGMANN



BOMBA

Descripción: OEM 28810-4A800 BOMBA VACIO HYUNDAI/KIA PORTER 12-> CB/FRONTIER 2,5 12-> CB IGUAL BOM-0162

BOM-0124
Marca: MOBIS



BOMBA

Descripción: OEM OK52A-13-490A BOMBA CEBADORA HYUNDAI/KIA

BOM-012A
Marca: MOBIS



BOMBA

Descripción: OEM 28810-4A402 BOMBA VACIO HYUNDAI H1 12-> CB IGUAL BOM-0124

BOM-0162
Marca: MOBIS



BOMBA

Descripción: OEM 28320-2A400 BOMBA ELEVADORA COMBUSTIBLE HYUNDAI ACCENT RB 16 12->/I3008-12 DIESEL

BOM-0173
Marca: MOBIS

BOMBA



BOMBA

Descripción: OEM 31110-1R900 BOMBA COMBUSTIBLE HYUNDAI ACCENT 12-> DIESEL COMPLETA

BOM-0174
Marca: MOBIS



BOMBA

Descripción: OEM 28810-4A600 BOMBA VACIO HYUNDAI/KIA PORTER 12-> CB/FRONTIER 2,5 12-> CB

BOM-0177
Marca: MOBIS



BOMBA

Descripción: OEM 28810-4A400 BOMBA VACIO HYUNDAI H1 12-> CB

BOM-0179
Marca: MOBIS



BOMBA

Descripción: OEM 6650710000 BOMBA CEBADORA PETROLEO SSANGYONG ACTYON 06-11

BOM-0190
Marca: SSANGYONG



BOMBA

Descripción: OEM 6712300165 BOMBA VACIO SSANGYONG ACTYON 12-15/KORANDO 6712300365

BOM-0192
Marca: SSANGYONG



BOMBA

Descripción: OEM KK150-13-350 BOMBA BENCINA KIA PRIDE POP OEM KK15013350B

BOM-0059
Marca: KOREA



BOMBA

Descripción: OEM KK150-13-350 BOMBA BENCINA KIA PRIDE POP OEM KK15013350B

BOM-059
Marca: KOREA



BOMBA

Descripción: 12V 1.2BAR 95L/H FIAT: PUNTO(176) 55 1.1L 09.93-09.99, PUNTO(176) 60 1.2L 03.94-09.99, PUNTO(176) 60 1.2L 01.94-09.99, PUNTO Convertible (176C) 60 1.2L 04.94-06.00, PUNTO Convertible (176C) 60 1.2L

BOM-GCA11
Marca: GAUSS

BOMBA



BOMBA

Descripción: BOMBA GAUSS 12V 3.0 BAR 100 L/H, DAEWOO LEMAN, 96350076,96494976, HYUNDAI

BOM-GCA15
Marca: GAUSS



BOMBA

Descripción: BOMBA DE BENCINA 12V GAUSS CHEVROLET SILVERADO GMC

BOM-GCA153B
Marca: GAUSS



BOMBA

Descripción: BOMBA GAUSS, 12V 1.1 BAR 105 L/H,FIAT , OPEL , DAEWOO 96351495

BOM-GCA18
Marca: GAUSS



BOMBA

Descripción: BOMBA DE BENCINA HYUNDAI ELANTRA HYUNDAI TUCSON 05-10 /SPORTAGE 05-10 31110-08000 GAUSS GCA180

BOM-GCA180
Marca: GAUSS



BOMBA

Descripción: BOMBA DE BENCINA 12V 5.0VAR 95L/H 7.5A GAUSS GCA21 BOSCH 0580453021, 0580464995; PIERBURG: 7.21913.50.0 BMW: S 5 E28 520 I M20 B20 2.0L 01.88-12.90, 530 I M30 B30 2.0L 01.88-12.90, 518 g

BOM-GCA21
Marca: GAUSS



BOMBA

Descripción: FIAT PUNTO 1108CC , BARCHETTA , LANCIA 12V 3.0 BAR 90L/H BOMBA BENCINA BOSCH 0986-580-208 , 0986-508-207 MARELLI 119751769962 FIAT 7736883

BOM-GCA22
Marca: GAUSS



BOMBA

Descripción: BOMBA DE BENCINA 12V 3.0 BAR 100L/H GAUSS GCA27B FORD F150 PICK UP 4.9/5.0/5.8 F250 PICK UP 4.9/5.0/5.8/7.5

BOM-GCA27B
Marca: GAUSS



BOMBA

Descripción: BOMBA DE BENCINA JEEP GRAND CHEROKEE L6 4.0 GAUSS

BOM-GCA320
Marca: GAUSS

BOMBA



BOMBA

Descripción: BOMBA DE BENCINA CHEVROLET: C1500 V6-4.3L 88>95, C2500 V8-7,4L 93, C3500 V8-5.7L 85>88, K1500 V6-4.3L 88>95, K2500 V8-7.4L 88>95, K3500 V8-5.7L 90>93; CHEVROLET TRUCK: K1500 PICKUP 262

BOM-GCA353B

Marca: GAUSS



BOMBA

Descripción: BOMBA DE BENCINA HONDA CIVIC L4 1.3 BOSCH 69962 69961 HONDA 17045-S5A-A31 , 17045-S5A-A30 , 17045-S5A-A00 GAUSS GCA508

BOM-GCA508

Marca: GAUSS



BOMBA

Descripción: BOMBA GAUSS 12V 3.0 BAR 90 L/H, BOSCH FOOOTE1055, CHEVROLET 93285976, CORSA 1.0/1.6 MPFI, CORSA SEDAN, PICK UP

BOM-GCA62

Marca: GAUSS



BOMBA

Descripción: BOMBA DE BENCINA 12V 3.0BAR 90L/H GAUSS GCA79B FIAT PUNTO 93 - 2000 FIAT 46523407, 46523408, 46743677, 46812996, 46837061, 46845789, 51709816

BOM-GCA79B

Marca: GAUSS



BOMBA

Descripción: BOMBA 12V 3.0BAR 130L/H GAUSS , PEUGEOT 206 PEUGEOT 1525Q6, 1525V0, 1525Q7

BOM-GCA86

Marca: GAUSS



BOMBA

Descripción: BOMBA DE BENCINA 12V 3.0BAR 100L/H GAUSS NISSAN

BOM-GCA91

Marca: GAUSS



BOMBA

Descripción: 4.0 BAR, PARA VEÍCULOS GASOLINA ES UN BOM BA DE BENCINA 12V 4.0 BAR, 110 L/H VOLKSWAGEN MÓDULO ORIGINAL VDO VW GOLF 1,6 / 2,0, 99 ... POLO, BETLE 00 A 04, AUDI: A3 / A4 99 ..., SEDE: CÓRDOBA, IBIZA,

BOM-GI4302

Marca: GAUSS



BOMBA

Descripción: CITROEN C15, SAXO, JUMPY, FIAT CINQUECENTO , PANDA, PUNTO, PEUGEOT 106, RENAULT CLIO I , 12V 1.2 BAR 85 L/H MARELLI MSS0702 , FIAT 7747117-46473397 BOMBA BENCINA

BOM-GI3604

Marca: GAUSS

BOMBA



BOMBA

Descripción: 12V 3.0BAR 100L/H ALFA ROMEO: 155 (167) 1.7 T.S. 1.8 T.S. 2.0 T.S. 04/93--04/96, 155 (167) 1.7L/1.8T/2.0T/2.0T/1.7T 04/93--04/96;FORD: FIESTA III (GFJ) 1.1 (L2)/1.3 CAT (L2)/1.4 (L2)/1.3 (L2) 03/89--04/94,

BOM-GI3601

Marca: GAUSS



BOMBA

Descripción: 12V 0.12BAR 140L/H AUDI; BUICK; CADILAC; CHEVROLET; PONTIAC; FORD; BOMBA GAUSS GI3608

BOM-GI3608

Marca: GAUSS



BOMBA

Descripción: FIAT PUNTO , TEMPRA, BRAVA, MAREA, CITROEN XANTIA , PEUGEOT 806, 106, RENAULT CLIO 12V 3.0 BAR L/H BOMBA BENCINA

BOM-GI3613

Marca: GAUSS



BOMBA

Descripción: CHRYSLER VOYAGER 12V 3.0 BAR 80 L/H BOSCH 0986580171 , 0986580172 BOMBA BENCINA

BOM-GI3616

Marca: GAUSS



BOMBA

Descripción: BOMBA BENCINA INTERNA - 1 BAR, 100 L/H - MONOPUNTO , 12V , 1 BAR, 100 L/H - BENCINA. MAGNETI MARELLI. REMPLAZA MAGNETI MARELLI E DELPHI.APLICACION FIAT, FORD, RENAULT VW. GI3209

BOM-GI3619

Marca: GAUSS



BOMBA

Descripción: HONDA CIVIC , ISUZU TROOPER , NISSAN MAXIMA, SUBARU OUTBACK , JEEP CHEROKEE, 12V 3.0 BAR 85 L/H BOMBA BENCINA BOSCH 0580453408 , 0580453427

BOM-GI3802

Marca: GAUSS



BOMBA

Descripción: KIA SPORTAGE ,CHEVROLET ASTRA COMBO VECTRA ZAFIRA VOLVO 850 C70 S70 V70, MITSUBISHI LANCER L300 ,MAZDA 626, FIAT BRAVO MAREA , HONDA CIVIC , ISUZU TROOPER , NISSAN TERRANO MAXIMA

BOM-GI3802B

Marca: GAUSS



BOMBA

Descripción: MAZDA 626 FORD MONDEO, ESCORT, FIESTA, ALFA ROMEO , FIAT , HONDA , MITSUBISHI COLT , LANCER, GALANT , ECLIPSE , MAXIMA , NISSAN PRIMERA PATHFINDER , SUBARU LEGACY , JUSTY , IMPREZA , SUZUKI SWIFT,

BOM-GI3803

Marca: GAUSS

BOMBA



BOMBA

Descripción: FORD F150,F250,F350 EXPLORER RANGER MERCURY , MAZDA LINCON BOMBA DE BENCINA 12V 301BAR 85L/H GAUSS

BOM-GI3807B
Marca: GAUSS



BOMBA

Descripción: FORD MERCURY BOMBA DE BENCINA 12V 3.0 BAR 85 L/H GAUSS GI3807E

BOM-GI3807E
Marca: GAUSS



BOMBA

Descripción: VW SANTANA , OPEL ASTRA , COMBO , VECTRA, ZAFIRA , DAEWOO LEGANZA, ESPERO , LANOS - 12V 3.0 BAR 85 L/H BOSCH 0580453465 BOMBA BENCINA

BOM-GI3810
Marca: GAUSS



BOMBA

Descripción: FIAT PANDA 12V 3.0 BAR 100 L/H BOMBA GAUSS GI3824

BOM-GI3824
Marca: GAUSS



BOMBA

Descripción: TOYOTA YARIS , CAMRY , BOMBA DE BENCINA 12V., 3 BAR , 110 L/H, DENSO: 23222-OP010, 291000-0310; MD: 77312

BOM-GI3826
Marca: GAUSS



BOMBA

Descripción: BOMBA DE BENCINA 12V 3.0BAR 100 L/H GAUSS GI3830 VOLVO S40 I (VS) 1.8/1.9/2.0L 95-00 , V40 ESTATE (VW) 1.8/1.9/2.0L 95-00

BOM-GI3830
Marca: GAUSS



BOMBA

Descripción: BOMBA DE BENCINA 13.5V 3.0 BAR 255L/H GAUSS GI3902 FORD LINCON MAZDA

BOM-GI3902
Marca: GAUSS



BOMBA

Descripción: CITROEN CX , PEUGEOT 505 , RENAULT 21 12V 3.0 BAR 100 L/H BOSCH 0580-464-044 , 0580-464-027 IGUAL GI3950 BOMBA BENCINA

BOM-GI5006
Marca: GAUSS

BOMBA



BOMBA

Descripción: VW, FORD, SEAT CORDOBA , VOLKSWAGEN PASSAT , POLO , GOLF POLO VENTO , 12V 3.0 BAR 100 L/H VDO 9850004 , 993-763-011Z 12V

BOM-GI4301
Marca: GAUSS



BOMBA

Descripción: MERCEDES CLASE C KOMPRESOR , SEAT TOLEDO, IBIZA, VW JETTA , PASSAT , 12V 0.24 BAR 130 L/H BOSCH 7.21088.62.0 AC DELCO EP408 BOMBA BENCINA

BOM-GI4305
Marca: GAUSS



BOMBA

Descripción: GM 251-76107 VW 191-906092A 12V 3.0 BAR 85 L/H BOMBA BENCINA

BOM-GI4306
Marca: GAUSS



BOMBA

Descripción: BMW 320I 12V 3.0 BAR 100 L/H BOSCH 0580-453-053 AC DELCO EP434 EP453 BOMBA BENCINA

BOM-GI4308
Marca: GAUSS



BOMBA

Descripción: BOMBA DE BENCINA 12V 3.0BAR 100L/H GAUSS GI4310 BMW 7 (E38) BMW: 16141183947, 16141182109, 16141182355

BOM-GI4310
Marca: GAUSS



BOMBA

Descripción: CHEVROLET ASTRA , VECTRA , FIAT PUNTO 12V 3.0 BAR 100 L/H BOSCH 0580-314-097 , 0580-453-966 BOMBA BENCINA

BOM-GI4315B
Marca: GAUSS



BOMBA

Descripción: NISSAN 17042-51201 OPEL 815091 12V 0.1 BAR 80 L/H BOMBA BENCINA

BOM-GI4317
Marca: GAUSS



BOMBA

Descripción: 3 BAR , LAND ROVER: Defender 110 3.5 4x4 1990>1998, Discovery Mk1 2.0 16v 4x4 / 2.5 TDI 4x4 1989>1998VOLKSWAGEM: Passat MK5 Saloon 1.8 1996>2000HYUNDAI: Accent Mk2 hatch 1.5 2002>2005,

BOM-GI4319
Marca: GAUSS

BOMBA



BOMBA

Descripción: BOMBA DE BENCINA 12V 3.0 BAR 110L/H GAUSS GI4324 MERCEDES BENZ C-CLASS (W202) C180 C200 C220 C230 C240 C280 KOMPRESSOR

BOM-GI4324
Marca: GAUSS



BOMBA

Descripción: VW GOLF II , JETTA II , PASSAT , SEAT TOLEDO 12V 3.0 BAR 80 L/H BOSCH 0580254033 BOMBA BENCINA

BOM-GI4326
Marca: GAUSS



BOMBA

Descripción: BOMBA DE BENCINA 12V 3.0BAR 100L/H GAUSS GI4327 FORD FIESTA IV 1.3

BOM-GI4327
Marca: GAUSS



BOMBA

Descripción: BOMBA DE BENCINA 12V 4BAR 120L/H GAUSS GI4332 MERCEDES BENZ: C-KLASSE C180(202) 06.93-02.01, C-KLASSE C200(202) 01.94-02.00, C-KLASSE C200KOMPRESSOR(202)

BOM-GI4332
Marca: GAUSS



BOMBA

Descripción: BOMBA EXTERNA-MULTIPUNTO, 12V , 5 BAR, 120 L/H - BENCINA. PARA VEHICULOS A BENCINA CON MODULO ORIGINAL BOSCH , GM, VW, FIAT, BMW , RENAULT GI3070 , GI5007

BOM-GI5007
Marca: GAUSS



BOMBA

Descripción: FORD CAPRI , ESCORT, AUDI 200 , MERCEDES 190 12V 6.0 BAR 100 L/H BOMBA BENCINA BOSCH 0580-254-973 , 0580-254-974

BOM-GI6002
Marca: GAUSS



BOMBA

Descripción: BOMBA DE BENCINA 12V 6.0BAR 100L/H AUDI 100 2.1 , 200 2.2 , 80 1.6/1.8/2.0/2.1 , 90 2.0/2.2/2.3 8491 , CABRIOLET 2.0/2.3/2.6/2.8 9100 COUPE 1.6/1.8/2.0/2.1/2.2/2.3 8096 , QUATTRO 2.2 8789 VW 1.8 ,

BOM-GI6003
Marca: GAUSS



BOMBA

Descripción: UNIVERSAL BOMBA GAUSS GI6004 DAIHATSU: 23100-87546-000; DENSO: 056200-0582

BOM-GI6004
Marca: GAUSS

BOMBA



BOMBA

Descripción: BOMBA DE BENCINA 12V 6.0BAR 100L/H VW GOLF II, JETTA II, PASSAT , SEAT TOLEDO VW 191906091C , 191906091H , 19190609J

BOM-GI6005
Marca: GAUSS



BOMBA

Descripción: BOMBA DE BENCINA 12V., SUZUKI CARRY , GI6006

BOM-GI6006
Marca: GAUSS



BOMBA

Descripción: BOMBA DE BENCINA UNIVERSAL 12V., 2.5 - 4.0 PSI , 20 GPH

BOM-GI6007
Marca: GAUSS



BOMBA

Descripción: BOMBA DE BENCINA UNIVERSAL 12V., 4.0 - 6.0 PSI , 25GPH

BOM-GI6008
Marca: GAUSS



BOMBA

Descripción: BOMBA DE BENCINA UNIVERSAL 12V., 6.0 - 9.0 PSI , 30 GPH

BOM-GI6009
Marca: GAUSS



BOMBA

Descripción: BOMBA DE BENCINA 12V. UNIVERSAL , TOYOTA , NISSAN , MAZDA , GI6010

BOM-GI6010
Marca: GAUSS



BOMBA

Descripción: BOMBA DE BENCINA 12V., 6 - 9 PSI , AIRTEX: E8012S; CARTER: P60430; OEM: 6414671; PERFORMANCE: P-12K

BOM-GI6011
Marca: GAUSS



BOMBA

Descripción: BOMBA DE BENCINA 12V., 2.5 - 4.5 PSI

BOM-GI6012
Marca: GAUSS

BOMBA



BOMBA

Descripción: BOMBA BENCINA UNIVERSAL 12V FACET 3639674, 7780 - 7781 - 7782

BOM-YCM0017

Marca: KONIGMANN

QUIROZ Y CIA LIMITADA

Soluciones para su Automovil

BOMBA ACEITE



BOMBA ACEITE

Descripción: OEM 21310-03900 BOMBA ACEITE HYUNDAI ACCENT RB 1.4 G4LC 2131003900

BOM-0001
Marca: KOREA



BOMBA ACEITE

Descripción: OEM 26100-41700 BOMBA ACEITE HYUNDAI MIGHTY HD65/72

BOM-0063
Marca: KOREA



BOMBA ACEITE

Descripción: OEM 21310-2Y000BOMBA ACEITE KIA CARENS 1,8

BOM-0071
Marca: MOBIS



BOMBA ACEITE

Descripción: OEM 21310-22010 BOMBA ACEITE HYUNDAI ACCENT 1,3-1,5 94-05 12 VALVULA

BOM-0087
Marca: KOREA



BOMBA ACEITE

Descripción: OEM 21350-2B000 BOMBA ACEITE HYUNDAI/KIA ELANTRA 07-10/I20/I30/ACCENT RB

BOM-0089
Marca: MOBIS



BOMBA ACEITE

Descripción: OEM 26100-41000 BOMBA ACEITE HYUNDAI MIGHTY

BOM-0090
Marca: KOREA



BOMBA ACEITE

Descripción: OEM 26100-41400 BOMBA ACEITE HYUNDAI MIGHTY 92-98 C/TURBO

BOM-0140
Marca: KOREA



BOMBA ACEITE

Descripción: OEM 26110-45001 BOMBA ACEITE HYUNDAI HD65/72 ->99 D4AD

BOM-0143
Marca: KOREA

BOMBA ACEITE



BOMBA ACEITE

Descripción: OEM 21310-2G011 BOMBA ACEITE HYUNDAI/KIA SPORTAGE 11->/TUCSON 11->BENCINERA

BOM-0152
Marca: MOBIS



BOMBA ACEITE

Descripción: OEM 25100-2B000 BOMBA AGUA HYUNDAI/KIA CERATO 07-13/ELANTRA 07-13/I30/SANTA FE/CRETA 1,6

BOM-0157
Marca: MOBIS



BOMBA ACEITE

Descripción: OEM 21350-03060 BOMBA ACEITE HYUNDAI GRAND I10 1,2 G4LA INDIA

BOM-0164
Marca: MOBIS



BOMBA ACEITE

Descripción: OEM 21310-05000 BOMBA ACEITE HYUNDAI EON 800 13->G3HA INDIA

BOM-0165
Marca: MOBIS



BOMBA ACEITE

Descripción: OEM 21310-02552 BOMBA ACEITE HYUNDAI I10 1,1 11-14 INDIA

BOM-0166
Marca: MOBIS



BOMBA ACEITE

Descripción: OEM 25100-02588 BOMBA AGUA HYUNDAI EON 800 13-> INDIA

BOM-0167
Marca: MOBIS



BOMBA ACEITE

Descripción: OEM 21310-21010 BOMBA ACEITE HYUNDAI EXCEL 1,5

BOM-0169
Marca: KOREA



BOMBA ACEITE

Descripción: OEM 21310-2G011 BOMBA ACEITE HYUNDAI/KIA SPORTAGE 11->/TUCSON 11->BENCINERA

BOM-0172
Marca: KOREA

BOMBA ACEITE



BOMBA ACEITE

Descripción: OEM 21310-03100 BOMBA ACEITE HYUNDAI GRAND I10 1,2 14-> INDIA

BOM-0183
Marca: MOBIS



BOMBA ACEITE

Descripción: OEM 6641800301 BOMBA ACEITE SSANGYONG ACTYON 06-11/KYRON 6641800401

BOM-0184
Marca: SSANGYONG



BOMBA ACEITE

Descripción: OEM 6711800401 BOMBA ACEITE SSANGYONG ACTYON 12-17/KORANDO 2,0 13-17/STAVIC 2,0 13-15 6711800701

BOM-0195
Marca: SSANGYONG



BOMBA ACEITE

Descripción: OEM OK30C-14-100D BOMBA ACEITE KIA RIO 1,3 00-05

BOM-0200
Marca: HYUKI



BOMBA ACEITE

Descripción: OEM 26250-03101 CHUPADOR ACEITE HYUNDAI GRAND I10 1,2 14-> INDIA

CHU-0001
Marca: MOBIS

QUIROZ Y CIA LIMITADA

Soluciones para su Automovil

BOMBA AGUA



BOMBA AGUA

Descripción: BOMBA AGUA ACCENT RB OEM 2510003010

BOM-0002
Marca: HSC



BOMBA AGUA

Descripción: OEM 25100-4Z000 BOMBA AGUA FRONTIER/PREGIO 2.7/3.0 05-> OEM 251004Z000

BOM-0034
Marca: KOREA



BOMBA AGUA

Descripción: OEM 25100-42000 BOMBA AGUA HYUNDAI H100 95-04/PORTER 95-04/GALLOPER 95-00 DIESEL 2 PERNOS

BOM-0042
Marca: KOREA



BOMBA AGUA

Descripción: OEM OK65B-15-100 BOMBA AGUA KIA FRONTIER2,7/3,0 /BESTA 2.7/3.0 97-08

BOM-0048
Marca: KOREA



BOMBA AGUA

Descripción: OEM KKY01-15-010D BOMBA AGUA KIA POP 1.1/1.3/AVELLA/SEPHIA 1.6

BOM-0058
Marca: KOREA



BOMBA AGUA

Descripción: OEM 25100-33130 BOMBA AGUA HYUNDAI SONATA 2,0 94-98/SANTAMO 2,0 95-01 16V DOCH

BOM-0072
Marca: KOREA

BOMBA AGUA

Descripción: OEM 25100-2Y000 BOMBA AGUA KIA CARENS 00-04/SEPHIA 1.8 98-02

BOM-0074
Marca: KOREA



BOMBA AGUA

Descripción: OEM 25100-2E000 BOMBA AGUA HYUNDAI/KIA TUCSON 11-15/SPORTAGE 14-17/ELANTRA 1.8/2.0 11-19

BOM-0079
Marca: KOREA

BOMBA AGUA



BOMBA AGUA

Descripción: OEM 25100-2A201 BOMBA AGUA HYUNDAI ACCENT 1.6 RB/I30 08-16/CARENS 1,7 13-17

BOM-0082
Marca: KOREA



BOMBA AGUA

Descripción: OEM 25100-27000 BOMBA AGUA HYUNDAI/KIA ACCENT 03-07/MATRIX 03-06/SANTA FE 01-05/TUCSON 07-11/SPORTAGE 04-10/CARENS 2,0 03-11

BOM-0084
Marca: KOREA



BOMBA AGUA

Descripción: OEM 25100-27400 BOMBA AGUA HYUNDAI/KIA SANTA FE 07-10/TUCSON 04-10/CARENS 07-11/SPORTAGE 05-09 DIESEL

BOM-0085
Marca: KOREA



BOMBA AGUA

Descripción: OEM OK88R-15-100 BOMBA AGUA HYUNDAI/KIA TERRACAN 2,9 03-09/CARNIVAL 2,9

BOM-0094
Marca: KOREA



BOMBA AGUA

Descripción: OEM 25100-4X300 BOMBA AGUA HYUNDAI/KIA CARNIVAL 2.9 06-09/TERRACAN 2.9 05-08

BOM-0096
Marca: KOREA



BOMBA AGUA

Descripción: OEM 25100-2B000 BOMBA AGUA HYUNDAI/KIA CERATO 07-13/ELANTRA 07-13/I30/SANTA FE/CRETA 1,6

BOM-0097
Marca: KOREA



BOMBA AGUA

Descripción: OEM 25100-4A300 BOMBA AGUA HYUNDAI/KIA FRONTIER 12->/PORTER 11->/H-1 12-> D4CB

BOM-0098
Marca: KOREA



BOMBA AGUA

Descripción: OEM 25100-4A800 BOMBA AGUA HYUNDAI/KIA FRONTIER 2.5 12->/PORTER 11->/H-1 12-> D4CB

BOM-0099
Marca: KOREA

BOMBA AGUA



BOMBA AGUA

Descripción: OEM 25100-2G500 BOMBA AGUA HYUNDAI/KIA SPORTAGE 11->/TUCSON 11->BENCINERO

BOM-0101
Marca: KOREA



BOMBA AGUA

Descripción: OEM 25100-2A000 BOMBA AGUA HYUNDAI ACCENT 1.5 CRDI 06-10/MATRIX 1,5 06-09/GETZ 1,5 07-11

BOM-0102
Marca: KOREA



BOMBA AGUA

Descripción: OEM 25100-02501 BOMBA AGUA HYUNDAI/KIA EON 800 13-16/MORNING 1,1/ATOS 98-03/I10 08-14

BOM-0103
Marca: KOREA



BOMBA AGUA

Descripción: OEM 25100-23001 BOMBA AGUA HYUNDAI ELANTRA 1.6 96-99 /1,8 96-07

BOM-0104
Marca: KOREA



BOMBA AGUA

Descripción: OEM 25100-33020 BOMBA AGUA HYUNDAI ELANTRA 1,6/1,8 92-95

BOM-0105
Marca: KOREA



BOMBA AGUA

Descripción: OEM 25100-41000 BOMBA AGUA HYUNDAI MIGHTY 90-07 D4AL/D4AF

BOM-0108
Marca: KOREA



BOMBA AGUA

Descripción: OEM 25100-45002 BOMBA AGUA HYUNDAI MIGHTY HD68/HD72 00-11

BOM-0109
Marca: KOREA



BOMBA AGUA

Descripción: OEM 25100-2F000 BOMBA AGUA HYUNDAI/KIA

BOM-010A
Marca: KOREA

BOMBA AGUA



BOMBA AGUA

Descripción: OEM 25100-38000 BOMBA AGUA HYUNDAI/KIA SANTA FE 2,4 00-05/SONATA EF 00-06/TRAJET 00-08/MAGENTIS 04-05/OPTIMA 01-06

BOM-0110
Marca: KOREA



BOMBA AGUA

Descripción: OEM 25100-32568 BOMBA AGUA HYUNDAI SONATA 2,0 94-98/SANTAMO 2,0 95-01 8V SOHC

BOM-0111
Marca: KOREA



BOMBA AGUA

Descripción: OEM 25100-39802 BOMBA AGUA HYUNDAI/KIA TERRCAN 3.5 V6/SORENTO 3,5 03-06

BOM-0112
Marca: KOREA



BOMBA AGUA

Descripción: OEM OVB01-15-100C BOMBA AGUA KIA HI-BESTA

BOM-0113
Marca: KOREA



BOMBA AGUA

Descripción: OEM 25100-02566 BOMBA AGUA HYUNDAI/KIA EON 800 13-16/MORNING 1,1/ATOS 98-03/I10 08-14

BOM-0114
Marca: KOREA



BOMBA AGUA

Descripción: OEM OK30E-15-010 BOMBA AGUA KIA RIO 1.5

BOM-0115
Marca: KOREA



BOMBA AGUA

Descripción: OEM 25100-23530 BOMBA AGUA HYUNDAI/KIA TUCSON 04-10/SPORTAGE 05-10 =BOM-0104

BOM-0116
Marca: KOREA



BOMBA AGUA

Descripción: OEM 25100-04011 BOMBA AGUA HYUNDAI GRAND I10 17-> INDIA

BOM-0163
Marca: MOBIS

BOMBA AGUA



BOMBA AGUA

Descripción: OEM 6712000101 BOMBA AGUA SSANGYONG ACTYON 12-15 SOLA/KORANDO 11-17/STAVIC

BOM-0191
Marca: SSANGYONG



BOMBA AGUA

Descripción: OEM 25100-27000 BOMBA AGUA HYUNDAI/KIA ACCENT 03-07/MATRIX 03-06/SANTA FE 01-05/TUCSON 07-11/SPORTAGE 04-10/CARENS 2,0 03-11

BOM-0201
Marca: HYUKI



BOMBA AGUA

Descripción: OEM 25100-2B000 BOMBA AGUA HYUNDAI/KIA CERATO 07-13/ELANTRA 07-13/I30/SANTA FE/CRETA 1,6

BOM-0203
Marca: HYUKI



BOMBA AGUA

Descripción: OEM KKY01-15-010D BOMBA AGUA KIA POP 1.1/1.3/AVELLA/SEPHIA 1.6

BOM-0204
Marca: HYUKI



BOMBA AGUA

Descripción: OEM 25100-32510 BOMBA AGUA HYUNDAI H100 BENCINERO

BOM-0250
Marca: KOREA

QUIROZ Y CIA LIMITADA

Soluciones para su Automovil

BOMBA BENCINA



BOMBA BENCINA

Descripción: OEM 31110-1G000 BOMBA BENCINA COMPLETA HYUNDAI ACCENT 1.4/1.6 DOHC 06-10

BOM-0117

Marca: KOREA



BOMBA BENCINA

Descripción: OEM 31110-4N000 BOMBA BENCINA COMPLETA HYUNDAI EON 11-> INDIA

BOM-0182

Marca: MOBIS



BOMBA BENCINA

Descripción: KIA 31111-1R000 311111R000 KIA MORNING RIO III SORENTO SPORTAGE - HYUNDAI/KIA ACCENT 11->/ELANTRA/SONATA 2006-2010/RIO 3-4-5 11->BOMBA BENCINA 12V 3.0 BAR 100L/H GAUSS GI3826B

BOM-GI3826B

Marca: GAUSS

QUIROZ Y CIA LIMITADA

Soluciones para su Automovil

BOMBA D/HIDRAULICA



BOMBA D/HIDRAULICA

Descripción: OEM 57100-4H000 BOMBA DIRECCION HIDRAULICA HYUNDAI H1 12->

BOM-0035

Marca: KOREA



BOMBA D/HIDRAULICA

Descripción: OEM 57110-22502 BOMBA D/HIDRAULICA HYUNDAI ACCENT PRIME 00-05 16V DOHC

BOM-0120

Marca: KOREA



BOMBA D/HIDRAULICA

Descripción: OEM 57110-H1501 BOMBA D/HIDRAULICA HYUNDAI TERRACAN 03-06

BOM-0144

Marca: KOREA



BOMBA D/HIDRAULICA

Descripción: OEM 57100-4E060 BOMBA DIRECCION HIDRAULICA HYUNDAI/KIA FRONTIER 12-14/H1 11-14/PORTER 11-14 OEM 571004E060

BOM-0158

Marca: MOBIS



BOMBA D/HIDRAULICA

Descripción: OEM 57110-H1501 BOMBA D/HIDRAULICA HYUNDAI TERRACAN 03-06

BOM-0159

Marca: MOBIS



BOMBA D/HIDRAULICA

Descripción: OEM 6654601980 BOMBA D/HIDRAULICA SSANGYONG ACTYON 06-11

BOM-0186

Marca: SSANGYONG



BOMBA D/HIDRAULICA

Descripción: OEM 6714603280 BOMBA D/HIDRAULICA SSANGYONG ACTYON 12-17

BOM-0187

Marca: SSANGYONG



BOMBA D/HIDRAULICA

Descripción: OEM 57100-4H000 BOMBA DIRECCION HIDRAULICA HYUNDAI H1 12->

BOM-0205

Marca: KOREA

BOMBA D/HIDRAULICA



BOMBA D/HIDRAULICA

Descripción: OEM 57100-43001 BOMBA DIRECCION HIDRAULICA HYUNDAI H100

BOM-0206

Marca: KOREA



BOMBA D/HIDRAULICA

Descripción: OEM 57100-1G110 BOMBA D/HIDRAULICA HYUNDAI/KIA

BOM-07A

Marca: KOREA



BOMBA D/HIDRAULICA

Descripción: OEM 57100-2T100 BOMBA D/HIDRAULICA HYUNDAI/KIA

BOM-08A

Marca: KOREA

QUIROZ Y CIA LIMITADA

Soluciones para su Automovil

BOMBA ELEVADORA



BOMBA ELEVADORA

Descripción: OEM 28320-2A600 BOMBA ELEVADORA COMBUSTIBLE HYUNDAI/KIA ACCENT RB 1,4 D4FB/CARENS 1,7

BOM-0161

Marca: MOBIS

QUIROZ Y CIA LIMITADA

Soluciones para su Automovil

BOMBA EMBRAGUE



BOMBA EMBRAGUE

Descripción: OEM OK2A3-41-400C BOMBA EMBRAGUE CARENS 1,8

BOM-0008

Marca: KOREA



BOMBA EMBRAGUE

Descripción: OEM 41600-4E000 BOMBA EMBRAGUE KIA FRONTIER 2.5 05-> OEM 416004E000

BOM-0009

Marca: KOREA



BOMBA EMBRAGUE

Descripción: OEM 41600-4A000 BOMBA EMBRAGUE HYUNDA H-1 05-07 OEM 41600-4A000

BOM-0010

Marca: KOREA



BOMBA EMBRAGUE

Descripción: OEM 41600-43020 BOMBA EMBRAGUE HYUNDA H100 98-04 TODOS

BOM-0011

Marca: KOREA



BOMBA EMBRAGUE

Descripción: OEM 41610-22050 BOMBA EMBRAGUE HYUNDAI ACCENT 94-99 DEPOSITO AL MEDIO

BOM-0012

Marca: KOREA



BOMBA EMBRAGUE

Descripción: OEM 41600-4H100 BOMBA EMBRAGUE HYUNDAI H-1 08-12 OEM 41600-4H100

BOM-0013

Marca: KOREA



BOMBA EMBRAGUE

Descripción: OEM 41610-1G000 BOMBA EMBRAGUE HYUNDAI NEW ACCENT 06-11 BENCINERA

BOM-0014

Marca: KOREA



BOMBA EMBRAGUE

Descripción: OEM 1610-1G800 BOMBA EMBRAGUE HYUNDAI NEW ACCENT DIESEL 06->

BOM-0015

Marca: KOREA

BOMBA EMBRAGUE



BOMBA EMBRAGUE

Descripción: OEM 41600-4F000 BOMBA EMBRAGUE HYUNDAI PORTER 05->

BOM-0016
Marca: KOREA



BOMBA EMBRAGUE

Descripción: OEM OS089-41-990 BOMBA EMBRAGUE KIA BESTA 2.2/2.7/FRONTIER 2.7/TOPIC/K-2400 OEM 0S08941990

BOM-0017
Marca: KOREA



BOMBA EMBRAGUE

Descripción: OEM OK410-41-990 BOMBA EMBRAGUE KIA K3500/3600/4000

BOM-0019
Marca: KOREA



BOMBA EMBRAGUE

Descripción: OEM 41610-2E005 BOMBA EMBRAGUE KIA SPORTAGE 05-10

BOM-0020
Marca: KOREA



BOMBA EMBRAGUE

Descripción: OEM 41610-22060 BOMBA EMBRAGUE HYUNDAI ACCENT 94-99 DEPOSITO ATRÁS

BOM-0126
Marca: KOREA



BOMBA EMBRAGUE

Descripción: OEM 41610-29100 BOMBA EMBRAGUE HYUNDAI ELANTRA 96-99

BOM-0127
Marca: KOREA



BOMBA EMBRAGUE

Descripción: OEM 41610-25010 BOMBA EMBRAGUE HYUNDAI ACCENT PRIME 00-05 DEPOSITO ATRÁS

BOM-0132
Marca: KOREA



BOMBA EMBRAGUE

Descripción: OEM 41610-25020 BOMBA EMBRAGUE HYUNDAI ACCENT PRIME 00-05 DEPOSITO AL MEDIO

BOM-0133
Marca: KOREA

BOMBA EMBRAGUE



BOMBA EMBRAGUE

Descripción: OEM 41610-2E000 BOMBA EMBRAGUE HYUNDAI/KIA TUCSON 04-10/SPORTAGE 05-10 PLASTICA

BOM-0134
Marca: KOREA



BOMBA EMBRAGUE

Descripción: OEM 41610-2E005 BOMBA EMBRAGUE HYUNDAI/KIA TUCSON 04-10/SPORTAGE 05-10 ALUMINIO

BOM-0135
Marca: KOREA



BOMBA EMBRAGUE

Descripción: OEM 41600-4B001 BOMBA EMBRAGUE HYUNDAI H100/PORTER

BOM-0136
Marca: KOREA



BOMBA EMBRAGUE

Descripción: OEM 41600-5H000 BOMBA EMBRAGUE HYUNDAI/KIA MIGHTY 00->/PAMAX 02-05

BOM-0149
Marca: KOREA



BOMBA EMBRAGUE

Descripción: OEM 41605-3K250 BOMBA EMBRAGUE HYUNDAI SONATA 07-10

BOM-0171
Marca: MOBIS



BOMBA EMBRAGUE

Descripción: OEM 4160-3A000 BOMBA EMBRAGUE HYUNDAI TRAJET

BOM-0181
Marca: MOBIS



BOMBA EMBRAGUE

Descripción: OEM 3050009006 BOMBA EMBRAGUE SSANGYONG ACTYON 06-11/KYRON

BOM-0185
Marca: SSANGYONG



BOMBA EMBRAGUE

Descripción: OEM 3050032000 BOMBA EMBRAGUE SSANGYONG ACTYON 12-17

BOM-0188
Marca: SSANGYONG

BOMBA EMBRAGUE



BOMBA EMBRAGUE

Descripción: OEM 3050034000 BOMBA EMBRAGUE SSANGYONG ACTYON 12-17/KORANDO13-17

BOM-0193
Marca: SSANGYONG



BOMBA EMBRAGUE

Descripción: OEM 3050032700 BOMBA EMBRAGUE SSANGYONG ACTYON 2,2 17->

BOM-0194
Marca: SSANGYONG



BOMBA EMBRAGUE

Descripción: OEM OK2W0-41-400 BOMBA EMBRAGUE KIA SEPHIA 1.6

BOM-0207
Marca: KOREA



BOMBA EMBRAGUE

Descripción: OEM HR610014 BOMBA EMBRAGUE HYUNDAI GALLOPER DIESEL

BOM-0208
Marca: KOREA



BOMBA EMBRAGUE

Descripción: OEM 41605-2B180 BOMBA EMBRAGUE HYUNDAI SANTA FE 06-10

BOM-0209
Marca: KOREA



BOMBA EMBRAGUE

Descripción: OEM 41600-5H100 BOMBA EMBRAGUE HYUNDAI MIGHTY 98-04

BOM-0210
Marca: KOREA



BOMBA EMBRAGUE

Descripción: OEM 41610-2F110 BOMBA EMBRAGUE KIA CERATO 2004-2008

BOM-0211
Marca: KOREA



BOMBA EMBRAGUE

Descripción: OEM 3056008003 CAMPANA LINEA EMBRAGUE SSANGYONG ACTYON 06-17/STAVIC

CAM-0007
Marca: SSANGYONG

QUIROZ Y CIA LIMITADA

Soluciones para su Automovil

BOMBA FRENO



BOMBA FRENO

Descripción: OEM 58510-1R000 BOMBA FRENO ACCENT RB C/TAMBOR OEM 585101R000

BOM-0022
Marca: MOBIS



BOMBA FRENO

Descripción: OEM OST20-43-400 BOMBA FRENO ASIA/KIA BESTA 2.2/K-2400 95-98/TOPIC 94-00

BOM-0023
Marca: KOREA



BOMBA FRENO

Descripción: OEM 58620-5L000 BOMBA FRENO HYUNDAI MIGHTY 10->

BOM-0024
Marca: KOREA



BOMBA FRENO

Descripción: OEM 59110-4F000 FRENO HYUNDAI PORTER 05->

BOM-0025
Marca: KOREA



BOMBA FRENO

Descripción: OEM 58510-4E000 BOMBA FRENO KIA FRONTIER 2.5 05->

BOM-0026
Marca: KOREA



BOMBA FRENO

Descripción: OEM OK3A-43-400A BOMBA FRENO KIA FRONTIER 3,0

BOM-0027
Marca: KOREA



BOMBA FRENO

Descripción: OEM OK72A-43-400 BOMBA FRENO KIA PREGIO 2.7-3.0

BOM-0028
Marca: KOREA



BOMBA FRENO

Descripción: OEM 58620-5H000 BOMBA FRENO HYUNDAI MIGTHY HD65-72 00->

BOM-0030
Marca: KOREA

BOMBA FRENO



BOMBA FRENO

Descripción: OEM 58510-4H300 BOMBA FRENO HYUNDAI NEW H1 11-> CB

BOM-0031
Marca: KOREA



BOMBA FRENO

Descripción: OEM OK74P-43-400 BOMBA FRENO KIA PREGIO 3,0 1 PULGADA OEM OK74P43400

BOM-0038
Marca: MOBIS



BOMBA FRENO

Descripción: OEM 58510-2D000 BOMBA FRENO HYUNDAI ELANTRA 1,6/1,8/2,0 00-06

BOM-0128
Marca: KOREA



BOMBA FRENO

Descripción: OEM 58510-2H300 BOMBA FRENO HYUNDAI ELANTRA 1,6/2,0 07-12 CON ABS

BOM-0129
Marca: KOREA



BOMBA FRENO

Descripción: OEM 41605-2H000 BOMBA EMBRAGUE HYUNDAI ELANTRA 06-11

BOM-0130
Marca: KOREA



BOMBA FRENO

Descripción: OEM 58510-25000 BOMBA FRENO HYUNDAI ACCENT PRIME 00-05

BOM-0131
Marca: KOREA



BOMBA FRENO

Descripción: OEM 58510-1G000 BOMBA FRENO HYUNDAI/KIA ACCENT 06-11/RIO JB 05-11

BOM-0138
Marca: KOREA



BOMBA FRENO

Descripción: OEM OK60A-43-400B BOMBA FRENO KIA FRONTIER 2,7/3,0 98-04

BOM-0139
Marca: KOREA

BOMBA FRENO



BOMBA FRENO

Descripción: OEM 59100-4A300 BOMBA FRENO HYUNDAI H1 05-07

BOM-0212
Marca: KOREA



BOMBA FRENO

Descripción: OEM OK2FA-43-40X BOMBA FRENO KIA CARENS 98-04

BOM-0213
Marca: MOBIS



BOMBA FRENO

Descripción: OEM 58510-07000 BOMBA FRENO KIA MORNING 04->

BOM-0214
Marca: KOREA



BOMBA FRENO

Descripción: OEM OK74P-43-400 BOMBA FRENO KIA PREGIO 3.0 1 PULGADA

BOM-0215
Marca: KOREA



BOMBA FRENO

Descripción: OEM OK30C-43-400B BOMBA FRENO KIA RIO 1.3/1.5 00-05

BOM-0216
Marca: MOBIS



BOMBA FRENO

Descripción: OEM 58510-3X200 BOMBA FRENO HYUNDAI/KIA

BOM-06A
Marca: MOBIS



BOMBA FRENO

Descripción: OEM 58510-3K000 BOMBA FRENO HYUNDAI/KIA

BOM-09A
Marca: KOREA

QUIROZ Y CIA LIMITADA

Soluciones para su Automovil

BRAZO



BRAZO

Descripción: OEM 98302-4E000 BRAZO L/PARABRISA KIA FRONTIER 05->

BRA-0001

Marca: MOBIS



BRAZO

Descripción: OEM 98310-1G000 BRAZO L/PARABRISA LH HY/KIA RIO 06-11/ACCENT 06-10

BRA-0003

Marca: MOBIS



BRAZO

Descripción: OEM 98310-1R000 BRAZO L/PARABRISA LH HYUNDAI ACCENT RB 11->

BRA-0004

Marca: MOBIS



BRAZO

Descripción: OEM 98310-43012 BRAZO L/PARABRISA LH HYUNDAI H100

BRA-0005

Marca: MOBIS



BRAZO

Descripción: OEM 98310-2B000 BRAZO L/PARABRISA LH HYUNDAI SANTA FE 09-12

BRA-0006

Marca: MOBIS



BRAZO

Descripción: OEM 98311-1Y000 BRAZO L/PARABRISA LH KIA MORNING 11-13

BRA-0007

Marca: MOBIS



BRAZO

Descripción: OEM 98310-1F000 BRAZO L/PARABRISA LH KIA SPORTAGE 05-10

BRA-0008

Marca: MOBIS



BRAZO

Descripción: OEM 98320-2B000 BRAZO L/PARABRISA RH HYUNDAI SANTA FE 09-12

BRA-0010

Marca: MOBIS

BRAZO



BRAZO

Descripción: OEM 98321-1Y000 BRAZO L/PARABRISA RH KIA MORNING 11-13

BRA-0011
Marca: MOBIS



BRAZO

Descripción: OEM 98320-1F000 BRAZO L/PARABRISA RH KIA SPORTAGE 05-10

BRA-0012
Marca: MOBIS



BRAZO

Descripción: OEM 98811-1H000 BRAZO L/PARABRISA TRASERO HYUNDAI TUCSON 11-13

BRA-0014
Marca: MOBIS



BRAZO

Descripción: OEM 98810-07001 BRAZO L/PARABRISA TRASERO KIA MORNING 04-09

BRA-0015
Marca: MOBIS



BRAZO

Descripción: OEM 98811-1Y000 BRAZO L/PARABRISA TRASERO KIA MORNING 11->

BRA-0016
Marca: MOBIS



BRAZO

Descripción: OEM 98815-A4100 BRAZO L/PARABRISA TRASERO KIA MORNING 17-

BRA-0017
Marca: MOBIS

BRAZO

Descripción: OEM OK60A-67-380C BRAZO L/PARABRISA LH FRONTIER 97-04

BRA-0019
Marca: MOBIS



BRAZO

Descripción: OEM OK60B-67-320 BRAZO L/PARABRISA RH FRONTIER 97-04

BRA-0020
Marca: MOBIS

BRAZO



BRAZO

Descripción: OEM 98320-1G001
BRAZO L/PARABRISA RH
HYUNDAI/KIA RIO
06-11/ACCENT 06-10

BRA-0021
Marca: MOBIS



BRAZO

Descripción: OEM 98320-1R000
BRAZO L/PARABRISA RH
HYUNDAI ACCENT RB 11->

BRA-0022
Marca: MOBIS



BRAZO

Descripción: OEM 98310-22050
BRAZO L/PARABRISA LH
HYUNDAI ACCENT 94-99

BRA-0023
Marca: KOREA



BRAZO

Descripción: OEM 98320-22050
BRAZO L/PARABRISA RH
HYUNDAI ACCENT 94-99

BRA-0024
Marca: KOREA



BRAZO

Descripción: OEM 98310-43002
BRAZO L/PARABRISA RH
HYUNDAI H100

BRA-0025
Marca: KOREA



BRAZO

Descripción: OEM 98310-4B000
BRAZO L/PARABRISA LH
HYUNDAI PORTER 98-04

BRA-0027
Marca: KOREA



BRAZO

Descripción: OEM 98320-4B000
BRAZO L/PARABRISA RH
HYUNDAI PORTER 98-04

BRA-0028
Marca: KOREA



BRAZO

Descripción: OEM 7831109000
BRAZO L/PARABRISA LH
SSANGYONG 06-11/KYRON

BRA-0029
Marca: SSANGYONG

BRAZO



BRAZO

Descripción: OEM 7832109000 BRAZO L/PARABRISA RH SSANGYONG 06-11/KYRON

BRA-0030

Marca: SSANGYONG



BRAZO

Descripción: OEM 4550109000 BRAZO TENSOR TRASERO LH SSANGYONG ACTYON 06-11

BRA-0031

Marca: SSANGYONG



BRAZO

Descripción: OEM 4550209000 BRAZO TENSOR TRASERO RH SSANGYONG ACTYON 06-11

BRA-0032

Marca: SSANGYONG



BRAZO

Descripción: OEM 98850-3W000 PLUMILLA TRASERA KIA SPORTAGE 10-14

PLU-0001

Marca: KOREA

BUJE



BUJE

Descripción: OEM OK72A-34-820 BUJE BANDEJA INFERIOR KIA PREGIO 2.7 98->

BU-0002

Marca: KOREA



BUJE

Descripción: OEM OK60A-28-330 BUJE PAQ. RESORTE KIA FRONTIER 2.7 98-04

BU-0004

Marca: KOREA



BUJE

Descripción: OEM OSE01-11-213 BUJE BIELA KIA FRONTIER/PREGIO 2,7/3,0 USA 4 OK60A-11-213

BU-0005

Marca: KOREA



BUJE

Descripción: OEM 54813-1W000 BUJE BARRA ESTABILIZADORA CENTRAL HYUNDAI /KIA RIO 3/4/5 11-13/HYUNDAI ACCENT 11-13 OEM 548131W000

BU-0006

Marca: KOREA



BUJE

Descripción: OEM KD061-34-156A BUJE BARRA /ESTABILIZADORA CENTRAL KIA AVELLA OEM KD06134156A

BU-0007

Marca: KOREA



BUJE

Descripción: OEM OS083-34-156 BUJE BARRA ESTABILIZADORA CENTRAL KIA BESTA/FRONTIER/TOPIC/K2400 OEM OS08334156

BU-0008

Marca: KOREA



BUJE

Descripción: OEM OK2KB-34-156A BUJE BARRA ESTABILIZADORA CENTRAL KIA CARENS 98-04 OEM OK2KB34156A

BU-0009

Marca: KOREA



BUJE

Descripción: OEM OK63A-34-156A BUJE BARRA ESTABILIZADORA CENTRAL KIA FRONTIER OEM OK63A34156A

BU-0010

Marca: KOREA

BUJE



BUJE

Descripción: OEM 54813-4D000 BUJE BARRA ESTABILIZADORA CENTRAL KIA GRAND CARNIVAL 2.9 OEM 548134D000

BU-0011
Marca: KOREA



BUJE

Descripción: OEM 54813-1Y000 BUJE BARRA ESTABILIZADORA CENTRAL KIA MORNING 1.0/1.2 11-13 OEM 548131Y000

BU-0012
Marca: KOREA



BUJE

Descripción: OEM KKY01-34-156A BUJE BARRA ESTABILIZADORA CENTRAL KIA PRIDE POP OEM KKY0134156A

BU-0013
Marca: KOREA



BUJE

Descripción: OEM OK33C-34-156 BUJE BARRA ESTABILIZADORA DEL CENTRAL KIA RIO->02 OEM OK33C34156

BU-0014
Marca: KOREA



BUJE

Descripción: OEM 55256-4B000 BUJE BARRA ESTABILIZARODA HYUNDAI PORTER 98-04 OEM 552564B000

BU-0015
Marca: KOREA



BUJE

Descripción: OEM 54812-07100 BUJE BARRA ESTABILIZADORA KIA MORNING OEM 5481207100

BU-0016
Marca: KOREA



BUJE

Descripción: OEM OK018-34-156A BUJE BARRA ESTABILIZADORA KIA PREGIO OEM OK01834156A

BU-0017
Marca: KOREA



BUJE

Descripción: OEM KKY01-34-153A BUJE BARRA ESTABILIZADORA PUNTA KIA PRIDE POP OEM KKY0134153A

BU-0018
Marca: KOREA

BUJE



BUJE

Descripción: OEM 54540-FD000 BUJE BARRA TENSORA KIA RIO 03-05 OEM 54540FD000

BU-0019
Marca: KOREA



BUJE

Descripción: OEM OS083-28-333 BUJE PAQUETE DE RESORTE KIA BESTA 2.2 (GRANDE) OEM OS08328333

BU-0020
Marca: KOREA



BUJE

Descripción: OEM OK710-28-333 BUJE PAQUETE DE RESORTE KIA BESTA 2.2 94-96 OEM OK71028333

BU-0021
Marca: KOREA



BUJE

Descripción: OEM 00680-28-330 BUJE PAQUETE DE RESORTE KIA K3500/3600/4000 (CORTO) OEM 0068028330

BU-0022
Marca: KOREA



BUJE

Descripción: OEM 00559-34-330 BUJE PAQUETE DE RESORTE KIA K3500/3600/4000 (LARGO) OEM 0055934330

BU-0023
Marca: KOREA



BUJE

Descripción: OEM 23517-42000 BUJE BIELA HYUNDAI/KIA H100/H1 05-11/FRONTIER 2,5 05-11 USA 4

BU-0024
Marca: KOREA



BUJE

Descripción: OEM 55256-44000 BUJE PAQ. RESORTE HYUNDAI H100 CORTO

BU-0025
Marca: KOREA



BUJE

Descripción: OEM 55257-44000 BUJE PAQ. RESORTE HYUNDAI H100 LARGO

BU-0026
Marca: KOREA

BUJE



BUJE

Descripción: OEM 23517-27000 BUJE BIELA HY/KIA SPORTAGE 05-10/CAREN 2.0/TUCSON 05-10 DIESEL UNIDAD

BU-0028
Marca: KOREA



BUJE

Descripción: OEM 23517-2A700 BUJE BIELA HYUNDAI ACCENT 1.6 11-> DIESEL UNIDAD

BU-0029
Marca: KOREA



BUJE

Descripción: OEM 23517-2A600 BUJE BIELA HYUNDAI ACCENT 06-11 DIESEL UNIDAD

BU-0030
Marca: KOREA



BUJE

Descripción: OEM 23515-45900 BUJE BIELA HYUNDAI MIGHTY DH65/72

BU-0032
Marca: KOREA



BUJE

Descripción: OEM 23517-41310 BUJE BIELA HYUNDAI MIGHTY DH65/72/PAMAX C/TURBO

BU-0033
Marca: KOREA



BUJE

Descripción: OEM ORF01-11-213 BUJE BIELA KIA BESTA 2.2

BU-0034
Marca: KOREA



BUJE

Descripción: OEM 54813-3S110 BUJE BARRA ESTABILIZADORA CENTRAL HYUNDAI CRETA INDIA

BU-0036
Marca: MOBIS



BUJE

Descripción: OEM 54813-M2001 BUJE BARRA ESTABILIZADORA DELANTERA CENTRAL HYUNDAI SANTAMO

BU-0039
Marca: MOBIS

BUJE



BUJE

Descripción: OEM 54813-2W100 BUJE B/ESTAB CENTRAL HYUNDAI SANTA FE 2,2 12->

BU-0040
Marca: KOREA



BUJE

Descripción: OEM 54813-2T000 BUJE B/ESTAB CENTRAL KIA RIO 1,4 18->

BU-0041
Marca: MOBIS



BUJE

Descripción: OEM 54813-2T000 BUJE B/ESTAB CENTRAL KIA RIO 1,4 18->

BU-0042
Marca: KOREA



BUJE

Descripción: OEM 6650380250 BUJE BIELA SSANGYONG ACTYON 06-11/KYRON 6640380750

BU-0043
Marca: SSANGYONG



BUJE

Descripción: OEM 55711-43150 BUJE B/ESTABILIZADORA TRASERA HYUNDAI H100 VAN

BU-0100
Marca: KOREA



BUJE

Descripción: OEM OK74P-34-156A BUJE B/ESTABILIZADORA CENTRAL KIA PREGIO 05->

BU-0101
Marca: KOREA



BUJE

Descripción: OEM 54813-3K100 GOMA BARRA ESTABILIZADORA CENTRAL HYUNDAI/KIA SORENT 2.2/SANTA FE 2.2 05-12 OEM 54813-3K100

BU-0102
Marca: KOREA



BUJE

Descripción: OEM MF401-17-152A BUJE HORQUILLA EMBRAGUE KIA RIO 00-05

BU-0103
Marca: MOBIS

BUJE



BUJE

Descripción: OEM OK72K-28-333 BUJE PAQ. RESORTE KIA BESTA 2.7/3.0

BU-0104
Marca: KOREA



BUJE

Descripción: OEM 4441209000 BUJE BANDEJA SUPERIOR SSANGYONG ACTYON 06-17/KYRON

BU-0105
Marca: SSANGYONG



BUJE

Descripción: OEM 6710380050 BUJE BIELA SSANGYONG ACTYON 12-17

BU-0106
Marca: SSANGYONG



BUJE

Descripción: OEM 4455209003 BUJE BANDEJA INFERIOR TRASERO LH/RH SSANGYONG ACTYON 06-11/KYRON

BU-0107
Marca: SSANGYONG



BUJE

Descripción: OEM 4455309013 BUJE BANDEJA INFERIOR DELANTERO SSANGYONG ACTYON 06-11/KYRON

BU-0108
Marca: SSANGYONG



BUJE

Descripción: BUJE M.DE PARTIDA BUJE

BU-801 Std.
Marca: ILE

QUIROZ Y CIA LIMITADA

Soluciones para su Automovil

BUJIA



BUJIA

Descripción: OEM 18854-10080 BUJIA HUNDAI /KIA ACCENT RB/NEW ELANTRA/I-30 OEM 1885410080 18858-10090, LZK6B-10E /18855-10060

BUJ-0005
Marca: MOBIS



BUJIA

Descripción: OEM 18854-10080 BUJIA HUNDAI /KIA ACCENT RB/NEW ELANTRA/I-30 OEM 1885410080 18858-10090, LZK6B-10E NGK

BUJ-0007
Marca: KOREA



BUJIA

Descripción: OEM 36710-2F300 BUJIA INCANDECENTE HYUNDAI TUCSON 16- OEM 367102F300

BUJ-0009
Marca: MOBIS



BUJIA

Descripción: OEM 18814-11051 BUJIA HYUNDAI/KIA ACCENT 94-11/RIO JB/CERATO OEM 1881411051

BUJ-0010
Marca: MOBIS



BUJIA

Descripción: OEM OK710-18-140A BUJIA INCANDECENTE KIA FRONTIER 2,7 VERDE OEM OK710-18-140A/0K75B-18-140

BUJ-0011
Marca: MOBIS



BUJIA

Descripción: OEM 18841-11051 BUJIA HYUNDAI/KIA SANTA FE 2.4 10-12/TUCSON 10-14/SONATA 2.0-2.4 10-14/SORENTO 2.4 10-14/SPORTAGE 10-13/

BUJ-0015
Marca: MOBIS



BUJIA

Descripción: OEM 18843-10062 BUJIA KIA MORNING 1,2 G4LA/RIO 3-4 1,2 G4LA

BUJ-0016
Marca: MOBIS



BUJIA

Descripción: OEM 18829-11050 BUJIA HYUNDAI NEW ELANTRA 1.6 BENCINERO

BUJ-0019
Marca: MOBIS

BUJIA



BUJIA

Descripción: OEM 18811-11061 BUJIA HYUNDAI/KIA SONATA 94-98/SANTAMO95-00/ELANTRA ->95/AVELLA/POP

BUJ-0020
Marca: MOBIS



BUJIA

Descripción: OEM 18811-11061 BUJIA HYUNDAI/KIA SONATA 94-98/SANTAMO95-00/ELANTRA ->95/AVELLA/POP CHAMPION

BUJ-0021
Marca: KOREA

IMAGEN NO DISPONIBLE

BUJIA

Descripción: OEM 18814-11051 BKR5E11 BUJIA HYUNDAI/KIA ACCENT 94-11/RIO JB/CERATO OEM 1881411051 NGK

BUJ-0026
Marca: KOREA

IMAGEN NO DISPONIBLE

BUJIA

Descripción: OEM 36710-2A100 BUJIA INCANDESCENTE HYUNDAI NEW ACCENT DIESEL 06-11 C9184 OEM 36710-2A100367102A100 36710-2A200/367102A200

BUJ-0027
Marca: MOBIS

IMAGEN NO DISPONIBLE

BUJIA

Descripción: OEM 18846-11070 BUJIA HYUNDAI/KIA GENESIS 3,8/I40 2,0/CARENS 2,0/OPTIMA 2,0 SILZKR7B-11 IRIDIUM

BUJ-0033
Marca: MOBIS

IMAGEN NO DISPONIBLE

BUJIA

Descripción: OEM 36710-2F101 BUJIA INCANDECENTE HYUNDAI/KIA SANTA FE 2,2 10-18 DIESEL/TUCSON 10-15/SORENTO 10-13/SPORTAGE 12-14

BUJ-0034
Marca: KOREA

IMAGEN NO DISPONIBLE

BUJIA

Descripción: OEM 18846-11070 BUJIA HYUNDAI/KIA GENESIS 3,8/I40 2,0/CARENS 2,0/OPTIMA 2,0 SILZKR7B-11 IRIDIUM

BUJ-0037
Marca: KOREA

IMAGEN NO DISPONIBLE

BUJIA

Descripción: OEM 18846-10060 BUJIA HYUNDAI/KIA ELANTRA 1,8 11->/I30 1,6 12->

BUJ-0038
Marca: MOBIS

BUJIA



BUJIA

Descripción: CHAMPION:RL86C, BOSCH:W8AC,SP 11, F000KE0P11,DENSO:W16FP, DELCO:44FFS,VOLKSWAGEN GOL 1.8,SAVEIRO 1.8, KOMBI 1.3/1.5/1.6 GC7P81 GV5P81

GC-7P81
Marca: GAUSS



BUJIA

Descripción: VOLKSWAGEN , 1 ELECTRODO, AC DELCO : 43XLS; BOSCH: W7DC, SP 13, F000 KE0 P13; CHAMPION: N9YC; DENSO: W20EP-U; NGK: BP6ES GV6P83

GC-7P83
Marca: GAUSS



BUJIA

Descripción: CHEVETTE 1.0/1.4/1.6 - TODOS, CHEVY, MARAJÓ 1.4/1.6,AC DELCO : 42TS; BOSCH: H6BC, SP 15, F000 KE0 P15; CHAMPION : S9YC; DENSO: T20P-I; NGK : BP6FS, 1 ELECTRODO GV6P84

GC-7P84
Marca: GAUSS



BUJIA

Descripción: HONDA, Bosch: B14YC; Champion: A2HC-9; Denso: X24EP-U9; NGK : DP8EA9, 1 ELECTRODO

GC-7P85
Marca: GAUSS



BUJIA

Descripción: SEAT, VOLKSWAGEN, BOSCH: FL7TCR-10; NGK : BUR5ETB-10 , 3 ELECTRODOS GC7R91 GV5R91T-10

GC-7R91
Marca: GAUSS



BUJIA

Descripción: FIAT , RENAULT, AC DELCO : FR2LS; BOSCH: FR7DE, SP, SP 7, F000 KE0 P0; CHAMPION: RC9YCC; NGK : BKR6EZ . 1 ELECTRODO GC7R93 GV6R93

GC-7R93
Marca: GAUSS



BUJIA

Descripción: BOSCH, BMW, FIAT, GM , PEUGEOT, RENAULT, BOSCH: FR7LDC, SP 0, F000 KE0 P 0; CHAMPION : RC9BMC; DENSO: K20TMR; NGK : BKR6EKC , 2 ELECTRODOS GV6R94D

GC-7R94
Marca: GAUSS



BUJIA

Descripción: SEAT, VOLKSWAGEN, BOSCH: FL5TCR-10, SP 39, F000 KE0 P39; DENSO: K22PBR-S10; NGK : BKUR7ETB-10 , 1 ELECTRODO GV5R05-10

GC-7R95
Marca: GAUSS

BUJIA



BUJIA

Descripción: GM, CORSA 1.0 , AC DELCO : CR44N; BOSCH: WR7CP; CHAMPION : RN4C; DENSO: W20ESR; NGK : BR6ES, 1 ELECTRODO

GC-7R96
Marca: GAUSS



BUJIA

Descripción: ASIA TOWNER, DAEWOO ESPERO 2.0, FIAT 147, FORD,GM, VW, AC DELCO : CR44NS; BOSCH: WR8KC; CHAMPION : RN11YC; DENSO: W16EXR-U; NGK : BPR5EY, 1 ELECTRODO GV5R01

GC-7RP1
Marca: GAUSS



BUJIA

Descripción: FIAT, FORD, GM, VW, AC DELCO : CR43CXLS; BOSCH: WR7DC; CHAMPION : RN9YC; DENSO: W20EXR-U; NGK : BPR6EY, 1 ELECTRODO GV6R02

GC-7RP2
Marca: GAUSS



BUJIA

Descripción: FIAT , FORD , VW, AC DELCO : FR5LS; BOSCH: F8DCOR, SP 3, SP 7, F000 KE0 P03; CHAMPION : RC12YC; DENSO: Q16PR-U; NGK: BCPR5ES, 1 ELECTRODO CV5R03 GC7RP3

GC-7RP3
Marca: GAUSS



BUJIA

Descripción: DAEWOO ESPERO 2.0, FIAT,RENAULT, AC DELCO : R44CXLS; BOSCH: WR8DC, SP 4, F000 KE0 P04; DENSO: W16EPR-U; NGK : BPR5ES, 1 ELECTRODO GC7RP4 GV5R04

GC-7RP4
Marca: GAUSS



BUJIA

Descripción: FORD, PEUGEOT, VW, AC DELCO : FR2LS; BOSCH: SP, F000 KE0 P0; CHAMPION : RC9YC; DENSO: Q20R-U; NGK : BCPR6ES, 1 ELECTRODO GV6R06

GC-7RP6
Marca: GAUSS



BUJIA

Descripción: BUJIA, FIAT, FORD, RENAULT, VW, NGK BP5ES, F000KE0P04, SP4, WR8D+, W8DC, OLD CODE GC7P82

GV-5P82
Marca: GAUSS



BUJIA

Descripción: DAEWOO ESPERO 2.0, FIAT,RENAULT, AC Delco : R44CXLS; Bosch: WR8DC, Sp 4, F000 KE0 P04; Denso: W16EPR-U; NGK : BPR5ES, 1 ELECTRODO, ANTIGUO CODIGO GC7RP4

GV-5R04
Marca: GAUSS

QUIROZ Y CIA LIMITADA

Soluciones para su Automovil

BUJIA INCANDESCENTE



BUJIA INCANDESCENTE

Descripción: BUJIA INCANDESCENTE NISSAN TERRANO 2.7 MISTRAL KESSEL C9101 OEM 11065-31N00 1106531N00

BU-C9101

Marca: KESSEL



BUJIA INCANDESCENTE

Descripción: OEM 36710-27010 BUJIA INCANDESCENTE HYUNDAI/KIA ACCENT PRIME DIESEL 00-05/TUCSON 05-10/SPORTAGE 05-11/CARENS C9106 KESSEL OEM 36710-27010 3671027010

BU-C9106

Marca: KESSEL



BUJIA INCANDESCENTE

Descripción: BUJIA INCANDESCENTE 11V, 5", L:91MM, M4,TUERCA 10MM, PUNTA 5MM, AX D 1.4/SAXO D 1.5/ PARTNER D 1.9/ ,AC-DELCO 117G BERU GN 016 BERU 0 100 226 371 BERU 0 100 226 188 BERU GN 912

BU-C9113

Marca: KESSEL



BUJIA INCANDESCENTE

Descripción: BUJIA INCANDESCENTE KESSEL 11V, 5", L:72MM, M5, TURECA 12MM, PUNTA 6/5.5MM, MAHINDRA/CORSA 1.7/BOXER 1.9/KANGOO TD, KESSEL C9119 AC-DELCO 149G AC-DELCO 120G AC-DELCO

BU-C9119

Marca: KESSEL



BUJIA INCANDESCENTE

Descripción: BUJIA INCANDESCENTE SSANGYONG KORANDO 2,9/MUSSO 2,9 C9145 KESSEL OEM 02502-01026 0250201026

BU-C9145

Marca: KESSEL



BUJIA INCANDESCENTE

Descripción: BUJIA INCANDESCENTE HYUNDAI/KIA H1 12-/FRONTIER 12-/PORTER 12- C9175 KESSEL OEM 36710-4A000 367104A000

BU-C9175

Marca: KESSEL



BUJIA INCANDESCENTE

Descripción: OEM 36710-2A100 BUJIA INCANDECENTE HYUNDAI NEW ACCENT DIESEL 06-11 C9184 KESSEL OEM 36710-2A100367102A100 36710-2A200/367102A200

BU-C9184

Marca: KESSEL



BUJIA INCANDESCENTE

Descripción: BUJIA INCANDESCENTE KESSEL 11V, 5", L:129MM, D:4MM, TUERCA 8MM, PUNTA:4/3.5MM, BERLINGO / C4 / PICASSO / PARTNER / MBB, BERU GN 056 BERU 0 100 276 012

BU-C9192

Marca: KESSEL

BUJIA INCANDESCENTE



BUJIA INCANDESCENTE

Descripción: BUJIA INCANDESCENTE KESSEL 11V, 5", L:191MM, M4, TUERCA 12MM, PUNTA 4.5/3.5MM, MAZDA BT50,

BU-C9206

Marca: KESSEL



BUJIA INCANDESCENTE

Descripción: KESSEL BUJIA 11V, 5", L:169MM, M4, TUERCA 12MM, PUNTA 4.5/3.5MM, C9212 CAMION FOTON, L200 2.5 3.2,

BU-C9212

Marca: KESSEL



BUJIA INCANDESCENTE

Descripción: BUJIA INCANDESCENTE KESSEL 11V, 5", L:83MM, M4, TUERCA 12MM, PUNTA 5MM, CHEVROLET COMBO TD 1.7 , BERU GV 947 BERU 0 100 226 208 BOSCH 0 250 202 087 CHAMPION CH 158 EYQUEM G

BU-C9315

Marca: KESSEL



BUJIA INCANDESCENTE

Descripción: BUJIA INCANDECENTE 7V, L:161MM, M10, TUERCA 10MM, CONECTOR 4MM LISO, NISSAN NP300 11065-5X00A/5X000

BU-C9358

Marca: KESSEL



BUJIA INCANDESCENTE

Descripción: BUJIA INCANDECENTE MAZDA BT50 2006->/FORD RANGER 06-14 OEM WE01-18-601

BU-C9368

Marca: KESSEL



BUJIA INCANDESCENTE

Descripción: BUJIA INCANDESCENTE HYUNDAI/KIA H1 05-11/H100/PORTER 94-11/FRONTIER 2,5 05-11 C9600 OEM 36710-42001 3671042001 KESSEL

BU-C9600

Marca: KESSEL



BUJIA INCANDESCENTE

Descripción: BUJIA INCANDESCENTE KESSEL 11V, 5", L:104MM, M4, TUERCA:12MM, PUNTA 5MM, TOYOTA 4 RUNNER 3.0 TURBO D, LAND CRUISER 3.0D, 19850-67020/30, CY-22, CP-22,

BU-C9676

Marca: KESSEL



BUJIA INCANDESCENTE

Descripción: NISSAN TERRANO DIESEL 2.5 YD25 / NAVARA 07 > YD25 BUJIA INCANDESCENTE KESSEL C9685 OEM 11065-AD200

BU-C9685

Marca: KESSEL

BUJIA INCANDESCENTE



BUJIA INCANDESCENTE

Descripción: BUJIA INCANDESCENTE KESSEL 11V, 5", L:168.5MM, M4, TUERCA:12MM, PUNTA:3.5MM, TOYOTA COROLLA, PREVIA

BU-C9692

Marca: KESSEL



BUJIA INCANDESCENTE

Descripción: BUJIA INCANDESCENTE KIA FRONTIER 2,7/3,0/BESTA 2,2/TOPIC/K2400 C9703 KESSEL OEM OK75A18140 OK75A-18-140

BU-C9703

Marca: KESSEL



BUJIA INCANDESCENTE

Descripción: BUJIA INCANDESCENTE HYUNDAI/KIA H1 05-11/H100/PORTER 94-11/FRONTIER 2,5 05-11 C9717 OEM 36710-42000 3671042000 KESSEL

BU-C9717

Marca: KESSEL



BUJIA INCANDESCENTE

Descripción: BUJIA INCANDESCENTE KESSEL 11V, 5", M4, L:95MM, TUERCA:12MM, PUNTA:5MM, HIACE 2.4D / HILUX 2.4D, BERU GV 688 BERU GV 968 BERU 0 100 221 151 BERU 0 100 226 243 BOSCH 0 250 202

BU-C9728

Marca: KESSEL



BUJIA INCANDESCENTE

Descripción: BUJIA INCANDESCENTE HYUNDAI/KIA H1 05-11/H100/PORTER 94-11/FRONTIER 2,5 05-11 C9741 KESSEL OEM 36710-42020 3671042020

BU-C9741

Marca: KESSEL



BUJIA INCANDESCENTE

Descripción: BUJIA INCANDESCENTE KESSEL 10.5V, 5", L:69MM, M4, TUERCA 12MM, PUNTA:5MM, BERU GV 920 BERU 0 100 220 118 BERU 0 100 220 119 BOSCH 0 250 202 015 BOSCH 0 250 202 077 CHAMPION CH

BU-C9778

Marca: KESSEL



BUJIA INCANDESCENTE

Descripción: BUJIA INCANDESCENTE KESSEL, 4.4V, M4, L:149.5MM, TUERCA:10MM, PUNTA:4/3.6MM, FORD RANGER/TRANSIT 2.2TDCI, PEUGEOT BOXER 2.2HDI, CITROEN JUMPER, 2.2HD1

BU-C9973

Marca: KESSEL



BUJIA INCANDESCENTE

Descripción: OEM 36710-4A710 BUJIA INCANDECENTE HYUNDAI/KIA H1/FRONTIER 2,5 CB OEM 367104A710

BUJ-0003

Marca: MOBIS

BUJIA INCANDESCENTE



BUJIA INCANDESCENTE

Descripción: BUJIA INCANDECENTE HYUNDAI/KIA H1/FRONTIER 2,5 OEM 3671042020

BUJ-0017
Marca: KOREA



BUJIA INCANDESCENTE

Descripción: OEM OK710-18-140A BUJIA INCANDECENTE KIA FRONTIER 2,7 VERDE OEM OK71018140A

BUJ-0018
Marca: KOREA



BUJIA INCANDESCENTE

Descripción: OEM 36710-4X900 BUJIA INCANDECENTE HYUNDAI/KIA FRONTIER 2.9/CARNIVAL 2.9/TERRACAN 2.9

BUJ-0022
Marca: MOBIS



BUJIA INCANDESCENTE

Descripción: OEM 36710-2A900 BUJIA INCANDECENTE HYUNDAI ACCENT RB D4FB 15->

BUJ-0024
Marca: MOBIS



BUJIA INCANDESCENTE

Descripción: OEM 36710-2A700 BUJIA INCANDECENTE HYUNDAI ACCENT RB 11-14

BUJ-0025
Marca: MOBIS



BUJIA INCANDESCENTE

Descripción: OEM 36710-2F300 BUJIA HYUNDAI TUCSON 16- OEM 367102F300 MARCA YURA

BUJ-0035
Marca: KOREA

QUIROZ Y CIA LIMITADA

Soluciones para su Automovil

BUJIA INCANDESENTE



BUJIA INCANDESENTE

Descripción: BUJIA INCANDECENTE 11V, L:135MM, M4, TUERCA 12MM, HYUNDAI ACCENT RB 11-14 OEM 36710-2A700

BU-C9357
Marca: KESSEL



BUJIA INCANDESENTE

Descripción: BUJIA INCANDESENTE MITSUBISHI, 11V, L:159MM, M10, CONECTOR 4MM LISO, L200 2016-> OEM 1820-A019 REEMPLAZO BU-C9364

BU-C9367
Marca: KESSEL

IMAGEN NO DISPONIBLE

BUJIA INCANDESENTE

Descripción: OEM 36710-2F101 BUJIA INCANDECENTE HYUNDAI/KIA SANTA FE 2,2 10-18 DIESEL/TUCSON 10-15/SORENTO 10-13/SPORTAGE 12-14

BUJ-0028
Marca: MOBIS

IMAGEN NO DISPONIBLE

BUJIA INCANDESENTE

Descripción: OEM 36710-27010 BUJIA INCANDESCENTE HYUNDAI/KIA ACCENT PRIME DIESEL 00-05/TUCSON 05-10/SPORTAGE 05-11/CARENS C9106 KESSEL OEM 36710-27010 3671027010

BUJ-0029
Marca: MOBIS

IMAGEN NO DISPONIBLE

BUJIA INCANDESENTE

Descripción: OEM 36710-3A000 BUJIA INCANDECENTE HYUNDAI/KIA VERACRUZ 3,0 DIESEL08-11/MOHAVE 3,0

BUJ-0036
Marca: MOBIS

IMAGEN NO DISPONIBLE

BUJIA INCANDESENTE

Descripción: OEM 6641590001 BUJIA INCANDECENTE SSANGYONG ACTYON 06-11/KYRON NGK

BUJ-0040
Marca: KOREA

IMAGEN NO DISPONIBLE

BUJIA INCANDESENTE

Descripción: OEM 6641590001 BUJIA INCANDECENTE SSANGYONG ACTYON 06-11/KYRON

BUJ-0041
Marca: SSANGYONG

IMAGEN NO DISPONIBLE

BUJIA INCANDESENTE

Descripción: OEM 6641590001 BUJIA INCANDECENTE SSANGYONG ACTYON 06-11/KYRON

BUJ-0042
Marca: SSANGYONG

QUIROZ Y CIA LIMITADA

Soluciones para su Automovil

CABLE



CABLE

Descripción: CABLE DE ARRANQUE 400AMP, ROBA CORRIENTE , PARA HACER PUENTE, DIAMETRO EXTERIOR 9MM, LARGO 3.3 METROS COLOR NEGRO CON ROJO PINZAS MANGO PROTECCION DE PLASTICO

CAB-400AMP

Marca: KONIGMANN



CABLE

Descripción: CABLE DE ARRANQUE 800AMP, ROBA CORRIENTE , PARA HACER PUENTE, DIAMETRO EXTERIOR 11MM, LARGO 3.3 METROS COLOR NEGRO CON ROJO PINZAS MANGO PROTECCION DE PLASTICO

CAB-800AMP

Marca: KONIGMANN



CABLE

Descripción: CABLE DE ACOPLE CARRO/REMOLQUE, 7 VIAS, 4.5 METROS, SIN ENCHUFES, DIAMETRO 12MM

DNI-8304

Marca: DNI



CABLE

Descripción: CABLE DE ACOPLE CARRO/REMOLQUE, 7 VIAS, 5.5 METROS, SIN ENCHUFES, DIAMETRO 12MM

DNI-8305

Marca: DNI



CABLE

Descripción: CABLES PARA TESTER DE REGULADORES VRC101 Y VRC 1000 CABLES TESTER

VRC1013

Marca: TRANSPO

QUIROZ Y CIA LIMITADA

Soluciones para su Automovil

CABLE BUJIAS



CABLE BUJIAS

Descripción: OEM KK150-18-140C CABLE BUJIA KIA PRIDE POP 1.1

CAB-0011
Marca: KOREA



CABLE BUJIAS

Descripción: OEM 27501-02A00 CABLE BUJIA HYUNDAI ATOS

CAB-0024
Marca: KOREA



CABLE BUJIAS

Descripción: OEM 27501-38B00 CABLE BUJIA KIA OPTIMA/MAGENTIS

CAB-0025
Marca: KOREA



CABLE BUJIAS

Descripción: OEM OK30E-18-140 CABLE BUJIA KIA RIO 1.5

CAB-0026
Marca: KOREA



CABLE BUJIAS

Descripción: OEM OK203-18-140C CABLE BUJIA KIA SEPHIA 1.5 16 VALVULAS

CAB-0027
Marca: KOREA



CABLE BUJIAS

Descripción: OEM 27501-02H00 JGO CABLE BUJIA KIA MORNING

CAB-0028
Marca: KOREA



CABLE BUJIAS

Descripción: OEM 27420-03011 CABLE BUJIA NUMERO 1 HYUNDAI/KIA GRAND I10/MORNING 1,2 INDIA

CAB-0029
Marca: MOBIS



CABLE BUJIAS

Descripción: OEM 27430-03000 CABLE BUJIA NUMERO 2 HYUNDAI/KIA GRAND I10/MORNING 1,2 INDIA

CAB-0030
Marca: MOBIS

CABLE BUJIAS



CABLE BUJIAS

Descripción: OEM 27440-03000 CABLE BUJIA NUMERO 3 HYUNDAI/KIA GRAND I10/MORNING 1,2 INDIA

CAB-0031
Marca: MOBIS



CABLE BUJIAS

Descripción: OEM 27450-03000 CABLE BUJIA NUMERO 4 HYUNDAI/KIA GRAND I10/MORNING 1,2 INDIA

CAB-0032
Marca: MOBIS

IMAGEN NO DISPONIBLE

CABLE BUJIAS

Descripción: OEM 27501-03000 JUEGO CABLE BUJIA HYUNDAI/KIA GRAND I10/MORNING 1,2

CAB-0036
Marca: KOREA

IMAGEN NO DISPONIBLE

CABLE BUJIAS

Descripción: OEM SD0011043 JGO CABLE BUJIA HYUNDAI GALLOPER V6

CAB-0050
Marca: KOREA

IMAGEN NO DISPONIBLE

CABLE BUJIAS

Descripción: OEM 27501-24B00 JGO CABLE BUJIAS HYUNDAI EXCEL

CAB-0051
Marca: KOREA

IMAGEN NO DISPONIBLE

CABLE BUJIAS

Descripción: OEM 27350-2B000 CABLE BOBINA HYUNDAI/KIA

CAB-01A
Marca: KOREA

QUIROZ Y CIA LIMITADA

Soluciones para su Automovil

CADENAS



CADENAS

Descripción: OEM 24321-26002 CADENA EJE LEVA HYUNDAI ACCENT PRIME/CERATO/GETZ

CAD-0001
Marca: MOBIS



CADENAS

Descripción: OEM 6659970194 CADENA DISTRIBUCION BOMBA ACEITE SSANGYONG ACTYON 06-11/KYRON

CAD-0002
Marca: SSANGYONG



CADENAS

Descripción: OEM 6649970194 CADENA DISTRIBUCION SSANGYONG ACTYON 06-11/KYRON

CAD-0003
Marca: KOREA



CADENAS

Descripción: OEM 24322-25000 CADENA DISTRIBUCION CORTA HYUNDAI/KIA SPORTAGE 11-13/TUCSON 11-13 BENCINA

CAD-0004
Marca: MOBIS



CADENAS

Descripción: OEM 24321-03000 CADENA DISTRIBUCION HYUNDAI/KIA I10 1,2/MORNING 1,2 12->/RIO 4-5 G4LA

CAD-0008
Marca: HYUKI



CADENAS

Descripción: OEM 24351-2A001 CADENA DISTRIBUCION LARGA 84 ESLABONES HYUNDAI ACCENT 1,5 06-11

CAD-0009
Marca: HYUKI



CADENAS

Descripción: OEM 24361-2A001 CADENA DISTRIBUCION CORTA 76 ESLABONES HYUNDAI ACCENT 1,5 06-11

CAD-0010
Marca: HYUKI



CADENAS

Descripción: OEM 23351-4A600 CADENA DISTRIBUCION 80 ESLABONES HYUNDAI/KIA H1 12->/PORTER 12->/FRONTIER 2,5 12->

CAD-0011
Marca: HYUKI

CADENAS



CADENAS

Descripción: OEM 24321-26701 CADENA DISTRIBUCION 50 ESLABONES HYUNDAI/KIA ACCENT 06-1/RIO JB 06-11

CAD-0012
Marca: HYUKI



CADENAS

Descripción: OEM 24321-2B000 CADENA DISTRIBUCION HYUNDAI/KIA ACCENT RB 1,4/1,6 12->/RIO 1,4 3/4/5 G4FA

CAD-0013
Marca: HYUKI



CADENAS

Descripción: OEM 24321-04000 CADENA DISTRIBUCION HYUNDAI I10 1,0 14->

CAD-0014
Marca: HYUKI



CADENAS

Descripción: OEM 24321-23001 CADENA LEVA HYUNDAI ELANTRA 96->

CAD-0015
Marca: HYUKI



CADENAS

Descripción: OEM 24361-2F000 CADENA DISTRIBUCION 45 ESLABONES HYUNDAI/KIA SANTA FE 2,2 D4HB 10-18/TUCSON 2,0 10-16/SPORTAGE 10-14

CAD-0016
Marca: HYUKI



CADENAS

Descripción: OEM 24351-4A020 CADENA DISTRIBUCION LARGA HYUNDAI/KIA H1 11->/PORTER 12->/FRONTIER 2,5 12-> CB

CAD-0017
Marca: HYUKI



CADENAS

Descripción: OEM 24321-2B000 CADENA DISTRIBUCION HYUNDAI/KIA ACCENT RB 1,4/1,6 12->/RIO 1,4 3/4/5 G4FA

CAD-0018
Marca: HYUKI



CADENAS

Descripción: OEM 24361-4A020 CADENA DISTRIBUCION HYUNDAI/KIA H1 11->/PORTER 12->/FRONTIER 2,5 12-> CB

CAD-0019
Marca: HYUKI

CADENAS



CADENAS

Descripción: OEM 24321-25000 CADENA DISTRIBUCION 180 ESLABONES HYUNDAI/KIA SANTA FE 2,4 10-18/SONATA/CARENS/SORENTO/OPTIMA

CAD-0020
Marca: HYUKI



CADENAS

Descripción: OEM 24321-2E010 CADENA DISTRIBUCION HYUNDAI TUCSON 2,0 14-16 G4NA

CAD-0021
Marca: HYUKI



CADENAS

Descripción: OEM 24321-26020 CADENA DISTRIBUCION LEVA 46 ESLABONES HYUNDAI/KIA ACCENT 00-11/RIO JB 06-11/CERATO 04-07

CAD-0022
Marca: HYUKI



CADENAS

Descripción: OEM 6649970194 CADENA DISTRIBUCION 148 ESLABONES SSANGYONG ACTYON 2,0 06-11

CAD-0024
Marca: HYUKI



CADENAS

Descripción: OEM 24351-2F000 CADENA DISTRIBUCION BOMBA ACEITE HYUNDAI/KIA SANTA FE 2,2 12->/SORENTO 2,2 10-13/CARNIVAL 2,2 12-14 DIESEL

CAD-0025
Marca: MOBIS



CADENAS

Descripción: OEM 24321-03000 CADENA DISTRIBUCION HYUNDAI/KIA I10 1,2/MORNING 1,2 12->/RIO 4-5 G4LA INDIA

CAD-0026
Marca: MOBIS



CADENAS

Descripción: OEM 24321-03000 CADENA DISTRIBUCION HYUNDAI/KIA I10 1,2/MORNING 1,2 12->/RIO 4-5 G4LA INDIA

CAD-0027
Marca: MOBIS



CADENAS

Descripción: OEM 6649970194 CADENA DISTRIBUCION SSANGYONG ACTYON 06-11/KYRON

CAD-0028
Marca: SSANGYONG

QUIROZ Y CIA LIMITADA

Soluciones para su Automovil

CALIPER



CALIPER

Descripción: OEM 58180-44A00 CALIPER LH HYUNDAI H100/PORTER ->04

CAL-0005
Marca: KOREA



CALIPER

Descripción: OEM 58320-29A20 CALIPER RH HYUNDAI ELANTRA 96-99

CAL-0006
Marca: KOREA



CALIPER

Descripción: OEM 58190-44A00 CALIPER RH HYUNDAI H100/PORTER ->04

CAL-0007
Marca: KOREA



CALIPER

Descripción: OEM OK71E-33-990B CALIPER LH KIA FRONTIER

CAL-0008
Marca: KOREA



CALIPER

Descripción: OEM 58110-07000 CALIPER LH KIA MORNING 04-10

CAL-0009
Marca: KOREA



CALIPER

Descripción: OEM 58180-4BA20 CALIPER LH HYUNDAI H100 VAN 91-04 BENCINERO/DIESEL/PORTER 95-04

CAL-0010
Marca: KOREA



CALIPER

Descripción: OEM 58130-07000 CALIPER RH KIA MORNING 04-10

CAL-0011
Marca: KOREA



CALIPER

Descripción: OEM 58190-4BA20 CALIPER RH HYUNDAI H100 VAN 91-04 BENCINERO/DIESEL/PORTER 95-04

CAL-0012
Marca: KOREA

CALIPER



CALIPER

Descripción: OEM
OK63B-33-990B CALIPER LH
KIA FRONTIER 01-11 4WD

CAL-0017
Marca: MOBIS

QUIROZ Y CIA LIMITADA

Soluciones para su Automovil

CAMISA



CAMISA

Descripción: CHEVROLET BLAZER , DAEWOO , MONZA , CON ALTERNADOR DELCO REMY CS121-130 , 44205 , 140616 , 10496501 , 12-100-1 , CAMISA PARA RODAMIENTO 6000 (METALICA)

CA-02

Marca: WAI



CAMISA

Descripción: PEUGEOT , RENAULT , CITROEN , CON ALTERNADOR PARIS RHONE (D=31.7MM, L=13MM.) , 131827 , 104809 , CAMISA PARA RODAMIENTO 6200 (CERRADA)

CA-131827

Marca: CARGO



CAMISA

Descripción: MERCEDES BENZ , VOLKSWAGEN , VOLVO , AUDI , BMW , ALFA ROMEO 1974>88 , PORSCHE , CON ALTERNADOR BOSCH (D=35MM , L=15MM.) ,131828 , 1120591082 , 44256 , 46-91550 , CAMISA PARA RODAMIENTO 6201

CA-131828

Marca: CARGO



CAMISA

Descripción: NISSAN V16 TWIM CAM TAPA PLOMA , VOLKSWAGEN , ALFA ROMEO 1985>97 , BMW , AUDI , MERCEDES BENZ , CON ALTERNADOR BOSCH (D=35MM, L=42MM) , 132769 , 1120591075 , 47405 ,

CA-132769

Marca: CARGO



CAMISA

Descripción: PEUGEOT , CITROEN , CON ALTERNADOR BOSCH , 135407 , 1120591116 , 47414 , CAMISA RODAMIENTO

CA-135407

Marca: CARGO



CAMISA

Descripción: MERCEDES BENZ L508D , L608D , LK608D , L613D , 709 , LA911 , 813 , 913 , 1013 , 1017 , 1113 , 1217 , 1213 , 1217 , 1219 , 1313 , 1319 , 1413 , 1417 , 1419 , 1424 , 1513 , 1519 ,1525 , 1613 , 1617 , 1619

CA-136235

Marca: CARGO



CAMISA

Descripción: MERCEDES BENZ 914 , 915 , OPEL , CON ALTERNADOR BOSCH (DE=36MM, L=50MM) , 139929 , F00M146900 , 47416 , CAMISA PARA RODAMIENTO 6003 , HCB00146

CA-139929

Marca: CARGO



CAMISA

Descripción: CAMION DAF CF, XF, MAN, CATERPILLAR, CAMISA PARA ALTERNADOR BOSCH, DIAMETRO EXTERNO 43MM, INTERNO 40MM, ALTURA 50,7MM, CARGO 330220, BOSCH F00M146906

CA-330220

Marca: CARGO

CAMISA



CAMISA

Descripción: CAMISA DE ALTERNADOR MEDIDAS 37.5MM EXTERIOR , 35 MM INTERIOR , ALTO 17.5 MM

CA-332583
Marca: CARGO



CAMISA

Descripción: FORD ESCAPE 3.0 XLT 2001> FORD RANGER 2001> CON ALTERNADOR MOTORCRAFT 6G SERIE IR/IF , (27MM DI X 29MM DE X 16MM ALTO) , TRABAJA CON RODAMIENTO 10-1051 , NSK B10-50D (10MM DI X 27MM DE

CA-462505
Marca: WAI



CAMISA

Descripción: CAMISA BOSCH CAMION DAF CF, XF, MAN, CATERPILLAR, PARA ALTERNADOR BOSCH, DIAMETRO EXTERNO 43MM, INTERNO 40MM, ALTURA 50,7MM, CARGO 330220, BOSCH F00M146906

CA-F00M146906
Marca: BOSCH



CAMISA

Descripción: OEM 21131-42000 CAMISA MOTOR HYUNDAI/H100/H1/PORTER/KIA FRONTIER SEMI TERMINAD OEM 2113142000

CAM-0001
Marca: KOREA



CAMISA

Descripción: OEM OK65A-10-311 CAMISA MOTOR KIA FRONTIER/PREGIO 2.7 SEMI-TERMINADA OEM OK65A10311

CAM-0002
Marca: KOREA



CAMISA

Descripción: OEM OK75A-10-311 CAMISA MOTOR KIA FRONTIER/PREGIO 3.0 SEMI-TERMINADA OEM OK75A10311

CAM-0004
Marca: KOREA



CAMISA

Descripción: OEM OK65A-10-311 CAMISA MOTOR KIA FRONTIER/PREGIO 2.7 TERMINADA

CAM-0005
Marca: KOREA



CAMISA

Descripción: OEM OK75A-10-311 CAMISA MOTOR KIA FRONTIER/PREGIO 3.0 TERMINADA

CAM-0006
Marca: KOREA

CAMISA



CAMISA

Descripción: OEM OK65A-10-311 CAMISA JGO MOTOR KIA FRONTIER/PREGIO 2.7 TERMINADA

CAM-0050
Marca: HYUKI



CAMISA

Descripción: OEM OK756-10-311 CAMISA JGO MOTOR KIA K2400 TERMINADA

CAM-0051
Marca: HYUKI

QUIROZ Y CIA LIMITADA

Soluciones para su Automovil

CAMPANA



CAMPANA

Descripción: PIÑON FORD 9D/29.6DP/72L/CCW, CAMPANA BENDIX WILLYS 52-61, CAMION FORD F600 (GASOLINA) CON ARRANQUE AUTOLITE-PRESTOLITE 9 DIENTES / 72 LARGO / 29.6 DIAMETRO PIÑON / CCW

BE-0032

Marca: ZEN



CAMPANA

Descripción: SCANIA , IVECO , MERCEDES BENZ , FIAT , IVECO , MAN , DAF , CON ARRANQUE BOSCH KB 12/24V., 231369 , CAMPANA M.DE PARTIDA KB

CAM-231369

Marca: CARGO

CAMPO



CAMPO

Descripción: MOTORES CUMMINS 6CT, 6CTA 8.3, MERCEDES BENZ O371, OF1214, OF1215, OF1315, OF1418, OH1316, OH1318, OH1320, CAMION VOLKSWAGEN 17250, 26250 C/MOTOR CUMMINS

CAM-0768

Marca: NEW COIL



CAMPO

Descripción: ATLAS COPCO (1969-1993), CASE, DAF, DEUTZ (1964-1980), FIAT ALLIS, IVECO 1989, KHD (1964-1980), KOMATSU (1990-2005), MAN, MERCEDES BENZ, PEGASO (1974-1984), RENAULT, SCANIA, VOLVO,

CAM-130130

Marca: CARGO



CAMPO

Descripción: MERCEDES BENZ, VOLVO, CON ARRANQUE BOSCH 12V., SERIES 413, 418, 132360, 2004125085, 2004125086, LARGO 115MM., CAMPO CARGO

CAM-132360

Marca: CARGO



CAMPO

Descripción: OPEL COSRA 1.0, 1.4, COMBO 1.1, PEUGEOT 306, 405, CITROEN AX, ZX, RENAULT 19, EXPRESS, CLIO, LAGUNA, CON ARRANQUE VALEO PMGR 12V., REDUCTOR, CW, 137399, CAM-42, 594534, 594535, CAMPO DE IMANES

CAM-137399

Marca: CARGO



CAMPO

Descripción: CAMION VOLKSWAGEN 14210, 16170, 16210, 16220, 24220, 24250, 35300 C/MOT. CUMMINS SERIE C, 6 CILINDROS, FORD CARGO 1418, 1617, 1622, 2422, 2425, 3530, CAMIONES C/MOT. CATERPILLAR 3116,

CAM-150

Marca: WAI



CAMPO

Descripción: FORD RANGER 2.3, RANGER 4.0 V6, MUSTANG 2.3, EXPLORER 4.0 V6, MERCURY, BRONCO, CON ARRANQUE MOTORCRAFT PMGR 12V., REDUCTOR, (L=97MM, D=78MM), CON IMANES PERMANENTES, 21120,

CAM-21120

Marca: KONIGMANN



CAMPO

Descripción: RENAULT CLIO, MEGANE, LAGUNA, KANGOO, GRAN SCENIC, TWINGO, PEUGEOT, CITROEN, CON ARRANQUE VALEO 12V., 594477, 594478, 594522, 594523, CARGO 236261, 231476

CAM-231476

Marca: CARGO



CAMPO

Descripción: CUMMINS, FORD, BOBCAT, JOHN DEERE, CLARK, PERKINS, CON ARRANQUE DELCO REMY 28MT 12V. (D=90MM, L=105MM), 24021, 10456473, 232402, 57-84200, D57022, CAMPO MP. DELCO REMY 28MT 12V. CON

CAM-24021

Marca: KONIGMANN

CAMPO



CAMPO

Descripción: MERCEDES BENZ 914, 915, CUMMINS, JOHN DEERE, FORD, BOBCAT, PERKINS, CASE, DETROIT DIESEL , CON ARRANQUE DELCO REMY 28MT 24V. (D=90MM, L=105MM), 24060, 10457118, 232403, 57-84201,

CAM-24060

Marca: KONIGMANN



CAMPO

Descripción: MERCEDES BENZ 1117 4.2 DIESEL, 1317 4.2 DIESEL, 1517 4.2 DIESEL, CON ARRANQUE DELCO REMY SERIE 29MT 24V., CAMPO CON CARCAZA, D57041, 10515832, 57-1242, LESTER 6846, 6848, 6850, 6904

CAM-29MT24V

Marca: KONIGMANN



CAMPO

Descripción: FORD, FREIGHTLINER, MACK, INTERNATIONAL, PETERBILT, VOLVO, WESTERN STAR, CON ARRANQUE DELCO REMY 39MT 24V., DIAMETRO 115MM, LARGO 114MM. (BOBINA DE CAMPO CON CARCAZA), 39MT

CAM-39MT24V

Marca: KONIGMANN



CAMPO

Descripción: HYUNDAI H100 2.5 DIESEL, GALLOPER 2.5 DIESEL, PORTER 2.5 DIESEL, MITSUBISHI L200 2.5 DIESEL, L300 2.3, 2.5 DIESEL, PAJERO 2.3, 2.5 DIESEL, MITSUBISHI COLT 1.8, 2.0 DIESEL, GALANT 1.8, 2.0, 2.3 TD DIESEL, CON

CAM-4110

Marca: KONIGMANN



CAMPO

Descripción: HYUNDAI MIGHTY 3 TON., MITSUBISHI CANTER 4D33 , 4D34 , (MODELO NUEVO) , BUS ROSA 24V. 3.2KW. (L=62.5MM, D=76.4MM) , LH-4310 , M800X70772 , 234266 , M8T80671 , CAMPO CON

CAM-4310

Marca: KONIGMANN



CAMPO

Descripción: CATERPILLAR , CUMMINS , CON ARRANQUE DELCO REMY 50MT 24/32V. CW. FC14BX , 1945853 , 59-137-1

CAM-50MT24V

Marca: KONIGMANN



CAMPO

Descripción: HYUNDAI MIGHTY 3 TON. (MODELO NUEVO) , MITSUBISHI CANTER (4D33 , 4D34) , BUS ROSA 24V. 51570 CAMPO

CAM-51570

Marca: KONIGMANN



CAMPO

Descripción: CAMPO CARCAZA DELCO 29MT 12V SERIE PLGR MEDIDAS 90MM DIAMETRO * 97MM LARGO D57998 57-1238

CAM-571238

Marca: KONIGMANN

CAMPO



CAMPO

Descripción: DETROIT DIESEL , CASE EQUIPOS INDRUSTRIALES 1982-84 , CLARK , FIAT ALLIS , GMC , CON ARRANQUE DELCO REMY 30MT 12V. CW , 59-121 , 1851981 , FC27BX , CAMPO M.DE PARTIDA DELCO 30MT

CAM-59121

Marca: WAI



CAMPO

Descripción: MACK , CATERPILLAR , CASE 180 , CLARK , CUMMINS L10 , L14 , FIAT ALLIS FW170 , 200 , CON ARRANQUE DELCO REMY 42MT 24V. CW. 59-135 , 1988442 , F61BX

CAM-59135

Marca: KONIGMANN



CAMPO

Descripción: CATERPILLAR , CLARK , CUMMINS SERIE 855 , L10 , L14V 8.3 LTS., HYSTER M600 , PERKINS 504 , 510 V8 , 540 V8 , CON ARRANQUE DELCO REMY 42MT 12V. CW, 59-136 , 1988111 , FC60BX , CAMPO M.DE PARTIDA DELCO

CAM-59136

Marca: WAI



CAMPO

Descripción: RENAULT 19, CLIO, PEUGEOT 205, 405, OPEL CORSA 1.4, CITROEN AX, XSARA, CON ARRANQUE VALEO PMGR 12V., (IMANES PERMANENTES), REDUCTOR, 137399, 594534, FC1, VA57002

CAM-42

Marca: KONIGMANN



CAMPO

Descripción: TOYOTA, CASE, CATERPILLAR, CUMMINS, ISUZU, JHON DEERE, YANMAR , CON ARRANQUE NIPPONDENSO 12V. CW, 2.5KW. OSGR , REDUCTOR , WAI 59-8203

CAM-598203

Marca: WAI



CAMPO

Descripción: CATERPILLAR , ISUZU , CASE , CON ARRANQUE NIPPONDENSO 24V. CW, 5.5KW. OSGR , REDUCTOR , WAI 59-8207

CAM-598207

Marca: WAI



CAMPO

Descripción: TRACTOR FORD 2000, 3000, 4000, 5000, 7000 DIESEL, F2910 , 3610, 3910, 2600, 3600, F4100, 4600, 5600, 6600, 7600 DIESEL , FORD 4110, 4610, 5610, 6610, F4130, 4630, 4830, 5640, 6640 1990> FORD 6700, 6710,

CAM-599201

Marca: WAI

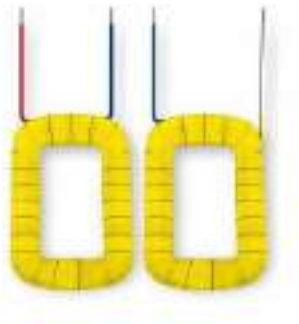

CAMPO

Descripción: VOLKSWAGEN ESCARABAJO 1.3 , BRASILIA 1.3 , 1.5 , WOLKSWAGEN KOMBI , CON DINAMO BOSCH 12V. 30AMP. 9101082097 , CINAP 0617 , CAMPOS PARA DINAMO 12V. 30AMP.

CAM-617

Marca: BOSCH

CAMPO



CAMPO

Descripción: TRACTOR VALMET , MASSEY FERGUSON MF-235 , MWM , CON ARRANQUE BOSCH JD 12V. D188 , 9001083188 , CAMPO M.DE PARTIDA JD 12V.

CAM-D188
Marca: DINIZ



CAMPO

Descripción: KIA BESTA 1 TON., KIA BONGO , CON ARRANQUE MANDO 12V. CAMPO WIL O2013

CAM-O2013
Marca: WIL



CAMPO

Descripción: HYUNDAI ACCENT 1.3, EXCEL, PONY 1.2, 1.4, HYUNDAI SONATA 1.8, 2.0 1986>89, MITSUBISHI COLT 1.2 1978>88, COLT 1.3 1986>88, COLT 1.4 1980>83, COLT 1.6I, 4WD, 1.8 GTI, GALANT 1.6, 1850, 2.0,

CAM-R3010
Marca: WIL



CAMPO

Descripción: CAMPO CON CARCAZA PRSTOLITE M100R 12V 35262226 ZM 89.817.00

CAM-M100R12V
Marca: KONIGMANN



CAMPO

Descripción: CAMPO CON CARCAZA PRSTOLITE M100R 12V 35262226 ZM 89.817.00, DIAMETRO EXTERNO: 101MM, ALTURA:75.5MM

CAM-ZM8981700
Marca: ZM



CAMPO

Descripción: CAMPO CON CARCAZA , PARA ARRANQUE LUCAS INDIEL - PRESTOLITE M93R 12V., 35258609 , 35261077 , ZM 89.847.00, DIAMETRO ESTERNO: 95MM, ALTURA: 77MM

CAM-ZM8984700
Marca: ZM

QUIROZ Y CIA LIMITADA

Soluciones para su Automovil

CANERIA



CANERIA

Descripción: OEM OK65B-13-740A CANERIA INYECTOR N 4 KIA FRONTIER 2,7 OEM OK65B13740A MOBIS

CAN-0001
Marca: MOBIS



CANERIA

Descripción: OEM 25443-42520 CAÑERIA TURBO HYUNDAI H100 D4BF

CAN-0002
Marca: MOBIS



CANERIA

Descripción: OEM 31517-42000 CAÑERIA RETORNO HYUNDAI/KIA FRONTIER 2.5/H-1 04-07/H100/PORTER

CAN-0004
Marca: MOBIS



CANERIA

Descripción: OEM 31500-4X430 CAÑERIA INYECTOR CILINDRO 1-2 HYUNDAI/KIA FRONTIER 2.9/CARNIVAL 2.9

CAN-0006
Marca: MOBIS



CANERIA

Descripción: OEM 31500-4X440 CAÑERIA INYECTOR CILINDRO 3-4 HYUNDAI/KIA FRONTIER 2.9/CARNIVAL 2.9

CAN-0007
Marca: MOBIS



CANERIA

Descripción: OEM 28247-4X650 CAÑERIA ACEITE TURBO KIA FRONTIER 2.9 11-12/CARNIVAL 2.9

CAN-0008
Marca: MOBIS



CANERIA

Descripción: OEM 28485-4A700 CANERIA EGR HYUNDAI H1 12-> CB

CAN-0010
Marca: MOBIS



CANERIA

Descripción: OEM 28491-4A800 CAÑERIA VALVULA EGR HYUNDAI H1 12->

CAN-0014
Marca: MOBIS

CANERIA



CANERIA

Descripción: OEM 26612-2A601 CAÑERIA ENFRIADOR ACEITE HYUNDAI ACCENT 1.5 06-11 DIESEL

CAN-0017
Marca: MOBIS



CANERIA

Descripción: OEM OK65B-13-720A CANERIA INYECTOR N 2 KIA FRONTIER 2,7

CAN-0018
Marca: MOBIS



CANERIA

Descripción: OEM 31517-42000 CAÑERIA RETORNO HYUNDAI/KIA FRONTIER 2.5/H-1 04-07/H100/PORTER

CAN-0021
Marca: HYUKI



CANERIA

Descripción: OEM OK65B-13-710A CANERIA INYECTOR N 1 KIA FRONTIER 2,7

CAN-0023
Marca: MOBIS



CANERIA

Descripción: OEM 31410-4A001 CAÑERIA INYECTOR HYUNDAI PORTER 12->/H1 12->

CAN-0026
Marca: MOBIS



CANERIA

Descripción: OEM 31480-4A701 CAÑERIA RETORNO HYUNDAI H1 12->

CAN-0027
Marca: MOBIS



CANERIA

Descripción: OEM 31471-4A010 CAÑERIA RETORNO INYECTOR HYUNDAI/KIA CB

CAN-0028
Marca: MOBIS



CANERIA

Descripción: OEM 6641800120 CAÑERIA TURBO SSANGYONG ACTYON 06-11/KYRON 6641800320

CAN-0029
Marca: SSANGYONG

CANERIA



CANERIA

Descripción: OEM 6641800420 CAÑERIA TURBO SSANGYONG ACTYON 06-11/KYRON 6641800820

CAN-0030
Marca: SSANGYONG



CANERIA

Descripción: OEM KK156-15-290B CAÑERIA AGUA KIA PRIDE POP 1.1/1.3

CAN-0050
Marca: MOBIS



CANERIA

Descripción: OEM OK65B-13-720A CANERIA INYECTOR N 3 KIA FRONTIER 2,7

CAN-0051
Marca: MOBIS



CANERIA

Descripción: OEM 6710700781 CAÑERIA RETORNO INYECTOR SSANGYONG ACTYON 12-17

CAN-0052
Marca: SSANGYONG



CANERIA

Descripción: OEM 43370-4Y000 CONJUNTO SINCRO 5 Y REV KIA FRONTIER 2,7

CON-0021
Marca: KOREA

CANISTER



CANISTER

Descripción: OEM 31420-1R000 CANISTER HYUNDAI ACCENT RB 1.4 BENCINERO

CAN-0015

Marca: MOBIS

QUIROZ Y CIA LIMITADA

Soluciones para su Automovil

CAPTADOR



CAPTADOR

Descripción: DODGE, CHRYSLER, CAPTADOR REGITAR

BO-RLX109
Marca: REGITAR



CAPTADOR

Descripción: CHRYSLER DAYTONA (1987-1993), CHRYSLER DYNASTY (1988-92), CHRYSLER LEBARON (1986-93), CHRYSLER NEW YORKER (1986-87), DODGE 600 (1986-88), DODGE CARAVAN

BO-RLX124X
Marca: REGITAR



CAPTADOR

Descripción: TOYOTA TERCEL (1980-82), RLX542, CAPTADOR REGITAR

BO-RLX542
Marca: REGITAR



CAPTADOR

Descripción: TOYOTA CRESSIDA 1978-79, RLX565, BOBINA CAPTADORA REGITAR

BO-RLX565
Marca: REGITAR



CAPTADOR

Descripción: MAZDA MX-6 (1988-92), MAZDA B2200 (1989-92), MAZDA 626 (1988-92), FORD PROBE (1989-92), RLX610, BOBINA CAPTADORA REGITAR

BO-RLX610
Marca: REGITAR

CARBON



CARBON

Descripción: TRACTOR RUMANO 2130 , DM2130 , DM2134 ,REMMPLAZA 2110501 , 12V , MEDIDAS 22.15 * 8.81 * 19.90

CAR-140465
Marca: CARGO



CARBON

Descripción: BRIGGS STRATTON 12V (7 x 9.4 x 12mm) 141049 497608 68-7802 CARBON M.DE PARTIDA 12V

CAR-141049
Marca: CARGO



CARBON

Descripción: CAMION FORD F11000, F12000, F13000 C/MOT. PERKINS 6 CIL., F1000, 2000, 4000, 7000 C/MOT.MWM 4 Y 6 CIL., CASE, VOLKSWAGEN, MASSEY FERGUSON, VALMET, CON ARRANQUE WAPSA 12V., (8,8 X

CAR-21314
Marca: SCHUNK



CARBON

Descripción: FORD,VW,CON LIMPIAPARABRISA WAPSA 12V (6,35 X 6,35 X 11,2MM) X-819/2 819002 CARBON MOTOR LIMPIAPARABRISA 12V X819-2

CAR-8192
Marca: SCHUNK



CARBON

Descripción: VOLKSWAGEN,CON LIMPIAPARABRISA WAPSA 12V (5 x 8 x 13,2mm) X-819/3 819003 CARBON MOTOR LIMPIAPARABRISA 12V

CAR-8193
Marca: SCHUNK



CARBON

Descripción: VOLKSWAGEN TRASERO,ALZA VIDRIO 12V (4 X 4 X 7,5MM) X-819/4 819004 CARBON MOTOR LIMPIAPARABRISA 12V

CAR-8194
Marca: SCHUNK



CARBON

Descripción: FIAT,VW,FORD,GM,CON LIMPIAPARABRISA ARNO 12V (6 x 6,7 x 12mm) ARX-01 CARBON MOTOR LIMPIAPARABRISA 12V

CAR-ARX01
Marca: SCHUNK



CARBON

Descripción: CARBON SCHUNK 12V, 12*36*27MM

CAR-ASX11
Marca: SCHUNK

CARBON



CARBON

Descripción: MERCEDES BENZ 352 , DAF , CON ARRANQUE BOSCH 24V. (8 x 25 x 23mm) , 2 CHICOTES , BSX-100 , 2007014049

CAR-BSX100
Marca: SCHUNK



CARBON

Descripción: NISSAN V16 TAPA ROJA , SENTRA , NISSAN 1800 PICK-UP MEXICANA , CON ARRANQUE BOSCH 12V. BSX-104 , 1007014121 BSX-76

CAR-BSX104
Marca: SCHUNK



CARBON

Descripción: DEUTZ,THERMO KING,ARRANQUE BOSCH SERIE DD 354 (9 x 13 x 25.5mm) BSX-12 1007014100 CARBON M.DE PARTIDA 12V

CAR-BSX12
Marca: SCHUNK



CARBON

Descripción: MERCEDES BENZ,SCANIA K82/K92/K93/P93/P94/R92/R93/R94,MAN 6.90/8.90/ 6.100/8.100/8.136/9.136/8.150/9.150/9.170/8.153,VOLVO F84/FB84/F85/F86 86/FB86/F87BFA/N7,LEYLAND,

CAR-BSX135145
Marca: SCHUNK



CARBON

Descripción: PARA ARRANQUE BOSCH 12V (9 x 16 x 17mm) BSX-137/143 2007014068 CARBON M.DE PARTIDA 12V

CAR-BSX137143
Marca: SCHUNK



CARBON

Descripción: PARA ARRANQUE BOSCH 24V (9 x 16 x 15,5mm) BSX-138/142 2007014069 CARBON M.DE PARTIDA 24V

CAR-BSX138142
Marca: SCHUNK



CARBON

Descripción: MERCEDES BENZ,IVECO,SCANIA,VOLVO,CON ARRANQUE BOSCH 416/417 SERIE DD 24V (12 x 36 x 27mm) 1 CHICOTE BSX-148 2007014070 CARBON M.DE PARTIDA KB 24V

CAR-BSX148
Marca: SCHUNK



CARBON

Descripción: MERCEDES BENZ 180 DIESEL,CHEVROLET S-10 DIESEL,FIAT DUCATO,IVECO TURBO DIESEL,CON ARRANQUE BOSCH 12V (7.5mm x 18mm x 19mm) BSX151 1007014143 CARBON M.DE PARTIDA 12V

CAR-BSX151
Marca: SCHUNK

CARBON



CARBON

Descripción: FIAT FIORINO 1.7 DIESEL,MERCEDES BENZ,VOLVO,BMW,CON ARRANQUE BOSCH PMGR SERIE 110 12V (6 x 18 x 14,5mm) BSX-157/158 1004336909 CARBON M.DE PARTIDA 12V

CAR-BSX157158

Marca: SCHUNK

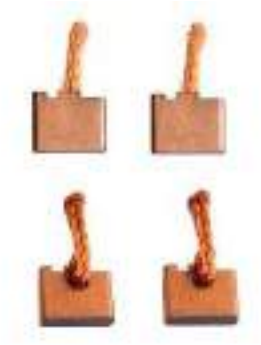

CARBON

Descripción: CHEVROLET LUV MILENIUM 2.2 , NISSAN D-21 2.4 (MEXICANA) , AUDI A4/A6/A8 , BMW 316/318/320/325/518/520/528/628,CITROEN ZX,XANTIA,TEMPRA,TIPO,FORD FIESTA,OPEL

CAR-BSX159160

Marca: SCHUNK



CARBON

Descripción: IGUAL A BSX159-160, CON TERMINAL DERECHO BSX159-160D CARBON M.DE PARTIDA 12V

CAR-BSX159160D

Marca: SCHUNK



CARBON

Descripción: IGUAL A BSX159-160, CON TERMINAL IZQUIERDO BSX159-160E CARBON M.DE PARTIDA 12V

CAR-BSX159160E

Marca: SCHUNK



CARBON

Descripción: IGUAL A BSX-161162E ,PERO CON TERMINAL LADO DERECHO BSX161-162D CARBON M.DE PARTIDA 12V

CAR-BSX161162D

Marca: SCHUNK



CARBON

Descripción: MERCEDES BENZ 250, 290, 300 DIESEL, BOSCH 9003337001, BSX165, (6.5MM X 18MM X 18MM), CARBON M.DE PARTIDA 24V

CAR-BSX165

Marca: SCHUNK



CARBON

Descripción: SCANIA , CUMMINS CON MOTOR SERIE C , MERCEDES BENZ , CON ARRANQUE BOSCH JE 24V (9 X 36 X 18MM) , BSX177 , 9001453644 , 2007014082 , X-213/23

CAR-BSX177

Marca: SCHUNK



CARBON

Descripción: CHEVROLET COMBO VAN 1.3 CDTI,MERCEDES BENZ,CITROEN BERLINGO DIESEL,CON ARRANQUE BOSCH PMGR 12V (4.6 x 12 x 10.5mm) BSX-184 CARBON M.DE PARTIDA 12V

CAR-BSX184

Marca: SCHUNK

CARBON



CARBON

Descripción: BOSCH 5 X 8.5 X 11.6 12V CARBON M.DE PARTIDA

CAR-BSX196

Marca: SCHUNK



CARBON

Descripción: FORD CARGO 7.8L , NEW HOLLAND , VOLKSWAGEN CON MOTOR CUMMINS , MERCEDES BENZ CON MOTOR BR-400 , CON ARRANQUE BOSCH JE 12V. (9 X 36 X 18MM) , BSX-197 , 2007014072 , X-213/21 ,

CAR-BSX197

Marca: SCHUNK



CARBON

Descripción: FORD CARGO 7.8L , NEW HOLLAND , VOLKSWAGEN CON MOTOR CUMMINS , MERCEDES BENZ CON MOTOR BR-400 , CON ARRANQUE BOSCH JE 12V. (9 X 36 X 18MM) , BSX-197 , 2007014072 , X-213/21 ,

CAR-21321

Marca: SCHUNK



CARBON

Descripción: ARRANQUE BOSCH BNG 24V (9 x 20 x 28.5mm) BSX-34 1007014107 CARBON M.DE PARTIDA BNG 24V

CAR-BSX34

Marca: SCHUNK



CARBON

Descripción: CARBON 24V 9 X 13 X 25,5 USO INDUCTRIAL SCHUNK BSX39 BOSCH 2007014002

CAR-BSX39

Marca: SCHUNK



CARBON

Descripción: MERCEDES BENZ , CASE , MWM , VALMET , KOMATSU , MAXION , CON ARRANQUE BOSCH JF 24V BRASIL (10 x 22 x 23,5mm) , 2 CHICOTES , BSX433C/D , 9001454531

CAR-BSX43324V

Marca: SCHUNK



CARBON

Descripción: DEUTZ,CON ARRANQUE BOSCH SERIE DD 358 12V (8 x 22 x 22,5mm) BSX-44 2007014006 CARBON M.DE PARTIDA 12V

CAR-BSX4412V

Marca: SCHUNK



CARBON

Descripción: DEUTZ,CON ARRANQUE BOSCH SERIE DD 358 24V (8 x 22 x 22,5) BSX-44 9001454386 CARBON M.DE PARTIDA 24V

CAR-BSX4424V

Marca: SCHUNK

CARBON



CARBON

Descripción: MERCEDES BENZ,VOLKSWAGEN CAMION,AGRALE,CBT,MAXION, VALMET,YANMAR,CASE, MWM,FIAT ALLIS,CUMMINS,CON ARRANQUE BOSCH JF 12V BRASIL (10 x 22 x 19mm) 1

CAR-BSX56112V

Marca: SCHUNK



CARBON

Descripción: MERCEDES BENZ,CAMION VOLKSWAGEN,AGRALE,CBT,MAXION,VALMET,TANMAR,CASE, MWM,FIAT ALLIS,CUMMINS,CON ARRANQUE BOSCH JF 24V BRASIL (10 x 22 x 19mm) 1

CAR-BSX56124V

Marca: SCHUNK



CARBON

Descripción: MERCEDES BENZ , CAMION VOLKSWAGEN , AGRALE, KOMATSU , CBT, MAXION , VALMET, FIAT ALLIS , CUMMINS , CON ARRANQUE BOSCH JF 12V BRASIL (10 X 22 X 19MM) 1 CHICOTE CON TERMINAL , BSX592 , BSX592A

CAR-BSX59212V

Marca: SCHUNK



CARBON

Descripción: MERCEDES BENZ , CAMION VOLKSWAGEN , AGRALE , KOMATSU , CBT , MAXION , VALMET , FIAT ALLIS , CUMMINS , CON ARRANQUE BOSCH JF 24V. BRASIL (10 X 22 X 19MM) 1 CHICOTE CON TERMINAL , BSX592B

CAR-BSX59224V

Marca: SCHUNK



CARBON

Descripción: MERCEDES BENZ,IVECO,SCANIA,VOLVO,CON ARRANQUE BOSCH 414/416 SERIE DD 24V (12 X 36 X 27MM) DOBLE CHICOTE BSX-60 2007014008 CARBON M.DE PARTIDA KB 24V, 15002055

CAR-BSX60

Marca: SCHUNK



CARBON

Descripción: SEAT TERRA , CON ARRANQUE BOSCH 12V. (7 x 14 x 16mm) , BSX70

CAR-BSX70

Marca: SCHUNK



CARBON

Descripción: CHEVETTE 1.4/1.6,MONZA 1.6/1.8,FIAT 147,FIORINO,UNO,PREMIO 1.3,FORD DEL REY 1.6,CORCEL II,BELINA II 1.6,ESCORT,RENAULT 18,VOLKSWAGEN GOL, VOYAGE,PARATI,SANTANA,SAV

CAR-BSX75

Marca: SCHUNK



CARBON

Descripción: MERCEDEZ BENZ 352,CON ARRANQUE BOSCH 12V (10 x 25 x 23mm) 2 CHICOTES. BSX-96 2007014052 CARBON M.DE PARTIDA 12V

CAR-BSX96

Marca: SCHUNK

CARBON



CARBON

Descripción: ELECTROVENTILADOR 12V (8 x 9 x 17mm) BX-011 3A-45 CARBON ELECTROVENTILADOR 12V

CAR-BX011
Marca: SCHUNK



CARBON

Descripción: ELECTROVENTILADOR 12V (6,3 x 8 x 15mm) BX-012 CARBON ELECTROVENTILADOR 12V

CAR-BX012
Marca: SCHUNK



CARBON

Descripción: VOLKSWAGEN,CON LIMPIAPARABRISA BOSCH 12V (4,5 x 6 x 10,5mm) BX-08 CARBON MOTOR LIMPIAPARABRISA 12V

CAR-BX08
Marca: SCHUNK



CARBON

Descripción: CHEVROLET OPALA,GM (6,3 x 6,3 x 10,5mm) 12V BX-09 CARBON MOTOR LIMPIAPARABRISA 12V

CAR-BX09
Marca: SCHUNK



CARBON

Descripción: VOLKSWAGEN BRASILIA 1.6,KOMBI 1.5,ESCARABAJO 1.6,CON DINAMO BOSCH 12V 25AMP. (6 x 14 x 19mm) BX131 1107014109 BX169 CARBON DINAMO 12V (ANGOSTO)

CAR-BX131
Marca: SCHUNK



CARBON

Descripción: MERCEDEZ BENZ L608/L610/1111/1113/1313/1316/1419/1513/1516/1517/1519/ 2013/2016/2019/2213/2216/2219,TRACTOR CBT,KOMATSU,CASE,AGRALE,MAXION, CON ALTERNADOR

CAR-BX162
Marca: SCHUNK



CARBON

Descripción: VOLKSWAGEN ESCARABAJO,VOYAGE 1.2/1.3/1.5/1.6,CON DINAMO BOSCH 6/12 VOLTS 30-38AMP.(6 x 22 x 25mm) BX-165 1104320014 CARBON DINAMO 6/12V (ANCHO)

CAR-BX165
Marca: SCHUNK



CARBON

Descripción: CARBON SCHUNK 24V

CAR-BX175
Marca: SCHUNK

CARBON



CARBON

Descripción: MERCEDES BENZ,FIAT,VOLKSWAGEN,SCANIA,YANMAR,VALMET,KOMATSU, MAXION,MWM, CBT,JOHN DEERE,CASE,VOLVO,CON ALTERNADOR BOSCH 12 Y 24 VOLTS.(8 x 5 x 23.5mm) BX-202 BX-172A BX-172B

CAR-BX201

Marca: SCHUNK



CARBON

Descripción: MERCEDES BENZ,FIAT,VOLKSWAGEN,SCANIA,YANMAR,VALMET,KOMATSU, MAXION,MWM, CBT,JOHN DEERE,CASE,VOLVO,CON ALTERNADOR BOSCH 12 Y 24 VOLTS.(8 x 5 x 19mm) BX-202 BX-172A BX-172B

CAR-BX202

Marca: SCHUNK



CARBON

Descripción: VOLKSWAGEN GOLF,VENTO,POLO,PASSAT,SEAT CORDOBA,IBIZA,CITROEN BERLINGO, PEUGEOT 306,PEUGEOT PARTNER,OPEL,BMW,CON ALTERNADOR BOSCH 12V (4mm x 6mm x 17.5mm)

CAR-BX2132

Marca: CARGO



CARBON

Descripción: BX220 BX2132 CARBON ALTERNADOR 12/24V 4*6*16.5

CAR-BX220

Marca: SCHUNK



CARBON

Descripción: MOTO HONDA CB400,CON ARRANQUE 12V CBX-400 CARBON M.DE PARTIDA 12V

CAR-CBX400

Marca: SCHUNK



CARBON

Descripción: DODGE DART,ASPEN,CON ARRANQUE CHRYSLER 12V CHX4-5 2275249 2275550 CARBON M.DE PARTIDA 12V

CAR-CHX45

Marca: SCHUNK



CARBON

Descripción: CHEVROLET CAVALIER,CHEVROLET S-10,CON ARRANQUE DELCO REMY SD210,SD260 12V (6,8 x 15 x 15mm) DX-137/138 10499509 10499510 CARBON M.DE PARTIDA 12V

CAR-DX137138

Marca: SCHUNK



CARBON

Descripción: DAEWOO RACER,CON ARRANQUE DELCO REMY SERIE PG100 12V (5 x 15 x 13mm) CON REDUCTOR DX-139 1852898 CARBON M.DE PARTIDA 12V

CAR-DX139

Marca: SCHUNK

CARBON



CARBON

Descripción: CHEVROLET BLAZER 5.7 V8 1994>ASTRO 4.3 V6 1997>98,CHEVROLET TAHOE 5.7 V8 1995>97,GMC,CON ARRANQUE DELCO REMY SERIE PG260 12V (6 x 19 x 16mm) REDUCTOR DX-142 10499524 CARBON

CAR-DX142

Marca: SCHUNK



CARBON

Descripción: MERCEDES BENZ, CLARK, JOHN DEERE, PERKINS, BOBCAT, CUMMINS, FORD, HYSTER, FREIGHTLINER, PERKINS, INTERNATIONAL, KENWORTH, LISTER PETTER, MASSEY FERGUSON, MACK, NEW HOLLAND, SAMSUNG,

CAR-DX157158

Marca: SCHUNK



CARBON

Descripción: MERCEDES BENZ 711, 811, 814, 817, 914, 915, 917, 1117, 1317, 1517, CLARK, JOHN DEERE, PERKINS, BOBCAT, CUMMINS, FORD, FREIGHTLINER, HYSTER, INTERNATIONAL, KENWORTH, LISTER PETTER, MASSEY

CAR-DX419420

Marca: SCHUNK



CARBON

Descripción: LADA,FIAT,ELECTROVENTILADOR 12V (8 x 8 x 22mm) EVX-1 CARBON ELECTROVENTILADOR 12V

CAR-EVX1

Marca: SCHUNK



CARBON

Descripción: ELECTROVENTILADOR FIAT 12V (8.5 x 9 x 14mm) EVX-2 VFX-02 CARBON ELECTROVENTILADOR 12V

CAR-EVX2

Marca: SCHUNK



CARBON

Descripción: ELECTROVENTILADOR RENAULT 12V (6,3 x 6,3 x 18mm) EVX-3 VRX-03 CARBON ELECTROVENTILADOR 12V

CAR-EVX3

Marca: SCHUNK



CARBON

Descripción: CHEVROLET MONZA,CON ELECTROVENTILADOR BOSCH 12V (8 x 8 x 14mm) EVX-4 CARBON ELECTROVENTILADOR 12V

CAR-EVX4

Marca: SCHUNK



CARBON

Descripción: CARBON (8 X 24 X 18) 12V MITSUBISHI 4D30, 4DQ/S6E 4DR5, 6D1/2/10/11/14/14T/15/16 MAZDA SCHUNK FJSX002

CAR-FJSX002

Marca: SCHUNK

CARBON



CARBON

Descripción: CARBON (8 X 24 X 18) 24V MITSUBISHI MAZDA SCHUNK FJSX002A

CAR-FJSX002A

Marca: SCHUNK



CARBON

Descripción: MAZDA TITAN 2.5, 2.7, 3.0 DIESEL, CON ARRANQUE MITSUBISHI 12V. (6.5 X 19 X 19MM), FJSX165, FJSX-165/166 FMSX123/145, MM502135 CARBON M.DE PARTIDA 12V

CAR-FJSX165

Marca: SCHUNK



CARBON

Descripción: HYUNDAI H100 DIESEL,PORTER 2.5 DIESEL,MITSUBISHI CANTER DIESEL 12V (6,8 x 18 x 18mm) REDUCTOR FJSX-190 JASX98-99 ME700127 CARBON M.DE PARTIDA 12V

CAR-FJSX190

Marca: SCHUNK



CARBON

Descripción: MITSUBISHI CANTER DIESEL 4D30/4D31,BUS ROSA,HYUNDAI MIGTHY 3 TON.,CON ARRANQUE MITSUBISHI 24V (6,8 x 18 x 18mm) REDUCTOR FJSX-192 ME700140 JASX96-97 CARBON

CAR-FJSX192

Marca: SCHUNK



CARBON

Descripción: CARBON MITSUBISHI 24V 7*12*17MM, MITSUBISHI ROSA, 4 UNIDADES

CAR-FJSX200A

Marca: SCHUNK



CARBON

Descripción: HYUNDAI H100 2.4 BENCINERA,ELANTRA 1.6/1.8 16V,PORTER 2.4 BENCINERA, SONATA 1.8/2.0,MITSUBISHI COLT 1.8 GTi,SUBARU LEGACY,IMPREZA,CON ARRANQUE MITSUBISHI PMGR 12V (4,5 x 12 x 17,5mm)

CAR-FJSX8312

Marca: SCHUNK



CARBON

Descripción: MITSUBISHI LANCER,GALANT,CANTER,BUS ROSA,PEUGEOT 405,MAZDA,NISSAN,CON ALTERNADOR MITSUBISHI 12V (6 x 7 x 20mm) FJX-324 MD602783 CARBON ALTERNADOR 12V

CAR-FJX324

Marca: SCHUNK



CARBON

Descripción: CARBON MITSUBISHI FJX343, 7*6*23MM

CAR-FJX343

Marca: SCHUNK

CARBON



CARBON

Descripción: NISSAN,DATSUN 1200 1969>DATSUN 1300 1968>DATSUN 1500,CON ARRANQUE 12V (6 x 16 x 14mm) 1 CHICOTE FNSX-107/110 CARBON M.DE PARTIDA 12V

CAR-FNSX107110

Marca: SCHUNK



CARBON

Descripción: SUBARU 600, NISSAN SUNNY 1.0, 1.3, 1.5, 1.6, DATSUN BLUE BIRD 1.4, 1.6, 1.8, CON ARRANQUE HITACHI 12V (7 X 11 X 19MM), FNSX125, FNSX-124/125, 23380-21000, CARBON M.DE PARTIDA 12V

CAR-FNSX125

Marca: SCHUNK



CARBON

Descripción: NISSAN KING CAP 2.5 DIESEL SD-25,NISSAN URVAN 2.2/2.3 DIESEL,CABAL, CON ARRANQUE HITACHI 12V (8 x 14.5 x 22mm) FNSX-138/139 FNSX-155/156 CARBON M.DE PARTIDA 12V

CAR-FNSX138139

Marca: SCHUNK



CARBON

Descripción: ISUZU NKR 3.9,CAMION SAMSUNG,NISSAN DIESEL,CON ARRANQUE HITACHI GR 12V (7 x 19 x 16mm) FNSX-173 FNSX-042 23380-W2500 CARBON M.DE PARTIDA 12V

CAR-FNSX173

Marca: SCHUNK



CARBON

Descripción: CARBON M.DE PARTIDA HITACHI 12V , 7 X 19 X 16MM = FNSX173

CAR-FNSX173174

Marca: SCHUNK



CARBON

Descripción: RENAULT 19 DIESEL, PEUGEOT PARTNER DIESEL, HYUNDAI H1, CON ARRANQUE VALEO D7R 12V (7 X 14 X 16MM) REDUCTOR FNSX190, 23380-M4900, CARBON M.DE PARTIDA 12V

CAR-FNSX190

Marca: SCHUNK



CARBON

Descripción: SUBARU LOYALE, LEONE, NISSAN PICK UP 1.6, 1.8 720, SUNNY 1.3, 1.4, 1.5, 1.6, DATSUN BLUE BIRD 1.6, 1.8, CHEVROLET LUV 1.6, ISUZU NKR 2.8, 3.1, SUBARU 1.3, 1.6, 1.8 GL, GT, CON ALTERNADOR HITACHI 12V. (5

CAR-FNX313

Marca: SCHUNK



CARBON

Descripción: CARBONES MOTOR DE PARTIDA 12V FSSX124 MEDIDAS 7,5 X 13 X 18 X 30 CARBONES

CAR-FSSX124

Marca: SCHUNK

CARBON



CARBON

Descripción: DAHIATSU CHARADE G20,CHARMANT 1.3,TOYOTA COROLLA 1.2/1.3,TOYOTA LITE- ACE 1.2/1.3,TOYOTA STARLET 1.0/1.3,TERCEL 1.3,SUBARU 1.1/1.2/1.3/1.4, SUBARU 1.6 4WD,SUZUKI

CAR-FTSX104

Marca: SCHUNK



CARBON

Descripción: CARBON DENSO 12V, 7*12*16MM, DAIHATSU, HONDA, TOYOTA, 22R, 18R

CAR-FTSX114

Marca: SCHUNK



CARBON

Descripción: CHEVROLET LUV 2300,ISUZU TROOPER,TOYOTA HILUX 2Y,3Y,HONDA,CON ARRANQUE NIPPONDENSO 12V (7 x 16 x 14mm) FTSX-127 FDSX-155 CARBON M.DE PARTIDA 12V

CAR-FTSX127

Marca: SCHUNK



CARBON

Descripción: ASIA TOPIC , DAIHATSU ROCKY 2.8 4WD DIESEL , ROCKY 2.8TDI DIESEL , TOYOTA DYNA 2.4 DIESEL , TOYOTA HI-ACE 2.2 DIESEL , 2.4 DIESEL , HI-LUX 2.4 DIESEL , LANDCRUISER 2.4 DIESEL , CASE , JOHN DEERE ,

CAR-FTSX12812V

Marca: SCHUNK



CARBON

Descripción: KIA 3500 , KIA 3600 ,TOYOTA LAND CRUISER 4.0 DIESEL , GRUA HORQUILLA TOYOTA 2H , 2J , CASE , JOHN DEERE , ISUZU , CON ARRANQUE NIPPONDENSO 24V. (8 X 25 X 21MM) , REDUCTOR , FTSX128A , CARBON M.DE

CAR-FTSX12824V

Marca: SCHUNK



CARBON

Descripción: HYUNDAI ACCENT 1.3,PONY 1.2/1.4,SONATA 1.8/2.0,EXCEL,MITSUBISHI COLT 1.2/1.3/1.4/1.6/1.8,GALANT 1.6/2.0,LANCER 1.2/1.3/1.4/1.5/1.6,L200, L300,MITSUBISHI PAJERO

CAR-FTSX130

Marca: SCHUNK



CARBON

Descripción: KIA BESTA 2.2/2.7,KIA 2400,CERES 2.4,CON ARRANQUE PONG SUNG 12V (8 x 25 x 15mm) FTSX-133 FDSX-161 28140-54070 CARBON M.DE PARTIDA 12V

CAR-FTSX133

Marca: SCHUNK



CARBON

Descripción: TOYOTA TERCEL 6.5 x 13 x 14mm FTSX140 CARBON M.DE PARTIDA 12V

CAR-FTSX140

Marca: SCHUNK

CARBON



CARBON

Descripción: SUZUKI CARRY 1000 SK-410,MARUTI,DAHIATSU GIRO,HIJET 1000,SUBARU E-10, CON ARRANQUE NIPPONDENSO 12V (6.5 x 8 x 10mm) FTSX-143 FSSX125 28142-10020 CARBON M.DE

CAR-FTSX143

Marca: SCHUNK



CARBON

Descripción: TOYOTA CORONA,COROLLA,HONDA ACCORD,HONDA CIVIC,DAHIATSU CHARADE G20, HYUNDAI H100 BENCINERO Y DIESEL,HYUNDAI ACCENT,EXCEL,ELANTRA,SONATA, STELLAR,PONY,MAZDA

CAR-FTX305

Marca: SCHUNK



CARBON

Descripción: HINO,ISUZU,TOYOTA,MITSUBISHI,CON ALTERNADOR 12V (5 x 8 x 28mm) FTX-313 27371-56070 CARBON ALTERNADOR 12V

CAR-FTX313

Marca: SCHUNK



CARBON

Descripción: HYUNDAI,MAZDA,NISSAN,MITSUBISHI 12V (8 x 5 x 22mm. CON PERFORACION) FTX-315 27371-44071 CARBON ALTERNADOR 12V

CAR-FTX315

Marca: SCHUNK



CARBON

Descripción: TOYOTA CELICA 1.6,COROLLA 1.6,STARLET 1.0/1.3,SUZUKI SAMURAI 1.3 SJ413 SWIFT 1.0/1.3,MARUTI,CHEVROLET GEMINI,HONDA ACCORD 1.6/2.0,CIVIC 1.2/ 1.3/1.5,KOMATSU,DAIHATSU

CAR-FTX316

Marca: SCHUNK



CARBON

Descripción: FORD F150/F250,RANGER 2.3/4.0 V6,EXPLORER 4.0 V6,TAURUS 2.5/3.0 V6, MERCURY VILLAGER 4.0 V6,MUSTANG 2.3,BRONCO 4.9/5.8 V8,FORD FIESTA, ESCORT 1.1/1.3/1.4/1.6,CON

CAR-FX217

Marca: SCHUNK



CARBON

Descripción: FORD AEROSTAR 3.0 V6,TAURUS,CON ARRANQUE MOTORCRAFT 12V (8,8 x 19,2 x 13mm) 1 CHICOTE FX-59 C0ODZ-11057A CARBON M.DE PARTIDA 12V

CAR-FX59

Marca: SCHUNK



CARBON

Descripción: NISSAN SUNNY 1.4 AT,SUBARU JUSTY 1998>CON ARRANQUE HITACHI 12V (7 x 11 x 16mm) HISX-8124 23380-57M60 CARBON M.DE PARTIDA 12V

CAR-HISX8124

Marca: SCHUNK

CARBON



CARBON

Descripción: OPEL COMBO 1.7 DIESEL,NISSAN ALTIMA,NISSAN V16 1.6 AT.1993>NISSAN PRIMERA 2000>CON ARRANQUE HITACHI PMGR 12V (4,5 x 14 x 17mm) REDUCTOR HISX-8128 S114-43125

CAR-HISX8128

Marca: SCHUNK



CARBON

Descripción: LADA 1200/1300/1500/1600,LADA NIVA(2121),SAMARA 1.3/1.5 (2108,2109), FIAT 125/1500,POLONEZ,CON ARRANQUE 12V (7 x 16 x 20mm) JSX-13 CARBON M.DE PARTIDA 12V

CAR-JSX13

Marca: SCHUNK



CARBON

Descripción: FIAT 147 850/1050,PEUGEOT 404 1.8,SEAT,CON ARRANQUE FEMSACO 12V (8 x 17 x 19mm) JSX-16 414432 CARBON M.DE PARTIDA 12V

CAR-JSX16

Marca: SCHUNK



CARBON

Descripción: CARBON SCHUNK 8 X 19 X 18MM, M93 12V

CAR-JSX3132

Marca: SCHUNK



CARBON

Descripción: FIAT PUNTO,CINQUECENTO 703,CON ARRANQUE MARELLI 12V (7 x 13 x 17,5mm) JSX-35/36 CARBON M.DE PARTIDA 12V

CAR-JSX3536

Marca: SCHUNK



CARBON

Descripción: FIAT 600,FIAT 126,CITROEN AX330,VISA,RENAULT 4S,CON ARRANQUE FEMSACO 12V (6 x 16 x 17mm) JSX-5 805581 CARBON M.DE PARTIDA 12V

CAR-JSX5

Marca: SCHUNK



CARBON

Descripción: FIAT FIORINO 1.5,UNO,TIPO 1.6/2.0,TEMPRA,ELBA,CON ALTERNADOR MARELLI 12V (4,2 x 7,2 x 17mm) JX-42 CARBON ALTERNADOR 12V

CAR-JX42

Marca: SCHUNK



CARBON

Descripción: FORD 5000,CON ARRANQUE LUCAS 12V (8 x 19 x 22,2mm) LASX-15/27 271735 CARBON M.DE PARTIDA 12V

CAR-LASX1527

Marca: SCHUNK

CARBON



CARBON

Descripción: AUSTIN MINI , MG , CON ARRANQUE LUCAS 12V. (9,5/3,5 X 11,6 X 15,9MM) CON PERNO TERMINAL , (TRIANGULAR) , LASX-40/41 , 54244848

CAR-LASX4041
Marca: SCHUNK



CARBON

Descripción: AUSTIN , MG , CON ARRANQUE LUCAS 12V (8.5/3.5MM X 11.5MM X 16MM) SIN PERNO.(TRIANGULAR) , LASX-40-41/0

CAR-LASX4041/0
Marca: SCHUNK



CARBON

Descripción: RENAULT 4/6/12 , R18 1.3/1.4 , RENAULT FUEGO , RENAULT TRAFIC 2.0 , 2.2 , RENAULT 21 2.2 , CON ARRANQUE LUCAS - INDIEL 12V. (9,5/3,5 X 11,6 X 15,9MM) , TRIANGULAR CON TERMINAL DE OJO ,

CAR-LASX4041A
Marca: SCHUNK



CARBON

Descripción: AUSTIN MINI,P305,CITROEN VISA,CON ALTERNADOR LUCAS 12V (4,6 x 4,6 x 12,7mm) LAX-31/32 CARBON ALTERNADOR 12V

CAR-LAX3132
Marca: CARGO



CARBON

Descripción: CARBON NIPONDENSO 12V, 10*30*20MM, 028520-1090,028530-1100, DENSO 3.0/5.5KW OSGR, 1-8116-048-0/049-0, 4 UNIDADES

CAR-NDSX8216/17
Marca: SCHUNK



CARBON

Descripción: CARBON NIPONDENSO 24V, 10*30*20MM, 028520-1090,028530-1100, DENSO 3.0/5.5KW OSGR, 1-8116-048-0/049-0, 4 UNIDADES

CAR-NDSX8216/17A
Marca: SCHUNK



CARBON

Descripción: CARBON SCHUNK 12V, PRESTOLITE 8 X 25 X 21, M100R, Caterpillar, Case-New Holland, Chrysler, Cummins, Dodge, Ford, Freightliner, Gradall, International,John Deere, Volkswagen.

CAR-PGMX100R
Marca: SCHUNK



CARBON

Descripción: SKODA FAVORIT 135/136 1.3,FELICIA 1.3,CON ARRANQUE MAGNETON-PAL 12V (5,9 X 12,4 X 12,6mm) REDUCTOR PLSX5 4 CARBON M.DE PARTIDA 12V

CAR-PLSX5
Marca: CARGO

CARBON



CARBON

Descripción: CARBON SCHUNK 24V, PRESTOLITE, M100R, 8 X 25 X 21MM

CAR-PMX100R

Marca: SCHUNK



CARBON

Descripción: PEUGEOT,RENAULT,CON ARRANQUE PARIS RHONE 12V (7 x 15 x 14mm) PSX-119/120 182070 CARBON M.DE PARTIDA 12V

CAR-PSX119120

Marca: SCHUNK



CARBON

Descripción: PEUGEOT 205/305/309/405,PEUGEOT 504 1.6/1.8/2.0,PEUGEOT 505 1.8/2.0, CITROEN BX,RENAULT 9 1.1/1.2/1.4,CON ARRANQUE PARIS RHONE 12V (7,5/13 x 12 x 15mm) TRIANGULAR PSX-131 182066 CARBON M.DE

CAR-PSX131

Marca: SCHUNK



CARBON

Descripción: RENAULT 19 , CLIO , PEUGEOT 205/405/505 ,CITROEN AX , OPEL CORSA 1.4 , ASTRA , CON ARRANQUE VALEO PMGR 12V (4,5/9 x 11 x 18mm) TRIANGULAR PSX-148/149 , PSX-148/149K , 594060 CARBON M.DE

CAR-PSX148149K

Marca: SCHUNK



CARBON

Descripción: PEUGEOT 404,RENAULT,SIMCA 1000,CON ARRANQUE PARIS RHONE(ANTIGUO) (7 x 18 x 14mm) PSX-33/72(2) 72.617G CARBON M.DE PARTIDA 12V

CAR-PSX3372

Marca: SCHUNK



CARBON

Descripción: CHEVROLET,CON ALTERNADOR DELCO 10/12/27SI 12V (8 x 5 x 13,2mm) RX-103 1971521 CARBON ALTERNADOR 12V

CAR-RX103

Marca: SCHUNK



CARBON

Descripción: CHEVROLET CHEVETTE,OPALA,CARAVAN 1975>79,OPEL,C-10 1984>CON ALTERNADOR DELCO REMY 12V (8 x 5 x 13,2mm) RX-103F DR702 CARBON ALTERNADOR 12V

CAR-RX103F

Marca: SCHUNK



CARBON

Descripción: GM, CHEVROLET,MONZA, OPALA, CARAVAN, CHEVETTE, KADETT, IPANEMA, CON ALTERNADOR DELCO REMY 12V. (5 X 8 X 18,5/24MM), RX106, 1876873, CARBON ALTERNADOR 12V

CAR-RX106

Marca: SCHUNK

CARBON



CARBON

Descripción: CHEVROLET CAVALIER,CON ARRANQUE DELCO REMY 5MT 12V (6,5 x 16 x 13,5mm) RX-116 1893296 CARBON M.DE PARTIDA 12V

CAR-RX116

Marca: SCHUNK



CARBON

Descripción: MACK , NAVISTAR , KENWORTH , INTERNATIONAL , FORD , FIAT ALLIS , CUMMINS , CON ALTERNADOR DELCO REMY SERIES 19SI , 21SI 12V. Y 24V. (5mm. x 6mm. x 22mm) RX-117 , 140924 , RX-109 , CARBON ALT.DELCO 19/21SI

CAR-RX117

Marca: SCHUNK



CARBON

Descripción: CHEVROLET , GM , CADILLAC , CASE , DEUTZ , ALLIS CHALMERS , INTERNATIONAL , BUICK , OLDSMOBILE , CON ALTERNADOR DELCO REMY SERIES 15SI Y 17SI 12V.(5MM. X 8MM. X 21MM) , RX119 ,

CAR-RX119

Marca: WAI



CARBON

Descripción: FORD, FREIGHTLINER, CLARK, CUMMINS, CATERPILLAR, GMC, JOHN DEERE, CASE, FIAT ALLIS, KENWORTH, NEW HOLLAND, MASSEY FERGUSON, WHITE, PETERBILT, CON ARRANQUE DELCO REMY

CAR-RX122

Marca: SCHUNK



CARBON

Descripción: CATERPILLAR, CUMMINS, ALLIS CHALMERS, CASE, CLARK, FREIGHTLINER, JOHN DEERE, INTERNATIONAL, VOLVO, MACK, KOMATSU, KENWORTH, FORD, PETERBILT, WESTER STAR, CON ARRANQUE DELCO REMY 50MT 24/32V.

CAR-RX124H

Marca: SCHUNK



CARBON

Descripción: CATERPILLAR, CUMMINS, FORD, ALLIS CHALMERS, ATLAS COPCO, CASE, MACK, CLARK, FIAT ALLIS, DEUTZ, INTERNATIONAL, JOHN DEERE, KENWORTH, KOBELCO, VOLVO, LISTER PETER, MASSEY

CAR-RX134

Marca: SCHUNK



CARBON

Descripción: CATERPILLAR, CUMMINS, FORD, ALLIS CHALMERS, ATLAS COPCO, CASE, MACK, CLARK, FIAT ALLIS, DEUTZ, INTERNATIONAL, JOHN DEERE, KENWORTH, KOBELCO, VOLVO, LISTER PETER, MASSEY

CAR-RX134H

Marca: SCHUNK



CARBON

Descripción: FORD, CUMMINS, CLARK, CASE, ATLAS COPCO, CATERPILLAR, INTERNATIONAL, KENWORTH, MACK, MASSEY FERGUSON, NEW HOLLAND, PETERBILT, VOLVO,CON ARRANQUE DELCO REMY 37MT,41MT 12V. SERIE DD (9,8

CAR-RX135

Marca: SCHUNK

CARBON



CARBON

Descripción: CASE,CLARK,VOLKSWAGEN,FORD,PERKINS,JOHN DEERE,CON ARRANQUE DELCO REMY 37MT,41MT 24V. SERIE DD (9,8 x 29 x 26mm) 4 CARBONES. RX-135H 1852893 CARBON MP.DELCO

CAR-RX135H

Marca: SCHUNK



CARBON

Descripción: CHEVROLET C10/C20,OPALA 4 Y 6 CIL.,261,SILVERADO,GM,CON ARRANQUE DELCO REMY 10MT 12V. SERIE DD (6,5 x 19 x 16mm) 4 CARBONES. RX-60 1906945/966 7324792 CARBON MP.DELCO 10MT 12V

CAR-RX60

Marca: SCHUNK



CARBON

Descripción: CATERPILLAR, CUMMINS, CLARK, NAVISTAR, JOHN DEERE, CASE, FREIGHTLINER, MACK, INTERNATIONAL, MASSEY FERGUSON, PETERBILT, CON ARRANQUE DELCO REMY 40MT 12V. SERIE DD (9,5 X 19 X

CAR-RX69

Marca: SCHUNK



CARBON

Descripción: CATERPILLAR, CUMMINS, CLARK, NAVISTAR, JOHN DEERE, CASE, FREIGHTLINER, MACK, INTERNATIONAL, MASSEY FERGUSON, PETERBILT, CON ARRANQUE DELCO REMY 40MT 24V. SERIE DD (9,5 X 19 X

CAR-RX70

Marca: SCHUNK



CARBON

Descripción: HYSTER,BOBCAT,CHEVROLET,CON ARRANQUE DELCO REMY 30/35MT 12V. SERIE DD (9.5 x 19 x 19,5mm) 4 CARBONES. RX-87 1906987 CARBON MP.DELCO 30/35MT 12V

CAR-RX87

Marca: SCHUNK



CARBON

Descripción: CHEVROLET,FIAT 147,CON ALTERNADOR FEMSACO 12V (8 x 5 x 13,2mm) RX-89/90 1958197 CARBON ALTERNADOR 12V

CAR-RX8990

Marca: SCHUNK



CARBON

Descripción: CATERPILLAR, CUMMINS, ALLIS CHALMERS, CASE, CLARK, FREIGHTLINER, JOHN DEERE, INTERNATIONAL, VOLVO, MACK, KOMATSU, KENWORTH, FORD, PETERBILT, WESTER STAR, CON ARRANQUE DELCO REMY 50MT 24V. SERIE

CAR-RX92

Marca: SCHUNK



CARBON

Descripción: PEUGEOT 205/206/505,RENAULT 5,RENAULT 19 DIESEL,R21,CITROEN BX 11,AX 11/12,CON ALTERNADOR PARIS RHONE-VALEO 12V (4,7 x 6,3 x 15mm) SVX-9 39A40103N PX-60 CARBON ALTERNADOR

CAR-SVX9

Marca: SCHUNK

CARBON



CARBON
Descripción: PEUGEOT 404,RENAULT 5,CON ARRANQUE DUCELLIER 12V (8 x 15 x 15mm) 2 CHICOTES USX-44/21 75217 CARBON M.DE PARTIDA 12V

CAR-USX4421
Marca: SCHUNK



CARBON
Descripción: RENAULT ECLAIRE 97-ELECTROVENTILADOR GM 12V (6,5 x 8 x 20mm) VMX-094 CARBON ELECTROVENTILADOR 12V

CAR-VMX094
Marca: SCHUNK



CARBON
Descripción: FORD CARGO,ESCORT,DEL REY,CORCEL II,VOLKSWAGEN GOL,SAVEIRO,SANTANA, VOLKSWAGEN VOGAYE,PARATI,CLARK,FIAT,CON ALTERNADOR WAPSA 12V (6.3 x 6.3 x 13mm) X-403/2

CAR-X4032
Marca: SCHUNK



CARBON
Descripción: BOSCH,SKILL MEDIDAS (4.8 x 7.8 x 17mm) XSE10 , CAR-322 CARBON DE HERRAMIENTA

CAR-XSE10
Marca: SCHUNK



CARBON
Descripción: BOSCH/SKIL 9618086921 MEDIDAS (6,4 x 12,5 x 22mm) XSE106AB , 220V CARBON DE HERRAMIENTA BOSCH 1280.0 - 1323.0 - 1366.1.6.7 - 3276.1

CAR-XSE106AB
Marca: SCHUNK



CARBON
Descripción: BOSCH/SKILL 9618087187 MEDIDAS (6,3 x 10 x 17mm) XSE107 , 220V CARBON DE HERRAMIENTA BOSCH 1551.0

CAR-XSE107
Marca: SCHUNK



CARBON
Descripción: MAKITA HP1210/1500/1510/2040,MAQUITA HR2420 ,(6 x 9 x 13.5mm) XSE-108 373 CARBON DE HERRAMIENTA

CAR-XSE108
Marca: SCHUNK



CARBON
Descripción: MAKITA CB419 MEDIDAS ,(6 x 9 x 13,5mm) 220V XSE-108P CARBON DE HERRAMIENTA 4304-6821-6825-6827-9046-4340CT-BO4900V-BO6030-DA3010-DA3010F-HP1210-HP1500-HP1510-HP1620-HP1620F-HP162

CAR-XSE108P
Marca: SCHUNK

CARBON



CARBON

Descripción: CARBON SCHUNK HERRAMIENTA , MEDIDAS 5*8*12 , MAKITA CB64

CAR-XSE110
Marca: SCHUNK



CARBON

Descripción: CARBON SCHUNK HERRAMIENTAS , MEDIDAS 5*8*12 , MAKITA CB70

CAR-XSE112
Marca: SCHUNK



CARBON

Descripción: CARBON SCHUNK HERRAMIENTA , MEDIDAS 6*10*16 , MAKITA CB101

CAR-XSE115
Marca: SCHUNK



CARBON

Descripción: MAKITA HK1800, HK1810, HM0810B, HM0810, HM0810T, HR1800, HR1820, HR2010, HR2510, HR3520 , CARBON SCHUNK HERRAMIENTA, MEDIDAS 6*10*16 , MAKITA CB105, XSE116A

CAR-XSE116A
Marca: SCHUNK



CARBON

Descripción: CARBON SCHUNK HERRAMIENTA, MEDIDAS 6*10*16 , MAKITA CB124

CAR-XSE117
Marca: SCHUNK



CARBON

Descripción: CARBON SCHUNK HERRAMIENTA, MEDIDAS 7*18*18 , MAKITA CB204

CAR-XSE120A
Marca: SCHUNK



CARBON

Descripción: MAKITA CB303 MEDIDAS ,(5 x 11 x 19mm) 220V XSE-121 CARBON DE HERRAMIENTA 4131/9404/9921/2107F/4100NH/4100NHK/4114S/4200NH/5606B/5806H/5806NH/6924N/9015B/9227C/DS4000/JR3050T/J

CAR-XSE121
Marca: SCHUNK



CARBON

Descripción: MAKITA CB408 MEDIDAS ,(6 x 9 x 13mm) 220V XSE-122 CARBON DE HERRAMIENTA 6951 / 9524 NBK / 9924 NB

CAR-XSE122
Marca: SCHUNK

CARBON



CARBON

Descripción: MAKITA CB411 MEDIDAS ,(6 x 9 x 13mm) 220V XSE-122 CARBON DE HERRAMIENTA 3901/6834/6952/9031/9032/9910/9911/6922 NB/9527 NB / JN 1601/ MT 370/ MT 910/ MT 952 / TW 0200 / TW 952

CAR-XSE123

Marca: SCHUNK



CARBON

Descripción: DE WALT MEDIDAS (6,3 x 8 x 13mm) XSE124 220V , CARBON DE HERRAMIENTA 251 / 257

CAR-XSE124

Marca: SCHUNK



CARBON

Descripción: BLACK & DECKER 3011 / DE WALT 301 MEDIDAS (7 x 11 x 18,5mm) XSE125 220V , CARBON DE HERRAMIENTA

CAR-XSE125

Marca: SCHUNK



CARBON

Descripción: DDECKER - DE WALT MEDIDAS 6 * 7 * 13.5 MM XSE-126 CARBON DE HERRAMIENTA

CAR-381

Marca: CARBOMETAL



CARBON

Descripción: BLACK & DECKER 4011 / DE WALT 412-421 MEDIDAS (6 x 7 x 13,5mm) XSE126 220V , CARBON DE HERRAMIENTA

CAR-XSE126

Marca: SCHUNK



CARBON

Descripción: BLACK & DECKER 1121-1521-1622-2224-2615-2621-5411 / DE WALT 448-818 MEDIDAS (6,3 x 8 x 13,5mm) XSE127 220V , CARBON DE HERRAMIENTA

CAR-XSE127

Marca: SCHUNK



CARBON

Descripción: DDECKER - DE WALT MEDIDAS 6.3 * 12.4 * 23.8 XSE-128 CARBON DE HERRAMIENTA

CAR-389

Marca: CARBOMETAL



CARBON

Descripción: DE WALT 505-511-513 MEDIDAS (6,3 x 8 x 13,3mm) XSE129 220V , CARBON DE HERRAMIENTA

CAR-XSE129

Marca: SCHUNK

CARBON



CARBON

Descripción: DE WALT 358-359-389-705 MEDIDAS (6,4 x 12,8 x 22,8mm) XSE130 220V , CARBON DE HERRAMIENTA

CAR-XSE130
Marca: SCHUNK



CARBON

Descripción: BLACK & DECKER 618-622-818-822 / DE WALT 478-848-852-875 MEDIDAS (6,5 x 16 x 22mm) XSE131 220V , CARBON DE HERRAMIENTA

CAR-XSE131
Marca: SCHUNK



CARBON

Descripción: DE WALT 304-352-849 MEDIDAS (7 x 10,5 x 17mm) XSE132 220V , CARBON DE HERRAMIENTA

CAR-XSE132
Marca: SCHUNK



CARBON

Descripción: DE WALT 107-503-508 MEDIDAS (6 x 7 x 13,6mm) XSE133134 220V , CARBON DE HERRAMIENTA TERMINAL ANGULO

CAR-XSE133134
Marca: SCHUNK



CARBON

Descripción: DE WALT 107-503-508 MEDIDAS (6 x 7 x 13,6mm) XSE133134 220V , CARBON DE HERRAMIENTA TERMINAL RECTO

CAR-XSE133134A
Marca: SCHUNK



CARBON

Descripción: BLACK & DECKER 4011 DE WALT 412-421 MEDIDAS (6 x 7 x 13,6mm) XSE135136 220V , CARBON DE HERRAMIENTA

CAR-XSE135136
Marca: SCHUNK



CARBON

Descripción: DDCKER DE WALT MEDIDAS 6 * 7 * 13.6 MM XSE-137 CARBON DE HERRAMIENTA

CAR-413
Marca: CARBOMETAL



CARBON

Descripción: BLACK & DECKER 1161 DE WALT 105-501-507-508 MEDIDAS (6 x 7 x 13,6mm) XSE137 220V , CARBON DE HERRAMIENTA

CAR-XSE137
Marca: SCHUNK

CARBON



CARBON

Descripción: BLACK & DECKER 1161 DE WALT 105-501-507-508 MEDIDAS (6 x 7 x 13,6mm) XSE138 220V , CARBON DE HERRAMIENTA

CAR-XSE138
Marca: SCHUNK



CARBON

Descripción: DE WALT 861B MEDIDAS (6,3 x 10 x 18,5mm) XSE139 220V , CARBON DE HERRAMIENTA

CAR-XSE139
Marca: SCHUNK



CARBON

Descripción: DE WALT 861B MEDIDAS (6,3 x 10 x 18,5mm) XSE140 220V , CARBON DE HERRAMIENTA

CAR-XSE140
Marca: SCHUNK



CARBON

Descripción: BLACK & DECKER KR500 - KR502 - KR510 - KR532 MEDIDAS (6 x 7 x 13mm) XSE141 220V , CARBON DE HERRAMIENTA

CAR-XSE141
Marca: SCHUNK



CARBON

Descripción: BOSCH F000611007 SKILL MEDIDAS (5 x 8 x 17,5mm) XSE143 , CARBON DE HERRAMIENTA F012643A11...1JA...6AA...6JA // 1142.0.7 - 1147.0.5.9

CAR-XSE143
Marca: SCHUNK



CARBON

Descripción: BOSCH 9618088985 SKIL MEDIDAS (5 x 8 x 17,5mm) 220V XSE145 , CARBON DE HERRAMIENTA 1358 - 6433- 6434 - 113C.2 - 1163.1 - 1184.1 - 1186.0 - 1194.5 - 3380.0 - 3382-7

CAR-XSE145
Marca: SCHUNK



CARBON

Descripción: BOSCH MEDIDAS 5 * 8 * 17 MM XSE-142 XSE-146 CARBON DE HERRAMIENTA

CAR-354
Marca: CARBOMETAL



CARBON

Descripción: BOSCH F000600272 SKIL MEDIDAS (5 x 8 x 17mm) 220V XSE146 , CARBON DE HERRAMIENTA 9617081449...450...577...578 // F012642100...180..184

CAR-XSE146
Marca: SCHUNK

CARBON



CARBON

Descripción: BOSCH F000600272 SKIL MEDIDAS (5 x 8 x 17mm) 220V XSE146 , CARBON DE HERRAMIENTA 9617081449...450...577...578 // F012642100...180..184

CAR-XSE146P

Marca: SCHUNK



CARBON

Descripción: BOSCH 1617014122 SKIL MEDIDAS (6,4 x 12,5 x 22mm) 220V 1 CARBON CON DESCONEXION XSE147AB , CARBON DE HERRAMIENTA 11216.7 - 11227.0 - 11230.7 - 11312.0.1

CAR-XSE147AB

Marca: SCHUNK



CARBON

Descripción: BOSCH 1617014126 SKIL MEDIDAS (6,3 x 16 x 26mm) 220V 1 CARBON CON DESCONEXION XSE148AB , CARBON DE HERRAMIENTA 11223.7-11245.7-11311.7-11316.7

CAR-XSE148AB

Marca: SCHUNK



CARBON

Descripción: BOSCH 1617000425 SKIL MEDIDAS (6,3 x 16 x 23mm) 220V 1 CARBON CON DESCONEXION XSE149AB , CARBON DE HERRAMIENTA 11304.1

CAR-XSE149AB

Marca: SCHUNK



CARBON

Descripción: METABO 31603395 MEDIDAS (6 x 16 x 24 mm) XSE150AB , 220V CARBON DE HERRAMIENTA PULIDORA W7 2080

CAR-XSE150AB

Marca: SCHUNK



CARBON

Descripción: METABO 31603384 MEDIDAS (6 x 16 x 19,3 mm) XSE151AB , 220V CARBON DE HERRAMIENTA PULIDORA 2230 - 2280 - 2531

CAR-XSE151AB

Marca: SCHUNK



CARBON

Descripción: DE WALT MEDIDAS (6,3 x 8 x 13,3mm) XSE152 220V , CARBON DE HERRAMIENTA 505-511-513

CAR-XSE152

Marca: SCHUNK



CARBON

Descripción: BOSCH/SKILL F000611018 MEDIDAS (6,4 x 12,5 x 15,3mm) XSE153AB , 220V 1 CARBON CON DESCONEXION CARBON DE HERRAMIENTA BOSCH 1359.0 - 1551.1.4.8

CAR-XSE153AB

Marca: SCHUNK

CARBON



CARBON

Descripción: BOSCH/SKILL F000612019 MEDIDAS (6,4 x 12,5 x 15,3mm) XSE153A9B9 , 220V CARBON DE HERRAMIENTA BOSCH 1359.0 - 1551.1.4.8

CAR-XSE153APBP
Marca: SCHUNK



CARBON

Descripción: BOSCH/SKIL F000611019 MEDIDAS (5 x 10 x 16,4mm) XSE154AB , 220V CARBON DE HERRAMIENTA BOSCH 1 CARBON CON DESCONEXION 1800

CAR-XSE154AB
Marca: SCHUNK



CARBON

Descripción: BOSCH/SKIL F000611028 MEDIDAS (5 x 8 x 19,2mm) XSE155 , 220V CARBON DE HERRAMIENTA BOSCH 11226 - 11228.6.7 - 11234.0

CAR-XSE155
Marca: SCHUNK



CARBON

Descripción: METABO 31603392 MEDIDAS (5 x 10 x 16 mm) XSE156B , 220V CARBON DE HERRAMIENTA PULIDORA W115

CAR-XSE156B
Marca: SCHUNK



CARBON

Descripción: CARBON DE HERRAMIENTA (5 x 8 x 14,5 mm) 220V

CAR-XSE159
Marca: SCHUNK



CARBON

Descripción: CARBON DE HERRAMIENTA (5 x 8 x 15 mm) 220V

CAR-XSE160
Marca: SCHUNK



CARBON

Descripción: CARBON DE HERRAMIENTA (5 x 8 x 16,5 mm) 220V

CAR-XSE161
Marca: SCHUNK



CARBON

Descripción: CARBON DE HERRAMIENTA (5 x 8 x 16,5 mm) 220V

CAR-XSE162
Marca: SCHUNK

CARBON



CARBON

Descripción: CARBON DE HERRAMIENTA (5 x 10 x 14,5 mm) 220V

CAR-XSE163
Marca: SCHUNK



CARBON

Descripción: CARBON DE HERRAMIENTA (6 x 9 x 32 mm) 220V

CAR-XSE164
Marca: SCHUNK



CARBON

Descripción: CARBON DE HERRAMIENTA (6,4 x 6,4 x 20 mm) 220V

CAR-XSE166
Marca: SCHUNK



CARBON

Descripción: BOSCH/SKIL F000611036 MEDIDAS (6,4 x 12,5 x 15,3mm) XSE167AB , 220V CARBON DE HERRAMIENTA BOSCH 1546 - 1548

CAR-XSE167AB
Marca: SCHUNK



CARBON

Descripción: CARBON DE HERRAMIENTA (6 x 8 x 23 mm) 220V

CAR-XSE168
Marca: SCHUNK



CARBON

Descripción: MAKITA CB325 MEDIDAS ,(5 x 11 x 16mm) 220V XSE170 CARBON DE HERRAMIENTA 9054N - 9553NB - 9554NB - 9555NB - 9556NB - 9557NB - 9558NB - GD0600 - GD0601

CAR-XSE170
Marca: SCHUNK



CARBON

Descripción: DE WALT MEDIDAS (5,9 x 6,8 x 14mm) XSE171172 220V , CARBON DE HERRAMIENTA DW502

CAR-XSE171172
Marca: SCHUNK



CARBON

Descripción: DE WALT MEDIDAS (6,1 x 15,7 x 26,4mm) XSE173AB 220V , CARBON DE HERRAMIENTA D28476W

CAR-XSE173AB
Marca: SCHUNK

CARBON



CARBON

Descripción: DE WALT & DECKER MEDIDAS (6,3 x 13,4 x 20mm) XSE176 220V , CARBON DE HERRAMIENTA B & DECKERD KG 2001

CAR-XSE176
Marca: SCHUNK



CARBON

Descripción: METABO MEDIDAS (6,2 x 16 x 26,4 mm) XSE177AB , 220V CARBON DE HERRAMIENTA MARTILLO PERFORADOR ROMEDOR 10 KG MHE95

CAR-XSE177AB
Marca: SCHUNK



CARBON

Descripción: BOSCH/SKIL F000611020 MEDIDAS (7 x 11 x 20mm) XSE178 , 220V CARBON DE HERRAMIENTA SIERRA CIRCULAR 7 1/4" 5600 BOSCH F012530OAB

CAR-XSE178
Marca: SCHUNK



CARBON

Descripción: BOSCH/SKIL 2610993156 MEDIDAS (6,3 x 9,5 x 13,5mm) XSE180 , 220V CARBON DE HERRAMIENTA SIERRA CIRCULAR 7 1/4" BOSCH 1573.0.2 9617081384...385 F012182300....380

CAR-XSE180
Marca: SCHUNK



CARBON

Descripción: MAKITA CB55 MEDIDAS ,(5 x 8 x 12mm) 220V XSE181 CARBON DE HERRAMIENTA 6300T - 6701B - 6801B - JR3000V - UH4500 - UH6300

CAR-XSE181
Marca: SCHUNK



CARBON

Descripción: MAKITA CB430 MEDIDAS ,(6,9 x 7,3 x 11,8mm) 220V XSE184 CARBON DE HERRAMIENTA 6319D - 6339D - 6349D - 8414D - 8434D - 8444D - BHR200

CAR-XSE184
Marca: SCHUNK



CARBON

Descripción: METABO 31603387 MEDIDAS (5 x 8 x 13,3 mm) XSE185 , 220V CARBON DE HERRAMIENTA TALADRO SBE560

CAR-XSE185
Marca: SCHUNK



CARBON

Descripción: METABO 31694063 MEDIDAS (6,4 x 8 x 12 mm) XSE186 , 220V CARBON DE HERRAMIENTA PULIDORA 6115

CAR-XSE186
Marca: SCHUNK

CARBON



CARBON

Descripción: BOSCH/SKIL 1617014138 MEDIDAS (6,2 x 12,5 x 25mm) XSE188AB , 220V CARBON DE HERRAMIENTA 11388

CAR-XSE188AB
Marca: SCHUNK



CARBON

Descripción: BOSCH/SKIL 26103865456 MEDIDAS (6,2 x 6,2 x 11,8mm) XSE189 , 220V CARBON DE HERRAMIENTA 3328.0 F0124465A1

CAR-XSE189
Marca: SCHUNK



CARBON

Descripción: BOSCH/SKIL 2604320911 MEDIDAS (5 x 8 x 12,2mm) XSE190 , 220V CARBON DE HERRAMIENTA 3293.0

CAR-XSE190
Marca: SCHUNK



CARBON

Descripción: BOSCH/SKIL 1617014131 MEDIDAS (6,9 x 7,9 x 17mm) XSE191 , 220V CARBON DE HERRAMIENTA 11225.6

CAR-XSE191
Marca: SCHUNK



CARBON

Descripción: BOSCH/SKIL 2604321916 MEDIDAS (5 x 8 x 15,5mm) XSE192 , 220V CARBON DE HERRAMIENTA 1140.6

CAR-XSE192
Marca: SCHUNK



CARBON

Descripción: BOSCH/SKIL 1617014124 MEDIDAS (5 x 10 x 17,4mm) XSE194AB , 220V CARBON DE HERRAMIENTA 11222.7 - 11236.7

CAR-XSE194AB
Marca: SCHUNK



CARBON

Descripción: BLACK & DECKER MEDIDAS (6 x 7 x 13mm) XSE195 220V , CARBON DE HERRAMIENTA KR500 - KR502 - KR510 - KR532

CAR-XSE195
Marca: SCHUNK



CARBON

Descripción: DE WALT MEDIDAS (6,35 x 10 x 14,5 mm) XSE196 , 220V CARBON DE HERRAMIENTA D28112

CAR-XSE196
Marca: SCHUNK

CARBON



CARBON

Descripción: DE WALT MEDIDAS (6 x 10x 21,5 mm) XSE198 , 220V CARBON DE HERRAMIENTA D 25405K - D256000K - D25730K

CAR-XSE198
Marca: SCHUNK



CARBON

Descripción: BOSCH/SKIL 2604321049 MEDIDAS (5 x 8 x 17,5mm) XSE199 , 220V CARBON DE HERRAMIENTA 11222.7 - 11236.7

CAR-XSE199
Marca: SCHUNK



CARBON

Descripción: CARBON HERRAMIENTA 127V, BOSCH 4.95*7.95*17MM

CAR-XSE199G
Marca: SCHUNK



CARBON

Descripción: MAKITA CB430 MEDIDAS ,(6 x 10 x 16,5mm) 220V XSE200AB CARBON DE HERRAMIENTA HK0500 HR2000

CAR-XSE200AB
Marca: SCHUNK



CARBON

Descripción: MAKITA CB171 MEDIDAS ,(6,4 x 13,4 x 26,7mm) 220V XSE201AB CARBON DE HERRAMIENTA

CAR-XSE201AB
Marca: SCHUNK



CARBON

Descripción: MAKITA CB253 MEDIDAS ,(7 x 11 x 19mm) 220V XSE202 CARBON DE HERRAMIENTA

CAR-XSE202
Marca: SCHUNK



CARBON

Descripción: CARBON HERRAMIENTA 220V HILTI 7*12.5*26MM, 206292 , XSE203

CAR-XSE203
Marca: SCHUNK



CARBON

Descripción: CARBON HERRAMIENTA 220V HILTI, 7*12.5*26MM, 206293, XSE204

CAR-XSE204
Marca: SCHUNK

CARBON



CARBON

Descripción: CARBON DE HERRAMIENTA 220V, BOSCH, 4.95*7.95*17MM,

CAR-XSE207G
Marca: SCHUNK



CARBON

Descripción: CARBON HERRAMIENTA 127/220V, BLACK & DECKER, 5X8X13MM,

CAR-XSE208
Marca: SCHUNK



CARBON

Descripción: CARBON HERRAMIENTA BOSCH 127/220V, 6.3*8*13.5MM,

CAR-XSE210
Marca: SCHUNK



CARBON

Descripción: CARBON HERRAMIENTA 127/220V, 6*10*15.2MM, ESMERILADORA GRINDER: 1.5150 (5")

CAR-XSE211
Marca: SCHUNK



CARBON

Descripción: BOSCH 2604320902 SKIL MEDIDAS (6,4 x 6,4 x 16,2mm) XSE34 , 220V CARBON DE HERRAMIENTA 575.0 / 576.0 / 1108.1 / 1123.0.7 / 1124.0.7 / 1150.0 / 1151.0 / 1157.7 / 1160.0 / 1161.7 / 1172.0 /

CAR-XSE34
Marca: SCHUNK



CARBON

Descripción: BOSCH SKIL MEDIDAS 6.3 * 16 * 22 MM. XSE-35 CARBON DE HERRAMIENTA

CAR-350
Marca: CARBOMETAL



CARBON

Descripción: BOSCH/SKILL 9618082765 MEDIDAS (6,3 x 16 x 22mm) XSE35-36 , 220 VOLT 1 CARBON CON DESCONEXION CARBON DE HERRAMIENTA BOSCH 9617081435...436...437...438...439..440...441...442...444...48

CAR-XSE3536
Marca: SCHUNK



CARBON

Descripción: BOSCH MEDIDAS 6.3 * 10 * 21.5 MM. XSE-40 CARBON DE HERRAMIENTA

CAR-360
Marca: CARBOMETAL

CARBON



CARBON

Descripción: BOSCH,SKILL 9618086773 MEDIDAS (6,3 x 10 x 21,5mm) XSE40 , 220 VOLT CARBON DE HERRAMIENTA BOSCH 9617081445 - F012725100 - F012725180 SKIL 1119.1 / 1121.0 / 1174.1.2 / 1328.0.1 /

CAR-XSE40

Marca: SCHUNK



CARBON

Descripción: BOSCH/SKILL F000611029 MEDIDAS (5 x 8 x 17,5mm) XSE81AB , 220V CARBON DE HERRAMIENTA BOSCH , 1 CARBON CON DESCONEXION - 1282.0 - 1338.1 - 1347.1 - 1374.0.1 - 3255.9 - 3278.2 -

CAR-XSE81AB

Marca: SCHUNK



CARBON

Descripción: BOSCH/SKILL 9618086870 MEDIDAS (5 x 8 x 17mm) XSE94 , 220V CARBON DE HERRAMIENTA BOSCH 9617081359...360...368...369...425...426...427...428...429....430...447...448...449...450...45

CAR-XSE94

Marca: SCHUNK



CARBON

Descripción: BOSCH SKIL 6.3 * 16 * 22 MM. XSE-95 CARBON DE HERRAMIENTA

CAR-350B

Marca: CARBOMETAL



CARBON

Descripción: BOSCH/SKILL F000600209 MEDIDAS (6,3 x 16 x 22mm) 1 CARBON CON DESCONEXION AUTOMATICA XSE95 A/B , 220V CARBON DE HERRAMIENTA BOSCH 9617081910 F012955100...180

CAR-XSE95AB

Marca: SCHUNK



CARBON

Descripción: BLACK & DECKER MEDIDAS (6,2 x 6,2 x 15,7mm) XSE96 , CARBON DE HERRAMIENTA 7933 / 7935 / 7950

CAR-XSE96

Marca: SCHUNK

QUIROZ Y CIA LIMITADA

Soluciones para su Automovil

CARROCERIA



CARROCERIA

Descripción: OEM 7945032000 MASCARA SSANGYONG ACTYON 06-11

MAS-0001

Marca: SSANGYONG



CARROCERIA

Descripción: OEM 7612032100ABR PARASOL RH SSANGYONG ACTYON 7614032100ABR

PAR-0001

Marca: SSANGYONG



CARROCERIA

Descripción: OEM 7612009000ABR PARASOL RH SSANGYONG ACTYON 7612A09003ABR

PAR-0002

Marca: SSANGYONG



CARROCERIA

Descripción: OEM 7613009002ABR PARASOL LH SSANGYONG ACTYON 06-11 7613009005ABR

PAR-0003

Marca: SSANGYONG



CARROCERIA

Descripción: OEM 7878132500 REJILLA PARACHOQUE DELANTERO SSANGYONG ACTYON 12->

REJ-0001

Marca: SSANGYONG

QUIROZ Y CIA LIMITADA

Soluciones para su Automovil

CARTER



CARTER

Descripción: OEM 21500-4X500 CARTER MOTOR HYUNDAI/KIA FRONTIER 2.9/CARNIVAL 2.9/TERRACAN 2.9

CAR-0001
Marca: MOBIS



CARTER

Descripción: OEM 21510-26010 CARTER MOTOR HYUNDAI/KIA RIO 06-11/ACCENT 06-10

CAR-0006
Marca: MOBIS



CARTER

Descripción: OEM 21510-03300 CARTER HYUNDAI GRAND I10/ACCENT RB 14-> INDIA

CAR-0010
Marca: MOBIS



CARTER

Descripción: OEM 6710100613 CARTER MOTOR SSANGYONG ACTYON 12-17

CAR-0011
Marca: SSANGYONG

CATALOGO



CATALOGO

Descripción: CATALOGO
TRANSPO 2015 87-504-15

CAT-TRANSPO
Marca: TRANSPO

QUIROZ Y CIA LIMITADA

Soluciones para su Automovil

CAZOLETA



CAZOLETA

Descripción: OEM KKY01-34-390A CAZOLETA DELANTERA KIA PRIDE POP OEM KKY0134390A

CAZ-0041
Marca: MOBIS



CAZOLETA

Descripción: OEM 54610-1G505 CAZOLETA LH HYUNDAI ACCENT 06-11

CAZ-0001
Marca: KOREA



CAZOLETA

Descripción: OEM 54611-07000 CAZOLETA DELANTERA HYUNDAI/KIA I10 08-14/MORNING 04-11

CAZ-0002
Marca: KOREA



CAZOLETA

Descripción: OEM 54611-1J000 CAZOLETA HYUNDAI/KIA ACCENT RB 12->/MORNING 12->

CAZ-0003
Marca: KOREA



CAZOLETA

Descripción: OEM 54610-1G555 CAZOLETA RH HYUNDAI ACCENT 06-11

CAZ-0005
Marca: KOREA



CAZOLETA

Descripción: OEM 54610-2H000 CAZOLETA DELANTERA HYUNDAI NEW ELANTRA 06-10 OEM 546102H000

CAZ-0006
Marca: KOREA



CAZOLETA

Descripción: OEM 54610-22000 CAZOLETA DELANTERA HYUNDAI ACCENT 94-05 OEM 5461022000

CAZ-0007
Marca: KOREA



CAZOLETA

Descripción: OEM 54610-A5000 CAZOLETA CERATO 13-> OEM 54610A5000

CAZ-0008
Marca: KOREA

CAZOLETA



CAZOLETA

Descripción: OEM 54611-1W000 CAZOLETA DELANTERA HYUNDAI/KIA ACCENT 11-18/RIO 3-4-5 11-16 OEM 546111W000

CAZ-0009
Marca: KOREA



CAZOLETA

Descripción: OEM 54611-C8100 CAZOLETA DELANTERA KIA MORNING 17-> OEM 54611C8100

CAZ-0010
Marca: MOBIS



CAZOLETA

Descripción: OEM 54610-2E200 CAZOLETA DELANTERA HYUNDAI TUCSON 04-09/KIA SPORTAGE 05-10/ OEM 546102E200

CAZ-0011
Marca: KOREA



CAZOLETA

Descripción: OEM 54610-2S100 CAZOLETA DELANTERA HYUNDAI TUCSON 11-13 /KIA SPORTAGE 11-13/ OEM 546102S100

CAZ-0012
Marca: KOREA



CAZOLETA

Descripción: OEM 54610-28000 CAZOLETA DELANTERA HYUNDAI ELANTRA ->95 OEM 5461028000

CAZ-0013
Marca: KOREA



CAZOLETA

Descripción: OEM 54610-3X200 CAZOLETA DELANTERA HYUNDAI ELANTRA 11-13 OEM 546103X200

CAZ-0015
Marca: KOREA



CAZOLETA

Descripción: OEM 54610-29000 CAZOLETA DELANTERA HYUNDAI ELANTRA 96-05 OEM 5461029000

CAZ-0016
Marca: KOREA



CAZOLETA

Descripción: OEM 54610-24000 CAZOLETA DELANTERA HYUNDAI EXCEL OEM 5461024000

CAZ-0017
Marca: KOREA

CAZOLETA



CAZOLETA

Descripción: OEM 54610-M2000 CAZOLETA DELANTERA HYUNDAI SANTAMO OEM 54610M2000

CAZ-0018
Marca: KOREA



CAZOLETA

Descripción: OEM 54610-34010 CAZOLETA DELANTERA. HYUNDAI SONATA OEM 5461034010

CAZ-0019
Marca: KOREA



CAZOLETA

Descripción: OEM OK2FA-34-380 CAZOLETA DELANTERA KIA CARENS 00-04 OEM OK2FA34380

CAZ-0020
Marca: MOBIS



CAZOLETA

Descripción: OEM 54610-1M000 CAZOLETA DELANTERA KIA CERATO 10-12 OEM 546101M000

CAZ-0021
Marca: KOREA



CAZOLETA

Descripción: OEM OK72A-34-390 CAZOLETA DELANTERA KIA PREGIO OEM OK72A34390

CAZ-0022
Marca: MOBIS



CAZOLETA

Descripción: OEM KKY01-34-390A CAZOLETA DELANTERA KIA PRIDE POP OEM KKY0134390A

CAZ-0023
Marca: KOREA



CAZOLETA

Descripción: OEM OK30A-34-390C CAZOLETA DELANTERA KIA RIO 00-02 OEM OK30A34390C

CAZ-0024
Marca: KOREA



CAZOLETA

Descripción: OEM 54610-FD000 CAZOLETA DELANTERA IZQUIERDO KIA RIO 03-05 OEM 54610FD000

CAZ-0025
Marca: KOREA

CAZOLETA



CAZOLETA

Descripción: OEM 54615-FD000 CAZOLETA DELANTERA DERECHO KIA RIO 03-05 OEM 54615FD000

CAZ-0026
Marca: KOREA



CAZOLETA

Descripción: OEM 55320-25000 CAZOLETA TRASERA HYUNDAI ACCENT 00-06 OEM 5532025000

CAZ-0027
Marca: KOREA



CAZOLETA

Descripción: OEM 55311-1G000 CAZOLETA TRASERA HYUNDAI NEW ACCENT OEM 553111G000

CAZ-0028
Marca: KOREA



CAZOLETA

Descripción: OEM OK2FA-28-380B CAZOLETA TRASERA KIA CARENS 00-04 OEM OK2FA28380B

CAZ-0029
Marca: MOBIS



CAZOLETA

Descripción: OEM 55310-1F000 CAZOLETA TRASCESRA IZQUIERDA HYUNDAI TUCSON 04-09 A/KIA SPORTAGE 05-10/ OEM 553101F000

CAZ-0030
Marca: KOREA



CAZOLETA

Descripción: OEM 54610-2F000 CAZOLETA KIA CERATO 04-06

CAZ-0034
Marca: KOREA



CAZOLETA

Descripción: OEM 54611-H5000 CAZOLETA DELANTERA KIA RIO 17->

CAZ-0035
Marca: MOBIS



CAZOLETA

Descripción: OEM 54610-2T000 CAZOLETA DELANTERA HYUNDAI SONATA 10-14

CAZ-0036
Marca: KOREA

CAZOLETA



CAZOLETA

Descripción: OEM 54611-C8100 CAZOLETA DELANTERA KIA MORNING 17-> OEM 54611C8100

CAZ-0037
Marca: KOREA



CAZOLETA

Descripción: OEM 54670-3E000 CAZOLETA DELANTERA KIA SORENTO 03-09

CAZ-0038
Marca: MOBIS



CAZOLETA

Descripción: OEM 54610-A5000 CAZOLETA CERATO 13-> OEM 54610A5000

CAZ-0039
Marca: MOBIS



CAZOLETA

Descripción: OEM 54610-D3000 CAZOLETA DELANTERA HYUNDAI TUCSON 2.0 17->

CAZ-0040
Marca: KOREA



CAZOLETA

Descripción: OEM 54610-D3000 CAZOLETA DELANTERA HYUNDAI TUCSON 2.0 17->

CAZ-0043
Marca: MOBIS



CAZOLETA

Descripción: OEM 54610-A0000 CAZOLETA DELANTERA HYUNDAI CRETA INDIA

CAZ-0044
Marca: MOBIS



CAZOLETA

Descripción: OEM 54610-2H000 CAZOLETA DELANTERA HYUNDAI NEW ELANTRA 06-10 OEM 546102H000

CAZ-0047
Marca: MOBIS



CAZOLETA

Descripción: OEM 54610-4H000 CAZOLETA HYUNDAI H1 08->

CAZ-0048
Marca: MOBIS

CAZOLETA



CAZOLETA

Descripción: OEM 54610-F2000 CAZOLETA DELANTERA HYUNDAI ELANTRA 15->

CAZ-0050
Marca: MOBIS



CAZOLETA

Descripción: OEM 54630-38000 CAZOLETA DELANTERA HYUNDAI SONATA EF 99->

CAZ-0051
Marca: MOBIS



CAZOLETA

Descripción: OEM 54610-2W000 CAZOLETA DELANTERA HYUNDAI SANTA FE 2,2 12-18

CAZ-0052
Marca: KOREA



CAZOLETA

Descripción: OEM 54610-2B500 CAZOLETA DELANTERA HYUNDAI SANTA FE 10-16

CAZ-0054
Marca: KOREA



CAZOLETA

Descripción: OEM 54611-0X000 CAZOLETA DELANTERA HYUNDAI EON

CAZ-0056
Marca: KOREA



CAZOLETA

Descripción: EOM 54610-2S500 CAZOLETA DELANTERA HYUNDAI/KIA SONATA YF 10-14/OPTIMA 11-16

CAZ-0057
Marca: KOREA



CAZOLETA

Descripción: OEM 54610-2B100 CAZOLETA HYUNDAI SANTA FE 06-09

CAZ-0058
Marca: KOREA



CAZOLETA

Descripción: OEM 4431508000 CAZOLETA DELANTERA SSANGYONG ACTYON 06-08

CAZ-0059
Marca: SSANGYONG

CAZOLETA



CAZOLETA

Descripción: OEM 54610-1G555 CAZOLETA RH HYUNDAI ACCENT 06-11

CAZ-0080
Marca: MOBIS



CAZOLETA

Descripción: OEM 54610-22000 CAZOLETA DELANTERA HYUNDAI ACCENT 94-05 OEM 5461022000

CAZ-0081
Marca: HYUKI



CAZOLETA

Descripción: OEM 54610-1G505 CAZOLETA LH HYUNDAI ACCENT 06-11

CAZ-0082
Marca: MOBIS

QUIROZ Y CIA LIMITADA

Soluciones para su Automovil

CEBADOR



CEBADOR

Descripción: OEM 31970-4E100 CEBADOR PETROLEO COMPLETO KIA FRONTIER 12-13 D4CB OEM 319704E100

CEB-0002
Marca: KOREA



CEBADOR

Descripción: OEM 31972-44000 CEBADOR PETROLEO HYUNDAI/KIA H100/BESTA 00-07/FRONTIER 01-11

CEB-0003
Marca: KOREA



CEBADOR

Descripción: OEM 31393-H1950 CEBADOR PETROLEO HYUNDAI TERRACAN 2.9 DIESEL OEM 31393H1950

CEB-0004
Marca: MOBIS



CEBADOR

Descripción: OEM OK467-23-550 CEBADOR PETROLEO KIA BESTA 2.2/TOPIC/K2400/FRONT97-00

CEB-0006
Marca: KOREA



CEBADOR

Descripción: OEM 31970-1R900 CEBADOR PETROLEO COMPLETO HYUNDAI ACCENT RB DIESEL 11-13

CEB-0007
Marca: MOBIS



CEBADOR

Descripción: OEM 31925-4F102 CEBADOR HYUNDAI NEW PORTER 05->

CEB-0010
Marca: KOREA



CEBADOR

Descripción: OEM 31970-4H001 CEBADOR PETROLEO COMPLETO HYUNDAI H-1 07-10 OEM 319704H001

CEB-0013
Marca: MOBIS



CEBADOR

Descripción: OEM 31970-4E100 CEBADOR PETROLEO COMPLETO KIA FRONTIER 12-13 D4CB OEM 319704E100

CEB-0014
Marca: MOBIS

CEBADOR



CEBADOR

Descripción: OEM 31970-4E100 CEBADOR PETROLEO COMPLETO KIA FRONTIER 12-13 D4CB OEM 319704E100

CEB-0015
Marca: MOBIS



CEBADOR

Descripción: OEM 31925-4A705 CEBADOR PETROLEO HYUNDAI H-1 12->

CEB-0016
Marca: KOREA



CEBADOR

Descripción: OEM 31925-4F102 CEBADOR HYUNDAI NEW PORTER 05->

CEB-0017
Marca: MOBIS

QUIROZ Y CIA LIMITADA

Soluciones para su Automovil

CENTRIFUGO



CENTRIFUGO

Descripción: OEM 25237-4A100 CENTRIFUGO HYUNDAI/KIA H1 12->/PORTER 12->/FRONTIER 12->

CEN-0004
Marca: KOREA



CENTRIFUGO

Descripción: OEM 25237-42750 CENTRIFUGO KIA FRONTIER 2,5 05->

CEN-0005
Marca: KOREA



CENTRIFUGO

Descripción: OEM 6652000222 CENTRIFUGO SSANGYONG ACTYON 2.0 07-13

CEN-0006
Marca: SSANGYONG



CENTRIFUGO

Descripción: OEM 25239-45500 CENTRIFUGO HYUUNDAI MIGHTY HD 65- 12-> GMB

CEN-0015
Marca: KOREA



CENTRIFUGO

Descripción: OEM 25720-42540 CENTRIFUGO HYUNDAI H100 98-04 DIESEL

CEN-0020
Marca: HYUKI

QUIROZ Y CIA LIMITADA

Soluciones para su Automovil

CERCHA



CERCHA

Descripción: OEM 23212-42000 CERCHA VOLANTE HYUNDAI H100 DIESEL

CER-0001
Marca: KOREA



CERCHA

Descripción: OEM 23212-32000 CERCHA MOTOR HYUNDAI H100 BENCINERO/SONATA 2.0 DOHC 94-98 SANTAMO 2.0 DOHC ELANTRA

CER-0003
Marca: KOREA



CERCHA

Descripción: OEM 23212-21000 CERCHA VOLANTE HYUNDAI/KIA ACCENT 94-10/RIO 3/4/5 11-14

CER-0004
Marca: KOREA



CERCHA

Descripción: OEM 23212-41000 CERCHA VOLANTE HYUNDAI MIGTHY 110 DIENTES

CER-0005
Marca: KOREA



CERCHA

Descripción: OEM OK710-11-502 CERCHA VOLANTE KIA BESTA 2.2

CER-0006
Marca: KOREA



CERCHA

Descripción: OEM OK65A-11-502 CERCHA VOLANTE KIA FRONTIER/PREGIO 2.7/3.0

CER-0007
Marca: KOREA



CERCHA

Descripción: OEM 01456-11-502A CERCHA VOLANTE KIA K2400

CER-0008
Marca: KOREA



CERCHA

Descripción: OEM OK410-11-502 CERCHA VOLANTE KIA K3500/3600/4000

CER-0009
Marca: KOREA

QUIROZ Y CIA LIMITADA

Soluciones para su Automovil

CHAPA DE CONTACTO



CHAPA DE CONTACTO

Descripción: TOYOTA UTILITARIOS MOTORES ESTACIONARIOS GRUAS YALE CHAPA DE CONTACTO 3 POSICIONES FACOBRAS 906.1043

CH-9061043
Marca: FACOBRAS



CHAPA DE CONTACTO

Descripción: OEM 81900-4FA10 CHAPA CONTACTO HYUNDAI PORTER 05-> SOLA

CHA-0001
Marca: MOBIS



CHAPA DE CONTACTO

Descripción: OEM OK756-09-010A CHAPA CONTACTO KIA K2400

CHA-0003
Marca: MOBIS



CHAPA DE CONTACTO

Descripción: OEM 93110-43A00 CHAPA CONTACTO HYUNDAI H100 SOLA OEM 9311043A00

CHA-0004
Marca: MOBIS



CHAPA DE CONTACTO

Descripción: OEM 93110-5HA00 CHAPA CONTACTO HYUDAI MIGHTY 98-> OEM 931105HA00

CHA-0005
Marca: MOBIS



CHAPA DE CONTACTO

Descripción: OEM 81900-22A01 CHAPA CONTACTO HYUNDAI ACCENT 94-99 81900-22A01 OEM 8190022A01

CHA-0006
Marca: MOBIS



CHAPA DE CONTACTO

Descripción: OEM 81905-4H030 CHAPA CONTACTO HYUNDAI NEW H1 08- OEM 819054H030

CHA-0007
Marca: MOBIS



CHAPA DE CONTACTO

Descripción: OEM OK411-09-010 CHAPA CONTACTO KIA 3500/3600 OEM 0K41109010

CHA-0008
Marca: MOBIS

CHAPA DE CONTACTO



CHAPA DE CONTACTO

Descripción: OEM OK60A-09-010 CHAPA CONTACTO KIA FRONTIER 2,7/3,0 98-04 OEM OK60A09010

CHA-0009
Marca: MOBIS



CHAPA DE CONTACTO

Descripción: OEM OK72A-09-010 CHAPA KIA PREGIO/BESTA 2.7/3.0 98-04 OEM OK72A09010

CHA-0010
Marca: MOBIS



CHAPA DE CONTACTO

Descripción: OEM 81901-56001 SET CHAPA KIA PAMAX COMPLETO OEM 8190156001

CHA-0013
Marca: MOBIS



CHAPA DE CONTACTO

Descripción: OEM 81900-25A10 CHAPA CONTACTO HYUNDAI ACCENT PRIME 00-05

CHA-0014
Marca: MOBIS



CHAPA DE CONTACTO

Descripción: OEM 81910-3W000 CHAPA CONTACTO SOLA HYUNDAI/KIA SPORTAGE 11-14/TUCSON 10-14

CHA-0015
Marca: MOBIS



CHAPA DE CONTACTO

Descripción: OEM 81900-1RB00 CHAPA CONTACTO CILINDRO HYUNDAI ACCENT RB

CHA-0016
Marca: MOBIS



CHAPA DE CONTACTO

Descripción: OEM 81900-2DA00 CHAPA CONTACTO HYUNDAI ELANTRA 00-05

CHA-0017
Marca: MOBIS



CHAPA DE CONTACTO

Descripción: OEM 81901-43006 CHAPA CONTACTO HYUNDAI H100 94-04 COMPLETA

CHA-0018
Marca: MOBIS

CHAPA DE CONTACTO



CHAPA DE CONTACTO

Descripción: OEM OK30A-09-010 CHAPA CONTACTO KIA RIO 00-05

CHA-0019
Marca: MOBIS



CHAPA DE CONTACTO

Descripción: OEM KK150-09-010 CHAPA CONTACTO KIA POP TODOS

CHA-0020
Marca: MOBIS



CHAPA DE CONTACTO

Descripción: OEM 81230-4H000 CHAPA PORTALON HYUNDAI H-1 08->

CHA-0021
Marca: MOBIS



CHAPA DE CONTACTO

Descripción: OEM OK76B-09-010E CHAPA CONTACTO KIA PREGIO 05->

CHA-0022
Marca: MOBIS



CHAPA DE CONTACTO

Descripción: OEM 93110-4BA00 CHAPA CONTACTO HYUNDAI H100/PORTER

CHA-0023
Marca: MOBIS



CHAPA DE CONTACTO

Descripción: OEM 81130-2F000 CHAPA CAPOT KIA CERATO 04-12

CHA-0024
Marca: MOBIS



CHAPA DE CONTACTO

Descripción: OEM 81905-M1B00 CHAPA CONTACTO HYUNDAI GALLOPER

CHA-0029
Marca: MOBIS



CHAPA DE CONTACTO

Descripción: OEM 81920-2BB23 CHAPA CONTACTO HYUNDAI SANTA FE 10-12

CHA-0030
Marca: MOBIS

CHAPA DE CONTACTO



CHAPA DE CONTACTO

Descripción: OEM 81920-2EA00 CHAPA CONTACTO HYUNDAI TUCSON 05-10

CHA-0031
Marca: MOBIS



CHAPA DE CONTACTO

Descripción: OEM 81900-1MA00 CHAPA CONTACTO KIA CERATO 09-12

CHA-0032
Marca: MOBIS



CHAPA DE CONTACTO

Descripción: OEM OK710-09-010A CHAPA KIA BESTA 2.2/TOPIC

CHA-0041
Marca: MOBIS



CHAPA DE CONTACTO

Descripción: OEM 81905-4FA20 CHAPA CONTACTO HYUNDAI PORTER 05-> COMPLETA

CHA-0043
Marca: MOBIS



CHAPA DE CONTACTO

Descripción: OEM 81905-4A800 CHAPA CONTACTO HYUNDAI H1 05-07

CHA-0044
Marca: MOBIS



CHAPA DE CONTACTO

Descripción: OEM 81905-B4410 CHAPA CONTACTO HYUNDAI GRAND I10 16-> INDIA

CHA-0045
Marca: MOBIS



CHAPA DE CONTACTO

Descripción: OEM 7100132510 CHAPA CONTACTO SSANGYONG ACTYON 12->

CHA-0047
Marca: SSANGYONG



CHAPA DE CONTACTO

Descripción: OEM 7100132000 CHAPA CONTACTO SSANGYONG ACTYON 06-11

CHA-0048
Marca: SSANGYONG

CHAPA DE CONTACTO



CHAPA DE CONTACTO

Descripción: OEM 93110-22000 CONMUTADOR CAPA CONTACTO HYUNDAI ACCENT 94-99

CON-0001

Marca: KOREA

QUIROZ Y CIA LIMITADA

Soluciones para su Automovil

CHAPA PUERTA



CHAPA PUERTA

Descripción: OEM 81410-3X010 CERRADURA TRASERA LH HYUNDAI/KIA

CER-01A
Marca: MOBIS



CHAPA PUERTA

Descripción: OEM 81420-3X010 CERRADURA TRASERA RH HYUNDAI/KIA

CER-02A
Marca: MOBIS



CHAPA PUERTA

Descripción: OEM 82320-3K500 CERRADURA DELANTERA RH HYUNDAI/KIA

CER-03A
Marca: MOBIS



CHAPA PUERTA

Descripción: OEM 81310-3K500 CERRADURA DELANTERA LH HYUNDAI/KIA

CER-04A
Marca: MOBIS



CHAPA PUERTA

Descripción: OEM 81310-43300 CHAPA PORTALON HYUNDAI H100 93-96

CHA-0034
Marca: MOBIS



CHAPA PUERTA

Descripción: OEM 81410-43800 CHAPA GUANTERA HYUNDAI H100 97-04

CHA-0039
Marca: MOBIS



CHAPA PUERTA

Descripción: OEM 7111031000 CHAPA CAPOT SSANGYONG ACTYON 06-11 7111031003

CHA-0049
Marca: SSANGYONG



CHAPA PUERTA

Descripción: OEM OK710-62-310 CHAPA PORTALON KIA BESTA 2.2

CHA-0050
Marca: KOREA

QUIROZ Y CIA LIMITADA

Soluciones para su Automovil

CHAVETAS



CHAVETAS

Descripción: OEM OK770-11-319 CHAVETA CIGUEÑAL KIA BESTA 2.2

CHA-0027
Marca: KOREA



CHAVETAS

Descripción: OEM K992360550 CHAVETA CIGUENAL TERRACAN 2,9 OEM K992360550

CHA-0028
Marca: KOREA



CHAVETAS

Descripción: OEM 23125-03300 CHAVETA CIGÜEÑAL HYUNDAI GRAND I10 G4LA INDIA

CHA-0040
Marca: MOBIS



CHAVETAS

Descripción: OEM 6619913067 CHAVETA CIGÜEÑAL SSANGYONG ACTYON 06-17/KYRON

CHA-0046
Marca: SSANGYONG

QUIROZ Y CIA LIMITADA

Soluciones para su Automovil

CIGUEÑAL



CIGUEÑAL

Descripción: OEM 23110-32600 CIGUENAL HYUNDAI H100 BENCINERO OEM 2311032600

CIG-0001
Marca: KOREA



CIGUEÑAL

Descripción: OEM OK75A-11-300 CIGUEÑAL KIA FRONTIER/PREGIO 3.0

CIG-0003
Marca: KOREA



CIGUEÑAL

Descripción: OEM 23110-2B000 CIGUENAL HYUNDAI/KIA CERATO 1.6 07-12/ELANTRA 1.6 11-13

CIG-0004
Marca: KOREA



CIGUEÑAL

Descripción: OEM 23110-2B100 CIGUENAL HYUNDAI/KIA RIO 1.4 11-13/ACCENT RB 1.4 11-13

CIG-0006
Marca: KOREA



CIGUEÑAL

Descripción: OEM 23110-32600 CIGUENAL HYUNDAI H100 BENCINERO OEM 2311032600

CIG-0009
Marca: MOBIS

QUIROZ Y CIA LIMITADA

Soluciones para su Automovil

CILINDRO EMBRAGUE



CILINDRO EMBRAGUE

Descripción: OEM 41710-22650 CILINDRO EMBRAGUE HYUNDAI ACCENT 94->

CIL-0001

Marca: KOREA



CILINDRO EMBRAGUE

Descripción: OEM 41710-28000 CILINDRO EMBRAGUE HYUNDAI ELANTRA ->95

CIL-0002

Marca: KOREA



CILINDRO EMBRAGUE

Descripción: OEM 1700-4H100 CILINDRO EMBRAGUE HYUNDAI H-1 08->

CIL-0003

Marca: KOREA



CILINDRO EMBRAGUE

Descripción: OEM 41710-23010 CILINDRO EMBRAGUE HYUNDAI/KIA ACCENT 06->/ELANTRA 07->/RIO JB 05-11/ RIO 3-4-5 12->

CIL-0004

Marca: KOREA



CILINDRO EMBRAGUE

Descripción: OEM 41700-4F000 CILINDRO EMBRAGUE HYUNDAI PORTER 05->

CIL-0005

Marca: KOREA



CILINDRO EMBRAGUE

Descripción: OEM 1700-4B000 CILINDRO EMBRAGUE HYUNDAI/KIA H100/SEPHIA II 1.8

CIL-0007

Marca: KOREA



CILINDRO EMBRAGUE

Descripción: OEM OS093-41-920 CILINDRO EMBRAGUE KIA BESTA/PREGIO/FRONTIER/TOPIC

CIL-0009

Marca: KOREA



CILINDRO EMBRAGUE

Descripción: OEM 41710-23010 CILINDRO EMBRAGUE HYUNDAI/KIA ACCENT 06->/ELANTRA 07->/RIO JB 05-11/ RIO 3-4-5 12->

CIL-0010

Marca: KOREA

CILINDRO EMBRAGUE



CILINDRO EMBRAGUE

Descripción: OEM 41700-43150 CILINDRO EMBRAGUE HYUNDAI H100 93-04

CIL-0027
Marca: KOREA



CILINDRO EMBRAGUE

Descripción: OEM 41710-39001 CILINDRO EMBRAGUE HYUNDAI/KIA ACCENT PRIME DIESEL 03-05/ELANTRA 96-05

CIL-0032
Marca: KOREA



CILINDRO EMBRAGUE

Descripción: OEM 41710-39020 CILINDRO EMBRAGUE HYUNDAI ACCENT PRIME

CIL-0062
Marca: KOREA



CILINDRO EMBRAGUE

Descripción: OEM 41710-2Y000 CILINDRO EMBRAGUE KIA CARENS 1.8

CIL-0063
Marca: KOREA



CILINDRO EMBRAGUE

Descripción: OEM 41700-5H000 CILINDRO EMBRAGUE HYUNDAI MIGHTY

CIL-0064
Marca: KOREA



CILINDRO EMBRAGUE

Descripción: OEM 41710-33001 CILINDRO EMBRAGUE HYUNDAI SONATA 94-98

CIL-0065
Marca: KOREA



CILINDRO EMBRAGUE

Descripción: OEM OWA91-41-920 CILINDRO EMBRAGUE KIA K3500

CIL-0066
Marca: KOREA



CILINDRO EMBRAGUE

Descripción: OEM OK24N-41-920 CILINDRO EMBRAGUE KIA SEPHIA 1.5/1.6 CARENS

CIL-0067
Marca: KOREA

CILINDRO EMBRAGUE



CILINDRO EMBRAGUE

Descripción: OEM RB911-63-600 CILINDRO EMBRAGUE KIA TOPIC

CIL-0068

Marca: KOREA



CILINDRO EMBRAGUE

Descripción: OEM OK24N-41-920 CILINDRO EMBRAGUE KIA SEPHIA 1.5

CIL-0069

Marca: KOREA

QUIROZ Y CIA LIMITADA

Soluciones para su Automovil

CILINDRO FRENO



CILINDRO FRENO

Descripción: OEM 58140-44000 CILINDRO FRENO RH HYUNDAI PORTER ANTIGUO

CIL-0074
Marca: KOREA



CILINDRO FRENO

Descripción: OEM 58320-4F000 CILINDRO FRENO LH HYUNDAI/KIA PORTER 05->/FRONTIER 2.5 05->

CIL-0011
Marca: KOREA



CILINDRO FRENO

Descripción: OEM OK72A-26-710 CILINDRO FRENO LH KIA PREGIO 2.7/TOPIC FRONTIER 2.7

CIL-0012
Marca: KOREA



CILINDRO FRENO

Descripción: OEM 58330-1Y000 CILINDRO FRENO LH KIA MORNING 12->

CIL-0013
Marca: KOREA



CILINDRO FRENO

Descripción: OEM 58380-4E000 CILINDRO FRENO RH HYUNDAI/KIA PORTER 05->/FRONTIER 2.5 05->

CIL-0014
Marca: KOREA



CILINDRO FRENO

Descripción: OEM OK72A-26-610 CILINDRO FRENO RH KIA PREGIO 2.7/TOPIC/FRONTIER 2.7

CIL-0015
Marca: KOREA



CILINDRO FRENO

Descripción: OEM 58380-1Y000 CILINDRO FRENO RH KIA MORNING 12->

CIL-0016
Marca: KOREA



CILINDRO FRENO

Descripción: OEM 58420-4F000 CILINDRO FRENO RH PORTER II 2005->

CIL-0017
Marca: KOREA

CILINDRO FRENO



CILINDRO FRENO

Descripción: OEM 58330-22000 CILINDRO FRENO LH HYUNDAI ACCENT 94-99

CIL-0023
Marca: KOREA



CILINDRO FRENO

Descripción: OEM 58380-22000 CILINDRO FRENO RH HYUNDAI ACCENT 94-99

CIL-0024
Marca: KOREA



CILINDRO FRENO

Descripción: OEM 41710-02200 CILINDRO EMBRAGUE KIA RIO 3/4/5 1,2 12- G4LA

CIL-0025
Marca: KOREA



CILINDRO FRENO

Descripción: OEM 58330-4H000 CILINDRO FRENO LH/RH HYUNDAI H1 08->

CIL-0028
Marca: KOREA



CILINDRO FRENO

Descripción: OEM 58330-07000 CILINDRO FRENO LH /RH KIA MORNING 04-11

CIL-0029
Marca: KOREA



CILINDRO FRENO

Descripción: OEM 58320-4E000 CILINDRO FRENO LH HYUNDAI/KIA FRONTIER 2,5 05->/PORTER 05->

CIL-0030
Marca: KOREA



CILINDRO FRENO

Descripción: OEM 58330-1R000 CILINDRO FRENO LH/RH HYUNDAI ACCENT RB 12->

CIL-0031
Marca: KOREA



CILINDRO FRENO

Descripción: OEM 58330-0P000 CILINDRO FRENO HYUNDAI GRAND I10 17-> INDIA

CIL-0041
Marca: MOBIS

CILINDRO FRENO



CILINDRO FRENO
Descripción: OEM 58330-05500 CILINDRO FRENO LH HYUNDAI I10 11-14 INDIA

CIL-0042
Marca: MOBIS



CILINDRO FRENO
Descripción: OEM OK60A-26-710 CILINDRO FRENO LH KIA FRONTIER 2,7 98-04

CIL-0044
Marca: KOREA



CILINDRO FRENO
Descripción: OEM OK60A-26-610 CILINDRO FRENO RH KIA FRONTIER 2,7 98-04

CIL-0045
Marca: KOREA



CILINDRO FRENO
Descripción: OEM 58320-5H601 CILINDRO FRENO TRASERO LH HYUNDAI MIGHTY 03-> TCIC

CIL-0049
Marca: KOREA



CILINDRO FRENO
Descripción: OEM 58420-5H602 CILINDRO FRENO TRASERO RH HYUNDAI MIGHTY HD65

CIL-0050
Marca: MOBIS



CILINDRO FRENO
Descripción: OEM 41710-M2200 CILINDRO EMBRAGUE HYUNDAI SANTAMO

CIL-0060
Marca: KOREA



CILINDRO FRENO
Descripción: CILINDRO FRENO

CIL-0061
Marca: KOREA



CILINDRO FRENO
Descripción: OEM 58420-44210 CILINDRO FRENO HYUNDAI H100

CIL-0070
Marca: KOREA

CILINDRO FRENO



CILINDRO FRENO

Descripción: OEM 58220-45201 CILINDRO FRENO DEL RH HYUNDAI MIGHTY 3.5

CIL-0071
Marca: KOREA



CILINDRO FRENO

Descripción: OEM 58120-45001 CILINDRO FRENO DEL LH HYUNDAI MIGHTY

CIL-0072
Marca: KOREA



CILINDRO FRENO

Descripción: OEM 58220-45201 CILINDRO FRENO DEL RH HYUNDAI MIGHTY

CIL-0073
Marca: KOREA



CILINDRO FRENO

Descripción: OEM 58130-44000 CILINDRO FRENO LH H100

CIL-0075
Marca: KOREA



CILINDRO FRENO

Descripción: OEM 58320-45001 CILINDRO FRENO HYUNDAI MIGHTY

CIL-0076
Marca: KOREA



CILINDRO FRENO

Descripción: OEM 58120-45001 CILINDRO FRENO HYUNDAI MIGHTY 3.5

CIL-0077
Marca: KOREA



CILINDRO FRENO

Descripción: OEM 58120-5K000 CILINDRO FRENO HYUNDAI MIGHTY 3.5

CIL-0078
Marca: KOREA



CILINDRO FRENO

Descripción: OEM 58420-45001 CILINDRO FRENO HYUNDAI MIGHTY 3.5

CIL-0079
Marca: KOREA

CILINDRO FRENO



CILINDRO FRENO

Descripción: OEM 58420-45001 CILINDRO FRENO HYUNDAI MIGHTY 3.5

CIL-0080
Marca: KOREA



CILINDRO FRENO

Descripción: OEM 58320-4B001 CILINDRO FRENO LH HYUNDAI PORTER

CIL-0081
Marca: KOREA



CILINDRO FRENO

Descripción: OEM 4831105010 CILINDRO FRENO TRASERO LH/RH SSANGYONG ACTYON 06-18

CIL-0083
Marca: SSANGYONG

QUIROZ Y CIA LIMITADA

Soluciones para su Automovil

CILINDRO PUERTA



CILINDRO PUERTA

Descripción: OEM OK60A-76-920 CILINDRO PUERTA LH KIA FRONTIER 2,7 OEM OK60A76920A

CIL-0021
Marca: MOBIS



CILINDRO PUERTA

Descripción: OEM OK60A-76-910 CILINDRO PUERTA RH KIA FRONTIER 2,7 OEM OK60A76910A

CIL-0022
Marca: MOBIS



CILINDRO PUERTA

Descripción: OEM 81970-4HA00 CILINDRO PUERTA DELANTERA LH HYUNDAI H1 08->

CIL-0035
Marca: MOBIS



CILINDRO PUERTA

Descripción: OEM 81970-1EA00 CILINDRO PUERTA DELANTERA LH HYUNDAI ACCENT 06-11

CIL-0036
Marca: MOBIS



CILINDRO PUERTA

Descripción: OEM 81970-1RA00 CILINDRO PUERTA DELANTERA LH HYUNDAI ACCENT RB

CIL-0037
Marca: MOBIS



CILINDRO PUERTA

Descripción: OEM 81970-4FA00 CILINDRO PUERTA DELANTERA LH HYUNDAI PORTER 05->

CIL-0039
Marca: MOBIS



CILINDRO PUERTA

Descripción: OEM 81980-4HA00 CILINDRO PUERTA DELANTERA RH HYUNDAI H1 08->

CIL-0040
Marca: MOBIS



CILINDRO PUERTA

Descripción: OEM 81980-4EA00 CILINDRO PUERTA DELANTERO RH KIA FRONTIER 05->

CIL-0048
Marca: MOBIS

CILINDRO PUERTA



CILINDRO PUERTA

Descripción: OEM 81980-4FA00 CILINDRO PUERTA DELANTERA RH HYUNDAI PORTER 05->

CIL-0082

Marca: MOBIS

QUIROZ Y CIA LIMITADA

Soluciones para su Automovil

CINTA AIRBAG



CINTA AIRBAG

Descripción: OEM 93490-2B250 CINTA AIR BAG HYUNDAI SANTA FE 2,2 12->

CIN-0001
Marca: MOBIS



CINTA AIRBAG

Descripción: OEM 93490-1R410 CINTA AIR BAG HYUNDAI ACCENT RB 12-> DIESEL

CIN-0002
Marca: KOREA



CINTA AIRBAG

Descripción: OEM 93490-2H200 CINTA AIR BAG HYUNDAI ELANTRA 07-11

CIN-0003
Marca: KOREA



CINTA AIRBAG

Descripción: OEM 93490-2B200 CINTA AIR BAG HYUNDAI SANTA FE 07-12

CIN-0004
Marca: KOREA



CINTA AIRBAG

Descripción: OEM 93490-1G210 CINTA AIR BAG HYUNDAI ACCENT 06-11

CIN-0005
Marca: KOREA



CINTA AIRBAG

Descripción: OEM 93490-1G210 CINTA AIR BAG HYUNDAI ACCENT 06-11

CIN-0006
Marca: MOBIS



CINTA AIRBAG

Descripción: OEM 93490-0U010 CINTA AIR BAG HYUNDAI ACCENT RB

CIN-0007
Marca: MOBIS



CINTA AIRBAG

Descripción: OEM 93490-2H200 CINTA AIR BAG HYUNDAI ELANTRA 07-11

CIN-0008
Marca: MOBIS

CINTA AIRBAG



CINTA AIRBAG

Descripción: OEM 93490-4H100 CINTA AIR BAG HYUNDAI H1 08->

CIN-0010
Marca: MOBIS



CINTA AIRBAG

Descripción: OEM 93490-2B200 CINTA AIR BAG HYUNDAI SANTA FE 07-12

CIN-0011
Marca: MOBIS



CINTA AIRBAG

Descripción: OEM 93490-4D900 CINTA AIR BAG KIA CARNIVAL

CIN-0012
Marca: MOBIS



CINTA AIRBAG

Descripción: OEM 93490-2K200 CINTA AIR BAG KIA SOUL/CERATO

CIN-0013
Marca: MOBIS



CINTA AIRBAG

Descripción: OEM 93490-1R110 CINTA AIR BAG HYUNDAI ACCENT RB

CIN-0014
Marca: MOBIS



CINTA AIRBAG

Descripción: OEM 93490-1R410 CINTA AIR BAG HYUNDAI ACCENT RB 12-> DIESEL

CIN-0015
Marca: MOBIS



CINTA AIRBAG

Descripción: OEM 93490-2K200 CINTA AIR BAG KIA SOUL/CERATO

CIN-0016
Marca: KOREA



CINTA AIRBAG

Descripción: OEM 93490-A4010 CINTA AIR BAG KIA RIO 12-> INDIA

CIN-0017
Marca: MOBIS

CINTA AIRBAG



CINTA AIRBAG

Descripción: OEM 93490-2S900 CINTA AIR BAG HYUNDAI TUCSON 11- PORTER 2012->

CIN-0018
Marca: MOBIS



CINTA AIRBAG

Descripción: OEM 93490-3V110 CINTA AIR BAG HYUNDAI VELOSTER

CIN-0019
Marca: MOBIS



CINTA AIRBAG

Descripción: OEM 93490-1Y010 CINTA AIR BAG KIA MORNING 12->

CIN-0021
Marca: MOBIS



CINTA AIRBAG

Descripción: OEM 93480-3L002 CINTA AIR BAG SENSOR ANGULAR HYUNDAI/KIA SANTA FE/I20/GENESIS/AZERA/SONATA

CIN-0022
Marca: MOBIS



CINTA AIRBAG

Descripción: OEM 93490-2W110 CINTA AIRBAG HYUNDAI SANTA FE 12->

CIN-0023
Marca: MOBIS



CINTA AIRBAG

Descripción: OEM 93490-3J300 CINTA AIRBAG HYUNDAI VERACRUZ

CIN-0024
Marca: MOBIS



CINTA AIRBAG

Descripción: OEM 8591009B40 CINTA AIRBAG SSANGYONG ACTYON 06-11

CIN-0025
Marca: SSANGYONG



CINTA AIRBAG

Descripción: OEM 8591009B10 CINTA AIRBAG SSANGYONG ACTYON 12->

CIN-0026
Marca: SSANGYONG

CINTA AIRBAG



CINTA AIRBAG

Descripción: OEM 93490-2V310 CINTA AIRBAG HYUNDAI/KIA

CIN-02A

Marca: MOBIS



CINTA AIRBAG

Descripción: OEM 93490-1R341 CINTA AIRBAG

CIN-03A

Marca: MOBIS

QUIROZ Y CIA LIMITADA

Soluciones para su Automovil

CODO



CODO

Descripción: OEM 22151-42033 CODO SALIDA AGUA CULATA OEM 2215142033

COD-0001

Marca: MOBIS



CODO

Descripción: OEM 22151-42600 CODO SALIDA AGUA CULATA BH 22151-42600 OEM 22151-42600

COD-0002

Marca: MOBIS



CODO

Descripción: OEM 22151-42033 CODO SALIDA AGUA CULATA

COD-0003

Marca: HYUKI

COLA CAJA



COLA CAJA

Descripción: OEM 43150-47050 COLA CAJA HYUNDAI PORTER 12->

COL-0001

Marca: MOBIS

QUIROZ Y CIA LIMITADA

Soluciones para su Automovil

COLECTOR



COLECTOR

Descripción: MERCEDES BENZ 914 , 915 , VOLVO , VOLKSWAGEN , CON ALTERNADOR BOSCH (DI=7MM, DE=16MM, L=52MM) , 135172 , 28-91852 , CC83 COLECTOR, 15065025

CO-135172

Marca: CARGO



COLECTOR

Descripción: MERCEDES BENZ ECOLOGICO , CON ALTERNADOR BOSCH (D=32.7MM, DI=20MM, L=22MM) , 136000 , 1124304018

CO-136000

Marca: CARGO



COLECTOR

Descripción: ANILLO COLECTOR , ANCHO 16MM , INTERIOR 6.8MM , LARGO TOTAL 46.5MM , CARGO 138441 , LUCAS , MAGNETTI MARELLI

CO-138441

Marca: CARGO



COLECTOR

Descripción: COLECTOR DELCO SERIES CS144 , 18MM INTERIOR , 29.5 EXTERIOR , 33.14 ALTO COLECTOR 28-1859

CO-281859

Marca: WAI



COLECTOR

Descripción: FORD 4G SERIE IR/IF , MEDIDAS 6.0MM DI X 16.0MM DE X 34MM LARGO , COLECTOR , 28-2857

CO-282857

Marca: WAI



COLECTOR

Descripción: CASE, CLARK, EATON, HYSTER, JOHN DEERE, ONAN, MASSEY FERGUSON, THERMO KING, CON ALTERNADOR MOTOROLA - PRESTOLITE, (DI=19MM, DI= 39.5MM, E=21MM), COLECTOR WAI 28-4850, 133925

CO-284850

Marca: WAI



COLECTOR

Descripción: COLECTOR HITACHI , 13.9MM INTERIOR , 26.7 EXTERIOR , 27.56 ALTO COLECTOR 28-81856

CO-2881856

Marca: WAI



COLECTOR

Descripción: CHEVROLET C10 , OPALA , CARAVAN , CARAVAN , BUICK , OLDSMOBILE , CON ALTERNADOR DELCO REMY SERIES 10DN , 10SI , 12SI , 27SI. (DE=30MM. DI=18MM. L=28MM) , 41049 , 1975346 , 130561 , 28-1853

CO-41049

Marca: WAI

COLECTOR



COLECTOR

Descripción: MACK , NAVISTAR , KENWORTH , INTERNATIONAL , FORD , FIAT ALLIS , CUMMINS , CON ALTERNADOR DELCO REMY 21SI , (DE=30MM. DI=17MM. L=28MM) , 41764 , 10472180 , 132295 , 28-1852-1

CO-41764

Marca: WAI



COLECTOR

Descripción: FORD RANGER 2.3 , EXPLORER , TAURUS , CON ALTERNADOR MOTORCRAFT SERIE 3G , (D=27MM, DI=13MM, L=27MM) , 43215 , E9DF-10328AA , 28-2855-1

CO-43215

Marca: WAI



COLECTOR

Descripción: CHEVROLET CAVALIER 2.4 , CHEVROLET S10 2.2 , ASTRO 4.3 , LUMINA 3.1 , BLAZER 4.3 , CON ALTERNADOR DELCO REMY SERIE CS130D , (L=20MM, DE=15MM, DI=8MM) , 44326 , 10475751 , 28-1856

CO-44326

Marca: KONIGMANN



COLECTOR

Descripción: FREIGHLINER , MACK , VOLVO , CATERPILLAR , CLARK , WHITE , , INTERNATIONAL , CON ALTERNADOR DELCO REMY 22SI , (DI=17MM , DE=27MM , L=32MM) , 44335 , 10492757 , 233118 , 28-1858

CO-44335

Marca: WAI



COLECTOR

Descripción: TOYOTA HILUX , YARIS , DAHIATSU GIRO , SUZUKI MARUTI , HONDA CIVIC , CON ALTERNADOR NIPPONDENSO 12V., (DI=8.8MM, DE=14.5MM, L=23.8MM) , 44767 , 135173 , 28-82853, SR28003

CO-44767

Marca: WAI



COLECTOR

Descripción: ALTERNADOR MOTOROLA , (DI=10MM, DE=24.9MM) , 45044 , 112-22 , 28-4851

CO-45044

Marca: WAI



COLECTOR

Descripción: PEUGEOT , RENAULT , PARIS RHONE-VALEO , (D=30MM, DI=17MM, L=28MM) 131814 , 46004 , 28-94850 , COLECTOR

CO-46004

Marca: WAI

QUIROZ Y CIA LIMITADA

Soluciones para su Automovil

COMANDO



COMANDO

Descripción: OEM 93570-1E110 COMANDO ALZA VIDRIO NEW ACCENT OEM 935701E110

COM-0001
Marca: MOBIS



COMANDO

Descripción: OEM 93570-22000 COMANDO A/VIDRIO CENTRAL HYUNDAI ACCENT 94-99

COM-0002
Marca: KOREA



COMANDO

Descripción: OEM OK75B-66-350A COMANDO A/VIDRIO LH KIA BESTA/PREGIO 2.7/3.0 98-04

COM-0003
Marca: KOREA



COMANDO

Descripción: OEM 93570-29050 COMANDO A/VIDRIO HYUNDAI ELANTRA 96-99

COM-0004
Marca: MOBIS



COMANDO

Descripción: OEM 93570-34200 COMANDO A/VIDRIO HYUNDAI SONATA 94-98

COM-0006
Marca: MOBIS



COMANDO

Descripción: OEM OK7A1-66-350 COMANDO ALZA VIDRIO KIA PREGIO 2.7/3.0 05->

COM-0007
Marca: MOBIS



COMANDO

Descripción: OEM 93570-24300 COMANDO A/VIDRIO HYUNDAI EXCEL ->94

COM-0008
Marca: MOBIS



COMANDO

Descripción: OEM 8581031100HCH COMANDO A/VIDRIO SSANGYONG ACTYON 06-11

COM-0009
Marca: SSANGYONG

COMANDO



COMANDO

Descripción: OEM 93570-4E000 COMANDO A/VIDRIO KIA FRONTIER 2.5

COM-0020
Marca: MOBIS



COMANDO

Descripción: OEM 93570-22000 COMANDO A/VIDRIO CENTRAL HYUNDAI ACCENT 94-99

COM-0021
Marca: MOBIS



COMANDO

Descripción: OEM 93570-1R101 COMANDO A/VIDRIO LH HYUNDAI ACCENT RB 12->

COM-0022
Marca: MOBIS



COMANDO

Descripción: OEM 93570-3X002RY COMANDO A/VIDRIO HYUNDAI/KIA

COM-04A
Marca: MOBIS



COMANDO

Descripción: OEM 93573-2S100 COMANDO ESPEJOS HYUNDAI/KIA

COM-06A
Marca: MOBIS



COMANDO

Descripción: OEM OK7A1-66-3500 COMANDO A/VIDRIO LH HYUNDAI/KIA

COM-07A
Marca: MOBIS



COMANDO

Descripción: OEM 93570-2T010 COMANDO A/VIDRIO HYUNDAI/KIA

COM-08A
Marca: MOBIS

QUIROZ Y CIA LIMITADA

Soluciones para su Automovil

CONDENSADOR



CONDENSADOR

Descripción: OEM 97701-4H060 COMPRESOR A/A HYUNDAI/KIA

COM-03A

Marca: KOREA



CONDENSADOR

Descripción: OEM 97606-4H100 CONDENSADOR A/A HYUNDAI/KIA

COM-05A

Marca: MOBIS

QUIROZ Y CIA LIMITADA

Soluciones para su Automovil

CONMUTADOR



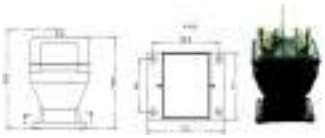

CONMUTADOR

Descripción: CONMUTADOR 200A/500A, 12V/24V, ANCLAJE 95MM, MODELO D813

CM-KO1000

Marca: KONIGMANN



CONMUTADOR

Descripción: OEM 93110-4F000 CONMUTADOR DE CHAPA HYUNDAI NEW PORTER OEM 931104F000

CON-0002

Marca: MOBIS



CONMUTADOR

Descripción: OEM 93110-3K000 CONMUTADOR DE CHAPA RIO JB OEM 931103K000

CON-0003

Marca: MOBIS



CONMUTADOR

Descripción: OEM 93110-25000 CONTACTOR CHAPA CONTACTO HYUNDAI ACCENT PRIME

CON-0005

Marca: MOBIS



CONMUTADOR

Descripción: OEM 93110-1R000 CONMUTADOR CHAPA DE CONTACTO KIA MORNING 17->

CON-0006

Marca: MOBIS



CONMUTADOR

Descripción: OEM 93112-43300 CONTACTOR CHAPA CONTACTO HYUNDAI H100

CON-0015

Marca: KOREA



CONMUTADOR

Descripción: OEM 93110-4D000 CONTACTOR CHAPA HYUNDAI ACCENT 06-10

CON-0016

Marca: MOBIS

CONSOLA



CONSOLA

Descripción: OEM 84740-22000
CONSOLA PANEL RADIO
HYUNDAI ACCENT 94-99

CON-0007

Marca: MOBIS

QUIROZ Y CIA LIMITADA

Soluciones para su Automovil

CONTACTO



CONTACTO

Descripción: KIA 3500/3600,TOYOTA LANDCRUISER DIESEL,DYNA,CON ARRANQUE NIPPONDENSO 2.5KW 12/24V REDUCTOR 132565 028099-3160 19656 CONTACTO M.DE PARTIDA

CON-132565

Marca: CARGO



CONTACTO

Descripción: TOYOTA HILUX,CHEVROLET LUV 2.3,KIA 2200,SUBARU LEGACY 2.0,CON ARRANQUE NIPPONDENSO REDUCTOR(AGUJERO 8mm). 19500-2A 66-82756 CONTACTOS

CON-3401

Marca: KONIGMANN



CONTACTO

Descripción: CONTACTO SOLENOIDE DERECHO,CON ARRANQUE NIPPONDENSO OSGR 12V REDUCTOR (AGUJERO 8mm) 19500-1A 66-82757 CONTACTO M.DE PARTIDA

CON-3402

Marca: WAI



CONTACTO

Descripción: CONTACTO SOLENOIDE IZQUIERDO,CON ARRANQUE NIPPONDENSO OSGR 12V REDUCTOR (AGUJERO 8mm) 19880 66-82773 CONTACTOS

CON-3403

Marca: WAI



CONTACTO

Descripción: CONTACTO SOLENOIDE IZQUIERDO,CON ARRANQUE NIPPONDENSO OSGR REDUCTOR (AGUJERO 8mm) 19881 66-82761 CONTACTO M.DE PARTIDA

CON-3408

Marca: WAI



CONTACTO

Descripción: TOYOTA DIESEL,ISUZU,NISSAN DIESEL,CON ARRANQUE NIPPONDENSO OSGR 2.5Kw, 4.5Kw REDUCTOR (AGUJERO 10mm) 19511-2W 66-82770 CONTACTOS

CON-3412

Marca: WAI

QUIROZ Y CIA LIMITADA

Soluciones para su Automovil

CONTACTOS



CONTACTOS

Descripción: OEM 31488-27000 CONECTOR HYUNDAI/KIA

CON-01A
Marca: MOBIS



CONTACTOS

Descripción: TOYOTA DYNA DIESEL 12/24V. , KIA 3500 , 3600 24V. , CON ARRANQUE NIPPONDENSO OSGR REDUCTOR , (AGUJERO 10MM) , 19511-2 , 66-82767, ND99009

CON-1966
Marca: WAI



CONTACTOS

Descripción: KIA 2400 , KIA 2700 , KIA FRONTIER 2.7 , CON ARRANQUE NIPPONDENSO OSGR 12V. REDUCTOR (AGUJERO 8MM) 19859 , 66-82758, ND66002 CONTACTOS ND99007

CON-3400
Marca: KONIGMANN



CONTACTOS

Descripción: SUBARU LEGACY 2.0 , CON ARRANQUE NIPPONDENSO OSGR 12V. REDUCTOR (AGUJERO 8MM) 19860 , 66-82759 CONTACTO M.DE PARTIDA ND99008

CON-3404
Marca: WAI

QUIROZ Y CIA LIMITADA

Soluciones para su Automovil

CONTROL RELENTI



CONTROL RELENTI

Descripción: FIAT FIORINO, PALIO, SIENA, STRADA, SIENA, UNO, FIAT 46.451.794 MAGNETI MARELLI 40415202 SHORT CODE B 20/01 SIEMENS VDO AT-02001R CONTROL RELENTI GAUSS

CR-GS6001
Marca: GAUSS



CONTROL RELENTI

Descripción: FORD COURIER 1.6, FIESTA, KA 1.0/1.6, FIESTA FORD AXS4U9F715DB MAGNETI MARELLI CA 002 BPMCONTROL RELENTI GAUSS Ford: XS4U9F715DB; Magneti Marelli: CA 002 BPM

CR-GS6002
Marca: GAUSS



CONTROL RELENTI

Descripción: PEUGEOT 206 , RENAULT CLIO, KANGOO, TWINGO TODOS CON MOTOR D7D RENAULT 7700105042 SHOR CODE B23/00 SIEMENS/VDO AT-02300R CONTROL RELENTI GAUSS

CR-GS6042
Marca: GAUSS



CONTROL RELENTI

Descripción: CITROEN XSARA PICASSO 2.0 16V (MPI) CITROEN PEUGEOT 1920 8X SHORT CODE B 33/00 CONTROL RELENTI GAUSS

CR-GS6100
Marca: GAUSS



CONTROL RELENTI

Descripción: FIAT ELBA FIORINO , PREMIO , UNO , RENAULT CLIO , FIAT 7.077.213 MAGNETI MARELLI 40397102 , SHORT CODE D 51/03 SIEMENS VDO AT-05103RCONTROL RELENTI GAUSS

CR-GS6103
Marca: GAUSS



CONTROL RELENTI

Descripción: FIAT TEMPRA, VW GOL , SAVEIRO CONTROL RELENTI GAUSS FIAT 7.079.064 MAGNETI MARELLI 40430102 VDO AT-05150R

CR-GS6150
Marca: GAUSS



CONTROL RELENTI

Descripción: CHEVROLET CORSA, FIAT PALIO CONTROL RELENTI GAUSS DELPHI ICD00124 SIEMENS VDO AT-08187R GM 93.214.071 , 96.214.071, 17.108.187

CR-GS6187
Marca: GAUSS



CONTROL RELENTI

Descripción: FIAT BRAVA PALIO SIENA STRADA FIAT 9.945.635. MAGNET MARELLI 9244290500 VDO AT-01200R CONTROL RELENTI GAUSS

CR-GS6200
Marca: GAUSS

CONTROL RELENTI



CONTROL RELENTI

Descripción: CHEVROLET CLAZER , S10 DELPHI ICD0004 MAGNETI MARELLI 40004502 GM 17.113.209 CONTROL RELENTI GAUSS

CR-GS6209
Marca: GAUSS



CONTROL RELENTI

Descripción: RENAULT CLIO , MEGANE , SCENIC - RENAULT 8200299241 VDO AT-02800R SHORT CODE B 28/00 CONTROL RELENTI GAUSS Renault: 8 200 299 241; Siemens/ VDO: AT-02800R; Short Code: B 28/00; Bosch:

CR-GS6241
Marca: GAUSS



CONTROL RELENTI

Descripción: CITROEN BERLINGO XANTIA XSARA PEUGEOT 106,306, 405 COTROEN/PEUGEOT 1920 4X; 1920 6Q/1920 V7 SHORT CODE B 13/00 CONTROL RELENTI GAUSS

CR-GS6300
Marca: GAUSS



CONTROL RELENTI

Descripción: VW POLO MAGNETI MARELLO 40440302 SHORT CODE B 34/00 CONTROL RELENTI GAUSS

CR-GS6302
Marca: GAUSS



CONTROL RELENTI

Descripción: CITROEN BERLINGO XSARA XANTIA PEUGEOT 306 / 406 RENAULT MEGANE SCENIC TWINGO CITROEN/PEUGEOT 163552, 1920 N1, 1920 X9, 95644484, 96069888 RENAULT 8200244431 SHORT CODE B

CR-GS6401
Marca: GAUSS



CONTROL RELENTI

Descripción: PEUGEOT 206 CITROEN PEUGEOT : 1920AH, A96157 ; SHORT CODE B 35/00 CONTROL RELENTI GAUSS

CR-GS6500
Marca: GAUSS



CONTROL RELENTI

Descripción: FIAT PALIO SIENA VW GOL FIAT 7.078.983 , MAGNETI MARELLI 40396502 VDO AT-05104R VW 026.998.049.2 SHORT CODE B 51/04 CONTROL RELENTI GAUSS

CR-GS6502
Marca: GAUSS



CONTROL RELENTI

Descripción: ALFA ROMERO 164, FIAT FIORINO M TEMPRA , TIPO , CHEVROLET ASTRA BLAZER OMEGA , SILVERADO , VECTRA RENAULT R19 VW GOLF BOSCH 0280140516 , 0280140559, 0280140560 FIAT 60.513.207, 6.081.337,

CR-GS6516
Marca: GAUSS

CONTROL RELENTI



CONTROL RELENTI

Descripción: CHEVROLET CORSA 1.0/1.4/1.6 DELPHI ICD00125, ICD00127 SIEMENS VDO AT-59524R AT-59603R GB 17.059.524 , 93.227.674 MAGNETI MARELLI 40001902 CONTROL RELENTI GAUSS

CR-GS6524
Marca: GAUSS



CONTROL RELENTI

Descripción: PEUGEOT 206 PEUGEOT 034 595 SHORT CODE B 31/00 VDO AT-03100R CONTROL RELENTI GAUSS

CR-GS6595
Marca: GAUSS



CONTROL RELENTI

Descripción: CHEVROLET BLAZER S10 2.2 BOSCH F00099M600 DELPHI ICD00126 VDO AT-59600R GM 17.059.600 MAGNETI MARELLI 40001502CONTROL RELENTI GAUSS

CR-GS6600
Marca: GAUSS



CONTROL RELENTI

Descripción: SEAT CORDOBA IBIZA , VW GOLF TODOS MONOPUNTO BOSCH 0132008601 SEAT 048133031 CONTROL RELENTI GAUSS

CR-GS6601
Marca: GAUSS



CONTROL RELENTI

Descripción: CHEVROLET ASTRA CORSA ZAFIRA , PEUGEOT 106 FIAT TIPO UNO BOSCH 3437010524 , 0132008600 , 0132008602 GM OPEL 90.531.999, 825485 CONTROL RELENTI GAUSS

CR-GS6602
Marca: GAUSS



CONTROL RELENTI

Descripción: RENAULT CLIO , KANGOO RENAULT 7700273699 VDO AT-05177R SHORT CODE D 51/77 CONTROL RELENTI GAUSS

CR-GS6699
Marca: GAUSS



CONTROL RELENTI

Descripción: FORD COURIER OEM 95BF-9F715-AB/AC MAGNETI MARELLI CA001BPM CONTROL RELENTI GAUSS

CR-GS6715
Marca: GAUSS



CONTROL RELENTI

Descripción: FORD ESCORT , VW GOL FIAT 7.076.356 CONTROL RELENTI GAUSS

CR-GS6801
Marca: GAUSS

CONTROL RELENTI



CONTROL RELENTI

Descripción: VW GOL SAVEIRO , MAGNETI MARELLI 404.391.02 SHORT CODE B34/01 VW 026.906.247 CONTROL RELENTI GAUSS

CR-GS6802
Marca: GAUSS



CONTROL RELENTI

Descripción: FIAT BRAVA DOBLO MAREA PALIO SIENA STRADA MAGNETI MARELLI 9244290500 SHORT CODE IB 02/00 CONTROL RELENTI GAUSS

CR-GS6900
Marca: GAUSS



CONTROL RELENTI

Descripción: FIAT PALIO SIENA UNO MAGNETI MARELLI 40442902 SHORT CODE IB 01/00 CONTROL RELENTI GAUSS

CR-GS6901
Marca: GAUSS



CONTROL RELENTI

Descripción: CHEVROLET OMEGA SUPREMA DELPHI ICD 00120 GM 17.059.602 MAGNETI MARELLI 40002002 VDO AT-59602R CONTROL RELENTI GAUSS

CR-GS6960
Marca: GAUSS

CONVERSOR



CONVERSOR

Descripción: CONVERSOR DE 24V A 12V CAJA METALICA USO GENERAL BUSES Y CAMIONES 350 WATTS 25A CONTINUO PARA RADIOS MEGAFONOS EQUIPAMIENTOS AUTOMOTRICES ORIGINALMENTE DE 12V PARA

DNI-0875

Marca: DNI



CONVERSOR

Descripción: CONVERSOR DE 24V A 220V CAJA METALICA USO GENERAL BUSES Y CAMIONES 300 WATTS 2 SALIDAS + USB MEDIDAS 110 * 170 * 60 APROX PROTECCION DE ENTRADA Y SALIDA.

DNI-0881

Marca: DNI

QUIROZ Y CIA LIMITADA

Soluciones para su Automovil

CORREA



CORREA

Descripción: OEM 57231-29100 CORREA D/HIDRAULICA HYUNDAI/KIA ACCENT 00-11/RIO JB 05-11

COR-0001
Marca: KOREA



CORREA

Descripción: OEM 25215-4Z020 CORREA ALTERNADOR KIA FRONTIER 2.7/3.0/PREGIO 2.7/3.0 MOBIS OEM 252154Z020 25215-4Z020

COR-0002
Marca: MOBIS



CORREA

Descripción: OEM 24312-02701 CORREA DISTRIBUCION HYUNDAI/KIA ATOS/I-10/MORNING 1.1 / 101 DIENTES 24312-02701/2431202701 GATES

COR-0003
Marca: KOREA



CORREA

Descripción: OEM 25215-42061 CORREA ALTERNADOR HYUNDAI/KIA H1 05-11/PORTER 05-11/FRONTIER 2.5 05-11 MOTOR BH OCUPA 2

COR-0004
Marca: KOREA



CORREA

Descripción: OEM 25215-42082 CORREA ALTERNADOR HYUNDAI/KIA H1 05-11/PORTER 05-11/FRONTIER 2.5 05-11 MOTOR BH OCUPA 2

COR-0005
Marca: KOREA



CORREA

Descripción: OEM 57181-4A000 CORREA D/HIDRAULICA HYUNDAI/KIA H1 05-11/PORTER 05-11/FRONTIER 2.5 05-11 4PK-1060

COR-0006
Marca: KOREA



CORREA

Descripción: CORREA DIRECCION HIDRAULICA KIA FRONTIER PREGIO OEM 0K65B32611 0K65B-32-611

COR-0030
Marca: KOREA



CORREA

Descripción: OEM 23356-42500 CORREA COMPENSADORA HYUNDAI/KIA H100/H1 05-11/PORTER II/FRONTIER 2.5 05-11 99 DIENTES/23356-42500/2335642500

COR-0008
Marca: KOREA

CORREA



CORREA

Descripción: OEM 23356-33150 CORREA COMPENSADORA HYUNDAI SONTA 94-98 16 VALVULA/SANTAMO 98-04 16 VALVULA 65 DIENTES CONTINENTAL

COR-0009
Marca: KOREA



CORREA

Descripción: OEM 23356-32050 CORREA COMPENSADORA HYUNDAI H100 BENCINERA 55 DIENTES CONTINENTAL

COR-0010
Marca: KOREA



CORREA

Descripción: OEM 24312-23002 CORREA DISTRIBUCION HYUNDAI ELANTRA 1.6/1.8 96-06 24312-23001/2431223001 111 DIENTES GATES

COR-0012
Marca: KOREA



CORREA

Descripción: CORREA DISTRIBUCION HYUNDAI ACCENT 00-05 12 VALVULA 110 DIENTES CT1062 24312-26000/2431226000/24312-22611

COR-0013
Marca: KOREA



CORREA

Descripción: CORREA DISTRIBUCION HYUNDAI/KIA ELANTRA 2.0/TUCSON 2.0 BENCINERA/SPORTAGE 2.0 113 DIENTES CT937 24312-23202/2431223202

COR-0014
Marca: KOREA



CORREA

Descripción: CORREA DISTRIBUCION HYUNDAI H100 BENCINERA 123 DIENTES CT801 24312-32620/2431232620

COR-0015
Marca: KOREA



CORREA

Descripción: OEM 24312-33060 CORREA DISTRIBUCION HYUNDAI ELANTRA 92-95 16 VALVULA 151 DIENTES 24312-33060/24312-33060 CT826 CONTINENTAL

COR-0017
Marca: KOREA



CORREA

Descripción: OEM 24312-33160 CORREA DISTRIBUCION HYUNDAI SONATA 2.0 94-98 16 VALVULA/SANTAMO 16 VALVULA 153 DIENTES CT1000 24312-33160/2431233160 CONTINENTAL

COR-0018
Marca: KOREA

CORREA



CORREA

Descripción: OEM 24315-42200 CORREA DISTRIBUCION HYUNDAI/KIA H100/H1 05-11/PORTER 98-11 163 DIENTES CONTINENTAL

COR-0020
Marca: KOREA



CORREA

Descripción: OEM 24312-22010 CORREA DISTRIBUCION HYUNDAI ACCENT 1.5 12V 92 DIENTES CONTINENTAL

COR-0021
Marca: KOREA



CORREA

Descripción: OEM 24312-32355 CORREA DISTRIBUCION HYUNDAI SONATA 94-98 8 VALVULA/SANTAMO 8 VALVULA 122 DIENTES 24312-32355/2431232355 CT511 CONTINENTAL

COR-0022
Marca: KOREA



CORREA

Descripción: OEM KK350-12-205 CORREA DISTRIBUCION KIA POP/PRIDE 1.1-1.3/AVELLA 1.3-1.5/RIO 1.3/SEPHIA 1.6 107 DIENTES KK350-12-205/CT1024 CONTINENTAL

COR-0023
Marca: KOREA



CORREA

Descripción: CORREA COMPENSADORA 83 DIENTES HYUNDAI H100/PORTER 93-97 23356-42000/2335642000 CT714

COR-0024
Marca: KOREA



CORREA

Descripción: OEM 25212-03200 CORREA ALTERNADOR HYUNDAI ACCENT RB 1,4 G4LC 5PK-1210

COR-0026
Marca: KOREA



CORREA

Descripción: OEM 25212-26000 CORREA ALTERNADOR HYUNDAI/KIA ACCENT 00-1/RIO JB 4PK-845

COR-0027
Marca: KOREA



CORREA

Descripción: CORREA ALT KIA FRONTIER/PREGIO MOBIS OEM 252154Z020 25215-4Z020

COR-0029
Marca: KOREA

CORREA



CORREA

Descripción: OEM 25212-03010 CORREA ALTERNADOR HYUNDAI GRAND I10 1,2 G4LA INDIA

COR-0031
Marca: MOBIS



CORREA

Descripción: CORREA DISTRIBUCION HYUNDAI/KIA TERRACAN 2.9/GRAND CARNIVAL 2.9/FRONTIER 2.9 OK88R-12-205

COR-0035
Marca: KOREA



CORREA

Descripción: CORREA ALTERNADOR HYUNDAI H100 98-04/PORTER 98-04 25215-42041

COR-0041
Marca: KOREA



CORREA

Descripción: OEM 24312-38020 CORREA DISTRIBUCION HYUNDAI SONATA EF 99->/TRAJET 2.0/OPTIMA 173 DIENTES CONTINENTAL

COR-0044
Marca: KOREA



CORREA

Descripción: OEM OK016-12-205 CORREA DISTRIBUCION KIA BESTA 2.2 93-97 164 DIENTES CT532 CONTINENTAL

COR-0048
Marca: KOREA



CORREA

Descripción: OEM 57231-29100 CORREA D/HIDRAULICA HYUNDAI/KIA ACCENT 00-11/RIO JB 05-11

COR-0053
Marca: MOBIS



CORREA

Descripción: OEM 25212-2B000 CORREA ALTERNADOR D/HIDRAUICA KIA CERATO 1,6 07-14/SOUL 1,6 09-10 6PK-2137

COR-0054
Marca: MOBIS



CORREA

Descripción: OEM 25212-26021 CORREA ALTERNADOR HYUNDAI ACCENT 01-11/GETZ 1,4/1,6 4PK-845

COR-0055
Marca: MOBIS

CORREA



CORREA

Descripción: OEM 25215-42061
CORREA ALTERNADOR
HYUNDAI/KIA H1
05-11/PORTER
05-11/FRONTIER 2.5 05-11
MOTOR BH OCUPA 2

COR-0058
Marca: MOBIS



CORREA

Descripción: OEM 25212-2A310
CORREA ALTERNADOR
HYUNDAI ACCENT 06-11
5PK-1811 CONTINENTAL

COR-0061
Marca: KOREA



CORREA

Descripción: OEM 25212-2A610
CORREA ALTERNADOR
HYUNDAI ACCENT RB
12->D4FB/CARENS 1,7
5PK-1810 CONTINENTAL

COR-0062
Marca: KOREA



CORREA

Descripción: OEM 25212-4A860
CORREA ALTERNADOR
HYUNDAI PORTER 12->
7PK-1651 CONTINENTAL

COR-0063
Marca: KOREA



CORREA

Descripción: OEM 25212-2E820
CORREA ALTERNADOR
HYUNDAI/KIA TUCSON 2,0
17->/ELANTRA/ 6PK-1281
CONTINENTAL

COR-0064
Marca: KOREA



CORREA

Descripción: OEM 25212-2F310
CORREA ALTERNADOR
HYUNDAI SANTA FE 2,2 10-13
DIESEL 6PK-2411
CONTINENTAL

COR-0065
Marca: KOREA



CORREA

Descripción: OEM 25212-03980
CORREA ALTERNADOR
HYUNDAI ACCENT 1,4 16->
G4LC 5PK-1200 CONTINENTAL

COR-0066
Marca: KOREA



CORREA

Descripción: OEM 25212-03000
CORREA ALTERNADOR
HYUNDAI GRAND I10 /I20
5PK-1236 INDIA

COR-0067
Marca: MOBIS

CORREA



CORREA

Descripción: OEM 25212-03980 CORREA ALTERNADOR HYUNDAI ACCENT 1,4 16-> G4LC 5PK-1200

COR-0069
Marca: MOBIS



CORREA

Descripción: OEM 6659970392 CORREA ALTERNADOR SSANGYONG ACTYON 06-11/KYRON 6PK-2255/6PK-2257 GATES

COR-0070
Marca: KOREA



CORREA

Descripción: OEM 6659970392 CORREA ALTERNADOR SSANGYONG ACTYON 06-11/KYRON 6PK-2255/6PK-2257

COR-0071
Marca: SSANGYONG



CORREA

Descripción: OEM 24312-26001 CORREA DISTRIBUCION HYUNDAI/KIA ACCENT 00-11 16 VALVULA/RIO JB 05-10/CERATO 05-07/ 105 DIENTES

COR-0100
Marca: MOBIS



CORREA

Descripción: OEM ORF11-18-154A CORDON DE BUJIA KIA BESTA 2.2

COR-0200
Marca: MOBIS



CORREA

Descripción: CORREA TIPO PK 5PK-1255

COR-1255
Marca: KOREA



CORREA

Descripción: CORREA ALTERNADOR 3PK675

COR-3675
Marca: KOREA



CORREA

Descripción: CORREA ALTERNADOR 3PK-815

COR-3815
Marca: KOREA

CORREA



CORREA

Descripción: CORREA ALTERNADOR 4PK-1005

COR-41005
Marca: KOREA



CORREA

Descripción: CORREA ALTERNADOR 4PK-1065

COR-41065
Marca: KOREA



CORREA

Descripción: CORREA ALTERNADOR 4PK-1120

COR-41120
Marca: KOREA



CORREA

Descripción: CORREA ALTERNADOR 4PK-1640

COR-41640
Marca: KOREA



CORREA

Descripción: CORREA TIPO 4PK770

COR-4770
Marca: KOREA



CORREA

Descripción: CORREA TIPO 4PK775

COR-4775
Marca: KOREA



CORREA

Descripción: CORREA ALTERNADOR 4PK-845

COR-4845
Marca: KOREA



CORREA

Descripción: CORREA ALTERNADOR 4PK-855

COR-4855
Marca: KOREA

CORREA



CORREA

Descripción: CORREA TIPO PK 4PK-885

COR-4885
Marca: KOREA



CORREA

Descripción: CORREA TIPO 4PK 900

COR-4900
Marca: KOREA



CORREA

Descripción: CORREA ALTERNADOR 4PK-950

COR-4950
Marca: KOREA



CORREA

Descripción: CORREA ALTERNADOR4PK-955

COR-4955
Marca: KOREA



CORREA

Descripción: CORREA ALTERNADOR 4PK-970

COR-4970
Marca: KOREA



CORREA

Descripción: CORREA ALTERNADOR 5PK-1210

COR-51210
Marca: KOREA



CORREA

Descripción: CORREA ALTERNADOR 5PK-1215

COR-51215
Marca: KOREA



CORREA

Descripción: CORREA ALTERNADOR 5PK-1592

COR-51592
Marca: KOREA

CORREA



CORREA

Descripción: CORREA TIPO 5PK 890

COR-5890
Marca: KOREA



CORREA

Descripción: CORREA ALTERNADOR 6PK-1510

COR-61510
Marca: KOREA



CORREA

Descripción: CORREA ALTERNADOR 6PK-2000

COR-62000
Marca: KOREA



CORREA

Descripción: CORREA ALTERNADOR6PK-2140

COR-62140
Marca: KOREA



CORREA

Descripción: CORREA ALTERNADOR6PK-2250

COR-62250
Marca: KOREA



CORREA

Descripción: CORREA ALTERNADOR 6PK-2255

COR-62255
Marca: KOREA



CORREA

Descripción: CORREA ALTERNADOR 6PK-2505

COR-62505
Marca: KOREA



CORREA

Descripción: CORREA ALTERNADOR6PK-2550

COR-62550
Marca: KOREA

CORREA



CORREA

Descripción: CORREA ALTERNADOR 6PK-950

COR-6950
Marca: KOREA



CORREA

Descripción: CORREA ALTERNADOR6PK-955

COR-6955
Marca: KOREA



CORREA

Descripción: CORREA ALTERNADOR7PK-1315

COR-71315
Marca: KOREA



CORREA

Descripción: CORREA ALTERNADOR7PK-1730

COR-71730
Marca: KOREA



CORREA

Descripción: CORREA TIPO PK 4PK-750

COR-750
Marca: KOREA



CORREA

Descripción: CORREA TIPO PK 4PK-810

COR-810
Marca: KOREA



CORREA

Descripción: CORREATIPO PK 4PK-870

COR-870
Marca: KOREA



CORREA

Descripción: CORREA TIPO PK 4PK-884

COR-884
Marca: KOREA

CORREA



CORREA

Descripción: CORREA TIPO PK 4PK-890

COR-890
Marca: KOREA



CORREA

Descripción: CORREA TIPO PK 4PK-900

COR-900
Marca: KOREA



CORREA

Descripción: CORREA TIPO PK 6PK-925

COR-925
Marca: KOREA



CORREA

Descripción: CORREA TIPO PK 4PK-940

COR-940
Marca: KOREA



CORREA

Descripción: CORREA ALTERNADOR 6PK-2257

COR-62257
Marca: KOREA



CORREA

Descripción: OEM 6719970192 CORREA ALTERNADOR SSANGYONG ACTYON 12->/KYRON/REXTON 6PK-1980

COR-0072
Marca: SSANGYONG

QUIROZ Y CIA LIMITADA

Soluciones para su Automovil

CORRUGADO



CORRUGADO

Descripción: SPAGUETTI CORRUGADO - 5 MM - PRODUCIDO EN PP - RESISTE 130º C - CORTE ANTILLAMA - ROLLO 100 MT

DNI-5155
Marca: DNI



CORRUGADO

Descripción: SPAGUETTI CORRUGADO - 10 MM - PRODUCIDO EN PP - RESISTE 130º C - CORTE ANTILLAMA - ROLLO 100 MT

DNI-5160
Marca: DNI



CORRUGADO

Descripción: SPAGUETTI CORRUGADO - 15 MM - PRODUCIDO EN PP - RESISTE 130º C - CORTE ANTILLAMA - ROLLO 50 MT

DNI-5165
Marca: DNI



CORRUGADO

Descripción: SPAGUETTI CORRUGADO - 19 MM - PRODUCIDO EN PP - RESISTE 130º C - CORTE ANTILLAMA - ROLLO 50 MT

DNI-5169
Marca: DNI



CORRUGADO

Descripción: CORRUGADO 5MM , 25 MTS.SPAGUETTI CORRUGADO - 5 MM - PRODUCIDO EN PP - RESISTE 130º C - CORTE ANTILLAMA - ROLLO 25 MT

DNI-5255
Marca: DNI



CORRUGADO

Descripción: SPAGUETTI CORRUGADO - 10 MM - PRODUCIDO EN PP - RESISTE 130º C - CORTE ANTILLAMA - ROLLO 25 MT

DNI-5260
Marca: DNI



CORRUGADO

Descripción: SPAGUETTI CORRUGADO - 14 MM - PRODUCIDO EN PP - RESISTE 130º C - CORTE ANTILLAMA - ROLLO 25 MT

DNI-5264
Marca: DNI



CORRUGADO

Descripción: SPAGUETTI CORRUGADO - 14 MM - PRODUCIDO EN PP - RESISTE 130º C - CORTE ANTILLAMA - ROLLO 50 MT

DNI-5164
Marca: DNI

CORRUGADO



CORRUGADO

Descripción: SPAGUETTI CORRUGADO - 15 MM - PRODUCIDO EN PP - RESISTE 130º C - CORTE ANTILLAMA - ROLLO 25 MT

DNI-5265
Marca: DNI



CORRUGADO

Descripción: TUBO CORRUGADO 7MM., PARA CANALIZACIONES ELÉCTRICAS, ROLLO DE 50MTS., KONIGMANN, IEN00169

KSS-4000
Marca: KONIGMANN



CORRUGADO

Descripción: TUBO CORRUGADO 11MM., PARA CANALIZACIONES ELÉCTRICAS, ROLLO DE 50MTS., KONIGMANN

KSS-4001
Marca: KONIGMANN



CORRUGADO

Descripción: TUBO CORRUGADO 13MM., PARA CANALIZACIONES ELÉCTRICAS, ROLLO DE 50MTS. KONIGMANN

KSS-4002
Marca: KONIGMANN



CORRUGADO

Descripción: TUBO CORRUGADO 15MM., PARA CANALIZACIONES ELÉCTRICAS, ROLLO DE 50MTS. KONIGMANN

KSS-4003
Marca: KONIGMANN



CORRUGADO

Descripción: TUBO CORRUGADO 19MM., PARA CANALIZACIONES ELÉCTRICAS, ROLLO DE 50MTS. KONIGMANN

KSS-4004
Marca: KONIGMANN



CORRUGADO

Descripción: TUBO CORRUGADO 25MM., PARA CANALIZACIONES ELÉCTRICAS, ROLLO DE 50MTS., KONIGMANN

KSS-4005
Marca: KONIGMANN

QUIROZ Y CIA LIMITADA

Soluciones para su Automovil

CORTA CORRIENTE



CORTA CORRIENTE

Descripción: CORTA CORRIENTE 200A 12V-24V , 4 ORIFICIOS DE MONTAJE, MODELO JK453, ANCLAJE:40MM

CC-KO9010
Marca: KONIGMANN



CORTA CORRIENTE

Descripción: CORTA CORRIENTE 200A/500A, 12V/24V, 2 ORIFICIOS DE ANCLAJE, ANCLAJE 45MM, MODELO: JK458

CC-KO9017
Marca: KONIGMANN



CORTA CORRIENTE

Descripción: CORTA CORRIENTE 250A/1000A, 12V/24V, 2 ORIFICIO DE ANCLAJE, ANCLAJE: 99.5MM, MODELO JK456-1

CC-KO9019
Marca: KONIGMANN



CORTA CORRIENTE

Descripción: CORTA CORRIENTE 250A, 12V/24V, 2 ORIFICIOS DE ANCLAJE, ANCLAJE: 65MM, MODELO JK457

CC-KO9020
Marca: KONIGMANN



CORTA CORRIENTE

Descripción: CORTA CORRIENTE 200A, 12V/24V, 2 ORIFICIOS DE ANCLAJE, ANCLAJE 65MM, MODELO JK451

CC-KO9023
Marca: KONIGMANN



CORTA CORRIENTE

Descripción: CORTA CORRIENTE 200A, 12V/24V, 2 ORIFICIOS DE ANCLAJE, ANCLAJE: 65MM, MODELO JK452

CC-KO9024
Marca: KONIGMANN



CORTA CORRIENTE

Descripción: CORTA CORRIENTE 250A, 12V/24V, 2 ORIFICIOS DE ANCLAJE, ANCLAJE 65MM, MODELO D810

CC-KO9025
Marca: KONIGMANN



CORTA CORRIENTE

Descripción: CORTA CORRIENTE 250A, 12V/24V, MODELO D810-1

CC-KO9026
Marca: KONIGMANN

CORTA CORRIENTE



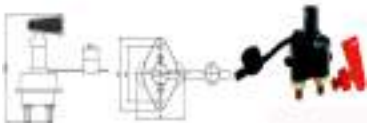

CORTA CORRIENTE

Descripción: CORTA CORRIENTE 200A/500A, 12V/24V, 2 ORIFICIOS DE ANCLAJE, ANCLAJE 65MM, MODELO JK459

CC-KO9027

Marca: KONIGMANN





CORTA CORRIENTE

Descripción: CORTA CORRIENTE 200A/500A, 12V/24V, 2 ORIFICIOS DE ANCLAJE, ANCLAJE 48MM, MODELO JK461

CC-KO9028

Marca: KONIGMANN



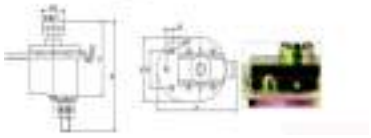

CORTA CORRIENTE

Descripción: CORTA CORRIENTE 300A/600A, 12V/24V, MODELO JK462

CC-KO9029

Marca: KONIGMANN





CORTA CORRIENTE

Descripción: CORTA CORRIENTE 200A/500A, 12V/24V, MODELO JK463

CC-KO9030

Marca: KONIGMANN



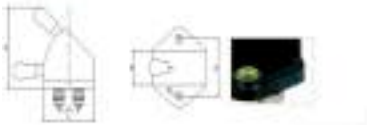

CORTA CORRIENTE

Descripción: CORTA CORRIENTE 200A/500A, 12V/24V, 2 ORIFICIOS DE ANCLAJE, ANCLAJE 65MM, MODELO JK861-1

CC-KO9032

Marca: KONIGMANN

QUIROZ Y CIA LIMITADA

Soluciones para su Automovil

CREMALLERAS



CREMALLERAS

Descripción: OEM OK60A-58-560 CREMALLERA ALZA VIDRIO DERECHA KIA FRONTIER 97-04 MANUAL OEM OK60A58560

CRE-0002
Marca: MOBIS



CREMALLERAS

Descripción: OEM OK72A-58-560B CREMALLERA ALZA VIDRIO DERECHA KIA PREGIO ELECTRICA OEM OK72C58560B

CRE-0003
Marca: MOBIS



CREMALLERAS

Descripción: OEM OK72A-59-560D CREMALLERA ALZA VIDRIO IZQUIERDA KIA PREGIO ELECTRICA OEM OK72A59560D

CRE-0004
Marca: MOBIS



CREMALLERAS

Descripción: OEM 82401-4E010 CREMALLERA A/VID IZQUIERDA LH KIA FRONTIER 2,5/2,7/2,9/3,0 05->ELECTRICA

CRE-0005
Marca: MOBIS



CREMALLERAS

Descripción: OEM 82402-4E010 CREMALLERA A/VID DERECHA RH KIA FRONTIER 2,5/2,7/2,9/3,0 05->ELECTRICA

CRE-0006
Marca: MOBIS



CREMALLERAS

Descripción: OEM OK72C-58-560B CREMALLERA A/VIDIDRIO RH KIA PREGIO MANUAL

CRE-0007
Marca: MOBIS



CREMALLERAS

Descripción: OEM 56500-2H000 CREMALLERA DIRECCION HYUNDAI ELANTRA 07-10 A/ELECTRONICAMEN

CRE-0010
Marca: KOREA



CREMALLERAS

Descripción: OEM 82401-22011 CREMALLERA A/VID DEL LH HYUNDAI ACCENT ->97 MANUAL

CRE-0012
Marca: KOREA

CREMALLERAS



CREMALLERAS

Descripción: OEM 82403-22011 CREMALLERA A/VID DEL LH HYUNDAI ACCENT 98-99 ELECTRICA

CRE-0013
Marca: KOREA



CREMALLERAS

Descripción: OEM 82403-29011 CREMALLERA A/VID DEL LH HYUNDAI ELANTRA 96-> ELECTRICA

CRE-0014
Marca: MOBIS



CREMALLERAS

Descripción: OEM 82402-22000 CREMALLERA A/VID DEL RH HYUNDAI ACCENT ->97 MANUAL

CRE-0015
Marca: KOREA



CREMALLERAS

Descripción: OEM 82404-22011 CREMALLERA A/VID DEL RH HYUNDAI ACCENT 98-99 ELECTRICA

CRE-0016
Marca: KOREA



CREMALLERAS

Descripción: OEM 82404-29011 CREMALLERA A/VID DEL RH HYUNDAI ELANTRA 96-99 ELECTRICA

CRE-0017
Marca: MOBIS



CREMALLERAS

Descripción: OEM 82403-4H010 CREMALLERA A/VID LH HYUNDAI H-1 08-> ELECTRICA

CRE-0018
Marca: MOBIS



CREMALLERAS

Descripción: OEM 82403-4A010 CREMALLERA A/VID LH HYUNDAI H-1 05-07 ELECTRICA

CRE-0020
Marca: KOREA



CREMALLERAS

Descripción: OEM 82403-4F010 CREMALLERA A/VID LH HYUNDAI PORTER 04-13 ELECTRICA

CRE-0021
Marca: MOBIS

CREMALLERAS



CREMALLERAS

Descripción: OEM OS084-59-560C CREMALLERA A/VID LH KIA BESTA 2.2/TOPIC/K2400

CRE-0022
Marca: MOBIS



CREMALLERAS

Descripción: OEM 82404-4H010 CREMALLERA A/VID RH HYUNDAI H-1 08-> ELECTRICA

CRE-0025
Marca: MOBIS



CREMALLERAS

Descripción: OEM 82404-4A010 CREMALLERA A/VID RH HYUNDAI H-1 05-07 ELECTRICA

CRE-0027
Marca: KOREA



CREMALLERAS

Descripción: OEM 82404-4F010 CREMALLERA A/VID RH HYUNDAI PORTER 05-> ELECTRICA

CRE-0028
Marca: MOBIS



CREMALLERAS

Descripción: OEM OS084-58-560C CREMALLERA A/VID RH KIA BESTA 2.2/TOPIC/K2400

CRE-0029
Marca: KOREA



CREMALLERAS

Descripción: OEM 56500-D3000 CREMALLERA DIRECCION HYUNDAI TUCSON 2,0 17->

CRE-0031
Marca: MOBIS



CREMALLERAS

Descripción: OEM KKY01-58-560E CREMALLERA ALZA VIDRIO RH KIA POP 1.1

CRE-0040
Marca: MOBIS



CREMALLERAS

Descripción: OEM 82403-1R110 CREMALLERA ALZA VIDRIO LH HYUNDAI ACCENT RB

CRE-0041
Marca: MOBIS

CREMALLERAS



CREMALLERAS

Descripción: OEM 82404-1R110 CREMALLERA ALZA VIDRIO RH HYUNDAI ACCENT RB

CRE-0043
Marca: MOBIS



CREMALLERAS

Descripción: OEM 4650009005 CREMALLERA D/HIDRAULICA SSANGYONG ACTYON 06-11 MANDO

CRE-0045
Marca: KOREA



CREMALLERAS

Descripción: OEM 7231109004 CREMALLERA A/VIDRIO LH SSANGYONG ACTYON 06-18 ELECTRICA

CRE-0046
Marca: SSANGYONG



CREMALLERAS

Descripción: OEM 7232109004 CREMALLERA A/VIDRIO RH SSANGYONG ACTYON 06-18 ELECTRICA

CRE-0047
Marca: SSANGYONG



CREMALLERAS

Descripción: OEM 57700-2T010 CREMALLERA D/HIDRAULICA HYUNDAI/KIA

CRE-01A
Marca: KOREA



CREMALLERAS

Descripción: OEM 81310-3X030 CERRADURA DELANTERA LH HYUNDAI/KIA

CRE-02A
Marca: MOBIS



CREMALLERAS

Descripción: OEM 81320-3X040 CERRADURA DELANTERA RH HYUNDAI/KIA

CRE-03A
Marca: MOBIS



CREMALLERAS

Descripción: OEM 82403-4H010 CREMALLERA A/VIDRIO LH HYUNDAI/KIA

CRE-04A
Marca: MOBIS

CREMALLERAS



CREMALLERAS

Descripción: OEM 82404-4H010 CREMALLERA A/VIDRIO RH HYUNDAI/KIA

CRE-05A

Marca: MOBIS

QUIROZ Y CIA LIMITADA

Soluciones para su Automovil

CRUCETA



CRUCETA

Descripción: CRUCETA CARDAN KIA FRONTIER 2.7 98-04/TOPIC/PREGIO 2.7/3.0 98-05/K3500/K3600 GUMZ-3

CRU-0002
Marca: KOREA



CRUCETA

Descripción: CRUCETA KIA FRONTIER 2.5 05-> GU-7280

CRU-0003
Marca: KOREA



CRUCETA

Descripción: CRUCETA CARDAN KIA BESTA 2.2 / 2.5/SPORTAGE GUMZ-9

CRU-0004
Marca: KOREA

QUIROZ Y CIA LIMITADA

Soluciones para su Automovil

CUERPO ACELERACION



CUERPO ACELERACION

Descripción: OEM 96815480
CUERPO ACELERACION
CHEVROLET OPTRA 1,6/1,8
04-12 GM

CUE-0001
Marca: KOREA



CUERPO ACELERACION

Descripción: OEM 35100-2B000
CUERPO ACELERACION
HYUNDAI ELANTRA 06-10

CUE-0002
Marca: MOBIS



CUERPO ACELERACION

Descripción: OEM 35100-3E100
CUERPO ACELERACION
HYUNDAI SANTA FE 07->

CUE-0003
Marca: MOBIS



CUERPO ACELERACION

Descripción: OEM 35100-04200
CUERPO ACELERACION
HYUNDAI EON 11->

CUE-0004
Marca: MOBIS



CUERPO ACELERACION

Descripción: OEM 35100-27410
CUERPO ACELERACION
HYUNDAI/KIA

CUE-01A
Marca: MOBIS



CUERPO ACELERACION

Descripción: OEM 35100-2B140
CUERPO ACELARACION
HYUNDAI/KIA

CUE-02A
Marca: MOBIS

QUIROZ Y CIA LIMITADA

Soluciones para su Automovil

DEPOSITOS



DEPOSITOS

Descripción: OEM 25431-4A400 DEPOSITO AGUA HYUNDAI H1 05-07 OEM 254314A400

DEP-0001
Marca: MOBIS



DEPOSITOS

Descripción: OEM 25431-4E012 DEPOSITO AUX RADIADOR KIA FRONTIER 2.5/2.9 11-14

DEP-0002
Marca: MOBIS



DEPOSITOS

Descripción: OEM 25430-4E010 DEPOSITO AUX RADIADOR KIA FRONTIER/PREGIO 2.5 OEM 25430-4E010

DEP-0003
Marca: MOBIS



DEPOSITOS

Descripción: OEM 25431-1G000 DEPOSITO AGUA HYUNDAI ACCENT 06-11

DEP-0006
Marca: KOREA



DEPOSITOS

Descripción: OEM 25431-2H000 DEPOSITO AGUA HYUNDAI ELANTRA 06-12

DEP-0007
Marca: KOREA



DEPOSITOS

Descripción: OEM 25430-4H200 DEPOSITO AGUA HYUNDAI H1 08->

DEP-0008
Marca: MOBIS



DEPOSITOS

Descripción: OEM 25430-4F100 DEPOSITO AGUA HYUNDAI PORTER 05->

DEP-0011
Marca: MOBIS



DEPOSITOS

Descripción: OEM 25430-2S000 DEPOSITO AGUA HYUNDAI/KIA SPORTAGE 11-14/TUCSON 11-14

DEP-0014
Marca: MOBIS

DEPOSITOS



DEPOSITOS

Descripción: OEM 25430-22020 DEPOSITO AGUA HYUNDAI ACCENT 94-99

DEP-0015
Marca: KOREA



DEPOSITOS

Descripción: OEM 25431-2B200 DEPOSITO AGUA HYUNDAI SANTA FE 10-12

DEP-0016
Marca: MOBIS



DEPOSITOS

Descripción: OEM 25430-4D100 DEPOSITO AGUA KIA CARNIVAL 2.9

DEP-0017
Marca: MOBIS



DEPOSITOS

Descripción: OEM 25431-2E000 DEPOSITO AGUA KIA SPORTAGE 05-10

DEP-0018
Marca: MOBIS



DEPOSITOS

Descripción: OEM 25430-4H200 DEPOSITO AGUA HYUNDAI H1 08->

DEP-0019
Marca: KOREA



DEPOSITOS

Descripción: OEM 25431-2F000 DEPOSITO AGUA RADIADOR KIA CERATO 04-07

DEP-0024
Marca: MOBIS



DEPOSITOS

Descripción: OEM OK6B0-15-250C DEPOSITO AGUA RADIADOR KIA FRONTIER 2.7 01-05

DEP-0026
Marca: KOREA



DEPOSITOS

Descripción: OEM 25431-2E000 DEPOSITO AUX RADIADOR KIA SPORTAGE 05-10

DEP-0029
Marca: KOREA

DEPOSITOS



DEPOSITOS

Descripción: OEM 57150-4H001 DEPOSITO LIQUIDO HIDRAULICO HYUNDAI H1 D4CB

DEP-0031
Marca: MOBIS



DEPOSITOS

Descripción: OEM 25430-B4000 DEPOSITO AGUA HYUNDAI GRAND I10 17-> INDIA

DEP-0033
Marca: MOBIS



DEPOSITOS

Descripción: OEM 98620-B4000 DEPOSITO L/PARABRISA HYUNDAI GRAND I10 1,2 INDIA

DEP-0034
Marca: MOBIS



DEPOSITOS

Descripción: OEM 25430-A0500 DEPOSITO AGUA HYUNDAI CRETA 17-> INDIA

DEP-0035
Marca: MOBIS



DEPOSITOS

Descripción: OEM 25431-4N000 DEPOSITO AGUA HYUNDAI EON 13-> INDIA

DEP-0036
Marca: MOBIS



DEPOSITOS

Descripción: OEM 25431-0X000 DEPOSITO AGUA HYUNDAI I10 11-14 INDIA

DEP-0037
Marca: MOBIS



DEPOSITOS

Descripción: OEM 98620-A0000 DEPOSITO L/PARABRISA HYUNDAI CRETA 17-> INDIA

DEP-0038
Marca: MOBIS



DEPOSITOS

Descripción: OEM 98620-4N000 DEPOSITO L/PARABRISA HYUNDAI EON 13-> INDIA

DEP-0039
Marca: MOBIS

DEPOSITOS



DEPOSITOS

Descripción: OEM 98620-B4700 DEPOSITO L/PARABRISA HYUNDAI GRAND I10 1,2 16-> INDIA

DEP-0040
Marca: MOBIS



DEPOSITOS

Descripción: OEM 25431-25100 DEPOSITO AGUA HYUNDAI ACCENT PRIME 00-05

DEP-0041
Marca: MOBIS



DEPOSITOS

Descripción: OEM 25431-2E100 DEPOSITO AGUA HYUNDAI TUCSON 05-10

DEP-0042
Marca: MOBIS



DEPOSITOS

Descripción: OEM 7841032000 DEPOSITO L/PARABRISA SSANGYONG ACTYON 06-11

DEP-0044
Marca: SSANGYONG



DEPOSITOS

Descripción: OEM 2161009205 DEPOSITO AGUA SSANGYONG ACTYON 12-> 2161009207

DEP-0045
Marca: SSANGYONG



DEPOSITOS

Descripción: OEM 2161009103 DEPOSITO AGUA SSANGYONG ACTYON 06-11

DEP-0046
Marca: SSANGYONG



DEPOSITOS

Descripción: OEM 2161032222 DEPOSITO AGUA SSANGYONG ACTYON 12-17 2161032223

DEP-0047
Marca: SSANGYONG



DEPOSITOS

Descripción: OEM OK2N1-15-350 DEPOSITO AGUA KIA SPECTRA 1.6

DEP-0050
Marca: MOBIS

QUIROZ Y CIA LIMITADA

Soluciones para su Automovil

DEPRESOR



DEPRESOR

Descripción: HYUNADI MIGTHY 2.5 TON.,MITSUBISHI CANTER DIESEL (4D30,4D31,AD32) W3301 DEPRESOR ALTERNADOR

DEP-W3301
Marca: WIL



DEPRESOR

Descripción: DEPRESOR ALTERNADOR HYUNDAI, MITSUBISHI - MANDO, 8 ESTRIAS, WIL W3303, A595T07470

DEP-W3303
Marca: WIL

QUIROZ Y CIA LIMITADA

Soluciones para su Automovil

DIODO



DIODO

Descripción: DIODO POSITIVO 70AMP 1/4 - 28 DIODO

DIO-1120

Marca: TRANSPO



DIODO

Descripción: DIODO NEGATIVO 70AMP 1/4 - 28 32-768 DIODO

DIO-1120R

Marca: TRANSPO



DIODO

Descripción: DIODO AXIAL 1,5 AMP.200 VOLT (MEDIANO) 8015 DIODO AXIAL 1,5 AMP.

DIO-8015

Marca: TRANSPO



DIODO

Descripción: DIODO AXIAL 3,0 AMP.200 VOLT (GRANDE) 8030 131294 GA1102 DIODO

DIO-GA1102

Marca: GAUSS



DIODO

Descripción: DIODO AXIAL 3,0 AMP.200 VOLT (GRANDE) 8030 131294 DIODO AXIAL 3,0 AMP.

DIO-8030

Marca: TRANSPO



DIODO

Descripción: DIODO LENTEJA 8,5MM. 25AMP. 200V (CHICO) , 8125 , 32-734

DIO-8125

Marca: TRANSPO



DIODO

Descripción: VOLKSWAGEN GOLF , LUV 2300 , FIORINO , MONZA , OPEL , TODOS CON ALTERNADOR BOSCH , 70AMP.200V. 1/2" , (POSITIVO) , 8270 , 130911 , 0270100406 , 32-1060912

DIO-8270

Marca: TRANSPO



DIODO

Descripción: VOLKSWAGEN GOLF,LUV 2300,FIORINO,MONZA,OPEL,TODOS CON ALTERNADOR BOSCH,35AMP.200V. 1/2" 8235 130911 0270100406 32-1040901 DIODO NEGATIVO TIPO BOSCH 35AMP.

DIO-8235

Marca: TRANSPO

DIODO



DIODO

Descripción: DIODO CHICO POSITIVO (TIPO JAPONES) 20AMP. 200V 8,8mm. , 8520 , 32-702-1 32-722 DIODO CHICO POSITIVO 20AMP.

DIO-8520
Marca: TRANSPO



DIODO

Descripción: DIODO CHICO NEGATIVO (TIPO JAPONES) 20AMP. 200V. 8,8mm. 8521 , 32-701-1 DIODO CHICO NEGATIVO 20AMP. 32-721

DIO-8521
Marca: TRANSPO



DIODO

Descripción: DIODO NEGATIVO 150 AMP 32-104 867D DIODO

DIO-867D
Marca: TRANSPO



DIODO

Descripción: CHEVROLET , GM , DELCO 1\2" POSITIVO (CHICOTE RECTO) 25AMP. 200V. 8724 , 32-749 , 99-8734 , DIODO POSITIVO DELCO 25AMP.

DIO-8724
Marca: TRANSPO



DIODO

Descripción: CHEVROLET, DELCO 1\2" NEGATIVO (CHICOTE RECTO) 25AMP. 200V., 32-748 , 8725 , DIODO NEGATIVO DELCO 25AMP.

DIO-8725
Marca: TRANSPO



DIODO

Descripción: DIODO NEGATIVO 1/2¨ , 50AMP. 200V , 8753 , 32-754

DIO-8753
Marca: WAI



DIODO

Descripción: CHEVROLET, DELCO REMY 10DN 1\2" POSITIVO (CON BANDERA) 25AMP. 200V. 8960 , 32-108 DIODO POSITIVO DELCO C/B 25AMP.

DIO-8960
Marca: TRANSPO



DIODO

Descripción: CHEVROLET , DELCO REMY 10DN 1\2" NEGATIVO (CON BANDERA) 25AMP. 200V. 8961 , 32-107

DIO-8961
Marca: TRANSPO

DIODO



DIODO

Descripción: ALTERNADORES WAPSA,BOSCH (12.8mm) GA1100 DIODO POSITIVO 35A

DIO-GA1100
Marca: GAUSS



DIODO

Descripción: ALTERNADORES WAPSA,BOSCH (12.8mm) GA1101 DIODO NEGATIVO 35A

DIO-GA1101
Marca: GAUSS



DIODO

Descripción: ALTERNADORES WAPSA POSITIVO,BOSCH (12.8MM) CON CHICOTE GA1104 DIODO

DIO-GA1104
Marca: GAUSS



DIODO

Descripción: ALTERNADORES WAPSA,BOSCH (12.8mm) CON CHICOTE GA1105 DIODO NEGATIVO 35A

DIO-GA1105
Marca: GAUSS



DIODO

Descripción: ALTERNADORES BOSCH (12.8mm) GA1106 DIODO POSITIVO 35A

DIO-GA1106
Marca: GAUSS



DIODO

Descripción: ALTERNADORES BOSCH (12.8mm) GA1107 DIODO NEGATIVO 35A

DIO-GA1107
Marca: GAUSS



DIODO

Descripción: ALTERNADORES JAPONESES (8.75mm) GA1109 DIODO POSITIVO 35A

DIO-GA1109
Marca: GAUSS



DIODO

Descripción: ALTERNADORES JAPONESES (8.75mm) GA1110 DIODO NEGATIVO 35A

DIO-GA1110
Marca: GAUSS

DIODO



DIODO

Descripción: ALTERNADORES BOSCH (12.8mm) GA1112 DIODO POSITIVO 50A

DIO-GA1112
Marca: GAUSS



DIODO

Descripción: ALTERNADORES BOSCH (12.8mm) GA1113 DIODO NEGATIVO 50A

DIO-GA1113
Marca: GAUSS



DIODO

Descripción: ALTERNADORES MANDO,MITSUBISHI,MIDO GA1114N DIODO NEGATIVO 30A

DIO-GA1114N
Marca: GAUSS



DIODO

Descripción: ALTERNADORES MANDO,MITSUBISHI,MIDO GA1114P DIODO POSITIVO 30A

DIO-GA1114P
Marca: GAUSS



DIODO

Descripción: SUBARU LEGACY,IMPREZA,ISUZU,OPEL 1.7 DIESEL,CON ALTERNADOR HITACHI 50A 11.5mm DIAMETRO GA1115N , 8641 DIODO NEGATIVO 50A

DIO-GA1115N
Marca: GAUSS



DIODO

Descripción: SUBARU LEGACY,NISSAN,ISUZU DIESEL,PATHFINDER,OPEL COMBO DIESEL,CON ALTERNADOR HITACHI, 40AMP. 200 VOLTS. 11.5MM DIAMETRO 8641 , GA1115N , 136254 DIODO NEGATIVO HITACHI

DIO-8641
Marca: TRANSPO



DIODO

Descripción: SUBARU LEGACY,NISSAN,ISUZU,OPEL COMBO 1.7 DIESEL,CON ALTERNADOR HITACHI 50AMP. 11.5mm DIAMETRO GA1115P, 8640 DIODO POSITIVO 50A

DIO-GA1115P
Marca: GAUSS



DIODO

Descripción: SUBARU LEGACY,NISSAN,ISUZU DIESEL,PATHFINDER,OPEL COMBO DIESEL,CON ALTERNADOR HITACHI,40AMP. 200 VOLTS. 11.5mm. DIAMETRO , 8640 , GA1115P ,136253 DIODO POSITIVO

DIO-8640
Marca: TRANSPO

DIODO



DIODO

Descripción: ALTERNADORES BOSCH (12.8mm) GA1121N DIODO NEGATIVO 35A

DIO-GA1121N
Marca: GAUSS



DIODO

Descripción: ALTERNADORES BOSCH (12.8mm) GA1121P DIODO POSITIVO 35A

DIO-GA1121P
Marca: GAUSS



DIODO

Descripción: ALTERNADORES BOSCH (12.8mm) GA1124N DIODO NEGATIVO 50A

DIO-GA1124N
Marca: GAUSS



DIODO

Descripción: ALTERNADORES BOSCH (12.8mm) GA1124P DIODO POSITIVO 50A

DIO-GA1124P
Marca: GAUSS



DIODO

Descripción: ALTERNADORES LUCAS (10mm) GA1125N DIODO NEGATIVO 50A

DIO-GA1125N
Marca: GAUSS



DIODO

Descripción: ALTERNADORES LUCAS (10mm) GA1125P DIODO POSITIVO 50A

DIO-GA1125P
Marca: GAUSS



DIODO

Descripción: DIODO TIPO LENTEJA 10mm. 35AMP. GA1352 8153 DIODO LENTEJA 10mm.

DIO-GA1352
Marca: GAUSS

QUIROZ Y CIA LIMITADA

Soluciones para su Automovil

DISCO FRENO



DISCO FRENO

Descripción: OEM 51712-C1000 DISCO FRENO TUCSON 16 OEM 51712C1000

DIS-0004
Marca: MOBIS



DISCO FRENO

Descripción: OEM 51712-21350 DISCO FRENO HYUNDAI ACCENT 94-99/EXCEL MEDIDAS 242*86*40,50 4 HOYOS

DIS-0005
Marca: HYUKI



DISCO FRENO

Descripción: OEM OK60A-33-251A DISCO FRENO KIA FRONTIER 2.5 05-11/2.7 00-06 /OK60A33251 MEDIDAS 261*86*25 6 HOYOS

DIS-0006
Marca: HYUKI



DISCO FRENO

Descripción: OEM 51712-FD200 DISCO FRENO KIA RIO 03-05 234,8*55*51 4 HOYOS

DIS-0011
Marca: HYUKI



DISCO FRENO

Descripción: OEM 4144134001 DISCO FRENO SSANGYONG KORANDO 12->

DIS-0012
Marca: KOREA



DISCO FRENO

Descripción: OEM 51712-25061 DISCO FRENO HYUNDAI ACCENT PRIME 00-05 MEDIDAS 240*63,2*52 4 HOYOS

DIS-0013
Marca: HYUKI



DISCO FRENO

Descripción: OEM 51712-C1000 DISCO FRENO TUCSON 16-> OEM 51712C1000 VALEO

DIS-0015
Marca: KOREA



DISCO FRENO

Descripción: OEM 58129-44010 DISCO FRENO HYUNDAI H100 VAN 94-04

DIS-0018
Marca: HYUKI

DISCO FRENO



DISCO FRENO

Descripción: OEM 51712-2H000 DISCO FRENO HYUNDAI ELANTRA 06-11

DIS-0020

Marca: HYUKI



DISCO FRENO

Descripción: OEM 51712-1R000 DISCO FRENO HYUNDAI ACCENT RB 12->/RIO 4-5 12-> MEDIDAS 256*62,20*43,80 4 HOYOS

DIS-0022

Marca: HYUKI



DISCO FRENO

Descripción: OEM 51712-2W000 DISCO FRENO HYUNDAI/KIA SANTA FE 13-18/SORENTO 10-16

DIS-0023

Marca: HYUKI



DISCO FRENO

Descripción: OEM 51712-2F000 DISCO FRENO KIA CERATO 04-09

DIS-0024

Marca: HYUKI



DISCO FRENO

Descripción: OEM 51712-28300 DISCO FRENO HYUNDAI ELANTRA 92-95 257*86*22 4 HOYOS

DIS-0025

Marca: HYUKI



DISCO FRENO

Descripción: OEM 58411-1C800 DISCO FRENO TRASERO HYUNDAI ACCENT 06-11/GETZ MEDIDAS 262*62,5*10

DIS-0026

Marca: HYUKI



DISCO FRENO

Descripción: OEM 51712-2L000 DISCO FRENO HYUNDAI/KIA I30 07-14/TUCSON 04-11/SPORTAGE 05-10/CERATO 10-14/3K000/3K010/3K050 MEDIDAS 280*69*47,3 5 HOYOS

DIS-0027

Marca: HYUKI



DISCO FRENO

Descripción: OEM 51712-33001 DISCO FRENO HYUNDAI SONATA 94-98

DIS-0035

Marca: HYUKI

DISCO FRENO



DISCO FRENO

Descripción: OEM 51712-2L000 DISCO FRENO HYUNDAI/KIA I30 07-14/TUCSON 04-11/SPORTAGE 05-10/CERATO 10-14/3K000/3K010/3K050 MEDIDAS 280*69*47,3 5 HOYOS

DIS-0037

Marca: HYUKI



DISCO FRENO

Descripción: OEM 51712-38100 DISCO FRENO HYUNDAI SONATA EF 99-04 MEDIDAS 257*69*45 4 HOYOS

DIS-0038

Marca: HYUKI



DISCO FRENO

Descripción: OEM 58411-3A300 DISCO FRENO TRASERO HYUNDAI SANTA FE 00-05/TRAJET00-08/TUCSON 04-16/SPORTAGE 04-16

DIS-0040

Marca: HYUKI



DISCO FRENO

Descripción: OEM 51712-C1000 DISCO FRENO HYUNDAI TUCSON 16->

DIS-0041

Marca: HYUKI



DISCO FRENO

Descripción: OEM 51712-2F000 DISCO FRENO KIA CERATO 04-09

DIS-0043

Marca: HYUKI



DISCO FRENO

Descripción: OEM OK01A-33-25XB DISCO FRENO KIA SPORTAGE 95-> 4WD/2WD MEDIDAS 284*96*24 5 HOYOS

DIS-0044

Marca: HYUKI



DISCO FRENO

Descripción: OEM 51712-1D000 DISCO FRENO KIA CARENS 06->

DIS-0045

Marca: HYUKI



DISCO FRENO

Descripción: OEM OK011-33-251 DISCO FRENO KIA SPORTAGE

DIS-0047

Marca: HYUKI

DISCO FRENO



DISCO FRENO

Descripción: OEM 51712-2L000 DISCO FRENO HYUNDAI/KIA I30 07-14/TUCSON 04-11/SPORTAGE 05-10/CERATO 10-14/3K000/3K010/3K050 MEDIDAS 280*69*47,3 5 HOYOS

DIS-0048

Marca: HYUKI



DISCO FRENO

Descripción: OEM 51712-A0000 DISCO FRENO HYUNDAI CRETA INDIA

DIS-0050

Marca: MOBIS



DISCO FRENO

Descripción: OEM 51712-2W000 DISCO FRENO DELANTERO HYUNDAI SANTA FE 2,2 13-> DIESEL

DIS-0054

Marca: KOREA



DISCO FRENO

Descripción: OEM 58411-2P000 DISCO FRENO TRASERO HYUNDAI SANTA FE 2,2 13->

DIS-0055

Marca: KOREA



DISCO FRENO

Descripción: OEM 51712-4H500 DISCO FRENO DELANTERO HYUNDAI NEW H1 08-20VALEO

DIS-0056

Marca: KOREA



DISCO FRENO

Descripción: OEM 4144109000 DISCO FRENO DEL SSANGYONG ACTYON 06-11 2WD

DIS-0057

Marca: KOREA



DISCO FRENO

Descripción: OEM 51712-4E000 DISCO FRENO KIA FRONTIER 2.5 12->

DIS-0060

Marca: KOREA



DISCO FRENO

Descripción: OEM KK150-33-251 DISCO FRENO KIA POP

DIS-0061

Marca: KOREA

DISCO FRENO



DISCO FRENO

Descripción: OEM 97644-3R000
DISCO HYUNDAI/KIA

DIS-02A
Marca: MOBIS

QUIROZ Y CIA LIMITADA

Soluciones para su Automovil

DISTRIBUIDOR



DISTRIBUIDOR

Descripción: DISTRIBUIDOR HONDA CIVIC REGITAR OEM 30105-P2E-A01 CARDONE 8417420

DSHD17420
Marca: REGITAR



DISTRIBUIDOR

Descripción: DISTRIBUIDOR NISSAN ALTIMA 2.4, DSNS58460, OEM 22100-9E001RE, CARDONE 8458460

DSNS58460
Marca: REGITAR



DISTRIBUIDOR

Descripción: DISTRIBUIDOR NISSAN ALTIMA REGITAR OEM 22100-1E400

DSNS58470
Marca: REGITAR



DISTRIBUIDOR

Descripción: DISTRIBUIDOR NISSAN INFINITI QX4 97-00, MERCURY VILLAGER 99-02, FRONTIER 99-00, PATHFINDER 96-00, QUEST 99-02, XTERRA 00-04

DSNS58600
Marca: REGITAR



DISTRIBUIDOR

Descripción: DISTRIBUIDOR DENSO, GEO PRIZM 90-92, TOTOTA CELICA 90-93, COROLLA 90-92

DSTM77416
Marca: REGITAR

QUIROZ Y CIA LIMITADA

Soluciones para su Automovil

EJE



EJE

Descripción: OEM OK72A-32-550 EJE INTERMEDIO DIRECCION KIA BESTA PREGIO 2.7/3.0 98-08 OEM OK72A32550

EJE-0002
Marca: MOBIS



EJE

Descripción: OEM 23321-4A700 EJE COMPENSADOR RH HYUNDAI/KIA PORTER/FRONTIER 12-13

EJE-0004
Marca: MOBIS



EJE

Descripción: OEM OK60A-32-550 EJE INTERMEDIO DIRECCION KIA FRONTIER 2.5/2.7 97-11

EJE-0005
Marca: KOREA



EJE

Descripción: OEM 24110-4X000 EJE LEVA ADMISION HYUNDAI/KIA FRONTIER 2.9/CARNIVAL 2.9/TERRACAN 2.9

EJE-0010
Marca: MOBIS



EJE

Descripción: OEM 24100-2B120 EJE LEVA ADMISION HYUNDAI/KIA RIO 1.4 3/4/5 11-13/ACCENT RB 1.4 11-13

EJE-0011
Marca: MOBIS



EJE

Descripción: OEM 52611-4F400 EJE TRASERO HYUNDAI PORTER 05->

EJE-0016
Marca: MOBIS



EJE

Descripción: OEM 52611-4E610 EJE TRASERO KIA FRONTIER 2.5/2.9 11-14

EJE-0025
Marca: MOBIS



EJE

Descripción: OEM 23320-4A800 EJE COMPENSADOR DERECHO HYUNDAI PORTER 12->D4CB

EJE-0037
Marca: MOBIS

EJE



EJE

Descripción: OEM 23310-4A800 EJE COMPENSADOR IZQUIERDO HYUNDAI PORTER 12->D4CB

EJE-0038

Marca: MOBIS



EJE

Descripción: OEM 23340-42000 EJE COMPENSADOR LH HYUNDAI H100/H1 05-11/PORTER 96-11/FRONTIER 2,5 05-11 DIESEL

EJE-0042

Marca: HYUKI



EJE

Descripción: OEM 23343-42000 EJE COMPENSADOR RH HYUNDAI H100/H1 05-11/PORTER 96-11/FRONTIER 2,5 05-11 DIESEL

EJE-0043

Marca: HYUKI



EJE

Descripción: OEM 86150-3X500 TORPEDO HYUNDAI/KIA

TOR-01A

Marca: MOBIS

QUIROZ Y CIA LIMITADA

Soluciones para su Automovil

EJE BALANCIN



EJE BALANCIN

Descripción: EJE BALANCIN COMPLETO HYUNDAI H100 MITSUBISHI L200 (EJE, BALAN, BANCA) EJE BALANCIN OEM 4D56

BAL-004

Marca: HYUKI



EJE BALANCIN

Descripción: OEM OK60A-26-111A EJE TRASERO KIA FRONTIER 2.7 97-04

EJE-0019

Marca: MOBIS

QUIROZ Y CIA LIMITADA

Soluciones para su Automovil

EJE LEVA



EJE LEVA

Descripción: OEM 23343-42000 EJE COMPENSADOR RH HYUNDAI H100/H1 05-11/PORTER 96-11/FRONTIER 2,5 05-11 DIESEL

EJE-0009
Marca: KOREA



EJE LEVA

Descripción: OEM 24100-42500 EJE LEVA HYUNDAI/KIA H100/H-1/PORTER/FRONTIER 2.5

EJE-0013
Marca: MOBIS



EJE LEVA

Descripción: OEM 24100-42500 EJE LEVA HYUNDAI/KIA H100/H-1/PORTER/FRONTIER 2.5

EJE-0014
Marca: KOREA



EJE LEVA

Descripción: OEM 24100-42500 EJE LEVA HYUNDAI/KIA H100/H-1/PORTER/FRONTIER 2.5

EJE-0017
Marca: KOREA



EJE LEVA

Descripción: OEM 24100-2A101 EJE LEVA ADMISION HYUNDAI ACCENT 1.5 DIESEL CRDI 06-12

EJE-0018
Marca: MOBIS



EJE LEVA

Descripción: OEM 24200-4A200 EJE LEVA ESCAPE HYUNDAI/KIA H1 12-/PORTER 12-/FRONTIER 12-

EJE-0021
Marca: KOREA



EJE LEVA

Descripción: OEM OK30E-12-440A EJE LEVA ESCAPE KIA RIO 1.5 00-05

EJE-0022
Marca: KOREA



EJE LEVA

Descripción: OEM 24100-4A100 EJE LEVA ESCAPEADMISION HYUNDAI/KIA H1 12-/PORTER 12-/FRONTIER 12->

EJE-0023
Marca: KOREA

EJE LEVA



EJE LEVA

Descripción: OEM MB101-12-420B EJE LEVA KIA PRIDE POP

EJE-0024
Marca: KOREA



EJE LEVA

Descripción: OEM 24200-4A500 EJE LEVA ESCAPE HY/KIA FRONT 12-13/PORT 11-13/H-1 11-13 D4CB

EJE-0026
Marca: KOREA



EJE LEVA

Descripción: OEM OK770-12-421 EJE LEVA KIA BESTA 2.2

EJE-0031
Marca: KOREA



EJE LEVA

Descripción: OEM OK65A-12-420A EJE LEVA KIA FRONTIER/PREGIO 2.7 97-08

EJE-0032
Marca: KOREA



EJE LEVA

Descripción: OEM OK620-12-421A EJE LEVA KIA K2400/CERES

EJE-0033
Marca: KOREA



EJE LEVA

Descripción: OEM 24100-32600 EJE LEVA HYUNDAI H100 BENCINERO

EJE-0045
Marca: MOBIS



EJE LEVA

Descripción: OEM 24100-42500 EJE LEVA HYUNDAI/KIA H100/H-1/PORTER/FRONTIER 2.5

EJE-0046
Marca: HYUKI



EJE LEVA

Descripción: OEM 90264937 EJE LEVA DAEWOO RACER/POINTER

EJE-0047
Marca: HYUKI

EJE LEVA



EJE LEVA

Descripción: OEM 94581462 EJE LEVA DAEWOO DAMAS

EJE-0048
Marca: HYUKI



EJE LEVA

Descripción: OEM 12710-78B00-000 EJE LEVA DAEWOO TICO

EJE-0049
Marca: HYUKI



EJE LEVA

Descripción: OEM 24100-27402 EJE LEVA HYUNDAI SANTA FE 2,2 DIESEL

EJE-0050
Marca: HYUKI



EJE LEVA

Descripción: OEM 24100-02200 EJE LEVA HYUNDAI/KIA I10 1,1 08-14/MORNING 1,1 04-11

EJE-0051
Marca: HYUKI



EJE LEVA

Descripción: OEM 24100-27000 EJE LEVA HYUNDAI/KIA TUCSON 2,0 05-10 DIESEL/SPORTAGE 2,0 05-10 DIESEL

EJE-0052
Marca: HYUKI



EJE LEVA

Descripción: OEM OK30E-12-440A EJE LEVA ESCAPE KIA RIO 1,5 00-05

EJE-0053
Marca: HYUKI



EJE LEVA

Descripción: OEM OK30E-12-420A EJE LEVA ADMISION KIA RIO 1,5 00-05

EJE-0054
Marca: HYUKI



EJE LEVA

Descripción: OEM 24100-26750 EJE LEVA HYUNDAI ACCENT 1,6 06-11 G4ED

EJE-0055
Marca: HYUKI

EJE LEVA

EJE LEVA
Descripción: OEM 24100-26800 EJE LEVA HYUNDAI ACCENT 1,4 06-11 G4EE



EJE-0056
Marca: HYUKI

EJE LEVA
Descripción: OEM 24200-26704 EJE LEVA ESCAPE HYUNDAI ACCENT 1,6 06-11 G4ED



EJE-0057
Marca: HYUKI

EJE LEVA
Descripción: OEM 24200-26800 EJE LEVA ESCAPE HYUNDAI/KIA ACCENT 1,4 06-11/RIO JB 1,4



EJE-0058
Marca: HYUKI

EJE LEVA
Descripción: OEM OK65A-12-421A EJE LEVA KIA FRONTIER 2,7 98-06



EJE-0059
Marca: HYUKI

EJE LEVA
Descripción: OEM 24100-4A100 EJE LEVA ESCAPE ADMISION HYUNDAI/KIA H1 12-/PORTER 12-/FRONTIER 12-> CB



EJE-0060
Marca: HYUKI

EJE LEVA
Descripción: OEM 24200-4A400 EJE LEVA ESCAPE RH HYUNDAI/KIA PORTER 12->/H1 12->/MIGHTY 2,5 16->/FRONTIER 2,5 12-> CB



EJE-0061
Marca: HYUKI

EJE LEVA
Descripción: OEM 24200-4A400 EJE LEVA ESCAPE RH HYUNDAI/KIA PORTER 12->/H1 12->/MIGHTY 2,5 16->/FRONTIER 2,5 12-> CB



EJE-0062
Marca: HYUKI

EJE LEVA
Descripción: OEM 24200-03050 EJE LEVA ESCAPE HYUNDAI ACCENT RB 1,4 12-> OEM 2420003050 INDIA



EJE-0063
Marca: MOBIS

EJE LEVA



EJE LEVA

Descripción: OEM 6640500401 EJE LEVA ESCAPE SSANGYONG ACTYON 06-11/KYRON 6640501001

EJE-0065

Marca: SSANGYONG



EJE LEVA

Descripción: OEM 6710500501 EJE LEVA ADMISION SSANGYONG ACTYON 12-17

EJE-0066

Marca: SSANGYONG



EJE LEVA

Descripción: OEM 6640502001 EJE LEVA ADMISION SSANGYONG ACTYON 06-11

EJE-0067

Marca: SSANGYONG



EJE LEVA

Descripción: OEM 6710500601 EJE LEVA ESCAPE SSANGYONG ACTYON 12-17 6710500701

EJE-0068

Marca: SSANGYONG



EJE LEVA

Descripción: OEM 6640501001 EJE LEVA ESCAPE SSANGYONG ACTYON 06-11

EJE-0069

Marca: SSANGYONG

QUIROZ Y CIA LIMITADA

Soluciones para su Automovil

EJE TRASMISION



EJE TRASMISION

Descripción: OEM OK30A-25-600 EJE TRASMISION LH COMPLETO KIA RIO 1,3 00-05

EJE-0035

Marca: KOREA



EJE TRASMISION

Descripción: OEM OK30A-25-400 EJE TRASMISION RH COMPLETO KIA RIO 1,3 00-05

EJE-0036

Marca: KOREA



EJE TRASMISION

Descripción: OEM 49500-A5200 EJE HOMOCINETICA LH HYUNDAI/KIA

EJE-01A

Marca: MOBIS



EJE TRASMISION

Descripción: OEM 49501-A5400 EJE HOMOCINETICA RH HYUNDAI/KIA

EJE-02A

Marca: MOBIS

QUIROZ Y CIA LIMITADA

Soluciones para su Automovil

ELECTROVENTILADOR



ELECTROVENTILADOR

Descripción: OEM 25380-C9000 ELECTROVENTILADOR HYUNDAI CRETA 1,6 17-> INDIA

ELE-0002
Marca: MOBIS



ELECTROVENTILADOR

Descripción: OEM 25380-25000 ELECTROVENTILADOR HYUNDAI ACCENT PRIME 00-05

ELE-0005
Marca: HYUKI



ELECTROVENTILADOR

Descripción: OEM 25380-2D000 ELECTROVENTILADOR HYUNDAI ELANTRA 1,6 00-05

ELE-0008
Marca: HYUKI



ELECTROVENTILADOR

Descripción: OEM 25380-2H020 ELECTROVENTILADOR HYUNDAI ELANTRA 06-11

ELE-0009
Marca: KOREA



ELECTROVENTILADOR

Descripción: OEM 2132134022 ELECTROVENCILADOR SSANGYONG KORANDO

ELE-0010
Marca: HYUKI



ELECTROVENTILADOR

Descripción: OEM 25380-0X300 ELECTROVENTILADOR HYUNDAI I10 11-17

ELE-0011
Marca: MOBIS



ELECTROVENTILADOR

Descripción: OEM 25380-4N000 ELECTROVENTILADOR HYUNDAI EON 13-17

ELE-0012
Marca: MOBIS



ELECTROVENTILADOR

Descripción: OEM 25380-A5800 ELECTRO

ELE-01A
Marca: KOREA

ELECTROVENTILADOR



ELECTROVENTILADOR

Descripción: ELECTROVENTILADOR RENAULT 9 MODELO 94´EN ADELANTE RENAULT 19 CON A.A. DIAMETRO 385MM , 215W , GIRO HORARIO ELCTROVENTILADOR

EV-116
Marca: OMER



ELECTROVENTILADOR

Descripción: ELECTROVENTILADOR RENAULT 19 , 9 , 11 , TWINGO , CLIO , DIAMETRO 385 MM , 215W , ASPIRANTE ELCTROVENTILADOR

EV-138
Marca: OMER



ELECTROVENTILADOR

Descripción: PEUGEOT 206 CON/A.A.,(D=394mm, ASPIRANTE) 12V. EV-149 125391 ELECTROVENTILADOR 12V

EV-149
Marca: OMER



ELECTROVENTILADOR

Descripción: PEUGEOT 307 CON/A.A.,(D=407mm, ASPIRANTE) 12V. EV-181 ELECTROVENTILADOR 12V

EV-181
Marca: OMER



ELECTROVENTILADOR

Descripción: PEUGEOT 307 CON A.A.,(D=407mm, ASPIRANTE) 12V. EV-187 542959455B ELECTROVENTILADOR 12V

EV-187
Marca: OMER



ELECTROVENTILADOR

Descripción: PEUGEOT 206 1.6 CON/A.A.,PEUGEOT 206 1.6,(D=394mm, ASPIRANTE) 12V. EV-212 9643386780 ELECTROVENTILADOR 12V

EV-212
Marca: OMER



ELECTROVENTILADOR

Descripción: CHEVROLET CORSA CON Y SIN AIRE ACONDICIONADO 12V (D=296mm, ASPIRANTE, DE 2 VELOCIDADES) EV-213 ELECTROVENTILADOR 12V

EV-213
Marca: OMER



ELECTROVENTILADOR

Descripción: OEM 25380-3X500 ELECTROVENTILADOR HYUNDAI ELANTRA /KIA 253803X500

ME-02A
Marca: KOREA

ELECTROVENTILADOR



ELECTROVENTILADOR

Descripción: UNIVERSAL DIAMETRO 10" . (REVERSIBLE) 24V

ME-10S24V
Marca: KONIGMANN



ELECTROVENTILADOR

Descripción: ELECTROVENTILADOR 12V CITROEN SAXO 96/04

ME-135350
Marca: KONIGMANN



ELECTROVENTILADOR

Descripción: UNIVERSAL DIAMETRO 14" 356mm. (REVERSIBLE) 12V RF-1401H 9863

ME-14S
Marca: KONIGMANN



ELECTROVENTILADOR

Descripción: UNIVERSAL DIAMETRO 14" 356MM. (REVERSIBLE) 24V

ME-14S24V
Marca: KONIGMANN



ELECTROVENTILADOR

Descripción: UNIVERSAL DIAMETRO 16" 406mm. (REVERSIBLE) 12V RF-1601H 9864

ME-16S
Marca: KONIGMANN



ELECTROVENTILADOR

Descripción: UNIVERSAL DIAMETRO 16" 406MM. (REVERSIBLE) 24V

ME-16S24V
Marca: KONIGMANN



ELECTROVENTILADOR

Descripción: CHEVROLET CORSA 12V DIAMETRO 305MM ME-DY8095 OPEL 1341307 0130303244

ME-DY8095
Marca: KONIGMANN



ELECTROVENTILADOR

Descripción: CHEVROLET CORSA VECTRA ASTRA SIN Y CON AIRE ACONDICIONADO 12V (D=285mm, ASPIRANTE) 1341244 ELECTROVENTILADOR 12V

ME-DY8103
Marca: KONIGMANN

ELECTROVENTILADOR



ELECTROVENTILADOR

Descripción: CHEVROLET CORSA 12V DIAMETRO 365MM ME-DY8111 Nº ORIGINAL 1341309 0130303243

ME-DY8111
Marca: KONIGMANN



ELECTROVENTILADOR

Descripción: PEUGEOT 206 12V NUMERO ORIGINAL 1253.83 DY1114

ME-DY8114
Marca: KONIGMANN



ELECTROVENTILADOR

Descripción: CHEVROLET CORSA 3 PINES 12V NUMERO ORIGINAL 20864153 DY8118

ME-DY8118
Marca: KONIGMANN



ELECTROVENTILADOR

Descripción: FIAT PALIO SIENA 12V Nº ORIGINAL 19110 153 / 46737733

ME-DY8125
Marca: KONIGMANN



ELECTROVENTILADOR

Descripción: CHEVROLET ,OPEL VECTRA ELECTRO VENTILADOR NUMERO ORIGIAL 1341262

ME-DY8128
Marca: KONIGMANN



ELECTROVENTILADOR

Descripción: ELECTROVENTILADOR RENAULT 19 , 9 , 11 , TWINGO , CLIO , DIAMETRO 385 MM , 12V , ASPIRANTE DY8146 Nº ORIGINAL 7700784652, ANCLAJE : 120MM, ALTURA: 107MM

ME-DY8146
Marca: KONIGMANN



ELECTROVENTILADOR

Descripción: PEUGEOT 206 12V DY8161 Nº ORIGINAL 1253.C9

ME-DY8161
Marca: KONIGMANN



ELECTROVENTILADOR

Descripción: PEUGEOT CITROEN 12V DY8170 Nº ORIGINAL 1253.91

ME-DY8170
Marca: KONIGMANN

ELECTROVENTILADOR



ELECTROVENTILADOR

Descripción: RENAULT MEGANE KANGOO 1.9D 12V DY8170 Nº ORIGINAL

ME-DY8189
Marca: KONIGMANN



ELECTROVENTILADOR

Descripción: ELECTRO VENTILADOR RENAULT 9,11 12V

ME-DY8192
Marca: KONIGMANN



ELECTROVENTILADOR

Descripción: PEUGEOT 206,307 CITROEN OEM 1254.79 12V 340MM ELECTROVENTILADOR KONIGMANN

ME-DY8227
Marca: KONIGMANN



ELECTROVENTILADOR

Descripción: ELECTROVENTILADOR CHEVROLET GM 1985>97,CAVALIER UNIPOINT

ME-FM093
Marca: UNIPOINT



ELECTROVENTILADOR

Descripción: ELECTROVENTILADOR HYUNDAI, 25380-1R050, VELOSTER 1.6 2011>, 7 ASPAS, DIAMETRO 105MM, ROTACION CCW, POTENCIA 180W, DIAMETRO HELICE 390MM, C/AA, CON

ME-GE1065
Marca: GAUSS

QUIROZ Y CIA LIMITADA

Soluciones para su Automovil

EMBOLO



EMBOLO

Descripción: CATERPILLAR , MACK , CUMMINS , CON ARRANQUE DELCO REMY SERIES 40MT/50MT , 130522 , 1948522 , 23117 , 66-1604 EMBOLO MP.DELCO 40MT/50MT,D511096

EMB-130522

Marca: KONIGMANN



EMBOLO

Descripción: CATERPILLAR , MACK , CUMMINS , CON ARRANQUE DELCO REMY SERIES 40MT/50MT , 130522 , 1948522 , 23117 , 66-1604 EMBOLO MP.DELCO 40MT/50MT,D511096

EMB-661604

Marca: WAI



EMBOLO

Descripción: PARA ARRANQUES DELCO REMY SERIES 37MT/41MT/42MT. (LARGO=133MM) , 133022 , 1988139 , ZM450.94 , 66-1607 , 23618, D99122

EMB-133022

Marca: KONIGMANN



EMBOLO

Descripción: PARA ARRANQUES DELCO REMY SERIES 37MT/41MT/42MT. (LARGO=133MM) , 133022 , 1988139 , ZM450.94 , 66-1607 , 23618, D99122

EMB-661607

Marca: WAI



EMBOLO

Descripción: CHEVROLET LUV 2.3 , KIA 2.2 DIESEL, TOYOTA HILUX , HONDA ,SUBARU LEGACY , CON ARRANQUE 1.0KW, 1.2KW, 1.4KW, 1.6KW, 1.8KW, 2.0KW NIPPONDENSO OSGR (L=95.5MM, D=36.8MM) , REDUCTOR 19606 ,

EMB-19606

Marca: KONIGMANN



EMBOLO

Descripción: KIA 3500 , KIA 3600 DIESEL , TOYOTA DYNA DIESEL , DAIHATSU ROCKY DIESEL , CON ARRANQUE NIPPONDENSO REDUCTOR 12-24V. , 2.5 KW, (L=118.5MM, D=39.8MM) ,19620 , 132570 ,

EMB-230

Marca: WAI



EMBOLO

Descripción: TOYOTA , ISUZU , SUBARU , CON ARRANQUE NIPPONDENSO REDUCTOR (L=125mm, D=35mm) 19929 , 136901 , 053660-7150 , 66-82608 EMBOLO

EMB-3353

Marca: WAI



EMBOLO

Descripción: EMBOLO SOLENOIDE DELCO 5MT, 10MT, 27MT, SD200, SD205, SD250, SD255, SD300 SERIE DD; 15GR SERIE OSGR; PARA OSGR MOTORES 66-1600 EMBOLO

EMB-661600

Marca: WAI

EMBOLO



EMBOLO

Descripción: EMBOLO SOLENOIDE DELCO 5MT, 8MT, 10MT, 20MT, 22MT, 25MT, 27MT 66-1601 EMBOLO

EMB-661601
Marca: WAI



EMBOLO

Descripción: EMBOLO SOLENOIDE DELCO PG100, PG150, PG200, PG250 SERIE PMGR; SD210, SD260 SERIE DD 66-1609 EMBOLO

EMB-661609
Marca: WAI



EMBOLO

Descripción: DISCO CONTACTO 40MT 50MT DD SERIE 66-1700

EMB-661700
Marca: WAI



EMBOLO

Descripción: DISCO CONTACTO 37MT 41MT 42MT DD SERIE 66-1701

EMB-661701
Marca: WAI



EMBOLO

Descripción: PARA MOTORES DELCO REMY SERIES 37MT/41MT/42MT (LARGO 130.5mm) ZM450.94 1988139 133022 EMBOLO MP.DELCO 37MT/41MT/42MT

EMB-ZM45094
Marca: ZM

QUIROZ Y CIA LIMITADA

Soluciones para su Automovil

EMBRAGUE



EMBRAGUE

Descripción: SCANIA, CATERPILLAR, KOMATSU, MASSEY FERGUSON, REPARACION EMBRAGUE FKB , 2007010037 EMBREAGUE

EMB-0122

Marca: ZEN



EMBRAGUE

Descripción: IVECO , DAF , MAN , DEUTZ , MERCEDES BENZ , ATLAS COPCO , CASE , CATERPILLAR , CUMMINS KOMATSU , MASSEY FERGUSON , SCANIA , VOLVO , FIAT ALLIS , K.H.D , CON ARRANQUE BOSCH KB SERIE 410/418

EMB-0133

Marca: ZEN

QUIROZ Y CIA LIMITADA

Soluciones para su Automovil

EMBREAGUE



EMBREAGUE

Descripción: CAMION MERCEDES BENZ OM321, OM324, OM326, CON ARRANQUE BOSCH NBG, 2009999032, 9001085105, 2006401904, 0204 EMBREAGUE ZEN

EMB-0204

Marca: ZEN



EMBREAGUE

Descripción: SCANIA , VOLVO , MERCEDES BENZ , FIAT ALLIS , IVECO , CLARK , DAF , K.H.D , MAN , GMC , DEUTZ , CATERPILLAR , MASSEY FERGUSON , WHITE , RENAULT , MAGIRUS , CON ARRANQUE BOSCH KB SERIES 410/418.

EMB-130317

Marca: KONIGMANN

QUIROZ Y CIA LIMITADA

Soluciones para su Automovil

EMPAQUETADURA



EMPAQUETADURA

Descripción: OEM 22311-03441 EMPAQ CULATA HYUNDAIKIA ACCENT RB 1.4 12-> MORNING 1.2 G4LC METALICA

EMP-0001
Marca: KOREA



EMPAQUETADURA

Descripción: OEM 22311-03441 EMPAQ CULATA HYUNDAI/KIA ACCENT RB 1.4 14->/MORNING 1.2 12-> G4LC GRAFIT

EMP-0002
Marca: KOREA



EMPAQUETADURA

Descripción: OEM 22311-42855 EMPAQ CULATA HYUNDAI/KIA H100 94-04/H1 05-11/PORTER 94-11/FRONTIER 2.5 05-11 MOTOR BH

EMP-0003
Marca: KOREA



EMPAQUETADURA

Descripción: OEM OK65A-14-342 EMPAQ ENFRIADOR ACEITE KIA FRONTIER/PREGIO 2.7/3.0 98-07

EMP-0004
Marca: KOREA



EMPAQUETADURA

Descripción: OEM OK65B-13-111 EMPAQ MULTIPLE ADMISION KIA FRONTIER/PREGIO 2.7/3.0 98-07

EMP-0005
Marca: KOREA



EMPAQUETADURA

Descripción: EMPAQUETADURA MULTIPLE ESCAPE FRONTIER PREGRIO OEM OK65A13461B OK65A-13461B

EMP-0006
Marca: KOREA



EMPAQUETADURA

Descripción: OEM 22441-03050 EMPAQ TAPA VALVULA HYUNDAI/KIA ACCENT RB 12->G4LC/MORNING 1.2 12-> G4LC/RIO 1.2 3/4/5 G4LC

EMP-0007
Marca: KOREA



EMPAQUETADURA

Descripción: OEM 22441-03050 EMPAQ TAPA VALVULA HYUNDAI/KIA ACCENT RB 12->G4LC/MORNING 1.2 12-> G4LC/RIO 1.2 3/4/5 G4LC

EMP-0008
Marca: KOREA

EMPAQUETADURA



EMPAQUETADURA

Descripción: OEM OK2A1-10-235A EMPAQ TAPA VALVULA KIA AVELLA 98-01/SEPHIA 1.6 95-98

EMP-0009
Marca: KOREA



EMPAQUETADURA

Descripción: OEM OK247-10-235B EMPAQ TAPA VALVILA KIA CARENS 1.8/SEPHIA 1.8

EMP-0010
Marca: KOREA



EMPAQUETADURA

Descripción: OEM 22441-2B000 EMPAQ TAPA VALVULA HYUNDAI/KIA ACCENT RB 11-14 G4FA/ELANTRA 1.5 07-15/CRETA/CERATO 07->14

EMP-0011
Marca: KOREA

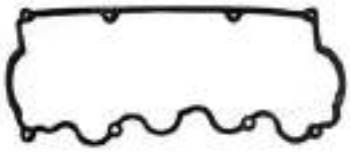

EMPAQUETADURA

Descripción: OEM 22441-22012 EMPAQ TAPA VALVULA HYUNDAI ACCENT 1.3/1.5 94-05 12 VALVULA

EMP-0012
Marca: KOREA

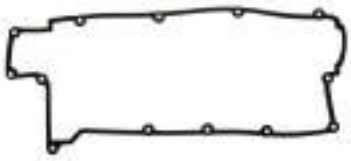

EMPAQUETADURA

Descripción: OEM 22441-23000 EMPAQ TAPA VALVULA HYUNDAI ELANTRA 1.6/1.8 96-99

EMP-0013
Marca: KOREA



EMPAQUETADURA

Descripción: OEM 22441-21000 EMPAQ TAPA VALVULA HYUNDAI EXCEL 1.5 92-94

EMP-0014
Marca: KOREA



EMPAQUETADURA

Descripción: OEM 22441-32010 EMPAQ TAPA VALVULA HYUNDAI H100 BENCINERA

EMP-0015
Marca: KOREA



EMPAQUETADURA

Descripción: OEM 22441-26020 EMPAQ TAPA VALVULA HYUNDAI ACCENT 03-11/ELANTRA 1.6 00-06/GETZ 1.4/1.6

EMP-0016
Marca: KOREA

EMPAQUETADURA

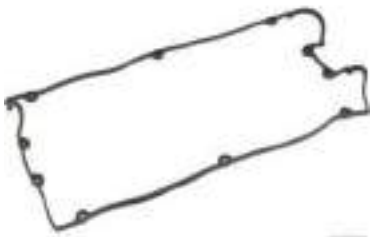

EMPAQUETADURA

Descripción: OEM 22441-33021 EMPAQ TAPA VALVULA HYUNDAI SONATA/SANTAMO 16 VALVULA DOCH

EMP-0017
Marca: KOREA



EMPAQUETADURA

Descripción: OEM 22441-32560 EMPAQ TAPA VALVULA HYUNDAI SONATA/SANTAMO 8 VALVULAS SOCH

EMP-0018
Marca: KOREA



EMPAQUETADURA

Descripción: OEM 22441-38002 EMPAQ TAPA VALVULA HYUNDAI SONATA EF 99-02

EMP-0019
Marca: KOREA



EMPAQUETADURA

Descripción: OEM 22441-26000 EMPAQ TAPA VALVULA ACCENT PRIME 00-05/CERATO 04-07

EMP-0020
Marca: KOREA



EMPAQUETADURA

Descripción: OEM 22441-4A000 EMPAQ TAPA VALVULA HYUNDAI/KIA PORTER 12-> CB/SORENTO 02-09

EMP-0021
Marca: KOREA



EMPAQUETADURA

Descripción: OEM 22441-02400 EMPAQ TAPA VALVULA HYUNDAI/KIA I10 08-11/MORNING 04-11

EMP-0022
Marca: KOREA



EMPAQUETADURA

Descripción: OEM 22441-2G100 EMPAQ TAPA VALVULA HYUNDAI/KIA SANTA FE 2.4/OPTIMA 2.4 11-13

EMP-0023
Marca: KOREA



EMPAQUETADURA

Descripción: OEM 22441-25001 EMPAQ TAPA VALVULA HYUNDAI/KIA SONATA 04->/CARENS 07-09

EMP-0024
Marca: KOREA

EMPAQUETADURA

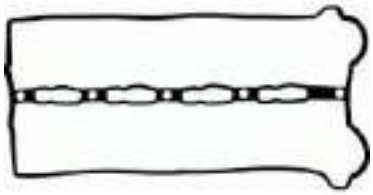

EMPAQUETADURA

Descripción: OEM OK551-10-235 EMPAQ TAPA VALVULA HYUNDAI/KIA TERRACAN 2.9/GRAND CARNIVAL 2.9 DIESEL

EMP-0025
Marca: KOREA



EMPAQUETADURA

Descripción: OEM 22441-23800 EMPAQ TAPA VALVULA HYUNDAI/KIA TUCSON 04-10/SOPORTAGE 04-10 BENCINERA/CARENS 05-07/TRAJET 04-08

EMP-0026
Marca: KOREA

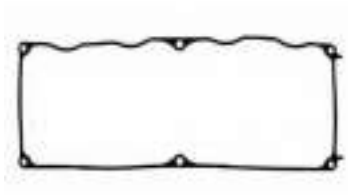

EMPAQUETADURA

Descripción: OEM MB630-10-235A EMPAQ TAPA VALVULA KIA AVELLA 1.3/POP 1.1/1.3

EMP-0027
Marca: KOREA



EMPAQUETADURA

Descripción: OEM OK9BV-10-2F5A EMPAQ TAPA VALVULA KIA CARNIVAL 2.5 K5

EMP-0028
Marca: KOREA

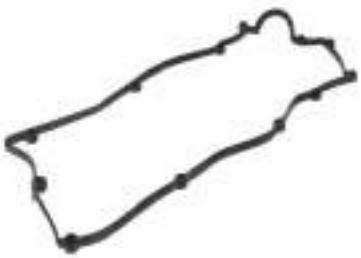

EMPAQUETADURA

Descripción: OEM 22441-26800 EMPAQ TAPA VALVULA KIA CERATO 1.5 05-07

EMP-0029
Marca: KOREA



EMPAQUETADURA

Descripción: OVS01-10-235 EMPAQ T/VALVULA KIA HI-BESTA 2,7 OEM OVS01-10-235

EMP-0030
Marca: KOREA



EMPAQUETADURA

Descripción: OEM MB37-10-235 EMPAQ T/VALVULA KIA POP OEM MB3H7-10-235

EMP-0032
Marca: KOREA

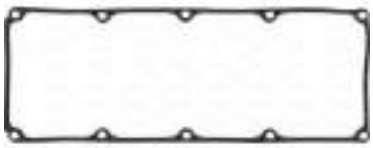

EMPAQUETADURA

Descripción: OEM OK30C-10-235A EMPAQ T/VALVULA KIA RIO 1,3 TODOS OEM OK30C-10-235A

EMP-0033
Marca: KOREA

EMPAQUETADURA



EMPAQUETADURA

Descripción: OEM OK955-10-235B EMPAQ T/VALVULA KIA SPORTAGE FE 99-04

EMP-0035
Marca: KOREA

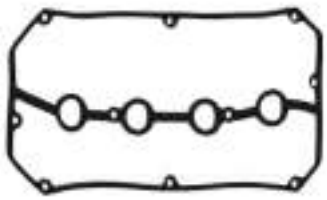

EMPAQUETADURA

Descripción: OEM OK30E-10-235 EMPAQ T/VALVULA KIA RIO 1,3/1,5/SPECTRA 1,6 OEM OK30E-10-235

EMP-0036
Marca: KOREA



EMPAQUETADURA

Descripción: OEM 22144-2F001 EMPAQ T/VALVULA SANTA FE 13-> OEM 22441-2F001

EMP-0037
Marca: KOREA



EMPAQUETADURA

Descripción: OEM 22441-2F000 EMPAQ T/VALVULA SANTA FE 2,2 13->/TUCSON 10-> DIESEL/GRAND CARNIVAL 2,2 OEM 22441-2F000

EMP-0038
Marca: KOREA



EMPAQUETADURA

Descripción: OEM 22443-2F000 EMPAQ T/VALVULA HYUNDAI SANTA FE D4HB OEM 22443-2F000

EMP-0039
Marca: KOREA

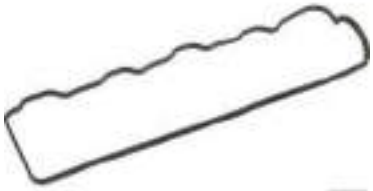

EMPAQUETADURA

Descripción: OEM 22441-42000 EMPAQ T/VALVULA HYUNDAI H100/H-1/PORTER OEM 22441-42000

EMP-0040
Marca: KOREA

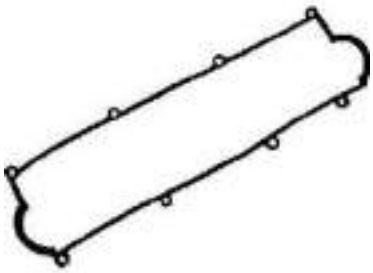

EMPAQUETADURA

Descripción: OEM OK770-10-235B EMPAQ T/VALVULA KIA BESTA 2.2 OEM OK770-10-235B

EMP-0041
Marca: KOREA



EMPAQUETADURA

Descripción: OEM OK65A-10-236C EMPAQ T/VALVULA KIA FRONTIER/PREGIO 2.7/3.0 OEM OK65A-10-236C

EMP-0042
Marca: KOREA

EMPAQUETADURA



EMPAQUETADURA

Descripción: OEM OK480-10-235A EMPAQ T/VALVULA KIA K2400 OEM OK480-10-235A

EMP-0043
Marca: KOREA



EMPAQUETADURA

Descripción: OEM OK10-10-235A EMPAQ T/VALVULA KIA K3500/3600/4000 OEM OK410-10-235A

EMP-0044
Marca: KOREA



EMPAQUETADURA

Descripción: OEM 22311-2B002 EMPAQ CULATA HYUNDAI/KIA ACCENT RB/ELANTRA 07-12/CERATO 07-12/SOUL

EMP-0045
Marca: KOREA



EMPAQUETADURA

Descripción: OEM 22311-33110 EMPAQ CULATA SONATA DOHC OEM 22311-33110

EMP-0046
Marca: KOREA

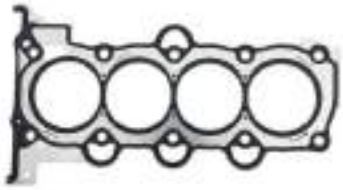

EMPAQUETADURA

Descripción: OEM 22311-2E000 EMPAQUETADURA CULATA ELANTRA 1,8 2011-> METALICA OEM 223112E000

EMP-0050
Marca: KOREA



EMPAQUETADURA

Descripción: OEM 28115-02310 EMPAQUETADURA TAPA VALVULA HYUNDAI ATOZ OEM 2811502310

EMP-0053
Marca: KOREA



EMPAQUETADURA

Descripción: OEM 25124-42000 EMPAQUETADURA BOMBA AGUA HYUNDAI H100 DIESEL OEM 2512442000

EMP-0056
Marca: KOREA



EMPAQUETADURA

Descripción: OEM OK65A-10-431 EMPAQUETADURA CARTER KIA FRONTIER/PREGIO 2.7/3.0 OEM OK65A-10-431

EMP-0057
Marca: KOREA

EMPAQUETADURA



EMPAQUETADURA

Descripción: OEM OK65E-10-431A EMPAQUETADURA CARTER KIA K2400 GOMA OEM OK65E10431A

EMP-0058
Marca: KOREA



EMPAQUETADURA

Descripción: OEM MB630-10-431A EMPAQUETADURA CARTER KIA PRIDE POP OEM MB63010431A

EMP-0059
Marca: KOREA



EMPAQUETADURA

Descripción: OEM 22311-4A700 EMPAQUETADURA CULATA HYUNDAI/KIA FRONTI 12-13/PORTER 11-13/H-1 11-13 D4CB GRAFITO OEM 223114A700

EMP-0060
Marca: KOREA



EMPAQUETADURA

Descripción: OEM 22311-4A700 EMPAQUETADURA CULATA HYUNDAI/KIA FRONTI 12-13/PORTER 11-13/H-1 11-13 D4CB METALICA OEM 223114A700

EMP-0061
Marca: KOREA



EMPAQUETADURA

Descripción: OEM 28411-26900 EMPAQUETADURA MULTIPLE ADMISION HYUNDAI ACCENT 1.6 06-11 OEM 2841126900

EMP-0062
Marca: KOREA



EMPAQUETADURA

Descripción: OEM 28355-2A100 EMPAQUETADURA MULTIPLE ADMMISION HYUNDAI ACCENT CRDI 06-11/NEW ELANTR CRDI OEM 283552A100

EMP-0063
Marca: KOREA



EMPAQUETADURA

Descripción: OEM 28411-33012 EMPAQUETADURA MULTIPLE ADMISION HYUNDAI ELANTRA 1.6 OEM 2841133012

EMP-0064
Marca: KOREA



EMPAQUETADURA

Descripción: OEM 28411-23001 EMPAQUETADURA MULTIPLE ADMISION HYUNDAI ELANTRA 96-> OEM 2841123001

EMP-0065
Marca: KOREA

EMPAQUETADURA



EMPAQUETADURA

Descripción: OEM 28411-24500 EMPAQUETADURA MULTIPLE ADMMISION HYUNDAI ELANTRA 96-> OEM 2841124500

EMP-0066
Marca: KOREA



EMPAQUETADURA

Descripción: OEM 28411-32600 EMPAQUETADURA MULTIPLE ADMMISION HYUNDAI H100 GAS BLOCK OEM 28411-32600

EMP-0067
Marca: KOREA



EMPAQUETADURA

Descripción: OEM 29215-32802 EMPAQUETADURA MULTIPLE ADMMISION HYUNDAI H100 GAS INTERMEDIA OEM 29215-32802

EMP-0068
Marca: KOREA



EMPAQUETADURA

Descripción: OEM 28315-41000 EMPAQUETADURA MULTIPLE ADMMISION HYUNDAI MIGHTY 4 PCS OEM 28315-41000

EMP-0069
Marca: KOREA



EMPAQUETADURA

Descripción: OEM 28411-23600 EMPAQUETADURA MULTIPLE ADMMISION HYUNDAI MIGHTY C/U OEM 28411-23600

EMP-0070
Marca: KOREA



EMPAQUETADURA

Descripción: OEM OK201-13-111 EMPAQUETADURA MULTIPLE ADMMISION KIA AVELLA 1.5/SEPHIA 1.6 OEM OK201-13-111

EMP-0071
Marca: KOREA



EMPAQUETADURA

Descripción: OEM OK710-13-111 EMPAQUETADURA MULTIPLE ADMMISION KIA BESTA 2.2 OEM OK710-13-111

EMP-0072
Marca: KOREA



EMPAQUETADURA

Descripción: OEM 28411-26600 EMPAQUETADURA MULTIPLE ADMMISION KIA CERATO USA 4 OEM 28411-26600

EMP-0073
Marca: KOREA

EMPAQUETADURA



EMPAQUETADURA

Descripción: OEM OK410-13-111A EMPAQUETADURA MULTIPLE ADMMISION KIA K3500/3600/4000 OEM OK410-13-111A

EMP-0075
Marca: KOREA



EMPAQUETADURA

Descripción: OEM 28411-02500 EMPAQUETADURA MULTIPLE ADMMISION KIA MORNING/ATOZ OEM 28411-02500

EMP-0076
Marca: KOREA



EMPAQUETADURA

Descripción: OEM KK150-13-111 EMPAQUETADURA MULTIPLE ADMMISION KIA PRIDE POP OEM KK150-13-111

EMP-0077
Marca: KOREA



EMPAQUETADURA

Descripción: OEM OK30C-13-111C EMPAQUETADURA MULTIPLE ADMMISION KIA RIO 1.3 OEM OK30C-13-111C

EMP-0078
Marca: KOREA



EMPAQUETADURA

Descripción: OEM 28520-42070 EMPAQUETADURA MULTIPLE ADMMISION/ESCAPE HYUNDAI/KIA FRONTIER 2.5/H1/PORTER OEM 28520-42070

EMP-0080
Marca: KOREA



EMPAQUETADURA

Descripción: OEM 28521-2B000 EMPAQUETADURA MULTIPLE ESCAPE HYUNDAI/KIA CERATO 1.6 08-12/ELANTRA 1.6 07-13 OEM 28521-2B000

EMP-0082
Marca: KOREA



EMPAQUETADURA

Descripción: OEM 28513-4A002 EMPAQUETADURA MULTIPLE ESCAPE HYUNDAI/KIA FRONTIER 2.5 12-14/PORTER 11-14 D4CB OEM 28513-4A002

EMP-0083
Marca: KOREA



EMPAQUETADURA

Descripción: OEM 28521-2B400 EMPAQUETADURA MULTIPLE ESCAPE HYUNDAI/KIA RIO 1.4 11-13/ACCENT 1.4 11-13 OEM 28521-2B400

EMP-0084
Marca: KOREA

EMPAQUETADURA



EMPAQUETADURA

Descripción: OEM 28521-27000 EMPAQUETADURA MULTIPLE ESCAPE HYUNDAI/KIA SPORT 05-10/CARE 2.0/ TUCS 05-10 D4EA OEM 28521-27000

EMP-0085
Marca: KOREA



EMPAQUETADURA

Descripción: OEM 28521-26600 EMPAQUETADURA MULTIPLE ESCAPE HYUNDAI/KIA ACCE 1.6 DOHC GAS 06-11/CERAT/RIO JB OEM 28521-26600

EMP-0086
Marca: KOREA



EMPAQUETADURA

Descripción: OEM 28521-2A100 EMPAQUETADURA MULTIPLE ESCAPE HYUNDAI ACCENT 1.5 DIES 06-11/NEW ELANTR CRDI OEM 28521-2A100

EMP-0087
Marca: KOREA



EMPAQUETADURA

Descripción: OEM 28521-22000 EMPAQUETADURA MULTIPLE ESCAPE HYUNDAI ACCENT 94 S.O.H.C. OEM 28521-22000

EMP-0088
Marca: KOREA



EMPAQUETADURA

Descripción: OEM 28411-27500 EMPAQUETADURA MULTIPLE ESCAPE HYUNDAI ACCENT PRIME DIESEL OEM 28411-27500

EMP-0089
Marca: KOREA



EMPAQUETADURA

Descripción: OEM 28521-02503 EMPAQUETADURA MULTIPLE ESCAPE HYUNDAI ATOZ OEM 28521-02503

EMP-0090
Marca: KOREA



EMPAQUETADURA

Descripción: OEM 28521-33020 EMPAQUETADURA MULTIPLE ESCAPE HYUNDAI ELANTRA 1.6/SONATA ->95 OEM 28521-33020

EMP-0091
Marca: KOREA



EMPAQUETADURA

Descripción: OEM 28521-23003 EMPAQUETADURA MULTIPLE ESCAPE HYUNDAI ELANTRA 96-> OEM 28521-23003

EMP-0092
Marca: KOREA

EMPAQUETADURA



EMPAQUETADURA

Descripción: OEM 28521-24000 EMPAQUETADURA MULTIPLE ESCAPE HYUNDAI EXCEL 1.5 OEM 28521-24000

EMP-0093
Marca: KOREA



EMPAQUETADURA

Descripción: OEM 28521-32010 EMPAQUETADURA MULTIPLE ESCAPE HYUNDAI H100 BENCINERO OEM 28521-32010

EMP-0094
Marca: KOREA



EMPAQUETADURA

Descripción: OEM OK201-13-460 EMPAQUETADURA MULTIPLE ESCAPE KIA AVELLA 1.5/SEPHIA1.6 OEM OK201-13-460

EMP-0096
Marca: KOREA



EMPAQUETADURA

Descripción: OEM OK710-13-462 EMPAQUETADURA MULTIPLE ESCAPE KIA BESTA 2.2 OEM OK710-13-462

EMP-0097
Marca: KOREA



EMPAQUETADURA

Descripción: OEM OK65A-13-461B EMPAQUETADURA MULTIPLE ESCAPE KIA FRONT/PREG2.7/3.0 OEM OK65A-13-461B

EMP-0098
Marca: KOREA



EMPAQUETADURA

Descripción: OEM 28521-02700 EMPAQUETADURA MULTIPLE ESCAPE KIA MORNING OEM 28521-02700

EMP-0099
Marca: KOREA



EMPAQUETADURA

Descripción: OEM KK350-13-460 EMPAQUETADURA MULTIPLE ESCAPE KIA PRIDE/POP OEM KK350-13-460

EMP-0100
Marca: KOREA



EMPAQUETADURA

Descripción: OEM OK30C-13-460A EMPAQUETADURA MULTIPLE ESCAPE KIA RIO 1.3 OEM OK30C-13-460A

EMP-0101
Marca: KOREA

EMPAQUETADURA



EMPAQUETADURA

Descripción: OEM OK30E-13-460C EMPAQUETADURA MULTIPLE ESCAPE KIA RIO 1.5/SPECTRA 1.6 OEM OK30E-13-460C

EMP-0102
Marca: KOREA



EMPAQUETADURA

Descripción: OEM 28751-22000 EMPAQUETADURA SALIDA ESC HYUNDAI ACCENT OEM 28751-22000

EMP-0103
Marca: KOREA



EMPAQUETADURA

Descripción: OEM 28765-36000 EMPAQUETADURA SALIDA ESC HYUNDAI H100 B/ELANTRA OEM 28765-36000

EMP-0105
Marca: KOREA

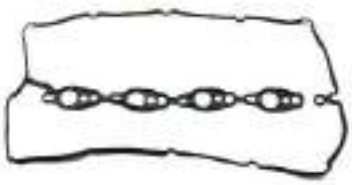

EMPAQUETADURA

Descripción: OEM 22441-4A700 EMPAQUETADURA TAPA VALVULA HYUNDAI/KIA FRON 12-13/PORT 11-13/H-1 11-13 D4CB OEM 22441-4A700

EMP-0107
Marca: KOREA



EMPAQUETADURA

Descripción: OEM 22441-4X300 EMPAQUETADURA TAPA VALVULA HYUNDAI TERRACAN 2.9 DIESEL 22441-4X300 = EMP-0025 OEM 22441-4X300

EMP-0109
Marca: KOREA



EMPAQUETADURA

Descripción: OEM OK65A-10-236C EMPAQUETADURA TAPA VALVULA KIA FRONTIER/PREGIO 2.7/3.0 OEM OK65A-10-236C

EMP-0110
Marca: MOBIS



EMPAQUETADURA

Descripción: OEM 22441-2X001 EMPAQUETADURA TAPA VALVULA KIA RIO 1,5 16V OEM 22441-2X001

EMP-0111
Marca: KOREA



EMPAQUETADURA

Descripción: OEM 22441-4A400 EMPAQUETADURA TAPA VALVULA KIA SORENTO 2.5 DIESEL OEM 22441-4A400

EMP-0112
Marca: KOREA

EMPAQUETADURA

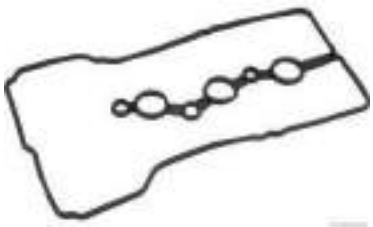

EMPAQUETADURA

Descripción: OEM 22441-04050 EMPAQ T/VALVULA HYUNDAI/KIA I10 1,0/MORNING 1,0 12-16 G3LA

EMP-0113
Marca: KOREA



EMPAQUETADURA

Descripción: OEM 25126-42000 EMPAQUETADURA TAPA TERMOSTATO H100 DIESEL OEM 25126-42000

EMP-0114
Marca: KOREA

IMAGEN NO DISPONIBLE

EMPAQUETADURA

Descripción: OEM 6640160121 EMPAQ T/VALVULA SSANGYONG ACTYON 06-11

EMP-0117
Marca: KOREA

IMAGEN NO DISPONIBLE

EMPAQUETADURA

Descripción: OEM 96416270 EMPAQ T/VALVULA CHEVROLET SPARK GT 1,2 12->/N300 1,2

EMP-0118
Marca: KOREA

IMAGEN NO DISPONIBLE

EMPAQUETADURA

Descripción: OEM 22311-26602 EMPAQ T/VALVULA HYUNDAI ACCENT PRIME 1.5 DOCH 16 VALVULAS

EMP-0120
Marca: KOREA

IMAGEN NO DISPONIBLE

EMPAQUETADURA

Descripción: OEM 6710160321 EMPAQ T/VALVULA SSANGYONG ACTYON 12-18/KORANDO 13-17/STAVIC 2,0/2,0

EMP-0121
Marca: SSANGYONG

IMAGEN NO DISPONIBLE

EMPAQUETADURA

Descripción: OEM 6650160121 EMPAQ T/VALVULA SSANGYONG REXTON/STAVIC

EMP-0124
Marca: SSANGYONG

EMPAQUETADURA

Descripción: OEM 28411-22010 EMPAQ MULT ADM HYUNDAI ACCENT 1.5 OEM 2841122010



EMP-0126
Marca: KOREA

EMPAQUETADURA



EMPAQUETADURA

Descripción: OEM 25612-22002 EMPAQ TAPA TERMOSTATO HYUNDAI ACCENT 94-99 OEM 2561222002

EMP-0127
Marca: KOREA



EMPAQUETADURA

Descripción: OEM 22311-2B001 EMPAQ CULATA KIA CERATO 07-12/ELANTRA 07-13/SOUL/ACCENT RB

EMP-0129
Marca: MOBIS



EMPAQUETADURA

Descripción: OEM 22311-2B002 EMPAQ CULATA KIA CERATO 07-12/ELANTRA 07-13/SOUL/ACCENT RB

EMP-0130
Marca: MOBIS



EMPAQUETADURA

Descripción: OEM 22311-04000 EMPAQ CULATA KIA MORNING 1.0 12->

EMP-0132
Marca: MOBIS



EMPAQUETADURA

Descripción: OEM 22311-04000 EMPAQ CULATA KIA MORNING 1,0 12-> GRAFITO

EMP-0134
Marca: KOREA



EMPAQUETADURA

Descripción: OEM 22441-22012 EMPAQ TAPA VALVULA HYUNDAI ACCENT 1.3/1.5 94-05 12 VALVULA

EMP-0135
Marca: MOBIS



EMPAQUETADURA

Descripción: OEM 22311-04020 EMPAQ CULATA HYUNDAI GRAND I10 1,0 12->/MORNING 1.0 INDIA

EMP-0136
Marca: MOBIS



EMPAQUETADURA

Descripción: OEM 22311-04020 EMPAQ CULATA HYUNDAI/KIA I10 1,0/MORNING 1,0 METALICA

EMP-0137
Marca: KOREA

EMPAQUETADURA



EMPAQUETADURA

Descripción: OEM 22311-04020 EMPAQ CULATA HYUNDAI/KIA I10 1,0/MORNING 1,0 GRAFITO

EMP-0138
Marca: KOREA



EMPAQUETADURA

Descripción: OEM 22441-05000 EMPAQ T/VALVULA HYUNDAI EON 13-16

EMP-0139
Marca: KOREA



EMPAQUETADURA

Descripción: OEM 22441-04050 EMPAQ T/VALVULA HYUNDAI/KIA I10 1,0/MORNING 1,0 12-16 G3LA

EMP-0141
Marca: MOBIS



EMPAQUETADURA

Descripción: OEM 6711420380 EMPAQ MULTIPLE ESCAPE SSANGYONG ACTYON 12-17/KORANDO 11-17/STAVIC 2,2 16/18

EMP-0142
Marca: SSANGYONG



EMPAQUETADURA

Descripción: OEM 6710910480 EMPAQ TURBO SSANGYONG ACTYON 12->

EMP-0143
Marca: SSANGYONG



EMPAQUETADURA

Descripción: OEM 22311-2E080 EMPAQUETADURA CULATA HYUNDAI TUCSON 2.0 17->

EMP-0153
Marca: MOBIS



EMPAQUETADURA

Descripción: OEM 22311-2E080 EMPAQUETADURA CULATA HYUNDAI TUCSON 2.0 17->

EMP-0154
Marca: KOREA



EMPAQUETADURA

Descripción: OEM 28521-02700 EMPAQUETADURA MULTIPLE ESCAPE KIA MORNING OEM 28521-02700

EMP-0155
Marca: MOBIS

EMPAQUETADURA



EMPAQUETADURA

Descripción: OEM 22441-03050 EMPAQ TAPA VALVULA HYUNDAI/KIA ACCENT RB 12->G4LC/MORNING 1.2 12-> G4LC/RIO 1.2 3/4/5 G4LC INDIA

EMP-0158
Marca: MOBIS



EMPAQUETADURA

Descripción: OEM 22311-03230 EMPAQ CULATA HYUNDAI GRAND I10 1,2 16-> G4LA INDIA

EMP-0159
Marca: MOBIS



EMPAQUETADURA

Descripción: OEM 28521-03050 EMPAQ MULTIPLE ESCAPE HYUNDAI GRAND I10 1,2 16-> INDIA

EMP-0161
Marca: MOBIS



EMPAQUETADURA

Descripción: OEM 22311-2F110 EMPAQ CULATA HYUNDAI SANTA FE 2,2 12-> DIESEL

EMP-0162
Marca: MOBIS



EMPAQUETADURA

Descripción: OEM 22311-2F110 EMPAQ CULATA HYUNDAI SANTA FE 2,2 12-> DIESEL

EMP-0163
Marca: KOREA



EMPAQUETADURA

Descripción: OEM 22311-45000 EMPAQ CULATA HYUNDAI MIGHTY HD65 12->

EMP-0164
Marca: KOREA



EMPAQUETADURA

Descripción: OEM 2311-05001 EMPAQ CULATA HYUNDAI EON 13-17 INDIA

EMP-0165
Marca: MOBIS



EMPAQUETADURA

Descripción: OEM 22100-03451 CULATA HYUNDAI GRAND I10 1,2 14->/H20 INDIA

EMP-0166
Marca: MOBIS

EMPAQUETADURA



EMPAQUETADURA

Descripción: OEM OK65E-10-431 EMPAQ CARTER KIA K2400 GOMA

EMP-0200
Marca: KOREA



EMPAQUETADURA

Descripción: OEM 28411-35030 EMPAQ MULTIPLE ADMISION HYUNDAI GALLOPER GAS V6

EMP-0201
Marca: KOREA



EMPAQUETADURA

Descripción: OEM OVN01-10-235 EMPAQ T/VALVULA KIA

EMP-0203
Marca: KOREA



EMPAQUETADURA

Descripción: OEM OK65A-10-161A EMPAQ BASE TERMOSTATO KIA FRONTIER 2.7

EMP-0204
Marca: KOREA



EMPAQUETADURA

Descripción: OEM OK56A-10-271B EMPAQ CULATA HYUNDAI/KIA TERRACAN 2,9/CARNIVAL 2,9

EMP-0205
Marca: KOREA



EMPAQUETADURA

Descripción: OEM 43167-4A000 EMPAQ CARTER CAJA HYUNDAI H1 05-07

EMP-0206
Marca: MOBIS



EMPAQUETADURA

Descripción: OEM 22311-27510 EMPAQ CULATA HYUNDAI ACCENT PRIME DIESEL METALICA

EMP-0207
Marca: KOREA



EMPAQUETADURA

Descripción: OEM OB61L-10-271A EMPAQ CULATA KIA AVELLA 1.5/SEPHIA 1.6

EMP-0208
Marca: KOREA

EMPAQUETADURA



EMPAQUETADURA

Descripción: OEM 22311-4A020 EMPAQ CULATA HYUNDA/KIA FRONTIER 12-> D4CB METALICA

EMP-0209
Marca: KOREA



EMPAQUETADURA

Descripción: OEM OK65A-10-271B EMPAQ CULATA KIA FRONTIER 2.7 GRAFITO

EMP-0210
Marca: KOREA



EMPAQUETADURA

Descripción: OEM OK65A-10-271B EMPAQ CULATA KIA FRONTIER 2.7 METALICA

EMP-0211
Marca: KOREA



EMPAQUETADURA

Descripción: OEM 22311-32650 EMPAQ CULATA HYUNDAI H100 BENCINERO

EMP-0212
Marca: KOREA



EMPAQUETADURA

Descripción: OEM 22311-22000 EMPAQ CULATA HYUNDAI ACCENT 1.5

EMP-0213
Marca: KOREA



EMPAQUETADURA

Descripción: OEM OK65E-10-271A EMPAQ CULATA KIA K2400

EMP-0214
Marca: KOREA



EMPAQUETADURA

Descripción: OEM KKY03-10-271 EMPAQ CULATA KIA POP 1.3/AVELLA 1.3

EMP-0215
Marca: KOREA



EMPAQUETADURA

Descripción: OEM 22311-02760 EMPAQ CULATA KIA MORNING 1,1 GRAFITO

EMP-0216
Marca: KOREA

EMPAQUETADURA



EMPAQUETADURA

Descripción: OEM 22311-2A100 EMPAQ CULATA HYUNDAI NEW ACCENT 1,5 06-> DIESEL METALICA

EMP-0217
Marca: KOREA



EMPAQUETADURA

Descripción: OEM OK247-10-271B EMPAQ CULATA KIA SEPHIA 1.8

EMP-0218
Marca: KOREA



EMPAQUETADURA

Descripción: OEM 22311-27010 EMPAQ CULATA HYUNDAI TUCSON 2,0 DIESEL METALICA

EMP-0219
Marca: KOREA



EMPAQUETADURA

Descripción: OEM 22441-26801 EMPAQ T/VALVULA HYUNDAI NEW ACCENT

EMP-0221
Marca: KOREA



EMPAQUETADURA

Descripción: OEM OK30C-43-111 EMPAQ MULTIPLE ADMISION KIA RIO

EMP-0223
Marca: KOREA



EMPAQUETADURA

Descripción: OEM 28765-28020 EMPAQ SALIDA ESCAPE HYUNDAI EXCEL/SONATA 92-98/SANTAMO

EMP-0226
Marca: KOREA



EMPAQUETADURA

Descripción: OEM OK04R-13-483 EMPAQ SALIDA ESCAPE KIA FRONTIER

EMP-0227
Marca: KOREA



EMPAQUETADURA

Descripción: OEM 28765-28020 EMPAQ SALIDA ESCAPE HYUNDAI EXCEL/SONATA 92-98/SANTAMO

EMP-0228
Marca: KOREA

EMPAQUETADURA



EMPAQUETADURA

Descripción: OEM 6640160020 EMPAQ CULATA SSANGYONG ACTYON/REXTON METALICA

EMP-0229

Marca: KOREA



EMPAQUETADURA

Descripción: OEM 6640160020 EMPAQ CULATA SSANGYONG ACTYON 06-11/KYRON

EMP-0230

Marca: SSANGYONG



EMPAQUETADURA

Descripción: OEM 6640160121 EMPAQ T/VALVULA SSANGYONG ACTYON 06-11/KYRON

EMP-0232

Marca: SSANGYONG



EMPAQUETADURA

Descripción: OEM 6641420780 EMPAQ MULTIPLE ESCAPE SSANGYONG ACTYON 06-11/KYRON

EMP-0233

Marca: SSANGYONG



EMPAQUETADURA

Descripción: OEM 6710160321 EMPAQ T/VALVULA SSANGYONG ACTYON 12-17/KORANDO 13-17/STAVIC 2,0/2,0

EMP-0235

Marca: KOREA



EMPAQUETADURA

Descripción: OEM 22441-25100 EMPAQ T/VALVULA HYUNDAI/KIA

EMP-02A

Marca: KOREA



EMPAQUETADURA

Descripción: OEM 20910-4AD00 JUEGO EMPAQ MOTOR HYUNDAI /KIA FRONTIER 2.5 11->/PORTER 11->/H1 11->D4CB OEM 209104AD00

JGO-0001

Marca: MOBIS



EMPAQUETADURA

Descripción: OEM 20910-42A00 JUEGO EMPAQUETADURA HYUNDAI/KIA H100/H1 05-11/FRONTIER 05-11 BH 20910-42A00/2091042A00 OEM 20910-42A00/20910-42A10/20910-42A10

JGO-0002

Marca: KOREA

EMPAQUETADURA



EMPAQUETADURA

Descripción: OEM 20910-22AC0 JUEGO EMPAQUETADURA MOTOR HYUNDAI ACCENT 1.5 94-05 SOHC OEM 20910-22AC0 GRAFITO

JGO-0004
Marca: KOREA



EMPAQUETADURA

Descripción: OEM 20910-26A00 JUEGO EMPAQUETADURA MOTOR HYUNDAI/KIA CERATO 04-06/ELANTRA 00-06 OEM 20910-26A00

JGO-0005
Marca: KOREA



EMPAQUETADURA

Descripción: OEM 20910-04A01 JUEGO EMPAQUETADURA MOTOR KIA MORNING 1,0 12-> METALICA OEM 20910-04A01

JGO-0007
Marca: KOREA



EMPAQUETADURA

Descripción: OEM 20910-33D00 JUEGO EMPAQUETADURA MOTOR HYUNDAI SONATA DOCH 16V 94-98 OEM 20910-33D00

JGO-0009
Marca: KOREA



EMPAQUETADURA

Descripción: OEM 20910-26D00 JUEGO EMPAQUETADURA MOTOR HYUNDAI/KIA CERATO 04-06/ELANTRA 00-06 OEM 20910-26D00

JGO-0010
Marca: KOREA



EMPAQUETADURA

Descripción: OEM 20910-2BA00 JUEGO EMPAQUETADURA MOTOR HYUNDAI/KIA ELANTRA 07-13/CERATO 09-13 OEM 20910-2BA00

JGO-0011
Marca: KOREA



EMPAQUETADURA

Descripción: OEM 20910-02H00 JUEGO EMPAQUETADURA MOTOR HYUNDAI/KIA MORNING 04-11/I 10 08-11/ATOS OEM 20910-02H00

JGO-0014
Marca: KOREA



EMPAQUETADURA

Descripción: OEM 20910-26L00 JUEGO EMPAQUETADURA MOTOR HYUNDAI/KIA RIO 1.4 06-10/ACCENT 1.4 06-10/GE 1.4 OEM 20910-26L00

JGO-0015
Marca: KOREA

EMPAQUETADURA



EMPAQUETADURA

Descripción: OEM 20910-27D00 JUEGO EMPAQUETADURA MOTOR HYUNDAI/KIA SPORTAGE 05-10/TUCSON 04-10 DIESEL OEM 20910-27D00

JGO-0017
Marca: KOREA



EMPAQUETADURA

Descripción: OEM 20910-2GL02 JUEGO EMPAQUETADURA MOTOR HYUNDAI/KIA SPORTAGE 11-14/TUCSON 11-14 BENCINA OEM 20910-2GL02

JGO-0018
Marca: KOREA



EMPAQUETADURA

Descripción: OEM 20910-26K00 JUEGO EMPAQUETADURA MOTOR HYUNDAI ACCENT 1.6 DOHC CVVT 06-11 OEM 20910-26K00

JGO-0019
Marca: KOREA



EMPAQUETADURA

Descripción: OEM 20910-27C11 JUEGO EMPAQUETADURA MOTOR HYUNDAI ACCENT DIESEL 03-06 3 CILINDROS METALICA OEM 20910-27C11

JGO-0020
Marca: KOREA



EMPAQUETADURA

Descripción: OEM 20910-2AM01 JUEGO EMPAQUETADURA MOTOR HYUNDAI ACCENT DIESEL CRDI 1.6 11-13 METALICA OEM 20910-2AM01

JGO-0022
Marca: KOREA



EMPAQUETADURA

Descripción: OEM 20910-26C00 JUEGO EMPAQUETADURA MOTOR HYUNDAI ACCENT PRIME 1.6 DOCH 00-05 OEM 20910-26C00

JGO-0023
Marca: KOREA



EMPAQUETADURA

Descripción: OEM 20910-41D00 JUEGO EMPAQUETADURA MOTOR HYUNDAII D4AE/D4AL MIGHTY/PAMAX 100 MM METALICA OEM 20910-41D00

JGO-0024
Marca: KOREA



EMPAQUETADURA

Descripción: OEM 20910-33A10 JUEGO EMPAQUETADURA MOTOR HYUNDAI ELANTRA 1.6 93-95 OEM 20910-33A10

JGO-0025
Marca: KOREA

EMPAQUETADURA



EMPAQUETADURA

Descripción: OEM 20910-23A00 JUEGO EMPAQUETADURA MOTOR HYUNDAI ELANTRA 1.6 96-> OEM 20910-23A00

JGO-0026

Marca: KOREA



EMPAQUETADURA

Descripción: OEM 20910-24B00 JUEGO EMPAQUETADURA MOTOR HYUNDAI EXCEL 1.5 OEM 20910-24B00

JGO-0027

Marca: KOREA



EMPAQUETADURA

Descripción: OEM 20910-32B00 JUEGO EMPAQUETADURA MOTOR HYUNDAI H100 BENCINERA OEM 20910-32B00

JGO-0028

Marca: KOREA



EMPAQUETADURA

Descripción: OEM 20910-41B01 JUEGO EMPAQUETADURA MOTOR HYUNDAI MIGHTY 104 M/M METALICA OEM 20910-41B01

JGO-0029

Marca: KOREA



EMPAQUETADURA

Descripción: OEM 20910-41H00 JUEGO EMPAQUETADURA MOTOR HYUNDAI MIGHTY HD/78 METALICA OEM 20910-41H00

JGO-0030

Marca: KOREA



EMPAQUETADURA

Descripción: OEM 20910-27C00 JUEGO EMPAQUETADURA MOTOR HYUNDAI SANTA FE 2.0/2.2 DIESEL 04-09 OEM 20910-27C00

JGO-0032

Marca: KOREA



EMPAQUETADURA

Descripción: OEM 20910-32F00 JUEGO EMPAQUETADURA MOTOR HYUNDAI SONATA 2.0 94-98 SOHC OEM 20910-32F00

JGO-0033

Marca: KOREA



EMPAQUETADURA

Descripción: OEM 20910-33D02 JUEGO EMPAQUETADURA MOTOR HYUNDAI HYUNDAI SONATA 2.0 DOHC 94-98 OEM 20910-33D02

JGO-0034

Marca: KOREA

EMPAQUETADURA



EMPAQUETADURA

Descripción: OEM OK2C0-10-270 JUEGO EMPAQUETADURA MOTOR KIA CARENS 1.8/SEPHIA 1.8 OEM OK2C0-10-270

JGO-0037
Marca: KOREA



EMPAQUETADURA

Descripción: OEM 01456-99-100 JUEGO EMPAQUETADURA MOTOR KIA K2400 OEM 01456-99-100

JGO-0038
Marca: KOREA



EMPAQUETADURA

Descripción: OEM OK421-99-100 JUEGO EMPAQUETADURA MOTOR KIA K-3500/3600/4000 OEM OK421-99-100

JGO-0039
Marca: KOREA



EMPAQUETADURA

Descripción: OEM OK203-10-270 JUEGO EMPAQUETADURA MOTOR KIA SEPHIA 1.5 DOCH 94-97 OEM OK203-10-270

JGO-0042
Marca: KOREA



EMPAQUETADURA

Descripción: OEM 20910-4AU00 JUEGO EMPAQUETADURA HYUNDAI/KIA PORTER 12->/FRONTIER 2,5 12-> NEW H1 12-> 20910-4AU00 METALICA OEM 20910-4AU00

JGO-0046
Marca: KOREA



EMPAQUETADURA

Descripción: OEM 20910-42A00 JUEGO DESCARBONIZADO EMPAQUETADURA HYUNDAI/KIA H100/H1 05-11/FRONTIER 05-11 BH 20910-42A00/2091042A00 OEM 20910-42A00/20910-42A10/20

JGO-0052
Marca: MOBIS



EMPAQUETADURA

Descripción: OEM K0AP1-10-270 JGO EMPAQUETADURA KIA FRONTIER 2,5 12->

JGO-0053
Marca: KOREA



EMPAQUETADURA

Descripción: OEM 20910-2FA00 JUEGO EMPAQUETADURA HYUNDAI/KIA TUCSON 2,0 10-16/SPORTAGE 10-14 D4HA METALICA

JGO-0057
Marca: KOREA

EMPAQUETADURA



EMPAQUETADURA

Descripción: OEM 20910-2GJ01 JUEGO EMPAQUETADURA HYUNDAI/KIA SANTA FE 2,4 10-14/SORENTO 2,4 BENCINERA

JGO-0058
Marca: KOREA



EMPAQUETADURA

Descripción: OEM 20910-2GM01 JUEGO EMPAQUETADURA HYUNDAI/KIA TUCSON 2,0 10-12/SPORTAGE 2,0 11-13 METALICA

JGO-0060
Marca: KOREA



EMPAQUETADURA

Descripción: OEM 20910-2AU04 JUEGO EMPAQUETADURA HYUNDAI/KIA ACCENT RB 1,6 DIESEL/CARENS 1,7 DIESEL METALICA

JGO-0061
Marca: KOREA



EMPAQUETADURA

Descripción: OEM 20910-2FH00 JGO EMPAQUETADURA MOTOR HYUNDAI SANTA FE 2,2 D4HB 2011 CARNIVAL 2.2-SORENTO 2.2 D4HB

JGO-0065
Marca: KOREA



EMPAQUETADURA

Descripción: OEM 20910-2FU00 JGO EMPAQUETADURA HYUNDAI/KIA SPORTAGE 11->/TUCSON 11->/SANTA FE 2,2 10-> DIESEL METALICA

JGO-0066
Marca: KOREA



EMPAQUETADURA

Descripción: OEM 20910-03U00 JGO EMPAQ MOTOR HYUNDAI ACCENT RB 1,4 G4LC 13-> GRAFITO

JGO-0083
Marca: KOREA



EMPAQUETADURA

Descripción: OEM 20910-03U00 JGO EMPAQ MOTOR HYUNDAI ACCENT RB 1,4 G4LC 13-> METALICA

JGO-0084
Marca: KOREA



EMPAQUETADURA

Descripción: OEM 20910-4XA00 JGO EMPAQ MOTOR HYUNDAI/KIA TERRACAN 2,9 02-07/GRAND CARNIVAL 2,9 06-12 METALICA

JGO-0085
Marca: KOREA

EMPAQUETADURA



EMPAQUETADURA

Descripción: OEM 20910-4XA00 JGO EMPAQ MOTOR HYUNDAI/KIA TERRACAN 2,9 02-07/GRAND CARNIVAL 2,9 06-12 GRAFITO

JGO-0086
Marca: KOREA



EMPAQUETADURA

Descripción: OEM 20910-05M01 JGO EMPAQ MOTOR HYUNDA EON 800 13-17 INDIA

JGO-0088
Marca: MOBIS



EMPAQUETADURA

Descripción: OEM KK150-10-270 JGO EMPAQUETADURA MOTOR KIA POP 1,1

JGO-0100
Marca: KOREA



EMPAQUETADURA

Descripción: OEM 6719970845 ORING ENFRIADOR ACEITE SSANGYONG ACTYON 2,0 12-17 OVALADO

ORI-0001
Marca: SSANGYONG



EMPAQUETADURA

Descripción: OEM 6719970745 ORING ENFRIADOR ACEITE SSANGYONG ACTYON 2,0 12-17 GRANDE

ORI-0002
Marca: SSANGYONG



EMPAQUETADURA

Descripción: OEM 6711840480 ORING ENFRIADOR ACEITE SSANGYONG ACTYON 2,0 12-17 REDONDO

ORI-0003
Marca: SSANGYONG



EMPAQUETADURA

Descripción: OEM 6719970945 ORING ENFRIADOR ACEITE SSANGYONG ACTYON 2,0 12-17 DOBLE

ORI-0004
Marca: SSANGYONG



EMPAQUETADURA

Descripción: OEM 6659970645 ORING ENFRIADOR ACEITE SSANGYONG ACTYON 2,0 06-11

ORI-0005
Marca: SSANGYONG

QUIROZ Y CIA LIMITADA

Soluciones para su Automovil

ENCHUFE



ENCHUFE

Descripción: CONJUNTO ENCHUFE CARRO 7 POLOS, PLASTICO, MACHO Y HEMBRA, CAMIONES

DNI-8311
Marca: DNI



ENCHUFE

Descripción: ENCHUFE CARRO HEMBRA 7 POLOS PLASTICO, CAMIONES

DNI-8313
Marca: DNI



ENCHUFE

Descripción: ENCHUFE BOSCH 5 PINES M. BENZ ELECTRONICO 914, PARA REGULADOR IB298 / GA298

ENC-1568
Marca: KONIGMANN



ENCHUFE

Descripción: DAEWOO 1.8 , 2.0 , CHEVROLET BLAZER , CORSICA , BERETTA , GMC , CON ALTERNADOR DELCO CS121 , CS130 12V. , 43168 , 134526 , 46-1803

ENC-43168
Marca: WAI



ENCHUFE

Descripción: CHEVROLET CAVALIER 2.4,S10,BLAZER,ASTRO 4.3,CON ALTERNADOR DELCO REMY CS130D 12V (4 PIN) 43318 137352 46-1810 SA-8155 ENCHUFE ALT.DELCO CS130D

ENC-43318
Marca: WAI



ENCHUFE

Descripción: FORD AEROSTAR , FORD TAURUS , FORD MERCURY , CROWN VICTORIA , CON ALTERNADOR MOTORCRAFT SERIE 2G IR/EF , 46-2801-1 ENCHUFE RECTIFICADOR

ENC-462801
Marca: WAI



ENCHUFE

Descripción: FORD AEROSTAR,TAURUS,BRONCO,RANGER,EXPLORER,CON ALTERNADOR MOTORCRAFT SERIE 2G/3G/4G (3 PIN) 43170 46-2802 136222 ENCHUFE ALT.FORD 2G,3G,4G

ENC-754
Marca: WAI



ENCHUFE

Descripción: ENCHUFE 4 PINES MITSUBISHI REGULADORES IM341 IM845 Y VEHICULOS CHINOS BYD JAC ZOTYE KONIGMANN 4 PINES

ENC-OT99192
Marca: KONIGMANN

ENCHUFE



ENCHUFE

Descripción: FORD SERIE 6G (3 PIN)

ENC-WAA600

Marca: WAI

QUIROZ Y CIA LIMITADA

Soluciones para su Automovil

ENFRIADOR



ENFRIADOR

Descripción: OEM 26410-4F000 ENFRIADOR ACEITE HYUNDAI PORTER 05->

ENF-0001
Marca: MOBIS



ENFRIADOR

Descripción: OEM 26300-4Z300 ENFRIADOR ACEITE KIA FRONTIER/PREG 2.7 97-08 OEM 26300-4Z300

ENF-0002
Marca: MOBIS



ENFRIADOR

Descripción: OEM 26400-4B301 ENFRIADOR ACEITE HYUNDAI PORTER 98 1 TON OEM 264004B301

ENF-0003
Marca: KOREA



ENFRIADOR

Descripción: OEM 28416-42610 ENFRIADOR EGR KIA FRONTIER 2.5 05-11

ENF-0006
Marca: MOBIS



ENFRIADOR

Descripción: OEM 2600-4B500 ENFRIADOR ACEITE HYUNDAI H100 PORTER

ENF-0007
Marca: KOREA



ENFRIADOR

Descripción: OEM 26300-4X400 ENFRIADOR ACEITE HYUNDAI/KIA FRONTIER 2.9/CARNIVAL 2.9/TERRACAN 2.9

ENF-0012
Marca: MOBIS



ENFRIADOR

Descripción: OEM 26410-2G000 ENFRIADOR ACEITE HYUNDAI/KIA SANTA FE/SONATA/SPORTAGE

ENF-0017
Marca: KOREA



ENFRIADOR

Descripción: OEM 26420-48000 ENFRIADOR ACEITE HYUNDAI MIGHTY 12->

ENF-0021
Marca: MOBIS

ENFRIADOR



ENFRIADOR

Descripción: OEM 26410-2F020 ENFRIADOR ACEITE HYUNDAI SANTA FE 2,2 12->

ENF-0022
Marca: MOBIS



ENFRIADOR

Descripción: OEM 26420-48000 ENFRIADOR ACEITE HYUNDAI MIGHTY 12->3,9 D4GA

ENF-0023
Marca: KOREA



ENFRIADOR

Descripción: OEM 28416-4A710 ENFRIADOR EGR HYUNDAI NEW H1 19->

ENF-0024
Marca: MOBIS



ENFRIADOR

Descripción: OEM 6711400570 ENFRIADOR VALVULA EGR SSANGYONG ACTYON 12-17/KORANDO 13-17/STAVIC 2,0 13-15

ENF-0025
Marca: SSANGYONG



ENFRIADOR

Descripción: OEM 6651400470 ENFRIADOR VALVULA EGR SSANGYONG ACTYON 06-11 EURO IV

ENF-0026
Marca: SSANGYONG



ENFRIADOR

Descripción: OEM 26400-H1421 ENFRIADOR ACEITE HYUNDAI/KIA

ENF-01A
Marca: MOBIS

ENGRANAJE



ENGRANAJE

Descripción: VOLKSWAGEN GOL GII 1.8 MI, 2.0MI, 2.0I PARATI GII 1.8MI, 1.8I, 2.0MI, 2.0I PARATI GIII 1.8MI, 2.0MI, PARAT 1.6, 1.8, QUANTUM 1.8MI, 1.8I, 2.0MI, 2.0I, VW SANTANA 1.8MI, 1.8I, 2.0MI, 2.0I, SAVEIRO GII 1.6MI, 1.8

EN-12681

Marca: ZEN



ENGRANAJE

Descripción: MOTORES CUMMINS B6, BT5.9L, CHEVROLET BLAZER DLX , CAMIONETA D20, S10 CON MOTOR MAXION, FORD CARGO 1416, 1716, 1722, FORD F100, F1000, F14000 MWM, FORD RANGER , EJE=12MM, 10

EN-12682

Marca: ZEN



ENGRANAJE

Descripción: ALFA ROMEO 1.6IE, OPEL ASTRA 1.8I, 2.0I, 2.0 MPFI 16V, CHEVROLET LUV MILLENIUM 2.2, OPEL VECTRA 2.2, S10 2.2, ZAFIRA 2.0 MPFI, KADETT 2.0 MPFI, FIAT PALIO , PALIO WEEKEND 1.5, BLAZER 2.2 EFI, CON ARRANQUE

EN-12683

Marca: ZEN



ENGRANAJE

Descripción: AGRALE MOTOR MWM, FORD F100, INTERNATIONAL C/MOTOR MWM, MAXION MOTOR S4, CON ARRANQUE PRESTOLITE, EJE=14MM, 10 ESTRIAS, CW, ENGRANAJE PLANETARIO ZEN

EN-12684

Marca: ZEN



ENGRANAJE

Descripción: PLANETARIO ZEN 12685 FORD ESCORT 1.6I, 1.8I, 2.0I, FORD VERONA 1.8I, 2.0I, SEAT INCA 1.6 EFI, VOLKWAGEN LOGUS 1.6, 1.8, 2.0, VW POINTER 1.6, 1.8, 2.0, VOLKSWAGEN VAN 1.6 MI, CON ARRANQUE BOSCH PMGR,

EN-12685

Marca: ZEN



ENGRANAJE

Descripción: MOTORES CUMMIS SERIE B BUSES DIMEX, FORD F100, BUSES MERCEDES BENZ, KJD08, KJD09, 35258853, 12686, UNIFAP 12149, EJE=12MM, 10 ESTRIAS, CW, ENGRANAJE PLANETARIO ZEN

EN-12686

Marca: ZEN



ENGRANAJE

Descripción: VOLKSWAGEN GIRO IZQUIERDO, PRESTOLITE, EJE=12MM, 10 ESTRIAS, CCW, K01219, 35259859, UNIFAP 12219, ENGRANAJE PLANETARIO ZEN

EN-12687

Marca: ZEN



ENGRANAJE

Descripción: MOTORES CUMMINS B, 4BT, 6BT, 6BTAA, CAMIONES FORD C/MOT. CUMMINS, CAMIONES VOLKSWAGEN C/MOT. CUMMINS PRESTOLITE K01343, 35259915, UNIFAP 12343, EJE=14MM, 10

EN-12688

Marca: ZEN

ENGRANAJE



ENGRANAJE

Descripción: FIAT PALIO 1.6 16V, FIAT PALIO WEEKEND 1.6 16V, 2.0 MPI, 2.0 SPI, FIAT TEMPRA 8V, 2.0 16V, 2.0 TURBO, CON ARRANQUE BOSCH PMGR, EJE=12MM, 10 ESTRIAS,CW, F000AL1017, F000AL1037, UNIFAP 11037,

EN-12689

Marca: ZEN



ENGRANAJE

Descripción: AUDI A3 1.8, 1.8T, FIAT TEMPRA 2.0IE SW, 1.6IE, 1.8IE, 2.0IE, 2.0 16V, SEAT ALHAMBRA 1.8 TURBO, 2.0, SEAT CORDOBA 1.8, 1.8 16V, 2.0, SEAT IBIZA 1.8, VOLKSWAGEN CITY GOLF 1.6, VW GOLF 1.8, 1.8G2, 1.8G3,

EN-12690

Marca: ZEN



ENGRANAJE

Descripción: MERCEDES BENZ (U-12212), PRESTOLITE 35259959,K01212, 12692, EJE=14MM, 10 ESTRIAS, CW, ENGRANAJE PLANETARIO ZEN

EN-12692

Marca: ZEN



ENGRANAJE

Descripción: CHEVROLET LUV MILENIUM 2.2, VW GOLF, VW VENTO, OPEL VECTRA 2.0, AUDI A3 1.8, FIAT TEMPRA 1.6IE, 1.8IE, 20IE, SEAT CORDOBA, IBIZA, CON ARRANQUE BOSCH PMGR (D=69.8MM , 37 DIENTES),

EN-12693

Marca: ZEN



ENGRANAJE

Descripción: AUDI A3 1.8, 1.8T; FIAT TEMPRA 2.0IE S.W; FIAT TIPO 1.6, 1.8 ,2.0 IE, 2.0 16V; VOLKSWAGEN CITY GOLF 1.6; VW GOLF 1.8, 1.8GII, 1.8GIII; VW PASSAT 2.0, SEAT CORDOVA 1.8, 1.8 16V, 2.0; IBIZA 1.8; ALHAMBRA 1.8

EN-12694

Marca: ZEN



ENGRANAJE

Descripción: AGRALE, AUTOBUS VOLARE, CHEVROLET BLAZER DLX CON MOTOR MWM, CHEVROLET PICK UP D20, S10 CON MOTOR MAXION, CON ARRANQUE PRESTOLITE M93R, K01265, 12695, KIT DE ENGRANAJES ZEN

EN-12695

Marca: ZEN



ENGRANAJE

Descripción: FORD FIESTA, FORD ESCORT, FORD KA, CON ARRANQUE MOTORCRAFT, EJE=12MM, 12 ESTRIAS, CW, UNIFAP 13.119, 12717, ENGRANAJE PLANETARIO ZEN

EN-12717

Marca: ZEN



ENGRANAJE

Descripción: FORD FIESTA, FORD ESCORT, FORD KA, CON ARRANQUE MOTORCRAFT, 45 DIENTES, UNIFAP R0084, 12718, REPARACION DE PLANETARIO ZEN

EN-12718

Marca: ZEN

ENGRANAJE



ENGRANAJE

Descripción: FORD FIESTA, FORD ESCORT, FORD KA, CON ARRANQUE MOTORCRAFT, 45 DIENTES, UNIFAP R-0059, 12719, REPARACION DE PLANETARIO ZEN

EN-12719

Marca: ZEN



ENGRANAJE

Descripción: DAEWOO ESPERO 1.8, 2.0, OPEL ASTRA 1.6I, 1.8I, 2.0I, OPEL VECTRA 1.8I, 2.0I, CHEVROLET MONZA, CHEVROLET BLAZER 2.2, 2.4, CORSA 1.8, CHEVROLET S10 2.2, 2.4, PONTIAC 3.1 V6, 3.4 V6, CON ARRANQUE DELCO

EN-12720

Marca: ZEN



ENGRANAJE

Descripción: DAEWOO ESPERO 1.8, 2.0, OPEL ASTRA 1.6I, 1.8I, 2.0I, OPEL VECTRA 1.8I, 2.0I, CHEVROLET MONZA, CHEVROLET BLAZER 2.2, 2.4, CORSA 1.8, CHEVROLET S10 2.2, 2.4, PONTIAC 3.1 V6, 3.4 V6, CON ARRANQUE DELCO

EN-12722

Marca: ZEN



ENGRANAJE

Descripción: NISSAN SENTRA II, NISSAN V16 TWIN CAN (TAPA PLOMA), NISDSAN D21 2.4, CON ARRANQUE BOSCH PMGR, 36 DIENTES, 138991, 3474, 1005821321, 1006200063, 7128D, 12786, EN-66, REPARACION

EN-12786

Marca: ZEN



ENGRANAJE

Descripción: HYUNDAI H100 2.4 BENCINERA, ELANTRA 1.6, 1.8 16V. DOCH 1991>95, SONATA 1.8, 2.0, MITSUBISHI COLT 1.8GTI, ECLIPSE 2.0I 16V, CON ARRANQUE MITSUBISHI - MANDO PMGR, 43 DIENTES, 133403, 35137-32510,

EN-133403

Marca: KONIGMANN



ENGRANAJE

Descripción: FIAT FIORINO DIESEL 1.7, CON ARRANQUE BOSCH PMGR, EJE=12MM, 10 ESTRIAS, CW, 133457, 1006200015, 1755, 9940739, 27463, ENGRANAJE PLANETARIO

EN-133457

Marca: CARGO



ENGRANAJE

Descripción: CITROEN BERLINGO 1.8, 1.9 DIESEL 1996> CITROEN BX17 DIESEL 1985>93, CITROEN C15 DIESEL, XSARA 1.9 DIESEL, ZX 1.9 DIESEL, PEUGEOT PARTNER 1.8, 1.9 DIESEL 1996> VOLVO 340 1.6D, 440 1.9D, 460 1.9D,

EN-133485

Marca: CARGO



ENGRANAJE

Descripción: RENAULT CLIO, RENAULT 19, RENAULT EXPRESS, OPEL CORSA 1.4, OPEL ASTRA, PEUGEOT 205, 206, 306, 405, PEUGEOT PARTNER, CITROEN AX, ZX, XSARA, BERLINGO, CON ARRANQUE VALEO PMGR,

EN-135081

Marca: CARGO

ENGRANAJE



ENGRANAJE

Descripción: RENAULT 19, CLIO, EXPRESS, KANGOO, OPEL CORSA 1.0, 1.4, VECTRA 1.4, 1.6, PEUGEOT 306, 205, 405, 505, CITROEN AX, ZX, CON ARRANQUE VALEO SERIE D6RA (DIAMETRO=18.3MM, E=7.4MM , 22 DIENTES),

EN-135325

Marca: CARGO



ENGRANAJE

Descripción: CITROEN BERLINGO 1.6 DIESEL, 1.8 DIESEL, 1.9 DIESEL (XUD9), 2.0 DIESEL, CITROEN AX 1.4D, 1.5D, SAXO 1.5 DIESEL, XSARA 1.5 DIESEL, PEUGEOT PARTNER 1.9 DIESEL, PARTNER 2.0 HDI DIESEL, PEUGEOT 106 1.4D,

EN-135388

Marca: CARGO



ENGRANAJE

Descripción: RENAULT 19 1.7I, 1.8I, 1.8I 16V, 1.9 DIESEL, RENAULT CLIO 1.0I 8V 1999,CLIO 1.6I 1999, CLIO 1.8 DIESEL 1995, CLIO 1.8I 16V 1991, CLIO 1.9 DIESEL, CLIO II 1.9 DIESEL 1998, KANGOO 1.9 DIESEL 1997, KANGOO 1.9 DTI

EN-138151

Marca: CARGO



ENGRANAJE

Descripción: CHEVROLET BLAZER (V8 350) 1994> CHEVROLET BLAZER 4.3(V6 262) 1996>98, CHEVROLET ASTRO 4.3 1998, CHEVROLET 6 CIL. SERIE PICK-UP V8 305, 350, 454, SERIE G VAN (V8 350), (V8 454), SERIE S, T 4.3

EN-138213

Marca: CARGO



ENGRANAJE

Descripción: HYUNDAI MIGHTY 3 TON.(MODELO NUEVO), MITSUBISHI CANTER 3.3 DIESEL 4D31T, CANTER 3.9 DIESEL (4D33,4D34) ,BUS ROSA, EXCAVADORA KOBELCO SK60 4JB1, SK70 4JB1, CON ARRANQUE MITSUBISHI -

EN-139821

Marca: CARGO



ENGRANAJE

Descripción: FORD ESCORD 1.3 EFI, 1.8 EFI 1995> FORD FIESTA 1.0, 1.3, FORD KA 1.3 RBT 1998, FORD COURIER, CON ARRANQUE MAGNETI MARELLI, (59 DIENTES , DE=61MM, DI=57.7MM, ESPESOR 25.9MM), 232912,

EN-232912

Marca: CARGO



ENGRANAJE

Descripción: PEUGEOT, RENAULT, CITROEN, OPEL, VOLVO PENTA 0.4, 0.9, 1.3, 2.3 DIESEL, CON ARRANQUE VALEO PMGR, (D=55MM , 37 DIENTES), 233592, 76-94810, ENGRANAJE PLANETARIO

EN-233592

Marca: CARGO



ENGRANAJE

Descripción: MERCEDES BENZ, JOHN DEERE, WHITE, MACK, LISTER PETTER, INTERNATIONAL, BOBCAT, CLARK, PERKINS, HYSTER, FORD, MASSEY FERGUSON, CHEVROLET, GMC, CON ARRANQUE DELCO REMY SERIE

EN-24018

Marca: WAI

ENGRANAJE



ENGRANAJE

Descripción: CHEVROLET BLAZER 4.3 V6, BLAZER V8, CHEVROLET ASTRO 4.3, OLDSMOBILE, CADILLAC, GMC, CON ARRANQUE DELCO REMY SERIE PG260, (D=19.5mm , DI=6MM, 18 DIENTES, ESPESOR 11MM), 24141,

EN-24141

Marca: WAI



ENGRANAJE

Descripción: FORD RANGER 2.3, 4.0 V6, EXPLORER 4.0 V6, MUSTANG V8, FORD BRONCO, CON ARRANQUE MOTORCRAFT PMGR, DIAMETRO 72.3MM, 37 DIENTES, ESPESOR 30.4MM, 21127, 136638, E90F-11A165AA, 76-2811,

EN-2550

Marca: KONIGMANN



ENGRANAJE

Descripción: FIAT FIORINO 1.7 DIESEL, VOLKSWAGEN CADDY 1.6 DIESEL, VW GOLF II 1.6 DIESEL, VW JETTA 1.6 DIESEL, EUROVAN 2.5, CORRADO 2.8, MERCEDES BENZ, CON ARRANQUE BOSCH PMGR SERIE 110, (D=74MM , 42

EN-303

Marca: CARGO



ENGRANAJE

Descripción: DAEWOO ESPERO 1.8, 2.0, DAEWOO HEAVEN 1.5, CHEVROLET BLAZER, S10 2.2, 2.4, VECTRA II (SOHC) 1.8, 2.0, 2.2 8V, ASTRA 1.6, 1.8, 2.0, CON ARRANQUE DELCO REMY KOREA , (50 DIENTES), DW-510, 76-1806, 24222,

EN-510

Marca: KONIGMANN



ENGRANAJE

Descripción: CAMION MACK E-7, WESTERN STAR C/MOTOR MERCEDES MBE-4000, FREIGTHLINER, MOTORES CUMMINS 8.3, CON ARRANQUE DELCO REMY SERIE 39MT PLGR, (DI=71MM , DE=94MM, 48 DIENTES, ESPESOR 36MM),

EN-761887

Marca: WAI



ENGRANAJE

Descripción: FORD, FREIGHTLINER, INTERNATIONAL, KENWORTH, CON ARRANQUE DELCO REMY SERIE 29MT PLGR, 44 DIENTES, DIAMETRO INTERIOR 64MM, 76-1895, ENGRANAJE PLANETARIO

EN-761895

Marca: WAI



ENGRANAJE

Descripción: FORD, FREIGHTLINER, INTERNATIONAL, KENWORTH, CON ARRANQUE DELCO REMY SERIE 29MT PLGR, 16 DIENTES, 26.5MM, ENGRANAJE

EN-761899

Marca: WAI



ENGRANAJE

Descripción: TOYOTA COROLLA 1.8, TOYOTA AVENSIS 2.0, 2.4, LEXUS RX 3.0, LEXUS ES 3.5, CON ARRANQUE DENSO, DIAMETRO INTERIOR 51MM, 55 DIENTES, DENSO 028635-5050, 76-82824, ENGRANAJE KONIGMANN

EN-7682824

Marca: KONIGMANN

ENGRANAJE



ENGRANAJE

Descripción: HYUNDAI H1 2.5, KIA FRONTIER 2.5, MITSUBISHI L200 4 X 4 2.5 DIESEL, L300 2.5 DIESEL 1994> L400 2.5D 1994> DIESEL 2003> HYUNDAI STAREX, PORTER II DIESEL, MITSUBISHI KATANA, CON

EN-H1

Marca: KONIGMANN



ENGRANAJE

Descripción: HYUNDAI H1 2.5, KIA FRONTIER 2.5, MITSUBISHI L200 4 X 4 2.5 DIESEL, L300 2.5 DIESEL 1994> L400 2.5 DIESEL 1994> HYUNDAI STAREX, PORTER II DIESEL, MITSUBISHI KATANA, CON ARRANQUE VALEO, 56

EN-SD1376

Marca: KONIGMANN



ENGRANAJE

Descripción: REPARACION DE REDUCTOR M93R, 3 GOMAS, 1 CREMALLERA METALICA Y 3 ENGRANAJES

EN-ZM8984900

Marca: ZM

ESPACIADOR



ESPACIADOR

Descripción: OEM 23373-42001
ESPACIADOR EJE BALACIN
HYUNDAI/KIA
H100/PORTER/H1
05-11/FRONTIER 2,5 05-11

ESP-0016

Marca: MOBIS

QUIROZ Y CIA LIMITADA

Soluciones para su Automovil

ESPEJOS



ESPEJOS

Descripción: OEM 87610-4E200 ESPEJO LH KIA FRONTIER 2.5-2.7-3.0/2.9 05-19

ESP-0003
Marca: HYUKI



ESPEJOS

Descripción: OEM 87620-4E200 ESPEJO RH KIA FRONTIER 2.5-2.7-3.0/2.9 05-19

ESP-0004
Marca: HYUKI



ESPEJOS

Descripción: OEM OK62A-69-110F ESPEJO EXTERIOR DERECHO KIA FRONTIER 2.7 97-04

ESP-0017
Marca: KOREA



ESPEJOS

Descripción: OEM OK62A-69-170F ESPEJO EXTERIOR IZQUIERDO KIA FRONTIER 2.7 98-04

ESP-0026
Marca: KOREA



ESPEJOS

Descripción: OEM OK77A-69-110 ESPEJO RH KIA PREGIO 98-04

ESP-0028
Marca: KOREA



ESPEJOS

Descripción: OEM 7891131000LAK ESPEJO LH SSANGYONG ACTYON 06-11 7891131002LAK

ESP-0040
Marca: SSANGYONG



ESPEJOS

Descripción: OEM 7891031021LAK ESPEJO LH SSANGYONG ACTYON 12->

ESP-0041
Marca: SSANGYONG



ESPEJOS

Descripción: OEM 7892131000LAK ESPEJO RH SSANGYONG ACTYON 06-11 7892131002LAK

ESP-0042
Marca: SSANGYONG

ESPEJOS



ESPEJOS

Descripción: OEM 7892031021LAK ESPEJO RH SSANGYONG ACTYON 12->

ESP-0043

Marca: SSANGYONG

QUIROZ Y CIA LIMITADA

Soluciones para su Automovil

ESPIRAL



ESPIRAL

Descripción: OEM 55330-22000 ESPIRAL TRAS HYUNDAI ACCENT 98-99

ESP-0018
Marca: KOREA



ESPIRAL

Descripción: OEM 55100-4H000 ESPIRAL TRAS HYUNDAI H-1 08->

ESP-0019
Marca: MOBIS



ESPIRAL

Descripción: OEM 54630-22000 ESPIRAL DELANTERO LH/RH HYUNDAI ACCENT 94-99

ESP-0021
Marca: KOREA



ESPIRAL

Descripción: OEM KK370-28-011B ESPIRAL TRASERO KIA AVELLA 1.3/1.5

ESP-0029
Marca: MOBIS



ESPIRAL

Descripción: OEM KK153-28-011 ESPIRAL TRAS KIA PRIDE/POP 1.1/1.3

ESP-0030
Marca: MOBIS

QUIROZ Y CIA LIMITADA

Soluciones para su Automovil

ESTATOR



ESTATOR

Descripción: TOYOTA HILUX KUNG 15RD4D 2.5 DIESEL , 3.0 DIESEL ESTATOR 12V 160 AMP CON ALTERNADOR DENSO,INTERIOR: 100MM, EXTERIOR: 128MM, ALTURA COMPLETA: 53MM, ALTURA NUCLEO: 32MM

EST-11113

Marca: KONIGMANN



ESTATOR

Descripción: DAEWOO ESPERO 1.8 , 2.0 , DAEWOO HEAVEN , RACER , CHEVROLET MONZA , CON ALTERNADOR DELCO REMY CS121 12V. 85AMP. (DI=89MM, DE=118MM) , 11274BX , 10497320 , 133927 , 27-132 ,

EST-11274

Marca: WAI



ESTATOR

Descripción: FORD TAURUS , CROW VICTORIA , CON ALTERNADOR MOTORCRAFT SERIE 1G 12V. 90-100AMP. (DI=114MM, DE=155MM) , 11336BX , GC-312 , 27-202 , ESTATOR 12V

EST-11336

Marca: WAI



ESTATOR

Descripción: FORD RANGER 2.3 4CIL. , RANGER 3.0 , 4.0 6CIL. , FORD AEROSTAR 4.0 6CIL. , FORD BRONCO 5.0 , 5.8 8CIL. , FORD EXPLORER 4.0 6CIL. , CON ALTERNADOR MOTORCRAFT SERIE 3G 12V. 95AMP. (DI=100MM,

EST-11343

Marca: WAI



ESTATOR

Descripción: FORD WINSTAR 1998 > FORD EXPLORER V6 4.0 , FORD MERCURY , CON ALTERNADOR MOTORCRAFT SERIE 3G , 4G , 12V. 130AMP. (DI=112MM , DE=142MM) , 11348BX , E9DF-10368AA , 27-212-1 , ESTATOR FORD

EST-11348

Marca: WAI



ESTATOR

Descripción: TOYOTA CAMRY , CARINA 1.8I , CELICA 16V , COROLLA 1.6 , CRESSIDA 2.0 , HONDA , CON ALTERNADOR NIPPONDENSO 12V. 70AMP. (DI=90MM, DE=118MM, E=26.3MM) , 11476BX , 021100-2291 , 27-8201 ,

EST-11476

Marca: WAI



ESTATOR

Descripción: SUZUKI MARUTI , TOYOTA CAMRY 1.8 , CARINA 1.8 , COROLLA 1.3I , 1.3I 12V , COROLLA 1.6, TOYOTA PASEO 1.5 , CON ALTERNADOR NIPPONDENSO 12V. 80AMP. (DI=77MM, DE=100 MM, E=25.5MM) , 11485BX ,

EST-11485

Marca: WAI



ESTATOR

Descripción: KIA 3500 , 3600 , ISUZU 3.3 , 3.6 , 3.9 DIESEL , NISSAN DIESEL , CON ALTERNADOR HITACHI 24V. 35AMP. (DI=95MM, DE=128MM, E=22MM) , 132443 , S/3003 , 11463BX , 23102-V6600 , L225-82001

EST-132443

Marca: CARGO

ESTATOR



ESTATOR

Descripción: CHEVROLET S10 2.2 , CAVALIER 2.4 , CON ALTERNADOR DELCO REMY CS130D 12V. 105AMP. , 11255NBX , 137052 , 10475742 , S-6009 , 27-137 , ESTATOR DELCO CS130D 12V

EST-1992

Marca: WAI



ESTATOR

Descripción: CHEVROLET BLAZER , CORSICA , BERETTA 2.3 , CHEVROLET ASTRO 4.3 , CON ALTERNADOR DELCO CS130 12V. 105AMP. (DI=97MM, DE=126MM) , 11276BX , 10471482 , 133933 , 27-123-2 , ESTATOR DELCO

EST-1996

Marca: WAI



ESTATOR

Descripción: ESTATOR DENSO 12V, 150A, 6 TERMINALES, DI:100MM, DE:19MM,ALTO:56/33MMM

EST-21339

Marca: KONIGMANN



ESTATOR

Descripción: MERCEDES BENZ OM904 , 24V. 80A. DIAMETRO EXT. 142 MM , DIAMETRO INT. 104 MM , ALTURA: 29/59MM , BOSCH 1125045165

EST-2165

Marca: KONIGMANN



ESTATOR

Descripción: VOLVO B7 , B9 , MERCEDES BENZ 712 , 914 , 915 , 1215 , 1218 , 1418, 1618 , 1938 , 2423 , 2428 , 2638 , CON ALTERNADOR BOSCH NCB1 24V. 80AMP. (D=135.75MM, DI=104MM, E=33.5MM) , 2197 ,

EST-2197

Marca: KONIGMANN



ESTATOR

Descripción: MITSUBISHI COLT , LANCER , MAZDA , DODGE , HYUNDAI ELANTRA 1.5 1991>95 , PONY 1.5 1991> SCOUPE 1.5I 1990>92 , HYUNDAI H100 , PORTER DIESEL , CON ALTERNADOR MANDO - MITSUBISHI 12V. (

EST-24010

Marca: WIL



ESTATOR

Descripción: CHEVROLET C10 , OPALA , DIPLOMATA , GMC , BUICK , CARAVAN , OLDSMOBILE , PONTIAC , CON ALTERNADOR DELCO REMY SERIE 10SI 12V. 63AMP. (DE=135MM, DI=105MM) , 27-102 , 1851572 , 11319BX ,

EST-27102

Marca: KONIGMANN



ESTATOR

Descripción: KENWORTH , MACK , VOLVO , CON ALTERNADOR DELCO REMY 30SI , 24/32V. (DI=116MM , DE=152MM) , 11300BX , 27-119 , 1876769 ESTATOR

EST-27119

Marca: WAI

ESTATOR



ESTATOR

Descripción: FREIGHLINER , CATERPILLAR , MOTORES CUMMINS DIESEL , PETERBILT , VOLVO , CON ALTERNADOR DELCO REMY SERIES 21/22SI 12V. 130AMP. (DE=144MM, DI=108MM) , 27-125 , 1989705 , 11277BX , ESTATOR

EST-27125

Marca: WAI



ESTATOR

Descripción: ESTATOR 12V 105AMP DELCO 30SI DELCO 10497825 WAI 27-131

EST-27131

Marca: WAI



ESTATOR

Descripción: FIAT ALLIS USA ,TIMBERJACK , CUMMINS MOTOR 5.9 DIESEL , CON ALTERNADOR DELCO REMY 21SI 24V. 70AMP. (DE=144MM, DI=108MM) , 27-135, 11265BX , ESTATOR DELCO 21SI 24V

EST-271351

Marca: WAI



ESTATOR

Descripción: KENWORTH , MACK , VOLVO , ESTATOR DELCO 33SI, 34SI 24V. 125AMP. MEDIDAD 116MM * 152MM , WAI 27-149-125

EST-27149125

Marca: WAI



ESTATOR

Descripción: FORD AEROSTAR , FORD F150 , TAURUS , CROWN VICTORIA , CON ALTERNADOR MOTORCRAFT SERIE 2G 12V. 75AMP. 11342BX , GC-385 , 131868 , C3293 , 27-207

EST-11342

Marca: WAI



ESTATOR

Descripción: FORD CROWN VICTORIA 4.6 1998-2002 , FORD LINCOLN TOWN CAR LIMUSINA 4.6 V8 1999-2002 , FORD WINDSTAR 3.8 V6 , CON ALTERNADOR 12V. 135AMP. MOTORCRAFT SERIE 6G IR/IF , MEDIDAS 112MM DI X 142MM

EST-27215

Marca: WAI



ESTATOR

Descripción: ESTATOR 110AMP 12V FORD 6G SERIE 110A IR/IF MEDIDAS 100MM DI X 130MM DE 27-216 ESTATOR

EST-27216

Marca: WAI



ESTATOR

Descripción: ESTATOR 110AMP. 12V. FORD 6G SERIE 110A IR/IF MEDIDAD 100MM DI X 130MM DE , 27-217 ESTATOR

EST-27217

Marca: WAI

ESTATOR



ESTATOR

Descripción: ESTATOR 12V 140AMP LEECE-NEVILLE MOMTOROLA 8LHA, 8LHP DIMENSIONES 127MM EXT, 163MM INT. CHAMPION , FREIGHTLINER , INTERNATIONAL, JOHN DEERE, MACK, VOLVO PENTA WAI

EST-27507

Marca: WAI



ESTATOR

Descripción: ESTATOR CARGO

EST-330114

Marca: CARGO



ESTATOR

Descripción: ESTATOR DENSO 12V 220A, ID:109MM, OD:138MM, NUCLEO:35MM, ALTO COMPLETO: 63MM, CHEROKEE DODGE CHYSLER

EST-82003

Marca: KONIGMANN



ESTATOR

Descripción: ESTATOR 12V HYUNDAI H1 WIL A4028 OEM 37350-47300, TA100B09701, DIAMETRO INTERIOR: 105MM, DIAMETRO EXTERIOR: 136MM, ALTURA: 31.5/26.5MM

EST-A4028

Marca: WIL



ESTATOR

Descripción: FIAT LANCIA ESTATOR 12V 65AMP DIAMETRO 118MM INTERIOR 92MM ALTO 30MM CARGO 139956 MAGNETI MARELLI 83617801 LUCAS 54203890 KONIGMANN

EST-B27007

Marca: KONIGMANN

QUIROZ Y CIA LIMITADA

Soluciones para su Automovil

EXTREMO



EXTREMO

Descripción: OEM 4151036200 BLOQUEADOR RUEDA 4WD MANUAL SSANGYONG ACTYON 06-18 2,0 /2,2 4151036200

BLO-0001
Marca: SSANGYONG



EXTREMO

Descripción: OEM 56820-2W000 EXTREMO CORTO HYUNDAI SANTA FE 13-> LH OEM 56820-2W000

EXT-0001
Marca: KOREA



EXTREMO

Descripción: OEM 56820-2W050 EXTREMO CORTO RH HYUNDAI SANTA FE 13->

EXT-0002
Marca: KOREA



EXTREMO

Descripción: OEM 56820-02000 EXTREMO CORTO HYUNDAI ATOZ OEM 5682002000

EXT-0003
Marca: KOREA



EXTREMO

Descripción: OEM 56820-22000 EXTREMO CORTO HYUNDAI ACCENT 94-05 OEM 56820-22000

EXT-0004
Marca: KOREA



EXTREMO

Descripción: OEM SB000037 EXTREMO CORTO HYUNDAI GALLOPER OEM SB000037

EXT-0005
Marca: KOREA



EXTREMO

Descripción: OEM 56820-M2000 EXTREMO CORTO HYUNDAI SANTAMO OEM 56820-M2000

EXT-0007
Marca: KOREA



EXTREMO

Descripción: OEM OK710-32-240 EXTREMO CORTO KIA FRONTIER 2,5/2,7/BESTA 2,2/TOPIC OEM OK710-32-240

EXT-0008
Marca: KOREA

EXTREMO



EXTREMO

Descripción: OEM 56820-1E000 EXTREMO CORTO IZQUIERDO HYUNDAI ACCENT 06-> OEM 56820-1E000

EXT-0009
Marca: KOREA



EXTREMO

Descripción: OEM 56820-0U500 EXTREMO CORTO IZQUIERDO HYUNDAI ACCENT RB 12-> OEM 56820-0U500

EXT-0010
Marca: KOREA



EXTREMO

Descripción: OEM 56820-2H000 EXTREMO CORTO IZQUIERDO HYUNDAI ELANTRA 07-> OEM 56820-2H000

EXT-0011
Marca: KOREA



EXTREMO

Descripción: OEM 56820-2M000 EXTREMO CORTO IZQUIERDO HYUNDAI GENESIS 2009-> OEM 56820-2M000

EXT-0012
Marca: KOREA



EXTREMO

Descripción: OEM 56820-4H000 EXTREMO CORTO IZQUIERDO HYUNDAI NEW H1 08-> OEM 56820-4H000

EXT-0013
Marca: KOREA



EXTREMO

Descripción: OEM 56820-2B000 EXTREMO CORTO IZQUIERDO HYUNDAI SANTA FE 10-> OEM 56820-2B000

EXT-0014
Marca: KOREA



EXTREMO

Descripción: OEM 56820-3S000 EXTREMO CORTO IZQUIERDO HYUNDAI SONATA 10-> OEM 56820-3S000

EXT-0015
Marca: KOREA



EXTREMO

Descripción: OEM 56820-2E000 EXTREMO CORTO IZQUIERDO HYUNDAI TUCSON 06-> OEM 56820-2E000

EXT-0016
Marca: KOREA

EXTREMO



EXTREMO

Descripción: OEM 56820-2S000 EXTREMO CORTO IZQUIERDO HYUNDAI TUCSON 11-> OEM 56820-2S000

EXT-0017
Marca: KOREA



EXTREMO

Descripción: OEM 56820-H8000 EXTREMO CORTO IZQUIERDO KIA RIO 1,4 18-> OEM 56820-H8000

EXT-0018
Marca: MOBIS



EXTREMO

Descripción: OEM 56825-F2000 EXTREMO CORTO DERECHO ELANTRA 15-> OEM 56825-F2000

EXT-0019
Marca: KOREA



EXTREMO

Descripción: OEM 56820-1E900 EXTREMO CORTO DERECHO HYUNDAI ACCENT 06-> OEM 56820-1E900/56820-1E000

EXT-0020
Marca: KOREA



EXTREMO

Descripción: OEM 56820-0U590 EXTREMO CORTO DERECHO HYUNDAI ACCENT RB 12-> OEM 56820-0U590

EXT-0021
Marca: KOREA



EXTREMO

Descripción: OEM 56820-3X090 EXTREMO CORTO DERECHO HYUNDAI ELANTRA 11-> OEM 56820-3X090

EXT-0022
Marca: KOREA



EXTREMO

Descripción: OEM 56820-2M010 EXTREMO CORTO DERECHO HYUNDAI GENESIS 2009-> OEM 56820-2M010

EXT-0023
Marca: KOREA



EXTREMO

Descripción: OEM 56820-4H100 EXTREMO CORTO DERECHO HYUNDAI NEW H1 08-> OEM 56820-4H100

EXT-0024
Marca: KOREA

EXTREMO



EXTREMO

Descripción: OEM 56820-2B900 EXTREMO CORTO DERECHO HYUNDAI SANTA FE 10-> OEM 56820-2B900

EXT-0025
Marca: KOREA



EXTREMO

Descripción: OEM 56820-3S500 EXTREMO CORTO DERECHO HYUNDAI SONATA 10-> OEM 56820-3S500

EXT-0026
Marca: KOREA



EXTREMO

Descripción: OEM 56820-2E900 EXTREMO CORTO DERECHO HYUNDAI TUCSON 06-> OEM 56820-2E900

EXT-0027
Marca: KOREA



EXTREMO

Descripción: OEM 56820-2S050 EXTREMO CORTO DERECHO HYUNDAI TUCSON 11-> OEM 56820-2S050

EXT-0028
Marca: KOREA



EXTREMO

Descripción: OEM 56825-H8000 EXTREMO CORTO DERECHO KIA RIO 1,4 18-> OEM 56825-H8000

EXT-0029
Marca: MOBIS



EXTREMO

Descripción: OEM MDX50-32-280 EXTREMO KIA AVELLA/RIO/MORNING OEM MDX50-32-280

EXT-0030
Marca: KOREA



EXTREMO

Descripción: OEM KKY01-32-280 EXTREMO KIA POP/PRIDE 1,1/1,3, OEM KKY01-32-280

EXT-0031
Marca: KOREA



EXTREMO

Descripción: OEM OK43A-32-510 EXTREMO IZQUIERDO KIA FRONTIER 3,0 OEM OK43A-32-510

EXT-0032
Marca: KOREA

EXTREMO



EXTREMO

Descripción: OEM 56820-4D001 EXTREMO IZQUIERDO KIA GRAND CARNIVAL 06-> OEM 56820-4D001

EXT-0033
Marca: KOREA



EXTREMO

Descripción: OEM 56820-1Y501 EXTREMO IZQUIERDO KIA MORNING 12-> OEM 56820-1Y501

EXT-0035
Marca: KOREA



EXTREMO

Descripción: OEM 56820-2G900 EXTREMO DERECHO KIA CARENS 08-> OEM 56820-2G900

EXT-0037
Marca: KOREA



EXTREMO

Descripción: OEM OK43A-32-450 EXTREMO DERECHO KIA FRONTIER 3,0 OEM OK43A-32-450

EXT-0038
Marca: KOREA



EXTREMO

Descripción: OEM 56820-4D101 EXTREMO DERECHO KIA GRAND CARNIVAL 06-> OEM 56820-4D101

EXT-0039
Marca: KOREA



EXTREMO

Descripción: OEM 56820-1Y550 EXTREMO DERECHO KIA MORNING 12-> OEM 56820-1Y550

EXT-0040
Marca: KOREA



EXTREMO

Descripción: OEM 56825-D3000 EXTREMO DERECHO SPORTAGE 17-> OEM 56825-D3000

EXT-0041
Marca: KOREA



EXTREMO

Descripción: OEM 56872-43000 EXTREMO CORTO HYUNDAI H100/H1 05-07

EXT-0042
Marca: KOREA

EXTREMO



EXTREMO

Descripción: OEM 56820-0X010 EXTREMO CORTO HYUNDAI I-10

EXT-0043
Marca: KOREA



EXTREMO

Descripción: OEM 56820-F2000 EXTREMO CORTO IZQUIERDO LH ELANTRA 15->

EXT-0044
Marca: KOREA



EXTREMO

Descripción: OEM 56880-5A000 EXTREMO CORTO IZQUIERDO LH HYUNDAI COUNTY 98->

EXT-0045
Marca: KOREA



EXTREMO

Descripción: OEM 56820-3X000 EXTREMO CORTO IZQUIERDO LH HYUNDAI ELANTRA 11->

EXT-0046
Marca: KOREA



EXTREMO

Descripción: OEM 56880-5K000 EXTREMO CORTO IZQUIERDO LH HYUNDAI MIGHTY 08->

EXT-0047
Marca: KOREA



EXTREMO

Descripción: OEM 56890-5A000 EXTREMO CORTO DERECHO RH HYUNDAI COUNTY 98->

EXT-0048
Marca: KOREA



EXTREMO

Descripción: OEM 56820-2H090 EXTREMO CORTO DERECHO RH HYUNDAI ELANTRA 07->

EXT-0049
Marca: KOREA



EXTREMO

Descripción: OEM 56890-5K000 EXTREMO CORTO DERECHO RH HYUNDAI MIGHTY 08->

EXT-0050
Marca: KOREA

EXTREMO



EXTREMO

Descripción: OEM OK72A-32-240 EXTREMO CORTO KIA PREGIO 98->

EXT-0051
Marca: KOREA



EXTREMO

Descripción: OEM OK9A2-32-280 EXTREMO CORTO KIA SEPHIA 1,8/CARENS

EXT-0052
Marca: KOREA



EXTREMO

Descripción: OEM 56820-A7000 EXTREMO CORTO IZQUIERDO LH KIA CERATO 13->

EXT-0053
Marca: KOREA



EXTREMO

Descripción: OEM 56820-D3000 EXTREMO CORTO IZQUIERDO LH KIA SPORTAGE 17->

EXT-0054
Marca: KOREA



EXTREMO

Descripción: OEM 56820-A7090 EXTREMO DERECHO RH KIA CERATO 13->

EXT-0055
Marca: KOREA



EXTREMO

Descripción: OEM 56825-G6900 EXTREMO CORTO DERECHO KIA MORNING 17->

EXT-0056
Marca: MOBIS



EXTREMO

Descripción: OEM 56820-B4000 EXTREMO CORTO LH HYUNDAI GRAND I-10

EXT-0057
Marca: KOREA



EXTREMO

Descripción: OEM 56821-B4050 EXTREMO CORTO RH HYUNDAI GRAND I-10

EXT-0058
Marca: KOREA

EXTREMO



EXTREMO

Descripción: OEM 56890-5H000 EXTREMO CORTO RH MIGHTY 07->

EXT-0059
Marca: KOREA



EXTREMO

Descripción: OEM 56880-5H000 EXTREMO CORTO LH HYUNDAI MIGHTY 07->

EXT-0060
Marca: KOREA



EXTREMO

Descripción: OEM 57780-38000 EXTREMO CORTO LH HYUNDAI SONATA EF

EXT-0061
Marca: KOREA



EXTREMO

Descripción: OEM 57780-38010 EXTREMO CORTO RH HYUNDAI SONATA EF

EXT-0062
Marca: KOREA



EXTREMO

Descripción: OEM 56820-C1000 EXTREMO CORTO LH KIA SORENTO 10->

EXT-0063
Marca: KOREA



EXTREMO

Descripción: OEM 56825-C1090 EXTREMO CORTO RH KIA SORENTO 10->

EXT-0064
Marca: KOREA



EXTREMO

Descripción: OEM 56820-2K050 EXTREMO CORTO RH KIA SOUL

EXT-0065
Marca: KOREA



EXTREMO

Descripción: OEM 56820-A7500 EXTREMO LH KIA CERATO 17->

EXT-0068
Marca: MOBIS

EXTREMO



EXTREMO

Descripción: OEM 56825-A7500 EXTREMO RH KIA CERATO 17->

EXT-0069
Marca: MOBIS



EXTREMO

Descripción: OEM 56820-A4050 EXTREMO CORTO LH KIA CARENS 17->

EXT-0071
Marca: MOBIS



EXTREMO

Descripción: OEM 56820-C1700 EXTREMO CORTO LH KIA SORENTO 17->

EXT-0072
Marca: MOBIS



EXTREMO

Descripción: OEM 56820-D3000 EXTREMO CORTO IZQUIERDO LH KIA SPORTAGE 17->

EXT-0073
Marca: MOBIS



EXTREMO

Descripción: OEM 56825-A4050 EXTREMO CORTO RH KIA CARENS 17->

EXT-0074
Marca: MOBIS



EXTREMO

Descripción: OEM 56825-C1790 EXTREMO CORTO RH KIA SORENTO 17->

EXT-0075
Marca: MOBIS



EXTREMO

Descripción: OEM 56825-D3000 EXTREMO DERECHO SPORTAGE 17-> OEM 56825-D3000

EXT-0076
Marca: MOBIS



EXTREMO

Descripción: OEM 56820-A0000 EXTREMO CORTO LH HYUNDAI CRETA 1,6 17-> INDIA

EXT-0077
Marca: MOBIS

EXTREMO



EXTREMO

Descripción: OEM 56820-4N000 EXTREMO CORTO LH HYUNDAI EON 800 13-> INDIA

EXT-0078
Marca: MOBIS



EXTREMO

Descripción: OEM 56820-B4000 EXTREMO CORTO LH HYUNDAI GRAND I10 16-> INDIA

EXT-0079
Marca: MOBIS



EXTREMO

Descripción: OEM 56820-0X010 EXTREMO CORTO LH/RH HYUNDAI I10 1,1 11-14 INDIA

EXT-0080
Marca: MOBIS



EXTREMO

Descripción: OEM 56821-B4050 EXTREMO CORTO RH HYUNDAI GRAND I10 16-> INDIA

EXT-0082
Marca: MOBIS



EXTREMO

Descripción: OEM 56825-A7500 EXTREMO RH KIA CERATO 17->

EXT-0083
Marca: KOREA



EXTREMO

Descripción: OEM 56820-A7500 EXTREMO LH KIA CERATO 17->

EXT-0084
Marca: KOREA



EXTREMO

Descripción: OEM 4666009002 EXTREMO CORTO LH SSANGYONG ACTYON 06-11/NEW ACTYON 12-17/KYRON

EXT-0085
Marca: KOREA



EXTREMO

Descripción: OEM 4666009011 EXTREMO CORTO RH SSANGYONG ACTYON 06-11/NEW ACTYON 12-17/KYRON

EXT-0086
Marca: KOREA

EXTREMO



EXTREMO

Descripción: OEM 56820-0U500
EXTREMO CORTO IZQUIERDO
HYUNDAI ACCENT RB 12->
OEM 56820-0U500

EXT-0100
Marca: MOBIS

QUIROZ Y CIA LIMITADA

Soluciones para su Automovil

FAROL



FAROL

Descripción: OEM 8340008010 FAROL LATERAL TAPABARRO LH/RH SSANGYONG ACTYON 12->

FAR-0134
Marca: SSANGYONG



FAROL

Descripción: OEM 92401-4F000 FAROL TRASERO LH HYUNDAI PORTER 05-19

FAR-0004
Marca: HYUKI



FAROL

Descripción: FAROL INT LH HYUNDAI ACCENT 98-99 92301-22300

FAR-0016
Marca: HYUKI



FAROL

Descripción: FAROL INTER DERECHO RH HYUNDAI ACCENT 98-99 92302-22300/9230222300

FAR-0017
Marca: HYUKI



FAROL

Descripción: OEM OK72A-51-070D FAROL INTERMITENTE LH KIA PREGIO 98-04

FAR-0020
Marca: HYUKI



FAROL

Descripción: OEM OK72A-51-060D FAROL INTERMITENTE RH KIA PREGIO 98-04

FAR-0022
Marca: HYUKI



FAROL

Descripción: OEM 92402-1E030 FAROL TRASERO RH HYUNDAI ACCENT 06-11

FAR-0025
Marca: HYUKI



FAROL

Descripción: FAROL INT LH HYUNDAI PORTER 98-04 92301-4B000

FAR-0029
Marca: HYUKI

FAROL



FAROL

Descripción: OEM 92401-07000 FAROL TRASERO LH KIA MORNING 04-07

FAR-0038
Marca: HYUKI



FAROL

Descripción: OEM 92401-07510 FAROL TRASERO LH KIA MORNING 08-10

FAR-0039
Marca: HYUKI



FAROL

Descripción: OEM 92402-07000 FAROL TRASERO RH KIA MORNING 04-07

FAR-0040
Marca: HYUKI



FAROL

Descripción: OEM OK7A1-51-180 FAROL GARNICH KIA PREGIO II 05-08

FAR-0050
Marca: MOBIS



FAROL

Descripción: OEM OK72A-51-180K FAROL GARNICH TRAS KIA PREGIO 2.7/3.0 ->04

FAR-0051
Marca: MOBIS



FAROL

Descripción: OEM KK198-51-160 FAROL TRAS LH KIA PRIDE POP 1.1

FAR-0052
Marca: MOBIS



FAROL

Descripción: OEM 92405-B4100 FAROL REFLEXTANTE PARACHOQUE TRASERO LH HYUNDAI GRAND I10 16-> SEDAN INDIA

FAR-0053
Marca: MOBIS



FAROL

Descripción: OEM 92406-B4100 FAROL REFLEXTANTE PARACHOQUE TRASERO RH HYUNDAI GRAND I10 16-> SEDAN INDIA

FAR-0054
Marca: MOBIS

FAROL



FAROL

Descripción: OEM 92401-0X020 FAROL TRASERO LH HYUNDAI I10 08-10

FAR-0093
Marca: HYUKI



FAROL

Descripción: OEM 92402-0X020 FAROL TRASERO RH HYUNDAI I10 08-10

FAR-0094
Marca: HYUKI



FAROL

Descripción: OEM 92501-4E001 FAROL PATENTE KIA FRONTIER 05->

FAR-0120
Marca: MOBIS



FAROL

Descripción: OEM 92303-B4000 FAROL TAPABARRO LH HYUNDAI GRAND I10 15-> INDIA

FAR-0121
Marca: MOBIS



FAROL

Descripción: OEM 92304-B4000 FAROL TAPABARRO RH HYUNDAIGRAND I10 15-> INDIA

FAR-0122
Marca: MOBIS



FAROL

Descripción: OEM 92401-4N000 FAROL TRASERO LH HYUNDAI EON 13-16 INDIA

FAR-0123
Marca: MOBIS



FAROL

Descripción: OEM 92401-B4000 FAROL TRASERO LH HYUNDAI GRAND I10 14-> SPORT INDIA

FAR-0124
Marca: MOBIS



FAROL

Descripción: OEM 92401-B4400 FAROL TRASERO LH HYUNDAI GRAND I10 14-> SEDAN INDIA

FAR-0125
Marca: MOBIS

FAROL



FAROL

Descripción: OEM 92401-B4700 FAROL TRASERO LH HYUNDAI GRAND I10 18> SEDAN INDIA

FAR-0126
Marca: MOBIS



FAROL

Descripción: OEM 92402-4N000 FAROL TRASERO RH HYUNDAI EON 13-16 INDIA

FAR-0127
Marca: MOBIS



FAROL

Descripción: OEM 92402-B4700 FAROL TRASERO RH HYUNDAI GRAND I10 18-> SEDAN INDIA

FAR-0128
Marca: MOBIS



FAROL

Descripción: OEM 92405-B4400 FAROL REFLEXTANTE PARACHOQUE TRASERO LH HYUNDAI GRAND I10 18-> SEDAN INDIA

FAR-0129
Marca: MOBIS



FAROL

Descripción: OEM 92405-B4500 FAROL REFLEXTANTE PARACHOQUE TRASERO LH HYUNDAI GRAND I10 17-> SPORT INDIA

FAR-0130
Marca: MOBIS



FAROL

Descripción: OEM 92406-B4500 FAROL REFLEXTANTE PARACHOQUE TRASERO RH HYUNDAI GRAND I10 17-> SPORT INDIA

FAR-0131
Marca: MOBIS



FAROL

Descripción: OEM 92501-B4000 FAROL PATENTE LH/RH HYUNDAI GRAND I10 14-17 INDIA

FAR-0132
Marca: MOBIS



FAROL

Descripción: OEM 92501-B4400 FAROL PATENTE LH/RH HYUNDAI CRETA 17->INDIA

FAR-0133
Marca: MOBIS

FAROL



FAROL

Descripción: OEM 8390132500 FAROL REFLEXTANTE TRASERO LH SSANGYONG ACTYON 12->

FAR-0135
Marca: SSANGYONG



FAROL

Descripción: OEM 8390232500 FAROL REFLEXTANTE TRASERO RH SSANGYONG ACTYON 12->

FAR-0136
Marca: SSANGYONG



FAROL

Descripción: OEM 8379032000 FAROL PATENTE TRASERO SSANGYONG ACTYON 12->

FAR-0137
Marca: SSANGYONG



FAROL

Descripción: OEM 8379009000 FAROL PATENTE TRASERO SSANGYONG ACTYON 06-11

FAR-0138
Marca: SSANGYONG



FAROL

Descripción: OEM 8390132000 FAROL REFLEXTANTE TRASERO LH SSANGYONG ACTYON 06-11

FAR-0139
Marca: SSANGYONG



FAROL

Descripción: OEM 8390232000 FAROL REFLEXTANTE TRASERO RH SSANGYONG ACTYON 06-11

FAR-0140
Marca: SSANGYONG



FAROL

Descripción: OEM 8360132500 FAROL TRASERO LH SSANGYONG ACTYON SPORT 12->

FAR-0141
Marca: SSANGYONG



FAROL

Descripción: OEM 8360132000 FAROL TRASERO LH SSANGYONG ACTYON SPORT 06-11

FAR-0142
Marca: SSANGYONG

FAROL



FAROL

Descripción: OEM 8360232500 FAROL TRASERO RH SSANGYONG ACTYON SPORT 12->

FAR-0143

Marca: SSANGYONG



FAROL

Descripción: OEM 8360232000 FAROL TRASERO LH SSANGYONG ACTYON SPORT 06-11

FAR-0144

Marca: SSANGYONG



FAROL

Descripción: OEM 92401-47000 FAROL TRASERO LH HYUNDAI/KIA

FAR-01A

Marca: KOREA



FAROL

Descripción: FAROL INT LH HYUNDAI ACCENT 94-97 92301-22010

FAR-0200

Marca: HYUKI



FAROL

Descripción: FAROL INT RH HYUNDAI ACCENT 94-97 92302-22010

FAR-0201

Marca: HYUKI



FAROL

Descripción: FAROL INT RH KIA POP AMARILLO KK198-51-060

FAR-0202

Marca: KOREA



FAROL

Descripción: OEM 92401-1R000 FAROL TRAS LH HYUNDAI ACCENT 11->

FAR-0203

Marca: MOBIS



FAROL

Descripción: OEM 92402-1R000 FAROL TRAS RH HYUNDAI ACCENT 11->

FAR-0204

Marca: MOBIS

FAROL



FAROL

Descripción: OEM 92401-43400 FAROL TRAS LH HYUNDAI H100 93-96

FAR-0205
Marca: HYUKI



FAROL

Descripción: OEM 92302-43400 FAROL TRAS RH HYUNDAI H100 93-96

FAR-0206
Marca: HYUKI



FAROL

Descripción: OEM OK756-51-160C FAROL TRAS LH KIA K2400

FAR-0207
Marca: HYUKI



FAROL

Descripción: OEM OK756-51-150C FAROL TRAS RH KIA K2400

FAR-0208
Marca: HYUKI



FAROL

Descripción: OEM 92402-47000 FAROL TRASERO RH HYUNDAI/KIA

FAR-02A
Marca: KOREA



FAROL

Descripción: OEM 93580-3K5104N FAROL HYUNDAI/KIA

FAR-03A
Marca: MOBIS



FAROL

Descripción: OEM 92870-4H000TX PLAFONIER INTERIOR HYUNDAI/KIA

PLA-01A
Marca: MOBIS



FAROL

Descripción: OEM 92620-2E000 PLAFONIER INTERIOR HYUNDAI/KIA

PLA-02A
Marca: MOBIS

FILTRO



FILTRO

Descripción: OEM 31923-17500 CALENTADOR FILTRO PETROLEO HYUNDAI ACCCENT 06-> DIESEL

CAL-0003
Marca: KOREA



FILTRO

Descripción: OEM 31923-3A800 CALENTADOR FILTRO PETROLEO HYUNDAI ACCENT RB

CAL-0004
Marca: KOREA



FILTRO

Descripción: OEM 31923-3A800 CALENTADOR FILTRO PETROLEO HYUNDAI ACCENT RB

CAL-0013
Marca: MOBIS



FILTRO

Descripción: OEM 31923-1D250 CALENTADOR FILTRO PETROLEO HYUNDAI SANTA FE 2,2 13->

CAL-0018
Marca: KOREA



FILTRO

Descripción: OEM 31920-66200 DECANTADOR AGUA MIGHTY

DEC-0001
Marca: MOBIS



FILTRO

Descripción: OEM 28130-3E210 DUCTO AIRE HYUNDAI/KIA

DUC-01A
Marca: KOREA



FILTRO

Descripción: OEM 28220-3X320 DUCTO AIRE HYUNDAI/KIA

DUC-02A
Marca: MOBIS



FILTRO

Descripción: OEM 28210-3X900 DUCTO AIRE HYUNDAI/KIA

DUC-03A
Marca: MOBIS

FILTRO



FILTRO

Descripción: OEM 35311-37100 DUCTO

DUC-04A
Marca: MOBIS



FILTRO

Descripción: OEM 28138-4H000 DUCTO AIRE HYUNDAI/KIA

DUC-05A
Marca: MOBIS



FILTRO

Descripción: OEM 26325-52003 ELEMENTO FILTRO ACEITE HYUNDAI MIGHTY HD65

ELE-0020
Marca: MOBIS



FILTRO

Descripción: OEM 28113-A9100 FILTRO AIRE KIA SORENTO 17-> OEM 28113A9100

FIL-0002
Marca: MOBIS



FILTRO

Descripción: OEM 28113-D3300 FILTRO AIRE HYUNDAI TUCSON 16- BENCINERO OEM 28113D3300

FIL-0003
Marca: MOBIS



FILTRO

Descripción: OEM 28113-4F000 FILTRO AIRE HYUNDAI PORTER 05->/281134F000

FIL-0011
Marca: KOREA



FILTRO

Descripción: OEM 28113-25500 FILTRO AIRE HYUNDAI ACCENT PRIME 1,5 DIESEL C2524/1

FIL-0012
Marca: KOREA



FILTRO

Descripción: OEM 28113-H1915 FILTRO AIRE HYUNDAI TERRACAN 2,5/2,9/3,5 C2542

FIL-0014
Marca: KOREA

FILTRO



FILTRO

Descripción: OEM 28113-22051 FILTRO AIRE HYUNDAI ACCENT 1.5 94-99 C2559

FIL-0015
Marca: KOREA



FILTRO

Descripción: OEM 28113-24570 FILTRO AIRE HYUNDAI EXCEL 90-94 C2569/1

FIL-0016
Marca: KOREA



FILTRO

Descripción: OEM 28113-2D000 FILTRO AIRE HYUNDAI ELANTRA 1,6/1,8 00-06 C2574

FIL-0019
Marca: KOREA

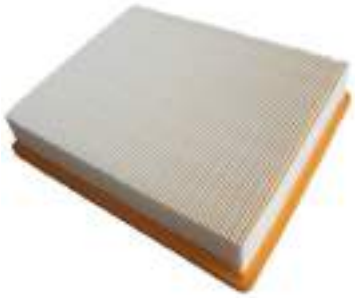

FILTRO

Descripción: OEM 28113-2G000 FILTRO AIRE KIA CARENS 07->

FIL-0020
Marca: KOREA



FILTRO

Descripción: OEM 28113-1R100 FILTRO AIRE HYUNDAI/KIA ACCENT RB 12->/RIO 3/4/5 1.4 C26026

FIL-0021
Marca: KOREA



FILTRO

Descripción: OEM 28113-2S000 FILTRO AIRE HYUNDAI/KIA TUCSON 11-14/SPORTAGE 11-14

FIL-0022
Marca: KOREA



FILTRO

Descripción: OEM 28113-3X000 FILTRO AIRE HYUNDAI ELANTRA 11-28113-3X000/281133X000 OEM 28113-3X000

FIL-0023
Marca: KOREA



FILTRO

Descripción: OEM 28113-07100 FILTRO AIRE KIA MORNING 04-10 2811307100

FIL-0024
Marca: KOREA

FILTRO



FILTRO

Descripción: OEM 28113-1G100 FILTRO AIRE HYUNDAI ACCENT 06-11 DIESEL C2628

FIL-0025
Marca: KOREA



FILTRO

Descripción: OEM 28113-08000 FILTRO AIRE HYUNDAI/KIA TUCSON 04-10/SPORTAGE 04-10 /811308000

FIL-0026
Marca: KOREA



FILTRO

Descripción: OEM 28113-26000 FILTRO AIRE HYUNDAI SANTA FE 2,0/2,4 00-06 C2633

FIL-0027
Marca: KOREA



FILTRO

Descripción: OEM 28113-1C000 FILTRO AIRE HYUNDAI GETZ TODOS C2651

FIL-0028
Marca: KOREA



FILTRO

Descripción: OEM 28113-2B000 FILTRO AIRE HYUNDAI SANTA FE 06-10 /281132B000

FIL-0031
Marca: KOREA



FILTRO

Descripción: OEM 28113-4H000 FILTRO AIRE HYUNDAI NEW H1 08->

FIL-0033
Marca: KOREA



FILTRO

Descripción: OEM 28113-1G000 FILTRO AIRE HYUNDAIKIA ACCENT 06-11/RIO JB 05-11 28113-1G000/281131G000 OEM 28113-1G000

FIL-0034
Marca: KOREA



FILTRO

Descripción: OEM 28113-2W100 FILTRO AIRE HYUNDAI/KIA SANTA FE 2.4 10-16/SORENTO 10-14 281132W100

FIL-0036
Marca: KOREA

FILTRO



FILTRO

Descripción: OEM 28113-4D000 FILTRO AIRE KIA CARNIVAL 06-10 28113-4D000/281134D000

FIL-0040
Marca: KOREA



FILTRO

Descripción: OEM 28113-4N000 FILTRO AIRE HYUNDAI EON

FIL-0041
Marca: KOREA



FILTRO

Descripción: OEM 31112-1C000 FILTRO BENCINA HYUNDAI GETZ

FIL-0043
Marca: KOREA



FILTRO

Descripción: OEM 31112-1G000 FILTRO BENCINA HY/KIA ACCENT 06-10/RIO 06-10

FIL-0044
Marca: KOREA



FILTRO

Descripción: OEM 31112-1R000 FILTRO BENCINA HY/KIA RIO 11->/ACCENT 11->

FIL-0045
Marca: KOREA



FILTRO

Descripción: FILTRO BOMBA DE BENCINA (95 X 56.5MM , DIAMETRO CONCCION 11MM) , YDM-0048 FILTRO BOMBA DE BENCINA

FIL-0048
Marca: KONIGMANN



FILTRO

Descripción: OEM 31112-3R000 FILTRO BENCINA HY/KIA CERATO 13->/ELANTRA 11-13

FIL-0051
Marca: KOREA



FILTRO

Descripción: OEM 31911-2E000 FILTRO BENCINA HY/KIA TUCSON 04-09/SPORTAGE 05-10

FIL-0052
Marca: MOBIS

FILTRO



FILTRO

Descripción: OEM 31911-22000 FILTRO BENCINA HYUNDAI ACCENT 94-99/SANTAMO

FIL-0053
Marca: KOREA



FILTRO

Descripción: OEM 31911-25000 FILTRO BENCINA HYUNDAI ACCENT 00-05

FIL-0054
Marca: KOREA



FILTRO

Descripción: OEM 31910-2H000 FILTRO BENCINA HYUNDAI/KIA ELANTRA 06-11/I-30/CERATO/I10 08-16/SOUL 09-10

FIL-0055
Marca: KOREA



FILTRO

Descripción: OEM 31973-44100 FILTRO PETROLEO HYUNDAI/KIA H100 96-04/PORTER 9611/FRONTIER 00-11/PREGIO 98-07

FIL-0056
Marca: KOREA



FILTRO

Descripción: OEM 28113-4E500 FILTRO AIRE KIA FRONTIER 2.5 12-> /281134E500

FIL-0057
Marca: KOREA



FILTRO

Descripción: FILTRO BOMBA DE BENCINA (89.5 X 64MM , DIAMETRO CONECCION 11MM) , YDM-0060 FILTRO BOMBA DE BENCINA

FIL-0060
Marca: KONIGMANN



FILTRO

Descripción: OEM 97133-2E210 FILTRO POLEN A/COND HYUNDAI/KIA TUCSON 05-13/SPORTAGE 05 -13/RIO JB 05-15 /971332E200

FIL-0062
Marca: KOREA



FILTRO

Descripción: FILTRO BOMBA DE BENCINA (84 X 61.5MM , DIAMETRO CONECCION 11.5MM) , YDM-0062B FILTRO BOMBA DE BENCINA

FIL-0062B
Marca: KONIGMANN

FILTRO



FILTRO

Descripción: OEM 97133-07000 97133-07010 FILTRO POLEN KIA MORNING 1,1 04-17/I10/ EON

FIL-0063
Marca: KOREA



FILTRO

Descripción: OEM 26300-35054 FILTRO ACEITE HYUNDAI/KIA ACCENT 94-11/EXCEL/H100 BENCINERO

FIL-0074
Marca: MOBIS



FILTRO

Descripción: OEM 31112-07000 FILTRO BENCINA KIA MORNING 04-16 /3111207000

FIL-0075
Marca: KOREA



FILTRO

Descripción: OEM 28113-2H000 FILTRO AIRE HYUNDAI ELANTRA 06-11/CERATO 06-09 / 281132H000

FIL-0080
Marca: KOREA



FILTRO

Descripción: OEM 28113-22301 FILTRO AIRE HYUNDAI ACCENT 1,3 94-99 C2150

FIL-0081
Marca: KOREA



FILTRO

Descripción: OEM 28113-1Y100 FILTRO AIRE KIA MORNING 1.2 12-17 /281131Y100

FIL-0082
Marca: KOREA



FILTRO

Descripción: OEM 28113-0X000 FILTRO AIRE HYUNDAI I-10 1.1 /281130X000

FIL-0084
Marca: KOREA



FILTRO

Descripción: OEM 28113-17500 FILTRO AIRE HYUNDAI MATRIX 1,5/1,6/1,8

FIL-0085
Marca: KOREA

FILTRO



FILTRO

Descripción: OEM 26300-35054 FILTRO ACEITE HYUNDAI/KIA ACCENT 94-11/EXCEL/H100 BENCINERO MANDO

FIL-0086
Marca: KOREA



FILTRO

Descripción: OEM 28113-A9200 FILTRO AIRE GRAND CARNIVAL DIESEL 15-> OEM 28113-A9200

FIL-0087
Marca: KOREA



FILTRO

Descripción: OEM 28113-B4000 FILTRO AIRE I-10 15-> OEM 28113-B4000

FIL-0088
Marca: KOREA



FILTRO

Descripción: OEM 28113-G6000 FILTRO AIRE MORNING 17-> OEM 28113-G6000

FIL-0089
Marca: KOREA



FILTRO

Descripción: OEM 28113-D3100 FILTRO AIRE SPORTAGE 17-> OEM 28113-D3100

FIL-0090
Marca: MOBIS



FILTRO

Descripción: OEM 28113-D3100 FILTRO AIRE SPORTAGE 17-> OEM 28113-D3100

FIL-0091
Marca: KOREA



FILTRO

Descripción: OEM 28113-D3300 FILTRO AIRE TUCSON 16- BENCINERO OEM 28113-D3300

FIL-0092
Marca: KOREA



FILTRO

Descripción: OEM 31922-A9000 FILTRO PETROLEO GRAND CARNIVAL DIESEL 15->

FIL-0093
Marca: MOBIS

FILTRO



FILTRO

Descripción: OEM 97133-G6000 FILTRO POLEN MORNING 17-> OEM 97133-G6000

FIL-0094
Marca: KOREA



FILTRO

Descripción: OEM 97133-G6000 FILTRO POLEN MORNING 17-> OEM 97133-G6000

FIL-0137
Marca: MOBIS



FILTRO

Descripción: OEM 97133-C5000 FILTRO POLEN SORENTO 17-> OEM 97133-C5000

FIL-0095
Marca: KOREA



FILTRO

Descripción: OEM 97133-D3200 FILTRO POLEN SPORTAGE 17-> OEM 97133-D3200

FIL-0096
Marca: KOREA



FILTRO

Descripción: OEM 26320-2F000 FILTRO ACEITE ELEMENTO HYUNDAI/KIA SANTA FE 10-16/TUCSON 10-16/SORENTO 10-13 26320-2F100

FIL-0098
Marca: KOREA



FILTRO

Descripción: OEM 96554378 FILTRO POLEN A/COND CHEVROLET OPTRA 04-12

FIL-0099
Marca: KOREA



FILTRO

Descripción: OEM 68111091A0 FILTRO POLEN SSANGYONG ACTYON 06-11

FIL-0100
Marca: KOREA



FILTRO

Descripción: OEM 96827723 FILTRO AIRE CHEVROLET SPARK GT 1,2 12->

FIL-0102
Marca: KOREA

FILTRO



FILTRO

Descripción: OEM 96182220 FILTRO AIRE DAEWOO LANOS

FIL-0103
Marca: KOREA



FILTRO

Descripción: OEM 28113-2P300 FILTRO AIRE HYUNDAI SANTA FE 2,2 10-13 DIESEL

FIL-0104
Marca: KOREA

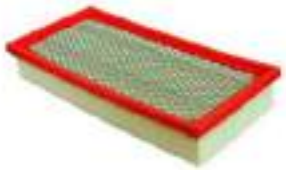

FILTRO

Descripción: OEM 2319008400 FILTRO AIRE SSANGYONG REXTON

FIL-0105
Marca: SSANGYONG



FILTRO

Descripción: OEM 31910-23000 FILTRO BENCINA HYUNDAI EXCEL/H100 BENCINERO

FIL-0106
Marca: KOREA



FILTRO

Descripción: OEM 31911-2D000 FILTRO BENCINA HYUNDAI ELANTRA 00-06

FIL-0107
Marca: KOREA



FILTRO

Descripción: OEM OK30A-13-480 FILTRO BENCINA KIA RIO 1.3/1.5 00-05

FIL-0108
Marca: KOREA



FILTRO

Descripción: OEM KK370-20-490 FILTRO BENCINA KIA AVELLA

FIL-0112
Marca: KOREA



FILTRO

Descripción: OEM OK30C-13-Z40 FILTRO AIRE KIA RIO 1,3/1,5 00-05 C2667

FIL-0113
Marca: KOREA

FILTRO



FILTRO

Descripción: OEM OK2A5-13-Z40A FILTRO AIRE KIA SEPHIA 1.8 01-05/CARENS 1.8 01-05/SPECTRA 1.8 01-03 MARCA NOMIS

FIL-0114
Marca: KOREA



FILTRO

Descripción: OEM KK11C-13-Z40 FILTRO AIRE KIA AVELLA 1,3/1,5/POP PRIDE 1,3 C2129

FIL-0115
Marca: KOREA



FILTRO

Descripción: OEM 28130-44000 FILTRO AIRE HYUNDAI H100 VAN 94-04/GALLOPER 98-04

FIL-0116
Marca: KOREA



FILTRO

Descripción: OEM 26300-02503 FILTRO ACEITE HYUNDAI/KIA I10/ATOS/SEPHIA/POP/AVELLA/ RIO 00-05/MORNING 04->/CARENS 1,8/SPECTRA BAJO

FIL-0119
Marca: MOBIS



FILTRO

Descripción: OEM OK201-13-Z00 FILTRO AIRE KIA SEPHIA 1,6 95-98 C2656 OK247-13-Z40

FIL-0120
Marca: KOREA



FILTRO

Descripción: OEM 28113-G6000 FILTRO AIRE KIA MORNING 17->

FIL-0123
Marca: MOBIS



FILTRO

Descripción: OEM 97133-C5000 FILTRO POLEN KIA SORENTO 17->

FIL-0138
Marca: MOBIS



FILTRO

Descripción: OEM 97133-D3200 FILTRO POLEN KIA SPORTAGE 17

FIL-0139
Marca: MOBIS

FILTRO



FILTRO

Descripción: OEM OK6B0-23-603 FILTRO AIRE KIA FRONTIER 2,7/3,0 05-12 C18213

FIL-0140
Marca: KOREA



FILTRO

Descripción: OEM OK60A-23-603 FILTRO AIRE KIA FRONTIER 2,7/3,0 98-04 C18195

FIL-0141
Marca: KOREA



FILTRO

Descripción: OEM 28130-4A001 FILTRO AIRE HYUNDAI H1 05-07/STAREX 97-04 C24196

FIL-0142
Marca: KOREA



FILTRO

Descripción: OEM 28113-3K200 FILTRO AIRE HYUNDAI SONATA

FIL-0143
Marca: KOREA



FILTRO

Descripción: OEM 28113-A5800 FILTRO AIRE HYUNDAI I30 12-16

FIL-0144
Marca: KOREA



FILTRO

Descripción: OEM 28113-A9100 FILTRO AIRE KIA SORENTO 17-> OEM 28113A9100

FIL-0145
Marca: KOREA



FILTRO

Descripción: OEM OK72C-23-603 FILTRO AIRE KIA BESTA/PREGIO 2,7/3,0 98-06 C2192/1

FIL-0150
Marca: KOREA



FILTRO

Descripción: OEM 26300-42040 FILTRO ACEITE HYUNDAI/KIA H100/H-1/FRONTIER 01-14 W927/8 26300-4X000/26310-4A000/26310-4A010/26330-4A000/26330-4A001/26330-4X000

FIL-0151
Marca: MOBIS

FILTRO



FILTRO

Descripción: OEM 31112-1G000 FILTRO BENCINA HY/KIA ACCENT 06-10/RIO 06-10

FIL-0152
Marca: MOBIS



FILTRO

Descripción: OEM 31910-2H000 FILTRO BENCINA HYUNDAI/KIA CERATO 09-12/ELANTRA 07-11/I10/

FIL-0153
Marca: MOBIS



FILTRO

Descripción: OEM 31112-3R000 FILTRO BENCINA HY/KIA CERATO 13->/ELANTRA 11-13

FIL-0154
Marca: MOBIS



FILTRO

Descripción: OEM 31112-1R000 FILTRO BENCINA HYUNDAI/KIA RIO 11->/ACCENT 11->

FIL-0155
Marca: MOBIS



FILTRO

Descripción: OEM 31911-2E000 FILTRO BENCINA HY/KIA TUCSON 04-09/SPORTAGE 05-10

FIL-0156
Marca: KOREA



FILTRO

Descripción: OEM 31911-25000 FILTRO BENCINA HYUNDAI ACCENT 00-05

FIL-0157
Marca: MOBIS



FILTRO

Descripción: OEM 31911-02100 FILTRO BENCINA HYUNDAI ATOS

FIL-0158
Marca: KOREA



FILTRO

Descripción: OEM 31911-28000 FILTRO BENCINA HYUNDAI ELANTRA ->95

FIL-0159
Marca: KOREA

FILTRO



FILTRO

Descripción: OEM 31911-2D000 FILTRO BENCINA HYUNDAI ELANTRA 00-06

FIL-0160
Marca: MOBIS



FILTRO

Descripción: OEM 31911-29000 FILTRO BENCINA HYUNDAI ELANTRA 96-99

FIL-0161
Marca: KOREA



FILTRO

Descripción: OEM 31112-17000 FILTRO BENCINA HYUNDAI MATRIX

FIL-0162
Marca: KOREA



FILTRO

Descripción: OEM 31112-2B000 FILTRO BENCINA HYUNDAI NEW SANTA FE 06-12

FIL-0163
Marca: MOBIS



FILTRO

Descripción: OEM 31112-2B000 FILTRO BENCINA HYUNDAI NEW SANTA FE 06-12

FIL-0164
Marca: KOREA



FILTRO

Descripción: OEM 31112-26000 FILTRO BENCINA HYUNDAI SANTA FE 00-05

FIL-0165
Marca: KOREA



FILTRO

Descripción: OEM 31315-M2000 FILTRO BENCINA HYUNDAI SANTAMO 2.0

FIL-0166
Marca: KOREA



FILTRO

Descripción: OEM 31911-34000 FILTRO BENCINA HYUNDAI SONATA 94-98

FIL-0167
Marca: KOREA

FILTRO



FILTRO

Descripción: OEM 31911-38204 FILTRO BENCINA HYUNDAI SONATA EF 99-02

FIL-0168
Marca: KOREA



FILTRO

Descripción: OEM 31911-H1800 FILTRO BENCINA HYUNDAI TERRACAN

FIL-0169
Marca: KOREA



FILTRO

Descripción: OEM 31112-07000 FILTRO BENCINA KIA MORNING 04-10

FIL-0170
Marca: MOBIS



FILTRO

Descripción: OEM 31922-2B900 FILTRO PETROLEO HYUNDAI NEW ACCENT/SANTA FE 2.2 13-> 31922-2W000

FIL-0172
Marca: MOBIS



FILTRO

Descripción: OEM 31922-26910 FILTRO PETROLEO HYUNDAI ACCENT PRIME DIESEL

FIL-0174
Marca: KOREA



FILTRO

Descripción: OEM 31973-44100 FILTRO PETROLEO HYUNDAI/KIA H100 96-04/PORTER 96-11/FRONTIER 00-11/PREGIO 98-07

FIL-0175
Marca: MOBIS



FILTRO

Descripción: OEM 31945-41000 FILTRO PETROLEO HYUNDAI MIGHTY

FIL-0176
Marca: KOREA



FILTRO

Descripción: OEM 31945-8Y000 FILTRO PETROLEO HYUNDAI MIGHTY 12-15

FIL-0177
Marca: KOREA

FILTRO



FILTRO

Descripción: OEM 31945-8Y000 FILTRO PETROLEO HYUNDAI MIGHTY 12-15

FIL-0178
Marca: MOBIS



FILTRO

Descripción: OEM OK60B-13-480A FILTRO PETROLEO COMPLETO KIA FRONTIER 2,7

FIL-0179
Marca: KOREA



FILTRO

Descripción: OEM OK71E-23-570 FILTRO PETROLEO KIA K2400/FRONTIER

FIL-0180
Marca: KOREA



FILTRO

Descripción: OEM 26320-2A500 FILTRO ELEMENTO ACEITE HYUNDAI/KIA ACCENT 12->/I30 12-16/CARENS 1.7 13-17 26320-2A510/2A520/2A501/3C250

FIL-0182
Marca: MOBIS



FILTRO

Descripción: OEM 26320-2F000 FILTRO ACEITE ELEMENTO HYUNDAI/KIA SANTA FE 10-16/TUCSON 10-16/SORENTO 10-13 26320-2F100

FIL-0184
Marca: MOBIS



FILTRO

Descripción: OEM 26320-2C250 FILTRO ACEITE HYUNDAI/KIA ACCENT RB DIESEL/I30 12-16/CARENS 1.7 26320-3C250

FIL-0187
Marca: MOBIS



FILTRO

Descripción: OEM 31390-H1952 FILTRO PETROLEO HYUNDAI TERRACAN 2,9 3 SALIDAS

FIL-0188
Marca: KOREA



FILTRO

Descripción: OEM 31300-3E200 FILTRO PETROLEO KIA SORENTO 02-07

FIL-0189
Marca: KOREA

FILTRO



FILTRO

Descripción: OEM 28113-B4000 FILTRO AIRE HYUNDAI I10 15-> INDIA

FIL-0192
Marca: MOBIS



FILTRO

Descripción: OEM 28113-22600 FILTRO AIRE HYUNDAI ACCENT PRIME 00-05

FIL-0122
Marca: KOREA



FILTRO

Descripción: OEM 97133-F2000 FILTRO POLEN KIA RIO 17->

FIL-0205
Marca: KOREA



FILTRO

Descripción: OEM 26300-02751 FILTRO ACEITE HYUNDAI/KIA I10 12-> INDIA ALTO

FIL-0206
Marca: MOBIS



FILTRO

Descripción: OEM 28113-A0100 FILTRO AIRE HYUNDAI CRETA 1,6 17-> INDIA

FIL-0207
Marca: MOBIS



FILTRO

Descripción: OEM 28113-A9200 FILTRO AIRE GRAND CARNIVAL DIESEL 15-> OEM 28113-A9200

FIL-0208
Marca: MOBIS



FILTRO

Descripción: OEM 26300-02751 FILTRO ACEITE HYUNDAI/KIA I10 12-> ALTO

FIL-0209
Marca: KOREA



FILTRO

Descripción: OEM 26300-02503 FILTRO ACEITE HYUNDAI/KIA I10/ATOS/SEPHIA/POP/AVELLA/ RIO 00-05/MORNING 04->/CARENS 1,8/SPECTRA BAJO

FIL-0210
Marca: KOREA

FILTRO



FILTRO

Descripción: OEM 31911-22000 FILTRO BENCINA HYUNDAI ACCENT 94-99/SANTAMO

FIL-0211
Marca: MOBIS



FILTRO

Descripción: OEM 31911-2F000 FILTRO BENCINA KIA CERATO 04-09

FIL-0212
Marca: MOBIS



FILTRO

Descripción: OEM 28113-1R100 FILTRO AIRE HYUNDAI/KIA ACCENT RB 12->/RIO 3/4/5 1.4 C26026

FIL-0213
Marca: MOBIS



FILTRO

Descripción: OEM 28113-2K000 FILTRO AIRE KIA SOUL 11-15

FIL-0214
Marca: KOREA



FILTRO

Descripción: OEM 28113-2P100 FILTRO AIRE HYUNDAI/KIA SANTA FE10-13 BENCINERA/SONATA 09-14/SORENTO 10-14

FIL-0215
Marca: MOBIS



FILTRO

Descripción: OEM 28113-4D000 FILTRO AIRE KIA CARNIVAL 06-10 28113-4D000/281134D000

FIL-0216
Marca: MOBIS



FILTRO

Descripción: OEM 28113-4H000 FILTRO AIRE HYUNDAI NEW H1 08->

FIL-0218
Marca: MOBIS



FILTRO

Descripción: OEM 28113-C1100 FILTRO AIRE HYUNDAI SONATA 15->

FIL-0220
Marca: MOBIS

FILTRO



FILTRO

Descripción: OEM 28113-3E000 FILTRO AIRE KIA SORENTO 02-07

FIL-0222
Marca: MOBIS



FILTRO

Descripción: OEM 28113-4E000 FILTRO AIRE KIA FRONTIER 2,5 05-11

FIL-0223
Marca: MOBIS



FILTRO

Descripción: OEM 28113-1G100 FILTRO AIRE HYUNDAI ACCENT 06-11 DIESEL

FIL-0226
Marca: MOBIS



FILTRO

Descripción: OEM 28113-22051 FILTRO AIRE HYUNDAI ACCENT 1,5 94-99

FIL-0228
Marca: MOBIS



FILTRO

Descripción: OEM 28113-22600 FILTRO AIRE HYUNDAI ACCENT PRIME 00-05

FIL-0229
Marca: MOBIS



FILTRO

Descripción: OEM 28113-23001 FILTRO AIRE HYUNDAI ELANTRA 1,6/1,8 96-00

FIL-0230
Marca: MOBIS



FILTRO

Descripción: OEM 28113-2B000 FILTRO AIRE HYUNDAI SANTA FE 06-10 /281132B000

FIL-0231
Marca: MOBIS



FILTRO

Descripción: OEM 28113-2D000 FILTRO AIRE HYUNDAI ELANTRA 1,6/1,8 00-05

FIL-0232
Marca: MOBIS

FILTRO



FILTRO

Descripción: OEM 28113-2F800 FILTRO AIRE KIA CERATO 1,6 07-09

FIL-0233
Marca: MOBIS



FILTRO

Descripción: OEM 28113-2G000 FILTRO AIRE KIA CARENS 07-> 28113-2G000/281132G000 OEM 28113-2G000

FIL-0234
Marca: MOBIS



FILTRO

Descripción: OEM 28113-2K000 FILTRO AIRE KIA SOUL 11-15

FIL-0235
Marca: MOBIS



FILTRO

Descripción: OEM 28113-3B001 FILTRO AIRE HYUNDAI EQUUS

FIL-0236
Marca: MOBIS



FILTRO

Descripción: OEM 28113-3F900 FILTRO AIRE KIA OPIRUS 05-07

FIL-0238
Marca: MOBIS



FILTRO

Descripción: OEM 28113-3K100 FILTRO AIRE HYUNDAI SONATA 06->

FIL-0239
Marca: MOBIS



FILTRO

Descripción: OEM 28113-3M000 FILTRO AIRE HYUNDAI GENESIS 08-13

FIL-0240
Marca: MOBIS



FILTRO

Descripción: OEM 28113-A5800 FILTRO AIRE HYUNDAI I30 12-16

FIL-0241
Marca: MOBIS

FILTRO



FILTRO

Descripción: OEM 28113-B2000 FILTRO AIRE HYUNDAI/KIA ACCENT RB 12->SOUL13->/ 28113-1R100

FIL-0242
Marca: MOBIS



FILTRO

Descripción: OEM 28113-B1000 FILTRO AIRE HYUNDAI GENESIS 14->

FIL-0243
Marca: MOBIS



FILTRO

Descripción: OEM 28130-4A001 FILTRO AIRE HYUNDAI H1 05-07

FIL-0244
Marca: MOBIS



FILTRO

Descripción: OEM 97133-07000 97133-07010 FILTRO POLEN KIA MORNING 1,1 04-17

FIL-0245
Marca: MOBIS



FILTRO

Descripción: OEM 97133-3SAA0 FILTRO POLEN A/COND HYUNDAI/KIA SANTA FE 13-18/10-16/GRAND CARNIVAL 15-18

FIL-0247
Marca: MOBIS



FILTRO

Descripción: OEM 97133-F2100 FILTRO POLEN HYUNDAI TUCSON 17->

FIL-0250
Marca: MOBIS



FILTRO

Descripción: OEM 97133-D3000 FILTRO POLEN KIA SPORTAGE 17-> G4NA

FIL-0251
Marca: MOBIS



FILTRO

Descripción: OEM 28113-2J000 FILTRO AIRE KIA MOHAVE 10-12

FIL-0253
Marca: KOREA

FILTRO



FILTRO

Descripción: OEM OK017-13Z40A FILTRO AIRE KIA SPORTAGE 2,0 01-04 MOTOR FE C28162

FIL-0254
Marca: KOREA



FILTRO

Descripción: OEM OK71E-23-603 FILTRO AIRE KIA TOPIC/HI-BESTA C22181

FIL-0255
Marca: KOREA



FILTRO

Descripción: OEM 28113-1G100 FILTRO AIRE HYUNDAI ACCENT 06-11 DIESEL C2628

FIL-0256
Marca: MOBIS



FILTRO

Descripción: OEM 28113-2S000 FILTRO AIRE HYUNDAI/KIA TUCSON 11-14/SPORTAGE 11-14

FIL-0258
Marca: MOBIS



FILTRO

Descripción: OEM 28113-2H000 FILTRO AIRE HYUNDAI ELANTRA 06-11/CERATO 06-09 / 28113-2H000

FIL-0260
Marca: MOBIS



FILTRO

Descripción: OEM 28113-2W100 FILTRO AIRE HYUNDAI/KIA SANTA FE 2.4 10-16/SORENTO 10-14 281132W100

FIL-0261
Marca: MOBIS



FILTRO

Descripción: OEM 28130-5A500 FILTRO AIRE HYUNDAI MIGHTY 08-> OEM 281305A500

FIL-0262
Marca: MOBIS



FILTRO

Descripción: OEM 31945-45903 FILTRO PETROLEO HYUNDAI MIGHTY 3,9 HD68/HD78 08-11 31945-45900/48000

FIL-0263
Marca: MOBIS

FILTRO



FILTRO

Descripción: OEM 28113-2W300 FILTRO AIRE HYUNDAI/KIA SANTA FE 2,2 13-18 DIESE/SORENTO 10-13/ C29019

FIL-0265
Marca: MOBIS



FILTRO

Descripción: OEM 28113-07100 FILTRO AIRE KIA MORNING 04-10 2811307100

FIL-0266
Marca: MOBIS



FILTRO

Descripción: OEM 26320-3A100 FILTRO ACEITE HYUNDAI VERACRUZ

FIL-0267
Marca: MOBIS



FILTRO

Descripción: OEM 28113-2P300 FILTRO AIRE HYUNDAI SANTA FE 2,2 10-13 DIESEL

FIL-0268
Marca: MOBIS



FILTRO

Descripción: OEM 31112-17000 FILTRO BENCINA HYUNDAI MATRIX

FIL-0269
Marca: MOBIS



FILTRO

Descripción: OEM 31945-45751 FILTRO PETROLEO HYUNDAI MIGHTY MARCA PARKER

FIL-0270
Marca: MOBIS



FILTRO

Descripción: OEM 28130-45020 FILTRO AIRE HYUNDAI PORTER 98-04 C19175

FIL-0271
Marca: KOREA



FILTRO

Descripción: OEM 28113-39000 FILTRO AIRE HYUNDAI TRAJET 2,0/2,7 00-08

FIL-0272
Marca: KOREA

FILTRO



FILTRO

Descripción: OEM 28113-3J000 FILTRO AIRE HYUNDAI VERACRUZ 3,0 07-12 DIESEL

FIL-0273
Marca: KOREA



FILTRO

Descripción: OEM 28113-3S800 FILTRO AIRE HYUNDAI/KIA SONATA YF 2,0 12-14/OPTIMA 2,0 13-15

FIL-0274
Marca: KOREA



FILTRO

Descripción: OEM 28130-6B110 FILTRO AIRE HYUNDAI HD120 12->

FIL-0275
Marca: MOBIS



FILTRO

Descripción: OEM 28113-F2000 FILTRO AIRE HYUNDAI ELANTRA 1,6 15->

FIL-0276
Marca: MOBIS



FILTRO

Descripción: OEM 28113-F2000 FILTRO AIRE HYUNDAI ELANTRA 1,6 15->

FIL-0277
Marca: KOREA



FILTRO

Descripción: OEM 28113-23001 FILTRO AIRE HYUNDAI ELANTRA 1,6/1,8 96-00 C2661

FIL-0278
Marca: KOREA



FILTRO

Descripción: OEM 2830-5H000 FILTRO AIRE HYUNDAI MIGHTY HD65 99-04

FIL-0279
Marca: KOREA



FILTRO

Descripción: OEM 28113-08000 FILTRO AIRE HYUNDAI/KIA TUCSON 04-10/SPORTAGE 04-10 /811308000

FIL-0280
Marca: MOBIS

FILTRO



FILTRO

Descripción: OEM 28113-2P100 FILTRO AIRE HYUNDAI/KIA SANTA FE10-13 BENCINERA/SONATA 09-14/SORENTO 10-14

FIL-0281
Marca: KOREA



FILTRO

Descripción: OEM 28113-02510 FILTRO AIRE HYUNDAI ATOS 97-03 C2714

FIL-0282
Marca: KOREA



FILTRO

Descripción: OEM 28113-0X200 FILTRO AIRE HYUNDAI I10 1,2 KAPPA G4LA 11-17

FIL-0283
Marca: KOREA



FILTRO

Descripción: OEM 28113-2W300 FILTRO AIRE HYUNDAI/KIA SANTA FE 2,2 13-18 DIESE/SORENTO 10-13/ C29019

FIL-0284
Marca: KOREA



FILTRO

Descripción: OEM 28113-2F800 FILTRO AIRE KIA CERATO 1,6 07-09

FIL-0285
Marca: KOREA



FILTRO

Descripción: OEM 26320-2F100 FILTRO ACEITE ELEMENTO HYUNDAI/KIA SPORTAGE 2,0 10->/TUCSON 2,0 10-> DIESEL

FIL-0286
Marca: MOBIS



FILTRO

Descripción: OEM 28113-0X200 FILTRO AIRE HYUNDAI I10 1,2 KAPPA G4LA 11-17 INDIA

FIL-0288
Marca: MOBIS



FILTRO

Descripción: OEM 28113-4N000 FILTRO AIRE HYUNDAI EON INDIA

FIL-0289
Marca: MOBIS

FILTRO



FILTRO

Descripción: OEM 97133-07000 97133-07010 FILTRO POLEN KIA MORNING 1,1 04-17/I10/ EON INDIA

FIL-0290
Marca: MOBIS



FILTRO

Descripción: OEM 1621803009 FILTRO ACEITE ELEMENTO SSANGYONG ACTYON 06-11/KYRON HU727/1X 1611803009

FIL-0291
Marca: SSANGYONG



FILTRO

Descripción: OEM 1621803009 FILTRO ACEITE ELEMENTO SSANGYONG ACTYON 06-11/KYRON HU727/1X 1611803009

FIL-0292
Marca: KOREA



FILTRO

Descripción: OEM 2319009001 FILTRO AIRE SSANGYONG ACTYON 06-11 C30171

FIL-0293
Marca: SSANGYONG



FILTRO

Descripción: OEM 6650921001 FILTRO PETROLEO SSANGYONG ACTYON 06-11 3 SALIDAS 6650921201

FIL-0294
Marca: KOREA



FILTRO

Descripción: OEM 6650921001 FILTRO PETROLEO SSANGYONG ACTYON 06-11 3 SALIDAS 6650921201

FIL-0295
Marca: SSANGYONG



FILTRO

Descripción: OEM 2247634000 FILTRO PETROLEO ELEMENTO SSANGYONG ACTYON 12-> 2247634000

FIL-0297
Marca: SSANGYONG



FILTRO

Descripción: OEM 6650921001 FILTRO PETROLEO SSANGYONG ACTYON 06-11 3 SALIDAS 6650921201

FIL-0299
Marca: SSANGYONG

FILTRO



FILTRO

Descripción: OEM 26300-42040 FILTRO ACEITE HYUNDAI/KIA H100/H-1/FRONTIER 01-14 W927/8 CHINO

FIL-0300
Marca: HYUKI



FILTRO

Descripción: OEM 28113-4E500 FILTRO AIRE KIA FRONTIER 2.5 12-> 281134E500 CHINO

FIL-0301
Marca: HYUKI



FILTRO

Descripción: OEM 68111091A0 FILTRO POLEN SSANGYONG ACTYON 06-11/NEW ACTYON 12-17

FIL-0302
Marca: SSANGYONG



FILTRO

Descripción: OEM 2240011200 FILTRO BENCINA SSANGYONG ACTYON 2,3/3,2 BENCINERO 2240011202

FIL-0303
Marca: SSANGYONG



FILTRO

Descripción: OEM 2247034000 FILTRO PETROLEO SSANGYONG ACTYON 12-17 2247034001

FIL-0304
Marca: SSANGYONG



FILTRO

Descripción: OEM 2314034101 FILTRO AIRE SSANGYONG ACTYON 12-> 2,0/ACTYON 16-> 2,2/KORANDO 12-17

FIL-0305
Marca: SSANGYONG



FILTRO

Descripción: OEM 6721803009 FILTRO ACEITE ELEMENTO SSANGYONG ACTYON 12-17/KORANDO 11-17 HU613/X

FIL-0306
Marca: SSANGYONG



FILTRO

Descripción: OEM 26320-2A500 FILTRO ELEMENTO ACEITE HYUNDAI/KIA ACCENT 12->/I30 12-16/CARENS 1.7 13-17 26320-2A510/2A520/2A501/3C250

FIL-0320
Marca: HYUKI

FILTRO



FILTRO

Descripción: OEM 26320-2A001 FILTRO ACEITE ELEMENTO HYUNDAI ACCENT 06-11/GETZ/MATRIX 06-09 DIESEL

FIL-0321
Marca: HYUKI



FILTRO

Descripción: OEM 31112-3R000 FILTRO BENCINA HY/KIA CERATO 13->/ELANTRA 11-13

FIL-0323
Marca: HYUKI



FILTRO

Descripción: OEM 31112-3X000 FILTRO BENCINA HYUNDA/KIA ELANTRA 11-16/VELOSTER

FIL-0324
Marca: HYUKI



FILTRO

Descripción: OEM 31911-22000 FILTRO BENCINA HYUNDAI ACCENT 94-99/SANTAMO

FIL-0325
Marca: HYUKI



FILTRO

Descripción: OEM 31911-28000 FILTRO BENCINA HYUNDAI ELANTRA ->95

FIL-0326
Marca: HYUKI



FILTRO

Descripción: OEM 31911-2D000 FILTRO BENCINA HYUNDAI ELANTRA 00-06

FIL-0327
Marca: HYUKI



FILTRO

Descripción: OEM 31911-2E000 FILTRO BENCINA HY/KIA TUCSON 04-09/SPORTAGE 05-10

FIL-0328
Marca: HYUKI



FILTRO

Descripción: OEM KK370-20-490 FILTRO BENCINA KIA AVELLA

FIL-0329
Marca: HYUKI

FILTRO



FILTRO

Descripción: OEM OK2AA-20-490 FILTRO BENCINA KIA CARENS 1,8

FIL-0330
Marca: HYUKI



FILTRO

Descripción: OEM 31911-2F000 FILTRO BENCINA KIA CERATO 04-09

FIL-0331
Marca: HYUKI



FILTRO

Descripción: OEM 31911-2G000 FILTRO BENCINA KIA MAGENTIS

FIL-0332
Marca: HYUKI



FILTRO

Descripción: OEM 31112-07000 FILTRO BENCINA KIA MORNING 04-16 /3111207000

FIL-0333
Marca: HYUKI



FILTRO

Descripción: OEM 31911-3E200 FILTRO BENCINA KIA SORENTO 03-07

FIL-0335
Marca: HYUKI



FILTRO

Descripción: OEM OK011-20-490 FILTRO BENCINA KIA SPORTAGE 94-98

FIL-0336
Marca: KOREA



FILTRO

Descripción: OEM OK08A-20-490 FILTRO BENCINA KIA SPORTAGE 99-04

FIL-0337
Marca: HYUKI



FILTRO

Descripción: OEM 31910-2H000 FILTRO BENCINA HYUNDAI/KIA ELANTRA 06-11/I-30/CERATO/I10 08-16/SOUL 09-10

FIL-0338
Marca: HYUKI

FILTRO

FILTRO

Descripción: OEM 31920-66200 DECANTADOR AGUA MIGHTY

FIL-0339
Marca: KOREA

FILTRO

Descripción: OEM OK62W-13-480A FILTRO PETROLEO COMPLETO KIA FRONTIER OEM OK62W13480A

FIL-0340
Marca: MOBIS

FILTRO

Descripción: OEM OK71E-23-570 FILTRO PETROLEO KIA FRONTIER 98-> HOYO CHICO

FIL-0341
Marca: HYUKI

FILTRO

Descripción: OEM OK710-23-570 FILTRO PETROLEO KIA FRONTIER 2,7 SELLADO

FIL-0342
Marca: HYUKI

FILTRO

Descripción: OEM 31112-1G000 FILTRO BENCINA HY/KIA ACCENT 06-10/RIO 06-10

FIL-0343
Marca: HYUKI



FILTRO

Descripción: OEM 26300-2Y500 FILTRO ACEITE HYUNDAI/KIA I10/ATOS/SEPHIA/POP/AVELLA/ RIO 00-05/MORNING 04->/CARENS 1,8/SPECTRA BAJO

FIL-0350
Marca: MOBIS

FILTRO

Descripción: OEM OK74P-13-320B AIRE

FIL-03A
Marca: MOBIS

FILTRO

Descripción: OEM 33097-2Q020 FILTRO

FIL-04A
Marca: MOBIS

FILTRO



FILTRO

Descripción: OEM 33095-3X000 FILTRO

FIL-05A

Marca: MOBIS



FILTRO

Descripción: OEM 28112-4F500 PORTA FILTRO AIRE HYUNDAI PORTER 12->

POR-0018

Marca: MOBIS

QUIROZ Y CIA LIMITADA

Soluciones para su Automovil

FILTRO BOMBA DE BENCINA



FILTRO BOMBA DE BENCINA

Descripción: FILTRO BOMBA DE BENCINA , TAMAÑO 77MM (DIAMETRO DE CONECCION 19MM) ,GF015FILTRO BOMBA DE BENCINA

FIL-GF015

Marca: GAUSS



FILTRO BOMBA DE BENCINA

Descripción: FILTRO BOMBA DE BENCINA , TAMAÑO 77MM X 60.5MM (DIAMETRO DE CONECCION 11MM) ,GF016 FILTRO BOMBA DE BENCINA

FIL-GF016

Marca: GAUSS



FILTRO BOMBA DE BENCINA

Descripción: FILTRO BOMBA DE BENCINA , TAMAÑO 79MM (DIAMETRO DE CONECCION 11MM) ,GF040 FILTRO BOMBA DE BENCINA

FIL-GF040

Marca: GAUSS



FILTRO BOMBA DE BENCINA

Descripción: FILTRO BOMBA DE BENCINA , TAMAÑO 101MM X 65MM (DIAMETRO DE CONECCION 11MM) ,GF065 FILTRO BOMBA DE BENCINA

FIL-GF065

Marca: GAUSS



FILTRO BOMBA DE BENCINA

Descripción: FILTRO BOMBA DE BENCINA , TAMAÑO 77MM X 36MM (DIAMETRO DE CONECCION 11MM) ,GF081 FILTRO BOMBA DE BENCINA

FIL-GF081

Marca: GAUSS



FILTRO BOMBA DE BENCINA

Descripción: FILTRO BOMBA DE BENCINA , TAMAÑO 77MM X 57MM (DIAMETRO DE CONECCION 11MM) ,GF119 FILTRO BOMBA DE BENCINA

FIL-GF119

Marca: GAUSS



FILTRO BOMBA DE BENCINA

Descripción: FILTRO BOMBA DE BENCINA , TAMAÑO 83MM X 62MM (DIAMETRO DE CONECCION 11MM) ,GF121 FILTRO BOMBA DE BENCINA

FIL-GF121

Marca: GAUSS



FILTRO BOMBA DE BENCINA

Descripción: FILTRO BOMBA DE BENCINA , TAMAÑO 68MM X 13MM ,GF122 FILTRO BOMBA DE BENCINA

FIL-GF122

Marca: GAUSS

FILTRO BOMBA DE BENCINA



FILTRO BOMBA DE BENCINA

Descripción: FILTRO BOMBA DE BENCINA , TAMAÑO 80MM X 52MM (DIAMETRO DE CONECCION 11MM) ,GF148 FILTRO BOMBA DE BENCINA

FIL-GF148

Marca: GAUSS



FILTRO BOMBA DE BENCINA

Descripción: FILTRO BOMBA DE BENCINA , TAMAÑO 90MM X 54MM (DIAMETRO DE CONECCION 19MM) ,GF170A FILTRO BOMBA DE BENCINA

FIL-GF170A

Marca: GAUSS

QUIROZ Y CIA LIMITADA

Soluciones para su Automovil

FILTRO AIRE



FILTRO AIRE

Descripción: OEM 28130-5A500 FILTRO AIRE HYUNDAI MIGHTY 08-> OEM 281305A500

FIL-0001

Marca: KOREA

QUIROZ Y CIA LIMITADA

Soluciones para su Automovil

FILTRO PETROLEO



FILTRO PETROLEO

Descripción: OEM 31922-2E900 FILTRO PETROLEO HYUNDAI NEW H1/TUCSON/FRONTIER 2,5 CB OEM 319222E900

FIL-0005
Marca: MOBIS



FILTRO PETROLEO

Descripción: OEM 31922-D3900 FILTRO PETROLEO HYUNDAI TUCSON 16-> OEM 31922D3900

FIL-0008
Marca: MOBIS



FILTRO PETROLEO

Descripción: OEM 31922-D3900 FILTRO PETROLEO HYUNDAI TUCSON 16-> OEM 31922D3900

FIL-0190
Marca: KOREA



FILTRO PETROLEO

Descripción: OEM 31392-H1970 FILTRO PETROLEO HYUNDAI TERRACAN 2,9 2 SALIDAS MANDO

FIL-0204
Marca: KOREA



FILTRO PETROLEO

Descripción: OEM 2247634000 FILTRO PETROLEO ELEMENTO SSANGYONG ACTYON 12-> 2247634000

FIL-0296
Marca: KOREA



FILTRO PETROLEO

Descripción: OEM 31922-2E900 FILTRO PETROLEO HYUNDAI NEW H1/TUCSON/FRONTIER 2,5 CB OEM 319222E900

FIL-814012
Marca: KONIGMANN

QUIROZ Y CIA LIMITADA

Soluciones para su Automovil

FLASCH



FLASCH

Descripción: OEM OK63A-66-830 FLASCH INTERMITENTE KIA FRONTIER 2,7 OEM OK63A66830

FLA-0002

Marca: KOREA



FLASCH

Descripción: OEM 95230-4H100 FLASH INTERMITENTE HYUNDAI H1 08-14 OEM 952304H100

FLA-0005

Marca: MOBIS

QUIROZ Y CIA LIMITADA

Soluciones para su Automovil

FLASH



FLASH

Descripción: OEM 95550-43300 FLASH INTERMITENTE HYUNDAI/KIA H100/ACCENT/ELANTRA/SONATA/FRONTIER 2.5 OEM 95550-43300

FLA-0007

Marca: KOREA



FLASH

Descripción: OEM 95550-39000 FLASH INTERMITENTE HYUNDAI ACCENT 00-06/NEW PORTER OEM 95550-39000

FLA-0008

Marca: KOREA

QUIROZ Y CIA LIMITADA

Soluciones para su Automovil

FLASHER



FLASHER

Descripción: 12 V - 3 TERMINALES, SIN SOPORTE - INTERMITENTE - COMANDO DE INTERMITENTE - COLOR ROJO - FORD 219531831 94633792 81990474-BO Gol / Santana MARILIA111953227D Escort / Verona Kadett / Monza VW

DNI-1103

Marca: DNI



FLASHER

Descripción: CHEVETTE , CHEVROLET OPALA , CHEVROLET CARAVAN , FORD CARGO 1992 , FORD F-13000 , VOLKSWAGEN KOMBI , VOLKSWAGEN BRASILIA , VOLKSWAGEN GOL 1985 , 12V. 3 TERMINALES , GM 52268180

DNI-1104

Marca: DNI



FLASHER

Descripción: FLASHER 12V. (2 TERMINALES) , UNIVERSAL

DNI-1120

Marca: DNI



FLASHER

Descripción: OEM 95550-1E000 FLASCH INTERMITENTE HYUNDAI NEW ACCENT

FLA-0001

Marca: KOREA



FLASHER

Descripción: OEM 95550-34000 FLASCH INTERMITENTE HYUNDAI ACCENT/EXCEL/H100/FRONTIER 2,5/H1 OEM 9555034000

FLA-0003

Marca: MOBIS



FLASHER

Descripción: OEM 95550-43300 FLASH INTERMITENTE HYUNDAI H100 93-96

FLA-0004

Marca: MOBIS



FLASHER

Descripción: OEM 95550-34000 FLASH INTERMITENTE HYUNDAI/KIA H100/ACCENT/ELANTRA/SONATA/FRONTIER 2.5 OEM 95550-34000

FLA-0006

Marca: KOREA



FLASHER

Descripción: OEM OK63A-66-830 FLASCH INTERMITENTE KIA FRONTIER 2,7

FLA-0009

Marca: MOBIS

FLASHER



FLASHER

Descripción: OEM 95550-45001 FLASH INTERMITENTE HYUNDAI MIGHTY

FLA-0010
Marca: KOREA



FLASHER

Descripción: OEM OK9A0-66-830 FLASH INTERMITENTE KIA AVELLA

FLA-0011
Marca: KOREA



FLASHER

Descripción: OEM OK710-66-830 FLASH INTERMITENTE KIA BESTA 2.2/TOPIC/RIO 00-04

FLA-0012
Marca: KOREA



FLASHER

Descripción: OEM OK410-66-830A FLASH INTERMITENTE KIA K3500/K-3600/K-4000 24 V

FLA-0013
Marca: KOREA



FLASHER

Descripción: OEM KKY01-66-830 FLASH INTERMITENTE KIA PRIDE POP/BESTA 2,2/TOPIC/K2400/K3500

FLA-0014
Marca: KOREA



FLASHER

Descripción: OEM 95230-4H125 FLASCH INTERMITENTE HYUNDAI NEW H1 08->

FLA-0015
Marca: MOBIS



FLASHER

Descripción: OEM 95230-4H105 FLASCH INTERMITENTE HYUNDAI NEW H1 08->

FLA-0016
Marca: MOBIS



FLASHER

Descripción: OEM 95550-1E000 FLASCH INTERMITENTE HYUNDAI NEW ACCENT

FLA-0017
Marca: MOBIS

FLASHER



FLASHER

Descripción: OEM KKY01-66-830 FLASH INTERMITENTE KIA PRIDE POP/BESTA 2,2/TOPIC/K2400/K3500

FLA-0021

Marca: MOBIS

QUIROZ Y CIA LIMITADA

Soluciones para su Automovil

FLEXIBLE



FLEXIBLE

Descripción: OEM 37482-42540 FLEXIBLE ALTERNADOR HYUNDAI/KIA H100 94-04/H1 05-11/PORTER 05-11/FRONTIER 2.5 05-11

FLE-0001
Marca: KOREA



FLEXIBLE

Descripción: OEM OK65A-14-830 FLEXIBLE ALTERNADOR KIA FRONTIER/PREGIO 2.7/3.0

FLE-0002
Marca: KOREA



FLEXIBLE

Descripción: OEM OK710-14-710 FLEXIBLE ALTERNADOR KIA BESTA 2.2/K2400/3500/3600/4000

FLE-0003
Marca: KOREA



FLEXIBLE

Descripción: OEM 37392-4X000 FLEXIBLE ALTERNADOR KIA FRONTIER 2.9 11-12

FLE-0006
Marca: KOREA



FLEXIBLE

Descripción: OEM 37482-4A202 FLEXIBLE ALTERNADOR HYUNDAI /KIA PORTER 12->/FRONTIER 2,5 12->

FLE-0007
Marca: KOREA



FLEXIBLE

Descripción: OEM 58731-1R000 FLEXIBLE FRENO LH HYNDAI ACCENT RB 12->

FLE-0010
Marca: KOREA



FLEXIBLE

Descripción: OEM 58732-1R000 FLEXIBLE FRENO RH HYNDAI ACCENT RB 12->

FLE-0011
Marca: KOREA



FLEXIBLE

Descripción: OEM 58731-1E000 FLEXIBLE FRENO LH HYUNDAI ACCENT 06-11

FLE-0012
Marca: MOBIS

FLEXIBLE



FLEXIBLE

Descripción: OEM 58732-1E000 FLEXIBLE FRENO RH HYUNDAI ACCENT 06-11

FLE-0013
Marca: MOBIS



FLEXIBLE

Descripción: OEM 4871009000 FLEXIBLE FRENO LH SSANGYONG ACTYON 06-11 4871009002

FLE-0014
Marca: SSANGYONG



FLEXIBLE

Descripción: OEM 4871109000 FLEXIBLE FRENO RH SSANGYONG ACTYON 06-11 4871109002

FLE-0015
Marca: SSANGYONG

QUIROZ Y CIA LIMITADA

Soluciones para su Automovil

FLOTADOR



FLOTADOR

Descripción: OEM 94460-1R000 FLOTADOR ESTANQUE COMBUSTIBLE HYUNDAI/KIA RIO 11-13/ACCENT 11-13 OEM 94460-1R000

FLO-0001
Marca: KOREA



FLOTADOR

Descripción: OEM 94460-2E000 FLOTADOR ESTANQUE COMBUSTIBLE HYUNDAI/KIA SPORTAGE 05-10/TUCSON 05-10 OEM 94460-2E000

FLO-0002
Marca: MOBIS



FLOTADOR

Descripción: OEM 94460-25000 FLOTADOR ESTANQUE COMBUSTIBLE HYUNDAI ACCENT 00-02 OEM 94460-25000

FLO-0003
Marca: KOREA



FLOTADOR

Descripción: OEM 94460-1R900 FLOTADOR ESTANQUE COMBUSTIBLE HYUNDAI ACCENT RB DIESEL 11-13 OEM 94460-1R900

FLO-0005
Marca: MOBIS



FLOTADOR

Descripción: OEM KK386-60-960A FLOTADOR ESTANQUE COMBUSTIBLE KIA AVELLA OEM KK386-60-960A

FLO-0006
Marca: KOREA



FLOTADOR

Descripción: OEM OK63A-60-960A FLOTADOR ESTANQUE COMBUSTIBLE KIA FRONTIER OEM OK63A-60-960A

FLO-0007
Marca: MOBIS



FLOTADOR

Descripción: OEM 94460-4E000 FLOTADOR ESTANQUE COMBUSTIBLE KIA FRONTIER 2.5 05-10 OEM 94460-4E000

FLO-0008
Marca: MOBIS



FLOTADOR

Descripción: OEM 94460-4E010 FLOTADOR ESTANQUE COMBUSTIBLE KIA FRONTIER 2.5 12-> D4CB OEM 94460-4E010

FLO-0009
Marca: MOBIS

FLOTADOR



FLOTADOR

Descripción: OEM OK758-60-960B FLOTADOR ESTANQUE COMBUSTIBLE KIA FRONTIER2.7/3.0/K2400 OEM OK758-60-960B

FLO-0010
Marca: MOBIS



FLOTADOR

Descripción: OEM OW023-60-960 FLOTADOR ESTANQUE COMBUSTIBLE KIA K3500/3600/4000 OEM OW023-60-960

FLO-0011
Marca: MOBIS



FLOTADOR

Descripción: OEM 94460-07100 FLOTADOR ESTANQUE COMBUSTIBLE KIA MORNING 04-13 OEM 94460-07100

FLO-0012
Marca: MOBIS



FLOTADOR

Descripción: OEM OK72C-60-960B FLOTADOR ESTANQUE COMBUSTIBLE KIA PREGIO OEM OK72C-60-960B

FLO-0013
Marca: MOBIS



FLOTADOR

Descripción: OEM KK142-60-960A FLOTADOR ESTANQUE COMBUSTIBLE KIA PRIDE POP OEM KK142-60-960A

FLO-0014
Marca: MOBIS



FLOTADOR

Descripción: OEM 94460-1G800 FLOTADOR ESTANQUE COMBUSTIBLE KIA RIO 05-11 OEM 94460-1G800

FLO-0015
Marca: MOBIS



FLOTADOR

Descripción: OEM OK74P-60-961 FLOTADOR ESTANQUE COMBUSTIBLE KIA PREGIO 05-08

FLO-0016
Marca: KOREA



FLOTADOR

Descripción: OEM 94460-1G000 FLOTADOR ESTANQUE COMBUSTIBLE HYUNDAI ACCENT 06-10 OEM 94460-1G000

FLO-0017
Marca: KOREA

FLOTADOR



FLOTADOR

Descripción: OEM 94460-4E010 FLOTADOR ESTANQUE COMBUSTIBLE KIA FRONTIER 2.5 12-> D4CB OEM 94460-4E010

FLO-0018
Marca: KOREA



FLOTADOR

Descripción: OEM 94460-4E000 FLOTADOR ESTANQUE COMBUSTIBLE KIA FRONTIER 2.5 05-10 OEM 94460-4E000

FLO-0020
Marca: KOREA



FLOTADOR

Descripción: OEM OK72C-60-960B FLOTADOR ESTANQUE COMBUSTIBLE KIA PREGIO OEM OK72C-60-960B

FLO-0021
Marca: KOREA



FLOTADOR

Descripción: OEM KK142-60-960A FLOTADOR ESTANQUE COMBUSTIBLE KIA PRIDE POP OEM KK142-60-960A

FLO-0022
Marca: KOREA



FLOTADOR

Descripción: OEM OW023-60-960 FLOTADOR ESTANQUE COMBUSTIBLE KIA K3500/3600/4000 OEM OW023-60-960

FLO-0023
Marca: KOREA



FLOTADOR

Descripción: OEM 94460-4N000 FLOTADOR ESTANQUE HYUNDAI EON 13-> INDIA

FLO-0024
Marca: MOBIS



FLOTADOR

Descripción: OEM 94460-B4400 FLOTADOR ESTANQUE HYUNDAI GRAND I10 14-> INDIA

FLO-0025
Marca: MOBIS



FLOTADOR

Descripción: OEM 2232009400 FLOTADOR ESTANQUE SSANGYONG ACTYON 06-17

FLO-0026
Marca: SSANGYONG

FLOTADOR



FLOTADOR

Descripción: OEM 94460-1R000 FLOTADOR ESTANQUE COMBUSTIBLE HYUNDAI/KIA RIO 11-13/ACCENT 11-13 OEM 94460-1R000

FLO-0030
Marca: MOBIS



FLOTADOR

Descripción: OEM OK30A-60-960 FLOTADOR KIA RIO 00->

FLO-0031
Marca: KOREA

QUIROZ Y CIA LIMITADA

Soluciones para su Automovil

FLUJOMETRO



FLUJOMETRO

Descripción: OEM 28164-27800 FLUJOMETRO HYUNDAI/KIA FRONTIER 2,5 12-/PORTER 12-/H1 12-/SANTA FE 07-10 DIESEL

FLU-0002
Marca: KOREA

FLUJOMETRO

Descripción: OEM 28164-2A401 FLUJOMETRO HYUNDAI ACCENT CRDI 1,5 (06-11) SE APLICA PARA ACCENT RB CRDI 11-> =28164-2A500

FLU-0003
Marca: KOREA

FLUJOMETRO

Descripción: OEM 28164-4A900 FLUJOMETRO HYUNDAI H1 D4CB

FLU-0004
Marca: MOBIS

FLUJOMETRO

Descripción: OEM 28164-22610 FLUJOMETRO HYUNDAI ACCENT PRIME

FLU-0005
Marca: KOREA

FLUJOMETRO

Descripción: OEM 28164-2A401 FLUJOMETRO HYUNDAI ACCENT CRDI 1,5 (06-11) SE APLICA PARA ACCENT RB CRDI 11-> =28164-2A500

FLU-0006
Marca: MOBIS



FLUJOMETRO

Descripción: OEM 28164-2A401 FLUJOMETRO HYUNDAI ACCENT CRDI 1,5 (06-11) SE APLICA PARA ACCENT RB CRDI 11-> =28164-2A500

FLU-0007
Marca: HYUKI



FLUJOMETRO

Descripción: OEM OK080-13-210 FLUJOMETRO KIA SPORTAGE 2,0 94-00

FLU-0008
Marca: HYUKI



FLUJOMETRO

Descripción: OEM 28164-2A401 FLUJOMETRO HYUNDAI ACCENT CRDI 1,5 (06-11) SE APLICA PARA ACCENT RB CRDI 11-> =28164-2A500

FLU-0009
Marca: HYUKI

FLUJOMETRO



FLUJOMETRO

Descripción: OEM OK32A-13-210 FLUJOMETRO KIA RIO 1,5 03-05

FLU-0010
Marca: HYUKI



FLUJOMETRO

Descripción: OEM 28164-22060 FLUJOMETRO HYUNDAI ACCENT 94-99

FLU-0011
Marca: HYUKI



FLUJOMETRO

Descripción: OEM 28164-27500 FLUJOMETRO HYUNDAI ACCENT 00-05 DIESEL/MATRIX DIESEL/GETZ 1,5 DIESEL

FLU-0012
Marca: HYUKI



FLUJOMETRO

Descripción: OEM 28164-38210 FLUJOMETRO HYUNDAI SANTA FE 2,4 01-04

FLU-0013
Marca: HYUKI



FLUJOMETRO

Descripción: OEM 28164-27000 FLUJOMETRO HYUNDAI/KIA CARENS 2,0/SANTA FE 2,0/TUCSON 2,0

FLU-0014
Marca: HYUKI



FLUJOMETRO

Descripción: OEM 28164-22610 FLUJOMETRO HYUNDAI ACCENT PRIME00-05

FLU-0015
Marca: HYUKI



FLUJOMETRO

Descripción: OEM 28164-37100 FLUJOMETRO HYUNDAI/KIA SONATA 2,5/CARNIVAL 2,5

FLU-0016
Marca: HYUKI



FLUJOMETRO

Descripción: OEM 28164-27900 FLUJOMETRO HYUNDAI/KIA TUCSON 2,0/SPORTAGE 2,0/CARNIVAL 2,9/SANTA FE 2,2 13->

FLU-0017
Marca: HYUKI

QUIROZ Y CIA LIMITADA

Soluciones para su Automovil

FLUJOMETRO



FLUJOMETRO

Descripción: OEM 28164-37200 FLUJOMETRO HYUNDAI/KIA SANTA FE 2,7/TUCSON 2,7/SPORTAGE 2,7

FLU-0019
Marca: HYUKI



FLUJOMETRO

Descripción: OEM 28164-23700 FLUJOMETRO HYUNDAI/KIA TUCSON 2,0 05-10/SPORTAGE 05-10/H1 05-07/ELANTRA 03->

FLU-0020
Marca: HYUKI



FLUJOMETRO

Descripción: OEM 28164-23720 FLUJOMETRO HYUNDAI COUPE 2,0 07-09/TRAJET

FLU-0021
Marca: HYUKI



FLUJOMETRO

Descripción: OEM 28164-27800 FLUJOMETRO HYUNDAI/KIA FRONTIER 2,5 12-/PORTER 12-/H1 12-/SANTA FE 07-10 DIESEL

FLU-0022
Marca: HYUKI



FLUJOMETRO

Descripción: OEM 6650943248 FLUJOMETRO SSANGYONG ACTYON 06-11 EURO III

FLU-0023
Marca: SSANGYONG



FLUJOMETRO

Descripción: OEM 6710940048 FLUJOMETRO SSANGYONG ACTYON 12-17 6710940048

FLU-0024
Marca: SSANGYONG

FOCOS



FOCOS

Descripción: FOCO VOLVO TRANSANTIAGO 180MM CFM00086

FO-5793426125

Marca: IAM

FRENO



FRENO

Descripción: FORD 2000 , 3000 , 4000 , 5000 , 7000 DIESEL , CON ARRANQUE LUCAS M50 - M127 , 130879 , 54243852 , 79-92103 , 17073 MP.LUCAS M50/M127 (KIT)

FRE-130879

Marca: CARGO



FRENO

Descripción: FIAT 125/1500,POLONEZ 1500,LADA. 132122 4073420 FRENO M.DE PARTIDA

FRE-132122

Marca: CARGO

QUIROZ Y CIA LIMITADA

Soluciones para su Automovil

FUELLES



FUELLES

Descripción: OEM 57740-2E000 FUELLE C/DIRECCION HYUNDAI/KIA SPORTAGE 05-10/TUCSON 04-09

FUE-0004
Marca: KOREA



FUELLES

Descripción: OEM 57740-2K001 FUELLE C/DIRECCION HYUNDAI ACCENT RB 11->

FUE-0005
Marca: MOBIS



FUELLES

Descripción: OEM 57740-3X000 FUELLE C/DIRECCION HYUNDAI ELANTRA 11-13

FUE-0006
Marca: KOREA



FUELLES

Descripción: OEM 56526-43001 FUELLE C/DIRECCION HYUNDAI H100

FUE-0007
Marca: KOREA



FUELLES

Descripción: OEM OS083-32-125 FUELLE C/DIRECCION KIA BESTA 2.2/FRONTIER/K2400 MECANICA

FUE-0008
Marca: KOREA



FUELLES

Descripción: OEM 57728-17000 FUELLE C/DIRECCION KIA MORNING 11->

FUE-0009
Marca: KOREA



FUELLES

Descripción: OEM KK150-32-125A FUELLE C/DIRECCION KIA PRIDE POP/AVELLA MECANICA

FUE-0010
Marca: KOREA



FUELLES

Descripción: OEM 57740-2E000 FUELLE C/DIRECCION HYUNDAI/KIA SPORTAGE 05-10/TUCSON 04-09

FUE-0011
Marca: MOBIS

FUELLES



FUELLES

Descripción: OEM 57740-3X000 FUELLE C/DIRECCION HYUNDAI ELANTRA 11-13

FUE-0012
Marca: MOBIS



FUELLES

Descripción: OEM 57740-2K001 FUELLE C/DIRECCION HYUNDAI ACCENT RB 11->

FUE-0013
Marca: MOBIS



FUELLES

Descripción: OEM OS083-32-125 FUELLE CREMALLERA DIRECCION KIA BESTA /TOPIC /DIR MEC

FUE-0020
Marca: KOREA

QUIROZ Y CIA LIMITADA

Soluciones para su Automovil

FUSIBLE



FUSIBLE

Descripción: OEM OK60A-66-760A CAJA FUSIBLE KIA FRONTIER 2,7

CAJ-0001
Marca: MOBIS



FUSIBLE

Descripción: FUSIBLE NEOLUX 7.5 AMP CAFE CAJAS DE 100 UNIDADES

FUS-2607
Marca: NEOLUX



FUSIBLE

Descripción: KIT 100 FUSIBLES ATO VARIOS AMP. 5A X 10U, 7.5A X 10U, 10A X 20U, 15A X 20U, 20A X 20U, 25A X 10U, 30A X 10U

FUS-GF10000C
Marca: GAUSS



FUSIBLE

Descripción: FUSIBLE ATO 3AMP GAUSS, CAJA 100 UNIDADES

FUS-GF10003C
Marca: GAUSS



FUSIBLE

Descripción: FUSIBLE ATO 4AMP GAUSS, CAJA 100 UNIDADES

FUS-GF10004C
Marca: GAUSS



FUSIBLE

Descripción: FUSIBLE ATO 5AMP GAUSS, CAJA 100 UNIDADES

FUS-GF10005C
Marca: GAUSS



FUSIBLE

Descripción: FUSIBLE ATO 7AMP GAUSS, CAJA 100 UNIDADES

FUS-GF10007C
Marca: GAUSS



FUSIBLE

Descripción: FUSIBLE ATO 10AMP GAUSS, CAJA 100 UNIDADES

FUS-GF10010C
Marca: GAUSS

FUSIBLE



FUSIBLE

Descripción: FUSIBLE ATO 15AMP GAUSS, CAJA 100 UNIDADES

FUS-GF10015C
Marca: GAUSS



FUSIBLE

Descripción: FUSIBLE ATO 20AMP GAUSS, CAJA 100 UNIDADES

FUS-GF10020C
Marca: GAUSS



FUSIBLE

Descripción: FUSIBLE ATO 25AMP GAUSS, CAJA 100 UNIDADES

FUS-GF10025C
Marca: GAUSS



FUSIBLE

Descripción: FUSIBLE ATO 30AMP GAUSS, CAJA 100 UNIDADES

FUS-GF10030C
Marca: GAUSS



FUSIBLE

Descripción: FUSIBLE ATO 35AMP GAUSS, CAJA 100 UNIDADES

FUS-GF10035C
Marca: GAUSS



FUSIBLE

Descripción: FUSIBLE ATO 40AMP GAUSS, CAJA 100 UNIDADES

FUS-GF10040C
Marca: GAUSS



FUSIBLE

Descripción: FUSIBLE MINI-ATO 3AMP GAUSS, CAJA 200 UNIDADES

FUS-GF11003G
Marca: GAUSS



FUSIBLE

Descripción: FUSIBLE MINI-ATO 4 AMP GAUSS, CAJA 100 UNIDADES

FUS-GF11004C
Marca: GAUSS

FUSIBLE

FUSIBLE

Descripción: FUSIBLE MINI-ATO 5 AMP GAUSS, CAJA 200 UNIDADES



FUS-GF11005G
Marca: GAUSS

FUSIBLE

Descripción: FUSIBLE MINI-ATO 7 AMP GAUSS, CAJA DE 200 UNIDADES



FUS-GF11007G
Marca: GAUSS

FUSIBLE

Descripción: FUSIBLE MINI-ATO 10 AMP GAUSS, CAJA DE 200 UNIDADES



FUS-GF11010G
Marca: GAUSS

FUSIBLE

Descripción: FUSIBLE MINI-ATO 15 AMP GAUSS, CAJA DE 200 UNIDADES



FUS-GF11015G
Marca: GAUSS

FUSIBLE

Descripción: FUSIBLE MINI-ATO 20 AMP GAUSS, CAJA DE 200 UNIDADES



FUS-GF11020G
Marca: GAUSS

FUSIBLE

Descripción: FUSIBLE MINI-ATO 25 AMP GAUSS, CAJA DE 200 UNIDADES



FUS-GF11025G
Marca: GAUSS

FUSIBLE

Descripción: FUSIBLE MINI-ATO 30 AMP GAUSS, CAJA DE 200 UNIDADES



FUS-GF11030G
Marca: GAUSS

FUSIBLE

Descripción: FUSIBLE MINI ATO PERFIL BAJO 5 AMP GAUSS, CAJA DE 200 UNIDADES



FUS-GF12005G
Marca: GAUSS

FUSIBLE



FUSIBLE

Descripción: FUSIBLE MINI ATO PERFIL BAJO 7 AMP GAUSS, CAJA DE 200 UNIDADES

FUS-GF12007G
Marca: GAUSS



FUSIBLE

Descripción: FUSIBLE MINI ATO PERFIL BAJO 10 AMP GAUSS, CAJA DE 200 UNIDADES

FUS-GF12010G
Marca: GAUSS



FUSIBLE

Descripción: FUSIBLE MINI ATO PERFIL BAJO 15 AMP GAUSS, CAJA DE 200 UNIDADES

FUS-GF12015G
Marca: GAUSS



FUSIBLE

Descripción: FUSIBLE MINI ATO PERFIL BAJO 20 AMP GAUSS, CAJA DE 200 UNIDADES

FUS-GF12020G
Marca: GAUSS



FUSIBLE

Descripción: FUSIBLE MINI ATO PERFIL BAJO 25 AMP GAUSS, CAJA DE 200 UNIDADES

FUS-GF12025G
Marca: GAUSS



FUSIBLE

Descripción: FUSIBLE MINI ATO PERFIL BAJO 30 AMP GAUSS, CAJA DE 200 UNIDADES

FUS-GF12030G
Marca: GAUSS



FUSIBLE

Descripción: FUSIBLE MAXI ATO 20 AMP , CAJA DE 20 UNIDADES

FUS-GF13020F
Marca: GAUSS



FUSIBLE

Descripción: FUSIBLE MAXI ATO 30 AMP , 20 UNIDADES, GAUSS

FUS-GF13030D
Marca: GAUSS

FUSIBLE

FUSIBLE

Descripción: FUSIBLE MAXI ATO 40 AMP , CAJA 20 UNIDADES



FUS-GF13040F

Marca: GAUSS

FUSIBLE

Descripción: FUSIBLE MAXI ATO 50 AMP ,CAJA DE 20 UNIDADES



FUS-GF13050F

Marca: GAUSS

FUSIBLE

Descripción: FUSIBLE MAXI ATO 60 AMP , CAJA DE 20 UNIDADES



FUS-GF13060F

Marca: GAUSS

FUSIBLE

Descripción: FUSIBLE MAXI ATO 70 AMP ,CAJA DE 20 UNIDADES



FUS-GF13070F

Marca: GAUSS

FUSIBLE

Descripción: FUSIBLE MAXI ATO 80 AMP , CAJA DE 20 UNIDADES



FUS-GF13080F

Marca: GAUSS

FUSIBLE

Descripción: FUSIBLE DE LOZA 8 AMP GAUSS, 1 PACK = 10 UNIDADES



FUS-GF14008A

Marca: GAUSS

FUSIBLE

Descripción: FUSIBLE DE LOZA 15 AMP GAUSS, 1 PACK = 10 UNIDADES



FUS-GF14015A

Marca: GAUSS

FUSIBLE

Descripción: FUSIBLE DE LOZA 20 AMP GAUSS, 1 PACK = 10 UNIDADES



FUS-GF14020A

Marca: GAUSS

FUSIBLE



FUSIBLE

Descripción: FUSIBLE DE LOZA 25 AMP GAUSS, 1 PACK = 10 UNIDADES

FUS-GF14025A
Marca: GAUSS



FUSIBLE

Descripción: FUSIBLE DE LOZA 30 AMP GAUSS, 1 PACK = 10 UNIDADES

FUS-GF14030A
Marca: GAUSS



FUSIBLE

Descripción: FUSIBLE DE VIDRIO 5 AMP GAUSS, 10 UNIDADES

FUS-GF15005A
Marca: GAUSS



FUSIBLE

Descripción: FUSIBLE DE VIDRIO 10 AMP GAUSS, 10 UNIDADES

FUS-GF15010A
Marca: GAUSS



FUSIBLE

Descripción: FUSIBLE DE VIDRIO 15 AMP GAUSS, 10 UNIDADES

FUS-GF15015A
Marca: GAUSS



FUSIBLE

Descripción: FUSIBLE DE VIDRIO 20 AMP GAUSS, 10 UNIDADES

FUS-GF15020A
Marca: GAUSS



FUSIBLE

Descripción: FUSIBLE DE VIDRIO 30 AMP GAUSS, 10 UNIDADES

FUS-GF15030A
Marca: GAUSS



FUSIBLE

Descripción: FUSIBLE LINK FLB-S PATA CORTA 30 AMP, CAJA DE 10 UNIDADES

FUS-GF16030E
Marca: GAUSS

FUSIBLE



FUSIBLE

Descripción: FUSIBLE LINK FLB-S PATA CORTA 40 AMP, GAUSS MIDI, CAJA DE 10 UNIDADES

FUS-GF16040E
Marca: GAUSS



FUSIBLE

Descripción: FUSIBLE LINK FLB-S PATA CORTA 50 AMP, CAJA DE 10 UNIDADES

FUS-GF16050E
Marca: GAUSS



FUSIBLE

Descripción: FUSIBLE LINK FLB-S PATA CORTA 60 AMP, CAJA DE 10 UNIDADES

FUS-GF16060E
Marca: GAUSS



FUSIBLE

Descripción: FUSIBLE LINK FLB-S PATA CORTA 70A, CAJA DE 10 UNIDADES

FUS-GF16070E
Marca: GAUSS



FUSIBLE

Descripción: FUSIBLE LINK FLB-S PATA CORTA 80 AMP, GAUSS MIDI, CAJA DE 10 UNIDADES

FUS-GF16080E
Marca: GAUSS



FUSIBLE

Descripción: FUSIBLE LINK FLB-S PATA CORTA 100 AMP,GAUSS MIDI. CAJA DE 10 UNIDADES

FUS-GF16100E
Marca: GAUSS



FUSIBLE

Descripción: FUSIBLE LINK FLB-S PATA CORTA 120 AMP,GAUSS MIDI, CAJA DE 10 UNIDADES

FUS-GF16120E
Marca: GAUSS



FUSIBLE

Descripción: FUSIBLE LINK FLB PATA LARGA 30 AMP, GAUSS MIDI ,CAJA DE 10 UNIDADES

FUS-GF17030E
Marca: GAUSS

FUSIBLE



FUSIBLE

Descripción: FUSIBLE LINK FLB PATA LARGA 40 AMP, CAJA DE 10 UNIDADES

FUS-GF17040E

Marca: GAUSS



FUSIBLE

Descripción: FUSIBLE LINK FLB PATA LARGA 50 AMP, GAUSS MIDI , CAJA DE 10 UNIDADES

FUS-GF17050E

Marca: GAUSS



FUSIBLE

Descripción: FUSIBLE LINK FLB PATA LARGA 60 AMP, GAUSS MIDI, CAJAS DE 10 UNIDADES

FUS-GF17060E

Marca: GAUSS



FUSIBLE

Descripción: FUSIBLE LINK FLB PATA LARGA 70 AMP, GAUSS MIDI, CAJA DE 10 UNIDADES

FUS-GF17070E

Marca: GAUSS



FUSIBLE

Descripción: FUSIBLE LINK FLB PATA LARGA 80 AMP, GAUSS MIDI, CAJA DE 10 UNIDADES

FUS-GF17080E

Marca: GAUSS



FUSIBLE

Descripción: FUSIBLE LINK FLB PATA LARGA 100 AMP, GAUSS MIDI , CAJA DE 10 UNIDADES

FUS-GF17100E

Marca: GAUSS



FUSIBLE

Descripción: FUSIBLE LINK FLB PATA LARGA 120 AMP, GAUSS MIDI , CAJAS DE 10 UNIDADES

FUS-GF17120E

Marca: GAUSS



FUSIBLE

Descripción: FUSIBLE LINK MACHO FLM 30 AMP, CAJA DE 10 UNIDADES

FUS-GF18030E

Marca: GAUSS

FUSIBLE



FUSIBLE

Descripción: USIBLE LINK MACHO FLM 40 AMP, CAJA DE 10 UNIDADES

FUS-GF18040E
Marca: GAUSS



FUSIBLE

Descripción: USIBLE LINK MACHO FLM 50 AMP, GAUSS MIDI, CAJAS DE 10 UNIDADES

FUS-GF18050E
Marca: GAUSS



FUSIBLE

Descripción: USIBLE LINK MACHO FLM 60AMP, GAUSS MIDI, CAJAS DE 10 UNIDADES

FUS-GF18060E
Marca: GAUSS



FUSIBLE

Descripción: USIBLE LINK MACHO FLM 70 AMP, GAUSS MIDI (20 CAJAS DE 10 UNIDADES)

FUS-GF18070
Marca: GAUSS



FUSIBLE

Descripción: USIBLE LINK MACHO FLM 70 AMP, GAUSS MIDI ,CAJA DE 10 UNIDADES

FUS-GF18070E
Marca: GAUSS



FUSIBLE

Descripción: USIBLE LINK MACHO FLM 80 AMP, GAUSS MIDI 10 UNIDADES

FUS-GF18080
Marca: GAUSS



FUSIBLE

Descripción: USIBLE LINK MACHO FLM 100 AMP, GAUSS MIDI, CAJA DE 10 UNIDADES

FUS-GF18100E
Marca: GAUSS



FUSIBLE

Descripción: USIBLE LINK MACHO FLM 120 AMP, GAUSS MIDI, CAJA DE 10 UNIDADES

FUS-GF18120E
Marca: GAUSS

FUSIBLE



FUSIBLE

Descripción: USIBLE LINK HEMBRA FLF-S 20 AMP, GAUSS MIDI, CAJA DE 10 UNIDADES

FUS-GF19020E
Marca: GAUSS



FUSIBLE

Descripción: FUSIBLE LINK HEMBRA FLF-S 30 AMP, GAUSS MIDI, CAJA DE 10 UNIDADES

FUS-GF19030E
Marca: GAUSS



FUSIBLE

Descripción: FUSIBLE LINK HEMBRA FLF-S 40A, CAJA DE 10 UNIDADES

FUS-GF19040E
Marca: GAUSS



FUSIBLE

Descripción: FUSIBLE LINK HEMBRA FLF-S 50 AMP, GAUSS MIDI , CAJA DE 10 UNIDADES

FUS-GF19050E
Marca: GAUSS



FUSIBLE

Descripción: FUSIBLE LINK HEMBRA FLF-S 60 AMP, GAUSS MIDI, CAJA DE 10 UNIDADES

FUS-GF19060E
Marca: GAUSS



FUSIBLE

Descripción: FUSIBLE LINK HEMBRA FLF-S 70 AMP, GAUSS MIDI , CAJA DE 10 UNIDADES

FUS-GF19070E
Marca: GAUSS



FUSIBLE

Descripción: FUSIBLE LINK HEMBRA FLF-S 80 AMP, GAUSS MIDI, CAJAS DE 10 UNIDADES

FUS-GF19080E
Marca: GAUSS



FUSIBLE

Descripción: FUSIBLE LINK MINI FLF-M 20 AMP, CAJA DE 20 UNIDADES

FUS-GF20020F
Marca: GAUSS

FUSIBLE



FUSIBLE

Descripción: FUSIBLE LINK MINI FLF-M 30 AMP, CAJA DE 20 UNIDADES

FUS-GF20030F
Marca: GAUSS



FUSIBLE

Descripción: FUSIBLE LINK MINI FLF-M 40 AMP, GAUSS MIDI, CAJA DE 20 UNIDADES

FUS-GF20040F
Marca: GAUSS



FUSIBLE

Descripción: FUSIBLE LINK MINI FLF-M 50 AMP, GAUSS MIDI, CAJA DE 20 UNIDADES

FUS-GF20050F
Marca: GAUSS



FUSIBLE

Descripción: FUSIBLE LINK MINI FLF-M 60 AMP, GAUSS MIDI, CAJA DE 20 UNIDADES

FUS-GF20060F
Marca: GAUSS



FUSIBLE

Descripción: FUSIBLE PAL HEMBRA 20A , CAJA DE 20 UNIDADES

FUS-GF21020F
Marca: GAUSS



FUSIBLE

Descripción: FUSIBLE LINK MINI FLF-E 30 AMP, GAUSS MIDI, CAJA DE 20 UNIDADES

FUS-GF21030F
Marca: GAUSS



FUSIBLE

Descripción: FUSIBLE LINK MINI FLF-E 40 AMP, GAUSS MIDI, CAJA DE 20 UNIDADES

FUS-GF21040F
Marca: GAUSS



FUSIBLE

Descripción: FUSIBLE PAL HEMBRA 50A , CAJA DE 20 UNIDADES

FUS-GF21050F
Marca: GAUSS

FUSIBLE



FUSIBLE

Descripción: FUSIBLE LINK MINI FLF-E 60 AMP, GAUSS MIDI (CAJAS DE 20 UNIDADES)

FUS-GF21060

Marca: GAUSS

QUIROZ Y CIA LIMITADA

Soluciones para su Automovil

GOLILLA



GOLILLA

Descripción: OEM 33814-42001 GOLILLA SELLO INYECTOR HYUNDAI H100

GOL-0001
Marca: MOBIS

GOLILLA

Descripción: OEM 31542-42000 GOLILLA ALUMINIO H100 OEM 31542-42000

GOL-0002
Marca: KOREA

GOLILLA

Descripción: OEM 22322-42000 GOLILLA PERNO CULATA H100 X18 OEM 22322-42000

GOL-0003
Marca: MOBIS

GOLILLA

Descripción: OEM OK71E-13-671 GOLILLA SUPERIO ALUMINIO FRONTIER 2,7 OEM OK71E-13-671

GOL-0004
Marca: MOBIS

GOLILLA

Descripción: OEM 33813-42000 GOLILLA INYECTOR HYUNDAI/KIA H100/PORTER 98-11/H1 05-11/FRONTIER 2,5 05-11

GOL-0006
Marca: MOBIS

GOLILLA

Descripción: OEM OS083-33-043 GOLILLA MUÑON DELANTERO KIA FRONTIER 2,7

GOL-0007
Marca: MOBIS

GOLILLA

Descripción: OEM 23354-42000 GOLILLA PERNO CIGÜEÑAL HYUNDAI H100/PORTER/FRONTIER 2,5/H1 05-11

GOL-0020
Marca: MOBIS

GOLILLA

Descripción: OEM OPN11-13-H51 GOLILLA INYECTOR HYUNDAI H100 PEQUEÑA COBRE

GOL-0022
Marca: MOBIS

GOLILLA



GOLILLA

Descripción: OEM 23126-42100 GOLILLA PERNO CIGÜEÑAL H100

GOL-0023
Marca: MOBIS



GOLILLA

Descripción: OEM 6710170060 GOLILLA INYECTOR SSANGYONG ACTYON 2,0 12-17

GOL-0025
Marca: SSANGYONG



GOLILLA

Descripción: SCANIA , VOLVO , MERCEDES BENZ , FIAT ALLIS , ATLAS COPCO , JOHN DEERE , MASSEY FERUSON , MAN , DAF , CON ARRANQUE BOSCH KB , 131445 , 2000105040 , GOLILLA EMBRAGUE MP.KB

GOL-131445
Marca: CARGO



GOLILLA

Descripción: SCANIA,VOLVO,MERCEDES BENZ,MAN,DAF,JOHN DEERE,CON ARRANQUE BOSCH KB, (4 x 0.2mm, 4 x 0.3mm, 2 x 0.5mm) 131453 2000102622 GOLILLA M.DE PARTIDA KB (SET)

GOL-131453
Marca: CARGO



GOLILLA

Descripción: MERCEDES BENZ 1313 , 1519 , 2013 (M22) , 16.006.01 , 317.402.01.75 GOLILLA CONICA

GOL-1600601
Marca: ZM



GOLILLA

Descripción: MERCEDES BENZ 1111 , 1113 , (M20) , 16.006.02 , 066.402.00.75 GOLILLA CONICA

GOL-1600602
Marca: ZM



GOLILLA

Descripción: MERCEDES BENZ 709 , 812 , 912 , 712C , 914C , (M18) , 16.006.03 , 324.997.00.26 GOLILLA CONICA

GOL-1600603
Marca: ZM



GOLILLA

Descripción: MERCEDES BENZ 608 , 708 , (M14) , 16.006.04 , 319.402.00.75 GOLILLA CONICA

GOL-1600604
Marca: ZM

GOLILLA



GOLILLA

Descripción: MERCEDES BENZ 1313 , 1519 , 2013 , (M22) , 16.007.01 , 074.361.22.352 , 376.990.72.47 GOLILLA DE PRESION CONICA

GOL-1600701
Marca: ZM



GOLILLA

Descripción: MERCEDEZ BENZ 1111 , 1113 , (M20) , 16.007.02 , 074.361.20.350 , 376.990.71.47 GOLILLA DE PRESION CONICA, 40004100

GOL-1600702
Marca: ZM



GOLILLA

Descripción: MERCEDES BENZ 608 , 708 , (M14) , 16.007.04 , 74.361.014.353 GOLILLA DE PRESION CONICA

GOL-1600704
Marca: ZM



GOLILLA

Descripción: MERCEDES BENZ 1313 , 1519 , 2013 , (M22) , 16.008.01 GOLILLA CONICA

GOL-1600801
Marca: ZM

QUIROZ Y CIA LIMITADA

Soluciones para su Automovil

GOMA



GOMA

Descripción: OEM OS083-34-136A GOMA BARRA TENSORA KIA FRONTIER 2.7/3.0 98-04/TOPIC/BESTA 2.2/K2400

GOM-0003
Marca: KOREA



GOMA

Descripción: OEM 54813-4A600 GOMA BARRA ESTABILIZADORA CENTRAL HYUNDAI H1 04-05 OEM 548134A600

GOM-0004
Marca: KOREA



GOMA

Descripción: OEM 54813-3X500 GOMA BARRA ESTABILIZADORA CENTRAL HYUNDAI/KIA CERATO 13->/ELANTRA 11-13 OEM 54813-3X500

GOM-0005
Marca: KOREA



GOMA

Descripción: OEM 54813-3K100 GOMA BARRA ESTABILIZADORA CENTRAL HYUNDAI/KIA SORENT 2.2/SANTA FE 2.2 05-12 OEM 54813-3K100

GOM-0006
Marca: KOREA



GOMA

Descripción: OEM 54812-1G100 GOMA BARRA ESTABILIZADORA CENTRAL HYUNDAI/KIA RIO 06-11/ACCENT 06-10 OEM 54812-1G100

GOM-0007
Marca: KOREA



GOMA

Descripción: OEM 54813-2S000 GOMA BARRA ESTABILIZADORA CENTRAL HYUNDAI/KIA SPORTA 11->/TUCSO 11-> OEM 54813-2S000

GOM-0008
Marca: KOREA



GOMA

Descripción: OEM 54813-25000 GOMA BARRA/ESTABILIZADORA CENTRAL HYUNDAI ACCENT 00-06 OEM 54813-25000

GOM-0009
Marca: KOREA



GOMA

Descripción: OEM 54813-22200 GOMA BARRA/ESTABILIZADORA CENTRAL HYUNDAI ACCENT 94-99 OEM 54813-22200

GOM-0010
Marca: KOREA

GOMA



GOMA

Descripción: OEM 54813-29100 GOMA BARRA/ESTABILIZADORA CENTRAL HYUNDAI ELANTRA 96-> OEM 54813-29100

GOM-0011
Marca: KOREA



GOMA

Descripción: OEM 54711-43420 GOMA BARRA/ESTABILIZADORA CENTRAL HYUNDAI H100 OEM 54711-43420

GOM-0013
Marca: KOREA



GOMA

Descripción: OEM 54813-2H000 GOMA BARRA/ESTABILIZADORA CENTRAL HYUNDAI NEW ELANTRA OEM 54813-2H000

GOM-0014
Marca: KOREA



GOMA

Descripción: OEM 54813-4F000 GOMA BARRA/ESTABILIZADORA CENTRAL HYUNDAI PORTER 04-14 OEM 54813-4F000

GOM-0015
Marca: KOREA



GOMA

Descripción: OEM 54711-4B000 GOMA BARRA/ESTABILIZADORA CENTRAL HYUNDAI PORTER AU OEM 54711-4B000

GOM-0016
Marca: KOREA



GOMA

Descripción: OEM 54817-36010 GOMA BARRA/ESTABILIZADORA CENTRAL HYUNDAI SONATA OEM 54817-36010

GOM-0017
Marca: KOREA



GOMA

Descripción: OEM 54813-2F000 GOMA BARRA/ESTABILIZADORA CENTRAL KIA CERATO 04-08 OEM 54813-2F000

GOM-0018
Marca: KOREA



GOMA

Descripción: OEM OK2N1-34-156 GOMA BARRA/ESTABILIZADORA CENTRAL KIA SPECTRA OEM OK2N1-34-156

GOM-0020
Marca: KOREA

GOMA



GOMA

Descripción: OEM 54630-4E000 GOMA BARRA/TENSORA HY/KIA FRONTIER 2.5/2.9 11-13/PORTER 11-13 OEM 54630-4E000

GOM-0021
Marca: KOREA



GOMA

Descripción: OEM 54751-4B000 GOMA BARRA/TENSORA HYUNDAI H100 PORTER OEM 54751-4B000

GOM-0022
Marca: KOREA



GOMA

Descripción: OEM 54751-43001 GOMA BARRA/TENSORA HYUNDAI H100 VAN OEM 54751-43001

GOM-0023
Marca: KOREA



GOMA

Descripción: OEM 54630-4A000 GOMA BARRA/TENSORA KHYUNDAI H1 05-07 OEM 54630-4A000

GOM-0024
Marca: KOREA



GOMA

Descripción: OEM OS083-34-136A GOMA BARR/TENSORA KIA BESTA2.2/FRONT2.7/2.5/TOPIC /K2400 OEM OS083-34-136A

GOM-0025
Marca: KOREA



GOMA

Descripción: OEM 54613-4A650 GOMA B/ESTAB CENTRAL HYUNDAI H1 05-07

GOM-0030
Marca: KOREA



GOMA

Descripción: OEM OK2N1-34-156 GOMA B/ESTABILIZADORA CENTRAL KIA SPECTRA

GOM-0031
Marca: KOREA



GOMA

Descripción: OEM 54630-4F000 GOMA BARRA TENSORA HYUNDAI PORTER II 05->

GOM-0032
Marca: KOREA

GOMA



GOMA

Descripción: OEM 4476000800 GOMA B/ESTAB PUNTA SSANGYONG ACTYON 06-11/NEW ACTYON 12-17

GOM-0033
Marca: SSANGYONG



GOMA

Descripción: OEM 4471231000 GOMA B/ESTABILIZADORA CENTRAL SSANGYONG ACTTYON 06-11

GOM-0034
Marca: SSANGYONG



GOMA

Descripción: OEM 4471232000 GOMA B/ESTABILIZADORA SSANGYONG ACTYON 12-17

GOM-0035
Marca: SSANGYONG

QUIROZ Y CIA LIMITADA

Soluciones para su Automovil

GUIA



GUIA

Descripción: OEM 24376-2F000 GUIA CADENA INFERIOR DISTRIBUCION HYUNDAI/KIA SORENTO 2.2/SANTA FE 2.2 10-12 DIESEL

GUI-0052
Marca: MOBIS



GUIA

Descripción: OEM 24431-25001 GUIA CADENA LARGA DISTRIBUCION HYUNDAI/KIA SPORTAGE 11-13/TUCSON 11-13 BENCINERA

GUI-0006
Marca: MOBIS



GUIA

Descripción: OEM 86591-1E000 GUIA PARACHOQUE DELANTERO LH HYUNDAI ACCENT 06-10

GUI-0007
Marca: KOREA



GUIA

Descripción: OEM 86517-3X000 GUIA PARACHOQUE DELANTERO LH HYUNDAI ELANTRA 11-13

GUI-0008
Marca: MOBIS



GUIA

Descripción: OEM 86513-2H000 GUIA PARACHOQUE DELANTERO LH HYUNDAI ELANTRA 07-10

GUI-0009
Marca: KOREA



GUIA

Descripción: OEM 86527-2W000 GUIA PARACHOQUE DELANTERO LH HYUNDAI SANTA FE 13->

GUI-0010
Marca: MOBIS



GUIA

Descripción: OEM 86513-2S000 GUIA PARACHOQUE DELANTERO LH HYUNDAI TUCSON 10-13

GUI-0011
Marca: MOBIS



GUIA

Descripción: OEM 86551-2S000 GUIA PARACHOQUE SUPERIOR DELANTERO LH HYUNDAI TUCSON 10-13

GUI-0012
Marca: MOBIS

GUIA



GUIA

Descripción: OEM 86592-1E000 GUIA PARACHOUE DELANTERO RH HYUNDAI ACCENT 06-10

GUI-0013
Marca: KOREA



GUIA

Descripción: OEM 86514-2H000 GUIA PARACHOQUE DELANTERO RH HYUNDAI ELANTRA 07-10

GUI-0014
Marca: KOREA



GUIA

Descripción: OEM 86594-2E000 GUIA PARACHOQUE DELANTERO RH HYUNDAI TUCSON 04-09

GUI-0016
Marca: MOBIS



GUIA

Descripción: OEM 86552-2S000 GUIA PARACHOQUE SUPERIOR DELANTERO RH HYUNDAI TUCSON 10-13

GUI-0017
Marca: MOBIS



GUIA

Descripción: OEM 86515-4H000 GUIA PARACHOQUE TAPABARRO DELANTERO LH HYUNDAI H-1 08-13

GUI-0018
Marca: MOBIS



GUIA

Descripción: OEM 86613-1R000 GUIA PARACHOQUE TRASERO LH HYUNDAI ACCENT RB 12->

GUI-0019
Marca: MOBIS



GUIA

Descripción: OEM 86613-3X000 GUIA PARACHOQUE TRASERO LH HYUNDAI ELANTRA 11-13

GUI-0020
Marca: MOBIS



GUIA

Descripción: OEM 86614-3X000 GUIA PARACHOQUE TRASERO RH HYUNDAI ELANTRA 11-13

GUI-0021
Marca: MOBIS

GUIA



GUIA

Descripción: OEM OK30E-10-281 GUIA VALVULA ADMISION/ESCAPE KIA RIO 1.5 DOHC

GUI-0023
Marca: KOREA



GUIA

Descripción: OEM 24377-2F000 GUIA CADENA INF DISTRIB HY/KIA SOREN 2.2/SANTA FE 2.2 10-12

GUI-0025
Marca: MOBIS



GUIA

Descripción: OEM 22114-02500 GUIA VALVULA ADM KIA/HYUNDAI MORNING/ATOS

GUI-0027
Marca: KOREA



GUIA

Descripción: OEM 24377-2A000 GUIA CADENA LARGA DISTRIBUCION HYUNDAI ACCENT 1.5/1.6 DIESEL 06-17

GUI-0029
Marca: MOBIS



GUIA

Descripción: OEM 24431-2B000 GUIA CADENA DISTRIBUCION LH HYUNDAI/KIA CERATO 07-12/ELANTRA 07-13

GUI-0030
Marca: MOBIS



GUIA

Descripción: OEM 24420-2B000 GUIA CADENA DISTRIBUCION RH HYUNDAI/KIA CERATO 07-12/ELANTRA 07-13

GUI-0031
Marca: MOBIS



GUIA

Descripción: OEM 86513-3X000 GUIA PARACHOQUE DELANTERO LH HYUNDAI ELANTRA 11-13

GUI-0034
Marca: MOBIS



GUIA

Descripción: OEM 86513-2H000 GUIA PARACHOQUE DELANTERO LH HYUNDAI ELANTRA 07-10

GUI-0035
Marca: MOBIS

GUIA



GUIA

Descripción: OEM 86555-4H000 GUIA PARACHOQUE DELANTERO LH HYUNDAI H-1 08-13

GUI-0036
Marca: MOBIS



GUIA

Descripción: OEM 86515-2B000 GUIA PARACHOQUE DELANTERO LH HYUNDAI SANTA FE 07-09

GUI-0037
Marca: MOBIS



GUIA

Descripción: OEM 86515-2B700 GUIA PARACHOQUE DELANTERO LH HYUNDAI SANTA FE 10-12

GUI-0038
Marca: MOBIS



GUIA

Descripción: OEM 86592-1E000 GUIA PARACHOUE DELANTERO RH HYUNDAI ACCENT 06-10

GUI-0040
Marca: MOBIS



GUIA

Descripción: OEM 86514-3X000 GUIA PARACHOQUE DELANTERA RH HYUNDAI ELANTRA 11-13

GUI-0042
Marca: MOBIS



GUIA

Descripción: OEM 86514-2H000 GUIA PARACHOQUE DELANTERO RH HYUNDAI ELANTRA 07-10

GUI-0043
Marca: MOBIS



GUIA

Descripción: OEM 86556-4H000 GUIA PARACHOQUE DELANTERO RH HYUNDAI H-1 08-13

GUI-0044
Marca: MOBIS



GUIA

Descripción: OEM 86516-2B000 GUIA PARACHOQUE DELANTERO RH HYUNDAI SANTA FE 07-09

GUI-0045
Marca: MOBIS

GUIA



GUIA

Descripción: OEM 86528-2W000 GUIA PARACHOQUE DELANTERO RH HYUNDAI SANTA FE 13->

GUI-0046
Marca: MOBIS



GUIA

Descripción: OEM 86514-2S000 GUIA PARACHOQUE DELANTERA RH HYUNDAI TUCSON 10-13

GUI-0047
Marca: MOBIS



GUIA

Descripción: OEM 86516-4H000 GUIA PARACHOQUE TAPABARRO DELANTERO RH HYUNDAI H-1 08-13

GUI-0049
Marca: MOBIS



GUIA

Descripción: OEM 86614-1R000 GUIA PARACHOQUE TRASERA RH HYUNDAI ACCENT RB 12->

GUI-0050
Marca: MOBIS



GUIA

Descripción: OEM 86616-4H000 GUIA PARACHOQUE TRASERA RH HYUNDAI H-1 08-13

GUI-0051
Marca: MOBIS



GUIA

Descripción: OEM 86517-1M000 GUIA PARACHOQUE DELANTERA LH KIA CERATO 09-12

GUI-0055
Marca: MOBIS



GUIA

Descripción: OEM OK6B0-50-090 GUIA PARACHOQUE DELANTERO LH KIA FRONTIER 01-04

GUI-0056
Marca: MOBIS



GUIA

Descripción: OEM OK60A-50-062B GUIA PARACHOQUE DELANTERA LH KIA FRONTIER 97-00

GUI-0058
Marca: MOBIS

GUIA



GUIA

Descripción: OEM 86518-2F000 GUIA PARACHOQUE DELANTERA RH KIA CERATO 04-07

GUI-0060
Marca: MOBIS



GUIA

Descripción: OEM 86518-1M000 GUIA PARACHOQUE DELANTERA RH KIA CERATO 09-12

GUI-0061
Marca: MOBIS



GUIA

Descripción: OEM OK6B0-50-080 GUIA PARACHOQUE DELANTERA RH KIA FRONTIER 01-04

GUI-0062
Marca: MOBIS



GUIA

Descripción: OEM OK60A-50-061B GUIA PARACHOQUE DELANTERA RH KIA FRONTIER 97-00

GUI-0064
Marca: MOBIS



GUIA

Descripción: OEM OK30E-10-281 GUIA VALVULA ADMISION/ESCAPE KIA RIO 1.5 DOHC

GUI-0066
Marca: MOBIS



GUIA

Descripción: OEM 24420-04000 GUIA CADENA KIA MORNING 1,2 12->

GUI-0068
Marca: MOBIS



GUIA

Descripción: OEM 24377-2F001 GUIA CADENA LH CORTA HYUNDAI SANTA FE 2,2 12-> DIESEL/SPORTAGE 10-14/TUCSON 10-15/CARNIVAL 2,2 12-18 DIESEL 24377-2F600

GUI-0069
Marca: MOBIS



GUIA

Descripción: OEM 41426-39260 GUIA ROD EMBRAGUE HYUNDAI/KIA TUCSON 05-10/SPORTAGE 05-10

GUI-0070
Marca: MOBIS

GUIA



GUIA

Descripción: OEM 24387-2F000 GUIA CADENA LH CORTA HYUNDAI/KIA SANTA FE 2,2 12->/SORENTO 2,2 10-13/CARNIVAL 2,2 12-14 DIESEL

GUI-0071
Marca: MOBIS



GUIA

Descripción: OEM 24376-2F000 GUIA CADENA RH LARGA HYUNDAI/KIA SANTA FE 2,2 12->/SORENTO 2,2 10-13/CARNIVAL 2,2 12-14 DIESEL

GUI-0072
Marca: KOREA



GUIA

Descripción: OEM 24420-03000 GUIA CADENA HYUNDAI GRAND I10 /ACCENT RB 1,4 14-> INDIA

GUI-0074
Marca: MOBIS



GUIA

Descripción: OEM 244310-03000 GUIA CADENA LARGA HYUNDAI GRAND I10 1,2 / ACCENT RB 1,4 14-> INDIA

GUI-0075
Marca: MOBIS



GUIA

Descripción: OEM 24432-03000 GUIA CADENA CORTA HYUNDAI GRAND I10 1,2 /ACCENT RB 1,4 14-> INDIA

GUI-0076
Marca: MOBIS



GUIA

Descripción: OEM 24433-03001 GUIA CADENA PEQUEÑA HYUNDAI GRAND I10 1,2/ACCENT RB 1,4 14-> INDIA

GUI-0077
Marca: MOBIS



GUIA

Descripción: OEM 24431-03010 GUIA CADENA HYUNDAI GRAND I10 1,2 G4LA INDIA

GUI-0078
Marca: MOBIS



GUIA

Descripción: OEM 6650502416 GUIA CADENA DISTRBUCION SSANGYONG ACTYON06-11/KYRON LARGA

GUI-0079
Marca: SSANGYONG

GUIA



GUIA

Descripción: OEM 24387-4A030 GUIA CADENA DISTRIBUCION LH HYUNDAI/KIA H1 12->/PORTER 12->/FRONTIER 2,5 12->

GUI-0080
Marca: KOREA



GUIA

Descripción: OEM 24376-2A000 GUIA CADENA DISTRIBUCION INFERIOR HYUNDAI ACCENT 1,5 06-> DIESEL

GUI-0081
Marca: MOBIS



GUIA

Descripción: OEM 24386-2A000 GUIA CADENA DISTRIBUCION HYUNDAI ACCENT 1,5 06-> DIESEL

GUI-0082
Marca: MOBIS



GUIA

Descripción: GUIA VALVULA KIA K2400 ADMISION Y ESCAPE

GUI-0084
Marca: KOREA



GUIA

Descripción: OEM 6640501316 GUIA CADENA DISTRIBUCION SSANGYONG ACTYON 06-11/KYRON

GUI-0086
Marca: SSANGYONG



GUIA

Descripción: OEM 6640500004 GUIA VALVULA SSANGYONG ACTYON 06-11/KYRON DIESEL

GUI-0089
Marca: SSANGYONG



GUIA

Descripción: OEM 6641810159 GUIA CADENA BOMBA ACEITE SSANGYONG ACTYON 06-11

GUI-0090
Marca: SSANGYONG

QUIROZ Y CIA LIMITADA

Soluciones para su Automovil

HERRAMIENTA



HERRAMIENTA

Descripción: 12623 HERRAMIENTA POLEA RUEDA LIBRE

HER-12623
Marca: ZEN



HERRAMIENTA

Descripción: HERRAMIENTA POLEA RUEDA LIBRE DE ALTERNADOR WAI 88-735

HER-88735
Marca: WAI



HERRAMIENTA

Descripción: HERRAMIENTA POLEA RUEDA LIBRE DE ALTERNADOR WAI 88-736

HER-88736
Marca: WAI



HERRAMIENTA

Descripción: HERRAMIENTA POLEA RUEDA LIBRE DE ALTERNADOR WAI 88-737

HER-88737
Marca: WAI



HERRAMIENTA

Descripción: HERRAMIENTA POLEA RUEDA LIBRE DE ALTERNADOR WAI 88-738

HER-88738
Marca: WAI



HERRAMIENTA

Descripción: HERRAMIENTA POLEA RUEDA LIBRE DE ALTERNADOR WAI 88-739

HER-88739
Marca: WAI



HERRAMIENTA

Descripción: HERRAMIENTA POLEA RUEDA LIBRE DE ALTERNADOR WAI 88-740

HER-88740
Marca: WAI

QUIROZ Y CIA LIMITADA

Soluciones para su Automovil

HOMOCINETICA



HOMOCINETICA

Descripción: HOMOCINETICA L/RUEDA HYUNDAI ACCENT 94-11 BENCINERO/EXCEL MEDIDAS 25*22*50

HOM-0001
Marca: HYUKI



HOMOCINETICA

Descripción: HOMOCINETICA KIA SEPHIA 1.8 MZ-017

HOM-0030
Marca: HYUKI

QUIROZ Y CIA LIMITADA

Soluciones para su Automovil

HORQUILLA



HORQUILLA

Descripción: OEM OFE57-16-520A HORQUILLA EMBRAGUE KIA BESTA 2.2

HOR-0001
Marca: KOREA



HORQUILLA

Descripción: OEM 41443-44001 HORQUILLA EMBRAGUE HYUNDAI H100 VAN/PORTER 98-04

HOR-0002
Marca: KOREA



HORQUILLA

Descripción: OEM 41450-45001 HORQUILLA EMBRAGUE HYUNDAI MIGHTY 95-05

HOR-0003
Marca: KOREA



HORQUILLA

Descripción: OEM 41413-4A000 HOQUILLA EMBRAGUE PORTER 98-11/H1 05-11/FRONTIER 2.5 05-11 MOTOR BH

HOR-0004
Marca: KOREA



HORQUILLA

Descripción: OEM 41430-34010 HORQUILLA EMBRAGUE HYUNDAI SONATA 94-98 16 Y 8 VALVULAS

HOR-0005
Marca: KOREA



HORQUILLA

Descripción: OEM 41430-23200 HORQUILLA EMBRAGUE HYUNDAI NEW ACCENT OEM 41430-23200

HOR-0007
Marca: KOREA



HORQUILLA

Descripción: OEM OK43F-16-520 HORQUILLA EMBRAGUE KIA K3600

HOR-0010
Marca: MOBIS



HORQUILLA

Descripción: OEM OK71E-16-520 HORQUILLA EMBRAGUE KIA FRONTIER 2,7/3,0

HOR-0020
Marca: KOREA

HORQUILLA



HORQUILLA

Descripción: OEM 41413-2D000 HORQUILLA HYUNDAI/KIA

HOR-01A
Marca: MOBIS



HORQUILLA

Descripción: CATERPILLAR , CUMMINS , CON ARRANQUE DELCO REMY 40/50MT , 12/24/32 VOLTS. 130530 , 1945484 , 23118 , 55-109 , HORQUILLA MP.DELCO 40/50MT

HOR-130530
Marca: CARGO



HORQUILLA

Descripción: CATERPILLAR , JOHN DEERE , CASE , CLARK , CUMMINS , PERKINS , VOLKSWAGEN , FORD , CON ARRANQUE DELCO REMY 37MT 12/24V. , 131358 , 1985237 , 23656 , 55-108

HOR-131358
Marca: CARGO



HORQUILLA

Descripción: CHEVROLET 1957>92 , CON ARRANQUE DELCO REMY 10MT , 22MT , 25MT , 27MT , 131408 , 1951567 , 21510 , 55-105 , HORQUILLA MP.DELCO 10/22/27MT

HOR-131408
Marca: CARGO



HORQUILLA

Descripción: FIAT FIORINO 1.5 , CON ARRANQUE MARELLI , 131784 , 9936050 , 74881280 , HORQUILLA M.DE PARTIDA

HOR-131784
Marca: CARGO



HORQUILLA

Descripción: SUZUKI CARRY 1996> TOYOTA STARLET 1987> CON ARRANQUE NIPPONDENSO , L=75.5MM , 133812 , 028740-5010 , 31203-PH9-004 , HORQUILLA M.DE PARTIDA

HOR-133812
Marca: CARGO



HORQUILLA

Descripción: FORD 2000 , 3000 , 4000 , 5000 , 7000 DIESEL , ALLIS CHALMERS , JCB , PERKINS , CON ARRANQUE LUCAS M50 , 133894 , HORQUILLA

HOR-133894
Marca: CARGO



HORQUILLA

Descripción: PEUGEOT 405 , 505 , CITOREN , RENAULT 9 , 21 , CON ARRANQUE PARIS RHONE - VALEO D9R (LARGA) ,134866 , H-23 , HORQUILLA M.DE PARTIDA

HOR-134866
Marca: CARGO

HORQUILLA



HORQUILLA

Descripción: RENAULT 19 DIESEL , PEUGEOT PARTNER DIESEL , CITROEN C15 DIESEL , CON ARRANQUE VALEO D7R REDUCTOR. 135515 , HORQUILLA M.DE PARTIDA

HOR-135515
Marca: CARGO



HORQUILLA

Descripción: GRUA YALE C/MOT. MITSUBISHI , NISSAN BLUEBIRD 1.6 , 1.8 , NISSAN KING CAP 1.8 , MAZDA 323 1.4 1980> MAZDA 626 , 929 , E1400 1984> CON ARRANQUE MITSUBISHI 12V. 135571 , M864X07071 ,

HOR-135571
Marca: CARGO



HORQUILLA

Descripción: NISSAN V16 2003 , NISSAN PRIMERA 1.6 COLD CLIMATE , NISSAN 100NX 1.6 AT., CON ARRANQUE HITACHI REDUCTOR , (L=77MM.) , 137938 , 2114-76015

HOR-137938
Marca: CARGO



HORQUILLA

Descripción: SKODA FAVORIT 135 , 136 1.3 1994>95 , FELICIA 1.3 1994> CON ARRANQUE MAGNETON PAL GR. , 139615 , 443115141310 , HORQUILLA M.DE PARTIDA

HOR-139615
Marca: CARGO



HORQUILLA

Descripción: TRACTOR FORD 2000 , 3000 , 4000 , 5000 , 7000 DIESEL , F2910 , 3610 , 3910 , 2600 , 3600 , F4100 , 4600 , 5600 , 6600 , 7600 DIESEL , FORD 4110 , 4610 , 5610 , 6610 , F4130 , 4630 , 4830 , 5640 , 6640

HOR-17093
Marca: WAI



HORQUILLA

Descripción: HYUNDAI ACCENT 1.3 , PONY 1.2 , 1.4 1978>85 , SONATA 1.8 , 2.0 1986>89 , MAZDA 323 1.3 , 1.4 , 1.5 , VAN 1.8I , MAZDA 626 1.8 , 2.0I , 2.2I , MAZDA MX3 1.6I , SUZUKI SJ410 , CON ARRANQUE MITSUBISHI ,

HOR-19963
Marca: WAI



HORQUILLA

Descripción: FORD RANGER 2.3 , 4.0 V6 , FORD EXPLORER 4.0 V6 , FORD MUSTANG , TAURUS , BRONCO ,CON ARRANQUE MOTORCRAFT PMGR 12V. , 21117 , 55-209 , E90Z-11067A , 136636 , HORQUILLA

HOR-21117
Marca: WAI



HORQUILLA

Descripción: PEUGEOT 106 , 306 , CON ARRANQUE VALEO D7E , (L=82.7MM) , 231148 , HORQUILLA M.DE PARTIDA

HOR-231148
Marca: CARGO

HORQUILLA



HORQUILLA

Descripción: CATERPILLAR , CUMMINS , CLARK ,CON ARRANQUE DELCO REMY 30MT/35MT , 23222 , 1851954 , 232966 , 55-106 , HORQUILLA

HOR-23222
Marca: WAI



HORQUILLA

Descripción: OPEL ASTRA 1.7TD , 1.7TDI DIESEL , CON ARRANQUE HITACHI REDUCTOR , (L=78.5MM) , 233376

HOR-233376
Marca: CARGO



HORQUILLA

Descripción: CATERPILLAR , CUMMINS , CLARK ,JOHN DEERE , PERKINS , MASSEY FERGUSON , FORD , CON ARRANQUE DELCO REMY 41MT , 42MT. 23623 , 1988097 , 131353 , 55-110 , HORQUILLA MP.DELCO 41MT/42MT

HOR-23623
Marca: WAI



HORQUILLA

Descripción: CHEVROLET BLAZER 350 V8 1994 , CHEVROLET BLAZER 262 V6 1996-98 , CHEVROLET ASTRO 4.3 , CHEVROLET SILVERADO 364 V8 , CHEVROLET TAHOE 350 1995-99 , CON ARRANQUE DELCO REMY SERIE PG260M ,

HOR-24132
Marca: WAI



HORQUILLA

Descripción: CHEVROLET CAVALIER 2.4 , S10 , GMC , PONTIAC , CON ARRANQUE DELCO REMY 5MT 12V. (TOPE 11MM) , 55-100 , 1893358 , 21551 , 132680

HOR-55100
Marca: WAI



HORQUILLA

Descripción: CHEVROLET CAVALIER , S10 , CON ARRANQUE DELCO REMY 5MT SD200 , SD250 (TOPE 8MM) , 55-101 , 1984501 , 21970 , 132681 , HORQUILLA

HOR-55101
Marca: WAI



HORQUILLA

Descripción: CAMION MACK CH , CV , CX , DM , MR , RD (E7) , FREIGHTLINER C12 , C112 , C120 , MERCEDES BENZ (MB4000) , CUMMINS ISC , ISL , ISX , VOLVO (ISX) , CON ARRANQUE DELCO REMY 39MT. , 55-124 , 10511817

HOR-55124
Marca: WAI



HORQUILLA

Descripción: HORQUILLA DELCO 29MT 55-125

HOR-55125
Marca: WAI

HORQUILLA



HORQUILLA

Descripción: FORD E250 , E300 ECONOLINE 7.3 DIESEL V8 1995> 1998 , FORD F47 , F250 , F350 7.3 DIESEL V8 1992>96 , CON ARRANQUE MITSUBISHI 12V. 2.5 KW. 55-8308

HOR-558308

Marca: WAI



HORQUILLA

Descripción: RENAULT CLIO 1.0 , 1.6 , KANGOO 1.0 , 1.6 , TWINGO 1.0 , 1.2 , MEGANE , R11 , R12 , R19 , R9 SCENIC , PEUGEOT 206 1.4 ,1.6 , CHEVROLET CORSA 1.0 , 1.4 , 1.6 , CON ARANQUE VALEO , HORQUILLA CON BASTAGO

HOR-594289

Marca: VALEO

QUIROZ Y CIA LIMITADA

Soluciones para su Automovil

HUINCHA AISLADORA



HUINCHA AISLADORA

Descripción: HUINCHA AISLADORA DNI HASTA 750V 80º ROLLO 10 METROS 19MM

DNI-5030

Marca: DNI

INDUCIDO



INDUCIDO

Descripción: INDUCIDO MITSUBISHI 24V, 152*54MM, 9E, HYUNDAI MIGHTY , MITSUBISHI CANTER 4D31 DIESEL 24V, M106X29371 , 133034 , RAS5860 , DHP-5320 , IM3040, MI56005 , INDUCIDO

IND-001

Marca: KONIGMANN



INDUCIDO

Descripción: INDUCIDO MITSUBISHI 24V, 195*65MM, 10E, 21D, 8DC9, 8DC11, KOMATSU PC300

IND-002

Marca: KONIGMANN



INDUCIDO

Descripción: INDUCIDO MITSUBISHI 12V, 182*60MM, 8E, CW, HYUNDAI EXCEL 1.3 , HYUNDAI ACCENT, PONY , SONATA 1.8 , 2.0 , SUZUKI SJ413, MITSUBISHI COLT 1.2/1.3/1.4 , LANCER

IND-004

Marca: KONIGMANN



INDUCIDO

Descripción: INDUCIDO BOSCH 12V, 124*55MM, 14E, 28D, VOKSWAGEN BORA , POLO CLASIC 2001 1600 CC. CON ARRANQUE BOSCH PMGR 12V. , 1004011096 , 139658 , IM2130 , INDUCIDO 61-9151

IND-1004011096

Marca: WAI



INDUCIDO

Descripción: INDUCIDO WAPSA 12V, 285*74MM, 6E, CAMION F11000 , F12000 , F13000 C/MOT. PERKINS 6 CIL. , CAMION F1000 , F2000 , F4000 , F7000 , DIESEL C/MOT. MWM 4 Y 6 CIL., TRACTOR FORD 1090 , 1100 , C/MOT. PERKINS

IND-1023

Marca: KONIGMANN



INDUCIDO

Descripción: INDUCIDO DINAMO 12V, 25A, 247*56MM, VOLKSWAGEN BRASILIA 1.3 , 1.6 , KOMBI 1.5 , VOLKSWAGEN ESCARABAJO 1.3 , 1.5 , 1.6 , KARMANN GHIA 1.6 , CON DINAMO BOSCH 12V. 25AMP, 247*56MM , 1026 ,

IND-1026

Marca: INDUTEC



INDUCIDO

Descripción: INDUCIDO INDIEL 12V, 158*59MM, 12E, FORD CARGO, VOLKSWAGEN 17-220, TRACTOR VOLKSWAGEN TITAN 18-310, CON ARRANQUE PRESTOLITE - INDIEL M100R 12V, INDIEL 35259385, K01187, INDUTEC 1385, DAREF

IND-10985

Marca: KONIGMANN



INDUCIDO

Descripción: INDUCIDO INDIEL M100R 24V, 168*59MM, 12E, INDIEL 35260826 K01197 INDUTEC 1826 DAREF 13115A KONIGMANN 10986 OT56023

IND-10986

Marca: KONIGMANN

INDUCIDO



INDUCIDO

Descripción: INDUCIDO INDIEL M93R 12V, 145*59MM, 15E, AGRALE 7500 MWM SERIE FORD CARGO F1000 CHEVROLET S10 MERCEDES BENZ SRINTER, INDIEL 352.58.608 D32258608 M93R K01237 35258608 INDUTEC

IND-10987

Marca: KONIGMANN



INDUCIDO

Descripción: INDUCIDO HITACHI 12V, 145*50MM, 9E, OPEL COMBO 1.7 DIESEL , CON ARRANQUE HITACHI 12V. 1.4KW GR, 2114-41100 , 137120 , IM3038 , RAS5834 , 61-8124 , HI56004 , INDUCIDO

IND-113

Marca: KONIGMANN



INDUCIDO

Descripción: INDUCIDO BOSCH KB CORTO 24V, 235*83MM, MERCEDES BENZ , VOLVO , SCANIA , CON ARRANQUE BOSCH KB 24V. 235*83MM, 130120 , 2004005022 , IM122 , RAS1927, 61-9113 , (CORTO) INDUCIDO

IND-130120

Marca: KONIGMANN



INDUCIDO

Descripción: INDUCIDO BOSCH JF ALEMAN 12V, 330*75MM, 10E, CW, MERCEDES BENZ , IVECO , IHC , CASE , DEUTZ , MAGIRUS , CON ARRANQUE BOSCH JF 12V. ALEMAN. 330*75MM, 10E, CW, 130319 , 2004004061 , 61-9110 ,

IND-130319

Marca: CARGO



INDUCIDO

Descripción: INDUCIDO BOSCH KB LARGO 24V, 270*83MM, MERCEDES BENZ , FIAT , VOLVO , SCANIA , CON ARRANQUE BOSCH KB 24V, 130320 , 2004005025 , RAS1912 , 61-9112 , IM124 , (LARGO)

IND-130320

Marca: KONIGMANN



INDUCIDO

Descripción: INDUCIDO FEMSA 12V, 250*54.3MM, 12E, CW, PEUGEOT 404 1.8 , PEUGEOT 504 1.8 , FIAT 147 , FIAT FIORINO 1050 , 1300 , DATSUN 1.3 , 1.5 , SEAT 127C , CON ARRRANQUE FEMSACO 12V, 130360 , 17127-1 , IM43 ,

IND-130360

Marca: CARGO



INDUCIDO

Descripción: INDUCIDO MARELLI 12V, 268*67MM, 12E, FIAT 125 , LADA NIVA (2121) POLONEZ , CON ARRANQUE MARELLI 12V, 130370 , 74874761 , IM47 , RAS1681

IND-130370

Marca: CARGO



INDUCIDO

Descripción: INDUCIDO BOSCH KB MEDIANO 24V, 256*83MM, MERCEDES BENZ , VOLVO , SCANIA , MAN , CON ARRANQUE BOSCH KB 24V, 131311 , 2004005023 , RAS1928 , 61-9124 , IM105 , (MEDIANO)

IND-131311

Marca: KONIGMANN

INDUCIDO



INDUCIDO

Descripción: INDUCIDO PARIS RHONE 12V, 189*60MM, 9E, CW, PEUGEOT 404 1.8 , PEUGEOT 504 1.8 , 2.0 , CITROEN , RENAULT , CON ARRANQUE PARIS RHONE-VALEO 12V, 131813 , 101581 , IM519 , VA56003

IND-131813

Marca: KONIGMANN



INDUCIDO

Descripción: INDUCIDO ISKRA 12V, 240*67MM, 12E, CCW, LADA SAMARA 1.3 , 1.5 , LADA 2108 , LADA 2109 1986> CON ARRANQUE RUSO 12V, 131840 , IM350 , 2108-3708200

IND-131840

Marca: CARGO



INDUCIDO

Descripción: INDUCIDO VALEO 12V, 137*60MM, 4 PALETAS METALICAS, RENAULT TRAFIC 2.1 DIESEL 1980>97 , MERCEDES BENZ SPRINTER 310 DIESEL 1996 (OM014A) , LAND ROVER DEFENDER (OM014A) , CON ARRANQUE

IND-132027

Marca: CARGO



INDUCIDO

Descripción: INDUCIDO BOSCH 12V, 158*50MM, 18E, PEUGEOT BOXER 2.5 DIESEL , BOXER 2.5 TURBO DIESEL 1996 , IVECO , MERCEDES BENZ SPRINTER DIESEL , CON ARRANQUE BOSCH 12V. 2.2KW. , REDUCTOR ,132031 ,

IND-132031

Marca: KONIGMANN



INDUCIDO

Descripción: INDUCIDO BOSCH 12V, 221*60MM, 10E, CW, FIAT FIORINO 1.3 , 1.5 , FIAT 147 1.3 , UNO , PREMIO 1.3 , ELBA 1.3 , CHEVETTE 1.4 , 1.6 , MARAJO 1.4 , 1.6 , CHEVY 500 , CHEVROLET MONZA , FORD DEL REY 1.6 , FORD CORCEL II

IND-1321

Marca: KONIGMANN



INDUCIDO

Descripción: INDUCIDO HITACHI 12V, 167*53MM, 11E, NISSAN 2.0 DIESEL , PATROL 2.8 , 4.2 , ISUZU , CON ARRANQUE HITACHI 12V, GR , 132454 , RAS5822 , AES2584 , 2114-31009 , IM3006

IND-132454

Marca: WAI



INDUCIDO

Descripción: INDUCIDO MITSUBISHI 12V, 148*53.6MM, 9E, MITSUBISHI COLT , GALANT , LANCER , SPACE WAGON (TODOS CON MOTOR 1.8 DIESEL) , CON ARRANQUE MITSUBISHI 12V. REDUCTOR, 132484 , M106X01171 ,

IND-132484

Marca: KONIGMANN



INDUCIDO

Descripción: INDUCIDO NIKKO 24V, 220*75MM, 9E, KOMATSU PC400 , KOBELCO , CON ARRANQUE NIKKO 24V. 7.5KW, REDUCTOR , 132536 , 1-23100-0120 , RAS5910N , 61-8405

IND-132536

Marca: CARGO

INDUCIDO



INDUCIDO

Descripción: INDUCIDO BOSCH JF 12V, 330*73MM, 10E, CW, MERCEDES BENZ 1113, 1114, 1313, 1314, 1513, 1514, 2013, 2014, 2213, (OM352), 1117, 1317, 1517, 2217, 1118, 1318, 1518, 2218, 1316, 1516, 2016, 2216, (OM352-A), MERCEDES

IND-1327

Marca: KONIGMANN



INDUCIDO

Descripción: INDUCIDO MITSUBISHI 12V, 218*60MM, 8E, MITSUBISHI GALANT, NISSAN , MAZDA , GRUA HYSTER , CON ARRANQUE MITSUBISHI 12V, 132762 , M106T17371 , IM3013

IND-132762

Marca: CARGO



INDUCIDO

Descripción: INDUCIDO DENSO 12V, 136*46MM, 9E, CHEVROLET LUV 2300 , ISUZU TROOPER 2300 , TOYOTA HILUX 1.8 2Y , 3Y , HILUX 2.0 4 X 4 3Y , TOYOTA HILUX 2.2 4Y , DAIHATSU ROCKY 2.0 3Y , CON ARRANQUE NIPPONDENSO

IND-132796

Marca: KONIGMANN



INDUCIDO

Descripción: INDUCIDO HITACHI 12V, 188*52MM, 11E, NISSAN TERRANO 2.7 DIESEL , NISSAN KING CAP 2.3 , 2.5 DIESEL 1985>87, CON ARRANQUE HITACHI 12V. OSGR, REDUCTOR ,132798 , 2130-21003 , 61-8106-1 ,

IND-132798

Marca: KONIGMANN



INDUCIDO

Descripción: INDUCIDO BOSCH 12V, 161*59MM, 15E, AUDI , VOLKSWAGEN , BMW , JAGUAR , MERCEDES BENZ , CON ARRANQUE BOSCH PMGR 12V, REDUCTOR , 132814 , 1004011022 , RAS1936 , 61-9131 , IM2101 , INDUCIDO

IND-132814

Marca: CARGO



INDUCIDO

Descripción: INDUCIDO BOSCH 12V, 163*59MM, 18E, FIAT FIORINO 1.7 DIESEL , CON ARRANQUE BOSCH PMGR 12V, 132815 , 1004011206 , RAS1937 , 61-9127 , IM2105

IND-132815

Marca: KONIGMANN



INDUCIDO

Descripción: INDUCIDO BOSCH 12V, 163*59MM, 18E, FIAT FIORINO 1.7 DIESEL , CON ARRANQUE BOSCH PMGR 12V, 132815 , 1004011206 , RAS1937 , 61-9127 , IM2105

IND-619127

Marca: WAI



INDUCIDO

Descripción: INDUCIDO BOSCH 12V, 137*55MM, 11E, CHEROKEE 2.5 , PEUGEOT DIESEL , VOLVO , AUDI , VOLKSWAGEN , RENAULT KANGOO 2002 1.9 DIESEL , CON ARRANQUE BOSCH 12V, PMGR. REDUCTOR , 132816 ,

IND-132816

Marca: WAI

INDUCIDO



INDUCIDO

Descripción: INDUCIDO MARELLI 12V, 133*59MM ,11E , FIAT DUCATO 1.9 DIESEL , FIAT DUCATO 1.9TD , CON ARRANQUE MAGNETI MARELLI 12V, REDUCTOR ,132817 , 74894221 , IM2000

IND-132817

Marca: WAI



INDUCIDO

Descripción: FIAT PALIO ,SIENA, STADA, UNO, CHEVROLET CORSA 1.6, RENAULT CLIO R19 TWINGO INDUCIDO BOSCH 12V, 212*59MM, 10E, IM1117 BOSCH 1004011101, 1004011111, 1004011120,

IND-132988

Marca: KONIGMANN



INDUCIDO

Descripción: INDUCIDO LUCAS 12V, 302*84MM, 12E, TRACTOR FORD 2000 , 3000 , 4000 , 5000 , 7000 DIESEL , CON ARRANQUE LUCAS M50, 12V. 133368 , 54292376 , RAS582 , 61-9205 , INDUCIDO

IND-133368

Marca: KONIGMANN



INDUCIDO

Descripción: INDUCIDO NIKKO 24V, 5.5KW, 190*59.5MM, 11E, 133391 7-23100-0190 , 61-8408

IND-133391

Marca: WAI



INDUCIDO

Descripción: INDUCIDO MARELLI 12V, 216*51MM, 12E, FIAT TEMPRA 1.4 , 1.6 , FIAT TIPO 1.4 , 1.6 , CON ARRANQUE MAGNETI MARELLI 12V, , 133567 , 83220031 , 9941307 , IM98

IND-133567

Marca: CARGO



INDUCIDO

Descripción: INDUCIDO HITACHI 12V, 159*53MM, 11E, NISSAN PATROL 2.8 , NISSAN STANZA 1.8 AT , LAUREL 2.0 , 2.4 I , CON ARRANQUE HITACHI GR 12V, REDUCTOR , 134121 , 2114-51007 , RAS5821 , 61-8100 , IM3007 ,

IND-134121

Marca: KONIGMANN



INDUCIDO

Descripción: INDUCIDO BOSCH 12V, 142*47MM, 11E, FIAT TEMPRA 1.8 , 2.0 I.E , FIAT TIPO 1.8 , 2.0 8V-16V , CON ARRANQUE MARELLI 12V. REDUCTOR, 134365 , IM2001 , 54294543

IND-134365

Marca: CARGO



INDUCIDO

Descripción: INDUCIDO VALEO 12V, 112*44MM, 13E, OPEL CORSA 1.4 , RENAULT 19 , CLIO , PEUGEOT 205 , 405 , 505 , CITROEN AX , CON ARRANQUE VALEO PMGR 12V, REDUCTOR . 134513 , 61-9416 , 594526 , RAS1690N , IM540,

IND-134513

Marca: KONIGMANN

INDUCIDO



INDUCIDO

Descripción: INDUCIDO VALEO 12V, 112*44MM, 13E, OPEL CORSA 1.4 , RENAULT 19 , CLIO , PEUGEOT 205/405/505 , CITROEN AX , CON ARRANQUE VALEO PMGR 12V, REDUCTOR . 134513 , 61-9416 , 594526 , RAS1690N , IM540, VA56001

IND-594526

Marca: VALEO



INDUCIDO

Descripción: INDUCIDO HITACHI 12V, 190*60MM, 10E, NISSAN CEDRIC 200C , 240C , 260C , NISSAN KING VAN 2.0 , VANETT 2.0 , LAUREL 200 , NISSAN LAUREL 2.0 6 CYL., LAUREL 2.4 , STANZA 1.6 , URVAN 2.0 , DATSUN , CON

IND-134662

Marca: WAI



INDUCIDO

Descripción: INDUCIDO VALEO 12V, 141*50MM, 16E, RENAULT 1.9 DIESEL , PEUGEOT PARTNER DIESEL 1998 , CITROEN C15 DIESEL , HYUNDAI H1 2.5 DIESEL , CON ARRRANQUE VALEO D7R 12V, REDUCTOR , 135387 , 594112 ,

IND-135387

Marca: KONIGMANN



INDUCIDO

Descripción: INDUCIDO MARELLI 12V, 202*52MM, 12E, CARGO 135620 MAGNETTI MARELLI 83225127 86226811 83225727 83226536

IND-135620

Marca: KONIGMANN



INDUCIDO

Descripción: INDUCIDO 12V ISKRA, 246*67MM, 12E, CW, LADA NIVA (2121) , LADA 1.2 , 1.3 , 1.5 , 1.6 , CON ARRANQUE RUSO 12V, , 135972 , IM351 , INDUCIDO M.DE PARTIDA 12V

IND-135972

Marca: CARGO



INDUCIDO

Descripción: INDUCIDO MITSUBISHI 24V, 178*60MM, 9E, HYUNDAI SUPER MIGTHY , MITSUBISHI FUSO , GRUA HORQUILLA MITSUBISHI FD50 , CATERPILLAR 320-B , CON ARRANQUE MITSUBISHI OSGR 4.5KW,5.0KW 24V, 178*60MM,

IND-136196

Marca: KONIGMANN



INDUCIDO

Descripción: INDUCIDO HITACHI 12V, 180*53MM, 11E, CAMION SAMSUN 2.4 99>, NISSAN TERRANO 2.7 DIESEL , NISSAN PATROL 2.8 DIESEL , CON ARRANQUE HITACHI 12V,136249 , 2130-61004 , IM3056 , RAS5829 , 27

IND-136249

Marca: KONIGMANN



INDUCIDO

Descripción: INDUCIDO MAGNETON-PAL 12V, 131*49MM, 12E, SKODA FAVORIT 135 , 136 1.3 1994>95 , SKODA FELICIA 1.3 1994>, PMGR 12V,136265 , 443937150880 , INDUCIDO M.DE PARTIDA 12V

IND-136265

Marca: CARGO

INDUCIDO



INDUCIDO

Descripción: INDUCIDO SAWAFUJI 24V, 218*75MM, 12E, CAMION HINO , CON ARRANQUE SAWAFUJI 24V, 7KW, REDUCTOR , 136516 , 1320-078-00X0 , 28160-1460 , IM3060 INDUCIDO M.DE PARTIDA 24V

IND-136516

Marca: CARGO



INDUCIDO

Descripción: INDUCIDO BOSCH 12V, 151*50MM, 15E, MERCEDES BENZ E300 DIESEL , K.H.D 1.4 , 2.7 DIESEL , CON ARRANQUE BOSCH GR 12V, 136784 , IM2117 , 9003334032 , 61-9136

IND-136784

Marca: CARGO



INDUCIDO

Descripción: INDUCIDO DENSO 12V, 197*50MM, 10E, CCW, SUZUKI SK-410 , CARRY 1000 , SUZUKI MARUTI , SUBARU E-10 , CON ARRANQUE NIPPONDENSO 12V, 136862 , 028200-5210 , IM3075 ,

IND-136862

Marca: CARGO



INDUCIDO

Descripción: INDUCIDO BOSCH 12V, 138*55MM, 9E, NISSAN D21 2.4 , CON ARRANQUE BOSCH MEXICANO PMGR 12V, REDUCTOR , 137070 , 1004011043 , RAS1940 , IM2124 , IM2111 , 61-9128 , INDUCIDO M.DE PARTIDA 12V

IND-137070

Marca: KONIGMANN



INDUCIDO

Descripción: INDUCIDO HITACHI 12V, 165*60MM, 11E, NISSAN, 137092 , 2130-11001 , 61-8111 , RAS5831, TECFOR CON MOTOR CHINO

IND-137092

Marca: KONIGMANN



INDUCIDO

Descripción: INDUCIDO BOSCH 12V, 149*59MM, 16E, CARGO 137284 , BOSCH 1004011074 , 1004011087 , IM2114

IND-137284

Marca: CARGO



INDUCIDO

Descripción: INDUCIDO BOSCH 12V, 202*60MM, 10E, CW, CITROEN BERLINGO , CON ARRANQUE BOSCH, 137482 , 1004011133 , IM1129 , INDUCIDO M.DE PARTIDA 12V

IND-137482

Marca: CARGO



INDUCIDO

Descripción: INDUCIDO DENSO 12V, 167*54MM, 19E, KIA 2.7 , KIA FRONTIER 2.7 , ISUZU , CON ARRANQUE NIPPONDENSO 12V. REDUCTOR , 137978 , 028200-5040 , 028200-7440 , MYN501, 61-8216

IND-137978

Marca: KONIGMANN

INDUCIDO



INDUCIDO

Descripción: INDUCIDO MITSUBISHI 12V, 141*54MM, 13E, MITSUBISHI PAJERO 2.8 DIESEL , MITSUBISHI L300 2.5D , MITSUBISHI L400 DIESEL , CON ARRANQUE MITSUBISHI 12V, GR REDUCTOR , 138962 ,

IND-138962

Marca: KONIGMANN



INDUCIDO

Descripción: INDUCIDO DENSO 12V, 159*50MM, 21E, 27D, 139148 , 028200-6860 , ND56009 , INDUCIDO

IND-139148

Marca: KONIGMANN



INDUCIDO

Descripción: INDUCIDO VALEO 12V, 112*44MM, 8E, PEUGEOT , RENAULT , CITROEN , CON ARRANQUE VALEO PMGR 12V. REDUCTOR , 139593 , 594529 , 594531 , IM539 , 61-9417 , INDUCIDO , IN-VA1

IND-139593

Marca: KONIGMANN



INDUCIDO

Descripción: INDUCIDO MITSUBISHI 12V, 178*60MM, 9E, MITSUBISHI FUSO , MAZDA DIESEL , CON ARRANQUE MITSUBISHI , REDUCTOR , 139646 , M106X29271 , RAS5857 , 61-8302-1

IND-139646

Marca: CARGO



INDUCIDO

Descripción: INDUCIDO MITSUBA 12V, 137*46MM, 9E, 21D, HONDA CIVIC , HONDA PRELUDE , CON ARRANQUE MITSUBA 12V. REDUCTOR , 139752 , INDUCIDO M.DE PARTIDA 12V, RODAMIENTO LADO COLECTOR 608,

IND-139752

Marca: CARGO



INDUCIDO

Descripción: INDUCIDO BOSCH JF 24V, 330*73MM, 10E, MERCEDES BENZ 1218/1418/1618 (OM-366A) ,1621 (OM-366LA) , 1214/1414/1614 (OM-366) , MERCEDEZ BENZ OF/OH 1115/1315 (OM-366) , CAMION

IND-1498

Marca: KONIGMANN



INDUCIDO

Descripción: INDUCIDO BOSCH 12V, 229*60MM, 10E, VOLKWAGEN SANTANA , FORD ESCORT , CHEVROLET MONZA 2.0 ,FIAT , CON ARRANQUE BOSCH 12V. 1594 , 9001082594 , 135842 , IM 1130 , B56027 , IM1114 ,

IND-1594

Marca: KONIGMANN



INDUCIDO

Descripción: INDUCIDO 12V, 118*50MM, 16E, KONIGMANN MY157

IND-168543

Marca: KONIGMANN

INDUCIDO



INDUCIDO

Descripción: INDUCIDO ISKRA 12V, 139*60MM, 10E, 23D, DEUTZ BOMAG JCB VOLVO HAMM ATLAS COPCO , FORD , JHON DEERE , KONIGMANN 16907895

IND-16907895

Marca: KONIGMANN



INDUCIDO

Descripción: INDUCIDO 12V, 302*75MM, 10E, 33D, JONH DEERE , NEW HOLLAND VALTRA KONIGMANN 1967 BOSCH 2004014967 ISKRA 16360685

IND-1967

Marca: KONIGMANN



INDUCIDO

Descripción: INDUCIDO MITSUBISHI 12V, 133*54MM, 11E, CITROEN , PEUGEOT , MITSUBISHI, MYM204 , INDUCIDO M.DE PARTIDA 12V

IND-204

Marca: KONIGMANN



INDUCIDO

Descripción: INDUCIDO BOSCH 12V, 261*65MM, VOLKSWAGEN ESCARABAJO , VW 1500 , CON DINAMO BOSCH 12V. 30AMP. 261*65MM, RAG1409 , 1004013949 , ID134 , 130073 , 81-91100

IND-2111

Marca: CARGO



INDUCIDO

Descripción: INDUCIDO BOSCH 12V, 238*60MM, 10E, CCW, NISSAN V16 , SUNNY , SENTRA MEXICANO , CON ARRANQUE BOSCH 12V, 2186 , 9001042186 , INDUCIDO M.DE PARTIDA 12V

IND-2186

Marca: KONIGMANN



INDUCIDO

Descripción: INDUCIDO HITACHI 24V, 180*53MM, 11E, 27D, ISUZU

IND-22403100

Marca: KONIGMANN



INDUCIDO

Descripción: INDUCIDO 12V, 179*74MM, 10E, DODGE ASPEN , DODGE DART , CON ARRANQUE CHRYSLER 12V. 1.5HP , RAS230 , 2095094 , 131404 , 61-300

IND-230

Marca: WAI



INDUCIDO

Descripción: PEUGEOT PARTNER CITROEN FIAT CHEVROLET BLAZER OMEGA S10 VECTRA , NISSAN TERRANO , TOYOTA HILUX , YANMMAR INDUCIDO BOSCH 12V, 149*59MM, 11E, BOSCH 1004011208 CARGO 230371 KONIGMANN ,BOSCH

IND-230371

Marca: KONIGMANN

INDUCIDO



INDUCIDO

Descripción: INDUCIDO FORD MOTORCRAFT 12V, 156*54MM, 11E, MAZDA B2900, 230739, IM3091 , XC1U-11005-AA

IND-230739

Marca: WAI



INDUCIDO

Descripción: INDUCIDO BOSCH 12V, 116*55MM, 9E, ROVER 114 1.4 1990 , ROVER 25 1.4 , 1.6 16V 1999 , ROVER 45 1.6 2000 , ROVER 100 METRO 1990-1998 , ROVER 214I , SI, GSI 2000 , ROVER 216 SI 1995-2000 , ROVER 414

IND-231065

Marca: CARGO



INDUCIDO

Descripción: INDUCIDO MITSUBISHI 12V, 144*54MM, 11E, EJE 10MM, SUBARU IMPREZA 1.8 AT 1993-96 , SUBARU LEGACY 1.8I AWD AT 1989 , SUBARU LEGACY 1.8 GL/GT/4 X 4 , CON ARRANQUE MITSUBISHI 12V.

IND-231471

Marca: KONIGMANN



INDUCIDO

Descripción: INDUCIDO MITSUBISHI 24V, 170*53.5MM, 9E, MAZDA TITAN T3500 , CON ARRANQUE MITSUBISHI 24V. GR , 231771 , M106X40871 , IM3094 , INDUCIDO M.DE PARTIDA 24V

IND-231771

Marca: CARGO



INDUCIDO

Descripción: INDUCIDO 24V, 178*60MM, 9E, 23D

IND-233337

Marca: CARGO



INDUCIDO

Descripción: INDUCIDO BOSCH 12V, 145*58MM, 14E, PEUGEOT BOXER 2.5 DIESEL , 2.5 TURBO DIESEL 1996 , K.H.D 2.7 (BF4L1011 , F4L1011) 1989> K.H.D. 1.4 (F2L1011) 1989> K.H.D. 2.0 (F3L1011) 1989> DEUTZ , CON

IND-233475

Marca: KONIGMANN



INDUCIDO

Descripción: INDUCIDO VALEO 12V, 155*50MM, 10E, PEUGEOT 106 , RENAULT MEGANE , CON ARRANQUE VALEO 12V, 233767 , 594518 , IM3128 , INDUCIDO M.DE PARTIDA 12V

IND-233767

Marca: KONIGMANN



INDUCIDO

Descripción: INDUCIDO MITSUBISHI 24V, 196*68MM, 14E, CAMION RENAULT 24V. 7.0KW, CON ARRANQUE MITSUBISHI , M106X45071 , 233961 , IM3116

IND-233961

Marca: KONIGMANN

INDUCIDO



INDUCIDO

Descripción: INDUCIDO NIKKO 24V, 212*75MM, 10E, 234103 , 0-23100-0430 , IM 3105 , INDUCIDO

IND-234103

Marca: KONIGMANN



INDUCIDO

Descripción: INDUCIDO BOSCH 12V, 114*52MM, 11E, CHEVROLET CORSA,COMBO , MERCEDES BENZ PMGR 12V, 234125 , 330084 , 1004011210 , IM3166, 61-9157 INDUCIDO M.DE PARTIDA 12V

IND-234125

Marca: CARGO



INDUCIDO

Descripción: INDUCIDO BOSCH 12V, 140*58MM, 11E, 6033AD0206 , 6033AD1107 , IM3126

IND-234244

Marca: CARGO



INDUCIDO

Descripción: INDUCIDO MITSUBISHI 24V, 170*54MM, 13E, M105X43671, ME701446,IM3088 , 234851, MI56017, 61-8340

IND-234851

Marca: KONIGMANN



INDUCIDO

Descripción: INDUCIDO BOSCH 12V, 189*59MM, 28D, 10E, CITROEN SAXO, XSARA, NISSAN ALMERA, MICRA, PRIMERA, PEUGEOT 306 , 12V 0.7KW, 189*59MM, 28D, 10E, ORME IM3160 A-B77 234895 10004011139 , 1004011142

IND-234895

Marca: KONIGMANN



INDUCIDO

Descripción: INDUCIDO BOSCH 12V, 114*52MM, 9E, CW, CHEVROLET COMBO VAN 1.3 CDTI, BOSCH PMGR 12V, 1004011212 , 235324, IM3142N

IND-235324

Marca: KONIGMANN



INDUCIDO

Descripción: INDUCIDO NIPONDENSO 12V,111*45MM, 11E, SUZUKI, HONDA, TOYOTA, DAIHATSU, KUBOTA, JOHN DEERE, CON ARRANQUE NIPPONDENSO 12V, 236958, 028200-5991, MYM269, ND269, INDUCIDO KONIGMANN

IND-236958

Marca: KONIGMANN



INDUCIDO

Descripción: INDUCIDO DENSO 12V, 1.1KW, 101*50.6MM, 9E, DENSO 239078

IND-239078

Marca: KONIGMANN

INDUCIDO



INDUCIDO

Descripción: INDUCIDO MITSUBISHI 12V, 170*54MM, 13E, FORD F350 7.3 DIESEL , CON ARRANQUE MITSUBISHI PLGR 12V. , REDUCTOR , 61-8311 , F4TZ-11005A , RAS5881 , 139352 , INDUCIDO M.DE PARTIDA 12V

IND-2560

Marca: KONIGMANN



INDUCIDO

Descripción: INDUCIDO FORD-MOTORCRAFT 12V, 228*64MM, 12E, FORD AEROSTAR 3.0 V6 1991> FORD TAURUS , CON ARRANQUE MOTORCRAFT MOD.II 4" 12V. CW , RAS310 , 132746, 61-203

IND-310

Marca: WAI



INDUCIDO

Descripción: INDUCIDO DELCO PG260 12V, 121*53MM, 12E, CHEVROLET BLAZER V8 , ASTRO 4.3 , CON ARRANQUE DELCO PG260 12V. , REDUCTOR , 10475588 , 61-140-1 , RAS5238 , IM3064, CON VACIADO

IND-3103

Marca: KONIGMANN



INDUCIDO

Descripción: INDUCIDO MITSIBISHI 12V, 115*54MM, 9E, 25D, CON VACIADO, CITROEN XSARA , BERLINGO, C5 TD Y HDI , PEUGEOT 307, 406 , PARTNER HDI , FIAT SCUDO, 1.7KW, COLECTOR CON VACIADO, KONIGMANN

IND-3151

Marca: KONIGMANN



INDUCIDO

Descripción: INDUCIDO INDIEL 12V, 203*61MM, 9E, CW, COLECTOR FRONTAL, RENAULT 11 , RENAULT 12 , RENAULT 18 1.4 1988 , RENAULT 21 , RENAULT 19 1.6 , CON ARRANQUE INDIEL-PRESTOLITE 12V 35257566 ,

IND-35257566

Marca: KONIGMANN



INDUCIDO

Descripción: INDUCIDO INDIEL 12V, 212*61MM, 9E, CW, COLECTOR FRONTAL PEUGEOT 504 , PEUGEOT 505 , FIAT DUNA DIESEL , FIAT SPAZIO , FIAT REGATA 2000 , CON ARRANQUE LUCAS INDIEL M93 PRESTOLITE, 35257788 ,

IND-35257788

Marca: KONIGMANN



INDUCIDO

Descripción: INDUCIDO INDIEL 12V, 208*61MM, 9E, CW, COLECTOR FRONTAL, FIAT 128 , FIAT 147 , FIAT REGATA 1500 , FORD ESCORT , FORD SIERRA 2.3 , CON ARRANQUE LUCAS INDIEL M93 PRESTOLITE, 35257860 , INDUCIDO

IND-35257860

Marca: KONIGMANN



INDUCIDO

Descripción: INDUCIDO MOTORCRAFT 12V, 129*55MM, 11E, FORD RANGER 2.3, 4.0, FORD EXPLORER 4.0, MUSTANG 2.3, FORD F150, BRONCO, ESCORT, CON ARRANQUE MOTORCRAFT PMGR 12V, , RAS311, E90F-11005AA,

IND-38

Marca: KONIGMANN

INDUCIDO



INDUCIDO

Descripción: INDUCIDO FORD-MOTORCRAFT 12V, 129*55MM, 11D, FORD RANGER 2.3 , 4.0 , EXPLORER 4.0, MUSTANG 2.3 , FORD F150 , BRONCO , ESCORT, CON ARRANQUE MOTORCRAFT PMGR 12V. , REDUCTOR , RAS311 ,

IND-612101

Marca: WAI



INDUCIDO

Descripción: INDUCIDO MITSUBISHI 12V, 152*54MM, 9E, HYUNDAI H100 DIESEL , PORTER 2.5 DIESEL 1994> MITSUBISHI CANTER , PAJERO 2.3 DIESEL , CON ARRANQUE MITSUBISHI - MANDO OSGR 12V. REDUCTOR., RAS5861 ,

IND-490

Marca: KONIGMANN



INDUCIDO

Descripción: INDUCIDO DELCO 40MT 24V/32V, 467*85MM, 19E, CW, CATERPILLAR , FIAT ALLIS , CON ARRANQUE DELCO REMY 40MT 24/32V, RAS5135N , 130923 , 1945500 , 61-121 , IM410 , INDUCIDO

IND-5135

Marca: KONIGMANN



INDUCIDO

Descripción: INDUCIDO DELCO 50MT 24V, 483*96MM, 19E, EJE CORTO, CW, CATERPILLAR , FIAT ALLIS , FORD , CON ARRANQUE DELCO 50MT 24/32V , RAS5140N , 130554 , 1945840 , 61-124 , IM414 , INDUCIDO

IND-5140

Marca: KONIGMANN



INDUCIDO

Descripción: INDUCIDO DELCO 50MT 24V/32V, 483*96MM, 19E, EJE CORTO, CW, CATERPILLAR , FIAT ALLIS , FORD , CON ARRANQUE DELCO 50MT 24/32V , RAS5140N , 130554 , 1945840 , 61-124 , IM414 , INDUCIDO

IND-61124

Marca: WAI



INDUCIDO

Descripción: INDUCIDO DELCO 50MT 24V, 531*96MM, 19E, CW, EJE LARGO, MAQUINARIA , EXCAVADORAS , CATERPILLAR , CON ARANQUE DELCO REMY 50MT 24V. , RAS5154N , 1951254 , 130553 , IM416 , 61-125, D56002

IND-5154

Marca: WAI



INDUCIDO

Descripción: INDUCIDO DELCO 30MT 12V/24V, 355*86MM, 6E, CATERPILLAR , CON ARRANQUE DELCO 30MT 12/24V , RAS5162N , 61-114 ,

IND-5162

Marca: WAI



INDUCIDO

Descripción: INDUCIDO DELCO 35MT 24V, 431*85MM, 19E, CW, CATERPILLAR , CON ARRANQUE DELCO 35MT 24V, RAS5164N , 131661 , 1967044 , IM413 , INDUCIDO MP.DELCO 35MT 24V

IND-5164

Marca: WAI

INDUCIDO



INDUCIDO

Descripción: INDUCIDO DELCO REMY 35MT 12V, 394*85MM, 3E, HYSTER , BOBCAT , CON ARRANQUE DELCO REMY 35MT 12V, RAS5165N , 1946391 , 130552 , 61-115 , IM412 , INDUCIDO MP.DELCO 35MT 12V

IND-5165

Marca: WAI



INDUCIDO

Descripción: INDUCIDO DELCO 5MT 12V, 254*62MM, 3E, CW,CHEVROLET CAVALIER V6 2.8 , CORSICA V6 2.8 , CON ARRANQUE DELCO 5MT 12V, RAS5211 , 132685 , 10456406 , 61-139 , INDUCIDO, D56031

IND-5211

Marca: KONIGMANN



INDUCIDO

Descripción: INDUCIDO DELCO 37MT 12V, 391*85MM, 3E, CW, VOLKSWAGEN 17.220 , 17.310 , 23.210 , 23.220 , 23.310 , 24.250 , 26.220 , 26.260 ,VW 26.310 , CON MOT.CUMMINS 6CTAA , CAMION CARGO 1622 , 1630 , 2422 , 2425 , 2622 ,

IND-61118

Marca: WAI



INDUCIDO

Descripción: INDUCIDO DELCO 42MT 12V, 451*85MM, 19E, CW, CATERPILLAR , MACK , CUMMINS , CON ARRANQUE DELCO REMY 42MT 12V, RAS5218N , 131365 , 1987989 , 61-122 , IM419 , INDUCIDO

IND-5218

Marca: KONIGMANN



INDUCIDO

Descripción: INDUCIDO DELCO 42MT 12V ,451*85MM, 19E, CW, CATERPILLAR , MACK , CUMMINS , CON ARRANQUE DELCO REMY 42MT 12V, RAS5218N , 131365 , 1987989 , 61-122 , IM419 , INDUCIDO

IND-61122

Marca: WAI



INDUCIDO

Descripción: INDUCIDO DELCO 42MT 24V, 451*85MM, 19E, CW, CASE , CATERPILLAR , CLARK , FORD , CON ARRANQUE DELCO 42MT 24V, RAS5219N , 131350 , 1988435 , IM421 , 61-123 , INDUCIDO MP.DELCO 42MT 24V

IND-5219

Marca: KONIGMANN



INDUCIDO

Descripción: INDUCIDO DELCO 37MT 24V, 391*85MM, 3E, CW, CASE , CATERPILLAR , CLARK , PERKINS ,CON ARRANQUE DELCO REMY 37MT 24V, RAS5220N ,131359 , 1988322 , IM420 , 61-119 , INDUCIDO

IND-5220

Marca: KONIGMANN

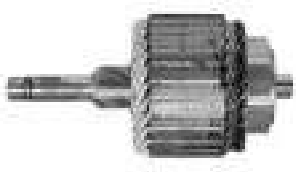

INDUCIDO

Descripción: INDUDIDO DELCO SD210 12V, 254*62MM, 3E, CW, RODAMIENTO DE POLIN, CHEVROLET CAVALIER 2.4, SUBURVAN , BUICK V6 3.8 , CON ARRANQUE DELCO 12V. SD210/260. , RAS5226N , 10471537 , 61-132 ,

IND-5226

Marca: KONIGMANN

INDUCIDO



INDUCIDO

Descripción: INDUCIDO DELCO PG200 12V, 140*63MM, 31E, CHEVROLET 4.3 6 CIL., GMC, MERCURY MARINE , CON ARRANQUE DELCO REMY PG200 12V. REDUCTOR , RAS5228 , 10498616 , 230554 , 61-138

IND-5228

Marca: WAI



INDUCIDO

Descripción: INDUCIDO DELCO 28MT 24V, 178*60MM, 8E, MERCEDES BENZ 711 , 811 , 814 , 817 , 914 , 915 , 917 , 1117 , 1317 , 1517 , DETROIT DIESEL , PETTER , CON ARRANQUE DELCO 28MT 24V. (L=178MM, D=60MM, 8

IND-5231

Marca: KONIGMANN



INDUCIDO

Descripción: INDUCIDO DELCO 41MT 24V, 391*85MM, 19E, CWCATERPILLAR , CON ARRANQUE DELCO REMY 41MT 24V, RAS5240N , 10473852 , 61-144

IND-5240

Marca: KONIGMANN



INDUCIDO

Descripción: INDUCIDO DELCO 41MT 12V, 391*85MM, 19E, CW , CATERPILLAR , CON ARRANQUE DELCO REMY 41MT 12V, RAS5241N , 10473852 , 61-143

IND-5241

Marca: KONIGMANN



INDUCIDO

Descripción: INDUCIDO DELCO 39MT 12V, 196*68MM, 14E, CAMION MACK CLASE 8, FREIGHTLINER , CON ARRANQUE DELCO REMY 39MT 12V, RAS5244 , IM3115

IND-5244

Marca: KONIGMANN



INDUCIDO

Descripción: INDUCIDO DELCO 39MT 24V, 196*68MM, 14E, CAMION MACK , FREIGHTLINER , CON ARRANQUE DELCO REMY 39MT 24V, RAS5245N , M106X45071

IND-5245

Marca: KONIGMANN



INDUCIDO

Descripción: INDUCIDO DELCO 29MT 12V, 162*60MM, 12E, FREIGHTLINER FL50 , FL60 , FL70 , FL80 , CUMMINS ISB (RH) , CON ARRANQUE DELCO REMY 29MT 12V, REDUCTOR , RAS5246 , 10515833 , 61-158 , MYD027, INDUCIDO, 15006065

IND-5246

Marca: KONIGMANN



INDUCIDO

Descripción: INDUCIDO DELCO PG260D 12V, 109*45MM, 10E, EJE LADO REDUCTOR=7MM , EJE LADO COLECTOR 6MM, CHEVROLET , CON ARRANQUE DELCO REMY PG260D 12V. , RAS5249 , 5040-3411 , 61-147 INDUCIDO 12V, CON VACIADO

IND-5249

Marca: WAI

INDUCIDO



INDUCIDO

Descripción: INDUCIDO DELCO 29MT 24V, 162*60MM, 12E, FREIGTHLINER , CUMMINS , CON ARRANQUE DELCO REMY 29MT 24V, , REDUCTOR , RAS5250N , 10515834 , D56032 , INDUCIDO 29MT, 15006070

IND-5250

Marca: KONIGMANN



INDUCIDO

Descripción: INDUCIDO MITSUBISHI 12V, 140*54MM, 9E, NISSAN TERRANO , MITSUBISHI COLT 1.6 DIESEL , ONAN , YALE , CON ARRANQUE MITSUBISHI OSGR 1.2KW 12V, REDUCTOR , EJE DE 9MM , OT56024 , INDUCIDO

IND-56024

Marca: KONIGMANN



INDUCIDO

Descripción: INDUCIDO BOSCH 12V, 129*52MM, 11E, 28D, PEUGEOT PARTNER, CITROEN, VOLKSWAGEN BEETLE, JETTA, CON ARRANQUE BOSCH 12V., 1.4KW, 129*52MM, 11E, 28D, OT56035, IM3145, BOSCH : 1004011217, 1004011235,

IND-56035

Marca: KONIGMANN



INDUCIDO

Descripción: INDUCIDO HITACHI 12V, 110*55MM, 10E, HONDA ACURA , VOLKSWAGEN KADDY 2001 , FORD RANGER 2.3 , CON ARRANQUE HITACHI - PRESTOLITE INDIEL 12V, REDUCTOR , RAS5824 , 2114-21100 , 61-8113 ,

IND-5824

Marca: KONIGMANN



INDUCIDO

Descripción: INDUCIDO HITACHI 12V, 117*55MM, 10E, NISSAN MAXIMA , CON ARRANQUE HITACHI 12V. 1.7KW , RAS5825 , 231358 , 2114-61108 , 61-8120 , INDUCIDO M.DE PARTIDA 12V

IND-5825

Marca: KONIGMANN



INDUCIDO

Descripción: INDUCIDO HITACHI 12V, 110*50MM, 8E, OPEL ASTRA 1.7 TURBO DIESEL 2001> ASTRA-CORSA 1.7DTI 16V 2000> ZAFIRA 1.7DTI 2000> NISSAN D21 , V16 MODELOS NUEVOS , CON ARRANQUE HITACHI PMGR 12V

IND-5826

Marca: KONIGMANN



INDUCIDO

Descripción: INDUCIDO DENSO 12V, 187*60MM, 9E, KIA ASIA , ISUZU , TOYOTA DYNA DIESEL , CON ARRANQUE NIPPONDENSO 12V. 2.5KW , REDUCTOR , RAS5856N , 132869, 028200-1780 , 61-8203-2 , IM3023 ,

IND-5856

Marca: KONIGMANN



INDUCIDO

Descripción: INDUCIDO MITSUBISHI 12V, 140*54MM, 9E, EJE DE 8MM, NISSAN LD20 DIESEL , NISSAN TERRANO , MITSUBISHI COLT 1.6 DIESEL , ONAN , YALE , CON ARRANQUE MITSUBISHI OSGR 1.2KW 12V. REDUCTOR , RAS5864 , 134071

IND-5864

Marca: KONIGMANN

INDUCIDO



INDUCIDO

Descripción: INDUCIDO DENSO 12V, 167*50MM, 19E, KIA 2400 , ISUZU , TOYOTA , KUBOTA, REDUCTOR. RAS5875 , 028200-2140 , 61-8207 , 134369 , IM3067

IND-5875

Marca: KONIGMANN



INDUCIDO

Descripción: INDUCIDO DENSO 12V, 1.4KW, 148*50MM, 19E, TOYOTA 4Y, REDUCTOR , RAS5877 , 134370 , 028200-2320 , IM3049 , 61-8205 , INDUCIDO

IND-5877

Marca: WAI



INDUCIDO

Descripción: INDUCIDO DENSO 12V, 129*49MM, 9E, ISUZU , GEMINI , GRUA TOYOTA , CON ARRRANQUE NIPPONDENSO OSGR 12V, REDUCTOR , RAS5880 , 028200-6250 , 136896 , 61-8211 , IM3102, ND56005

IND-5880

Marca: KONIGMANN



INDUCIDO

Descripción: INDUCIDO MITSUBISHI 12V, 107*54MM, 9E, CON VACIADO, MAZDA ARTIS , SUBARU IMPRESA , PEUGEOT 307 , CON ARRANQUE MITSUBISHI PMGR 12V, REDUCTOR , RAS5885 , 139398 , IM3081 , 61-8317,

IND-5885

Marca: KONIGMANN



INDUCIDO

Descripción: INDUCIDO MITSUBISHI 12V, 113*54MM, 9E, CON VACIADO, NISSAN D21 4 X 4 1996> NISSAN TERRANO 2.4 1996>99 , CON ARRANQUE MITSUBISHI 12V. PMGR, REDUCTOR , RAS5889 , 23310-1S710 , 230499 ,

IND-5889

Marca: KONIGMANN



INDUCIDO

Descripción: INDUCIDO MITSUBISHI 12V, 143*54MM, 11E, EJE=8MM, SUBARU LEGACY AT , SUZUKI VITARA , CON ARRANQUE MITSUBISHI 12V. PMGR (L=143MM, D=53.7MM, 11 DIENTES , EJE=8MM) , REDUCTOR ,

IND-5896

Marca: WAI



INDUCIDO

Descripción: INDUCIDO DELCO 39MT 24V, 197*76MM, 20E, MACK, FREIGTHLINER, KENWORTH, PETERBILT, INTERNATIONAL, WESTERN STAR, ALLIS CHALMERS, CASE, CATERPILLAR, CLARK, CUMMINS DIESEL ISC 8.3 ,

IND-5912

Marca: KONIGMANN



INDUCIDO

Descripción: INDUCIDO VALEO 12V, 155*50MM, 10E, CON VACIADO , MEDIDAS BENDIX : 9D, 10E,DP:25MM, 41.5L, PEUGEOT 206 1.0 , 1.4 , 1.6 , RENAULT CLIO 1.0 , KANGOO , TWINGO , FIAT DUNA , PALIO CON ARRANQUE VALEO 12V,

IND-594518

Marca: VALEO

INDUCIDO



INDUCIDO

Descripción: INDUCIDO DELCO 38MT 12V, 204*65MM, 20E, INDUCIDO WAI 61-150 DELCO 10511844

IND-61150
Marca: WAI



INDUCIDO

Descripción: INDUCIDO DELCO 38MT 24V, 204*65MM, 20E, WAI 61-160

IND-61160
Marca: WAI



INDUCIDO

Descripción: INDUCIDO DENSO 12V, 3.0KW, 211*65MM, 18E, CATERPILLAT , HINO, IVECO, JOHN DEERE , KOMATSU, NEW HOLLAND , SAMSUNG WAI 61-8204 DENSO 028200-2800 ISUZU 1811210420

IND-618204
Marca: WAI



INDUCIDO

Descripción: INDUCIDO DENSO 24V, 5.5KW, 211*65MM, 18E, CASE , CATERPILLAT , HINO, IVECO, JOHN DEERE , KOMATSU, NEW HOLLAND , SAMSUNG, WAI 61-8208 CARGO 138675 DENSO 028200-5250 HINO

IND-618208
Marca: WAI



INDUCIDO

Descripción: INDUCIDO DENSO 12V, 160*50MM, 21E, WAI 61-8215 DENSO 028200-6860 KUBOTA 17123-63071

IND-618215
Marca: WAI



INDUCIDO

Descripción: INDUCIDO MITSUBISHI 12V, 100*54MM, 7E, 29D, CON VACIADO, CHRYSLER DODGE JEEP FIAT WAI 61-8328

IND-618328
Marca: KONIGMANN



INDUCIDO

Descripción: INDUCIDO MITSUBISHI 24V, 141*54MM, 13E, HYUNDAI MIGHTY 3TON. , MITSUBISHI CANTER 4D33 DIESEL , MITSUBISHI FUSO FE507 , BUS ROSA , (MODELO NUEVO) , CON ARRANQUE MITSUBISHI 24V. GR ,

IND-618335
Marca: WAI



INDUCIDO

Descripción: INDUCIDO MITSUBISHI 12V, 121*54MM, 11E, CON VACIADO, HYUNDAI ELANTRA 1.6 , 1.8 16V DOCH , HYUNDAI H100 2.4 , PORTER BENCINERO , HYUNDAI SONATA 1.8 , 2.0 , MITSUBISHI COLT 1.8 GTI , ECLIPSE 2.0I

IND-63
Marca: KONIGMANN

INDUCIDO



INDUCIDO

Descripción: INDUCIDO MITSUBISHI 12V, 121*54MM, 11E, EJE=8MM, HYUNDAI , MAZDA , SUBARU , LIFAN CON ARRRANQUE MITSUBISHI PMGR 12V. , REDUCTOR , 136334 , M106X06971 , IM3071 , RAS5878 , 61-8316,

IND-64

Marca: KONIGMANN



INDUCIDO

Descripción: INDUCIDO BOSCH 24V, 370*75MM, 29D, 19E, MERCEDES BENZ ACTROS , CON ARRANQUE BOSCH 24V. 0001506015, 1341237, 2004004034, 2004014034

IND-IM1136

Marca: KONIGMANN



INDUCIDO

Descripción: INDUCIDO MARELLI 12V, 147*59MM, 14E, 3.0 KW, PERKINS JCB KONIGMANN USADO EN MOTOR MP-113654

IND-IM3125

Marca: KONIGMANN



INDUCIDO

Descripción: INDUCIDO HITACHI 12V, 173*52MM, 9E, 27D, CHEVROLET DMAX INDUCIDO HITACHI 12V, 2.3KW, ISUZU

IND-IM3136

Marca: KONIGMANN



INDUCIDO

Descripción: INDUCIDO 12V, 156*58MM, 9E, 25E

IND-MI220

Marca: KONIGMANN



INDUCIDO

Descripción: INDUCIDO SAWAFUJI 24V, 164*54MM, 9E, HINO, CON ARRANQUE SAWAFUJI 24V, REDUCTOR, OT56854, 1320-121-00X0, INDUCIDO KONIGMANN 24V.

IND-OT56854

Marca: KONIGMANN

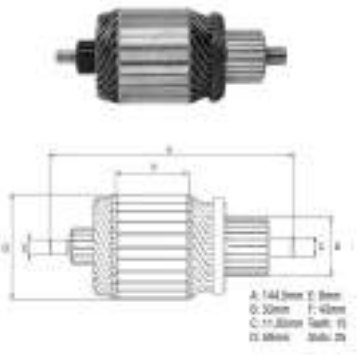

INDUCIDO

Descripción: INDUCIDO INDIEL M93R 12V, 145*59MM, 15E, AGRALE 7500 MWM SERIE FORD CARGO F1000 CHEVROLET S10 MERCEDES BENZ SRINTER INDUCIDO INDIEL M93R 12V, INDIEL 352.58.608 D32258608 M93R

IND-ZM8348001

Marca: ZM



INDUCIDO

Descripción: INDUCIDO INDIEL M100R 12V, 158*59MM, 12E, FORD CARGO, VOLKSWAGEN 17-220, TRACTOR VOLKSWAGEN TITAN 18-310, CON ARRANQUE PRESTOLITE - INDIEL M100R 12V, INDIEL 35259385, K01187, INDUTEC

IND-ZM8348002

Marca: ZM

INDUCIDO



INDUCIDO

Descripción: INDUCIDO INDIEL M100R 24V, 168*59MM, 12E, TRACTOR AGRALE 13000, VOLARE, FIAT IVECO DAILY, FORD CARGO 1618, BUS FORD CARGO B1618, B1621, MWM, VOLKSWAGEN 16-180, 16-210, 17-210, 17-240 OT, L80,

IND-ZM8348003

Marca: ZM



INDUCIDO

Descripción: INDUCIDO BOSCH 12V, 305*73MM, 10E, AGRALE 1800D TX1600 MASSEY FERGUSON MF235 MF265 MF265/4 MWM SLC7000 SERIES VALMET 110ID 62 ID 65ID 685 85ID ZM8353107 BOSCH 9001083612

IND-ZM8353107

Marca: ZM

QUIROZ Y CIA LIMITADA

Soluciones para su Automovil

INTERCOOLER



INTERCOOLER

Descripción: OEM 28190-42701 INTERCOOLER HYUNDAI PORTER 05->

INT-0001

Marca: MOBIS



INTERCOOLER

Descripción: OEM 28190-42650 INTERCOOLER HYUNDAI H1 05-07

INT-0041

Marca: MOBIS



INTERCOOLER

Descripción: OEM 2371109050 INTERCOOLER SSANGYONG ACTYON 06-11/KYRON 2371109060

INT-0046

Marca: SSANGYONG

QUIROZ Y CIA LIMITADA

Soluciones para su Automovil

INTERRUPTOR



INTERRUPTOR

Descripción: INTERRUPTOR TIMBRE DE MICROS COLUMNA PLANA CAIO 42004228 , MARCOPOLO 33200183 , CIFERAL , MASCARELLO

DNI-8806
Marca: DNI



INTERRUPTOR

Descripción: INTERRUPTOR TIMBRE DE MICROS 12/24V PARA BUSES NEOBUS 10001200015 REN00059, REN00059, 54018210

DNI-8807
Marca: DNI



INTERRUPTOR

Descripción: OEM OK770-66-370B INTERRUPTOR A/VIDRIO LH OEM OK770-66-370B

INT-0002
Marca: KOREA



INTERRUPTOR

Descripción: OEM OK75A-66-360A INTERRUPTOR A/VIDRIO RH PREGIO OEM OK75A-66-360A

INT-0003
Marca: KOREA



INTERRUPTOR

Descripción: OEM 93370-43300 INTERRUPTOR EMERGENCIA HYUNDAI H100 93-96 OEM 93370-43300

INT-0007
Marca: MOBIS



INTERRUPTOR

Descripción: OEM 93790-22000 INTERRUPTOR EMERGENCIA HYUNDAI ACCENT 94-99 OEM 93790-22000

INT-0008
Marca: MOBIS



INTERRUPTOR

Descripción: OEM 93790-4L0004X INTERRUPTOR EMERGENCIA HYUNDAI ACCENT RB 11-13 OEM 93790-4L0004X

INT-0009
Marca: MOBIS



INTERRUPTOR

Descripción: OEM 93360-02000 INTERRUPTOR EMERGENCIA HYUNDAI ATOS/PRIME OEM 93360-02000

INT-0010
Marca: KOREA

INTERRUPTOR



INTERRUPTOR

Descripción: OEM 93790-4H0004X INTERRUPTOR EMERGENCIA HYUNDAI NEW H-1 OEM 93790-4H0004X

INT-0011
Marca: MOBIS



INTERRUPTOR

Descripción: OEM OK75A-66-570 INTERRUPTOR EMERGENCIA KIA BESTA/PREGIO 2.7/3.0 98-04 OEM OK75A-66-570

INT-0012
Marca: MOBIS



INTERRUPTOR

Descripción: OEM 93790-4E000 INTERRUPTOR EMERGENCIA KIA FRONTIER 05-> OEM 93790-4E000

INT-0013
Marca: MOBIS



INTERRUPTOR

Descripción: OEM OK7A1-664H0 INTERRUPTOR EMERGENCIA KIA PREGIO 05-> OEM OK7A1-664H0

INT-0014
Marca: MOBIS



INTERRUPTOR

Descripción: OEM 96551008 INTERRUPTOR EMERGENCIA CHEVROLET OPTRA 04-> GM

INT-0016
Marca: KOREA



INTERRUPTOR

Descripción: OEM OK201-66-570 INTERRUPTOR EMERGENCIA KIA SEPHIA OEM OK20166570

INT-0017
Marca: MOBIS



INTERRUPTOR

Descripción: OEM 93790-29000 INTERRUPTOR EMERGENCIA HYUNDAI ELANTRA 96-99

INT-0018
Marca: MOBIS



INTERRUPTOR

Descripción: OEM 93790-4A400 INTERRUPTOR EMERGENCIA HYUNDAI H-1 05-07

INT-0019
Marca: MOBIS

INTERRUPTOR



INTERRUPTOR

Descripción: OEM 93790-34000 INTERRUPTOR EMERGENCIA HYUNDAI SONATA

INT-0020
Marca: MOBIS



INTERRUPTOR

Descripción: OEM 93790-43800 INTERRUPTOR EMERGENCIA H100 97-04

INT-0021
Marca: MOBIS



INTERRUPTOR

Descripción: OEM 93790-25000 INTERRUPTOR EMERGENCIA HYUNDAI ACCENT 00-05

INT-0024
Marca: MOBIS



INTERRUPTOR

Descripción: OEM 93790-1E000 INTERRUPTOR EMERGENCIA HYUNDAI ACCENT 06-10

INT-0025
Marca: MOBIS



INTERRUPTOR

Descripción: OEM 93749-5A000 INTERRUPTOR EMERGENCIA HYUNDAI MIGHTY HD65/72

INT-0026
Marca: MOBIS



INTERRUPTOR

Descripción: OEM 93790-4F000 INTERRUPTOR EMERGENCIA HYUNDAI NEW PORTER 05->

INT-0027
Marca: MOBIS



INTERRUPTOR

Descripción: OEM 93790-2B001CA INTERRUPTOR EMERGENCIA HYUNDAI SANTA FE 09-12

INT-0028
Marca: MOBIS



INTERRUPTOR

Descripción: OEM INTERRUPTOR EMERGENCIA HYUNDAI ACCENT 00-05

INT-0029
Marca: KOREA

INTERRUPTOR



INTERRUPTOR

Descripción: OEM 93790-22000 INTERRUPTOR EMERGENCIA HYUNDAI ACCENT 94-99 OEM 93790-22000

INT-0031
Marca: KOREA



INTERRUPTOR

Descripción: OEM 93692-43320 INTERRUPTOR A/VIDRIO RH HYUNDAI H100

INT-0032
Marca: KOREA



INTERRUPTOR

Descripción: OEM OK770-66-380 INTERRUPTOR A/VIDRIO RH KIA BESTA 2.2

INT-0033
Marca: KOREA



INTERRUPTOR

Descripción: OEM 93360-02000 INTERRUPTOR EMERGENCIA HYUNDAI ATOS/PRIME OEM 93360-02000

INT-0035
Marca: MOBIS



INTERRUPTOR

Descripción: OEM 93790-1W000 INTERRUPTOR EMERGENCIA KIA RIO 3/4/5 11-13

INT-0036
Marca: MOBIS



INTERRUPTOR

Descripción: OEM 93790-B41004X INTERRUPTOR EMERGENCIA HYUNDAI GRAND I10 1,2 INDIA

INT-0039
Marca: MOBIS



INTERRUPTOR

Descripción: OEM OK7A1-66-360 INTERRUPTOR ALZA VIDRIO RH KIA BESTA/PREGIO 2.7 05->

INT-0040
Marca: MOBIS



INTERRUPTOR

Descripción: OEM 93581-2B000 INTERRUPTOR A/VIDRIO LH HYUNDAI SANTA FE 09->

INT-0042
Marca: MOBIS

INTERRUPTOR



INTERRUPTOR

Descripción: OEM 93580-07500 INTERRUPTOR A/VIDRIO KIA MORNING 04->

INT-0043

Marca: MOBIS



INTERRUPTOR

Descripción: OEM 8584031000HCH INTERRUPTOR A/VIDRIO TRASERO LH/RH SSANGYONG ACTYON 06-11

INT-0045

Marca: SSANGYONG



INTERRUPTOR

Descripción: OEM 93580-3X030TY INTERRUPTOR A/VIDRIO RH YUNDAI/KIA

INT-02A

Marca: MOBIS



INTERRUPTOR

Descripción: OEM 93576-3X001RY INTERRUPTOR A/VIDRIO HYUNDAI/KIA

INT-03A

Marca: MOBIS



INTERRUPTOR

Descripción: OEM 93575-3X001RY INTERRUPTOR A/VIDRIO HYUNDAI/KIA

INT-04A

Marca: MOBIS



INTERRUPTOR

Descripción: OEM 93580-3X031RY INTERRUPTOR A/VIDRIO RH HYUNDAI/KIA

INT-05A

Marca: MOBIS



INTERRUPTOR

Descripción: OEM 93580-2T000 INTERRUPTOR HYUNDAI/KIA

INT-06A

Marca: MOBIS

QUIROZ Y CIA LIMITADA

Soluciones para su Automovil

INYECTOR



INYECTOR

Descripción: INYECTOR HYUNDAI/KIA 35310-3C000,

GA-9000
Marca: GAUSS



INYECTOR

Descripción: OEM 33800-42600 INYECTOR HYUNDAI/KIA H1 05-11/PORTER 05-11/FRONTIER 2.5 05-11 BH DELPHI

INY-0001
Marca: KOREA



INYECTOR

Descripción: OEM 33800-42600 INYECTOR HYUNDAI/KIA D4BH OEM 33800-42600

INY-0002
Marca: MOBIS



INYECTOR

Descripción: OEM 6640170221 INYECTOR SSANGYONG ACTYON 06-11 EURO III

INY-0006
Marca: KOREA



INYECTOR

Descripción: OEM 6640170121 INYECTOR SSANGYONG ACTYON 06-11 EURO 4

INY-0007
Marca: SSANGYONG



INYECTOR

Descripción: OEM OR201-13-640 INYECTOR KIA BESTA 2,2/K2400/TOPIC

INY-0008
Marca: MOBIS



INYECTOR

Descripción: OEM 33800-4A710 INYECTOR HY/KIA H-1 11-13/FRONTIER 12-14/SOREN 07-10 D4CB

INY-0009
Marca: MOBIS



INYECTOR

Descripción: OEM 33800-4A710 INYECTOR HY/KIA H-1 11-13/FRONTIER 12-14/SOREN 07-10 D4CB DELPHI

INY-0010
Marca: KOREA

INYECTOR

INYECTOR

Descripción: OEM OVN01-13-H50C INYECTOR KIA FRONTIER 2.7/3.0/PREGIO 2.7-3.0 COMPLETO

INY-0011
Marca: MOBIS

INYECTOR

Descripción: OEM OVN01-13-H50C INYECTOR KIA FRONTIER 2.7/3.0/PREGIO 2.7-3.0 COMPLETO

INY-0012
Marca: KOREA

INYECTOR

Descripción: OEM 35310-2B000 INYECTOR HYUNDAI/KIA CERATO 07-12/RIO 11-13/ACCENT 11-13/ELANTRA 07-13

INY-0013
Marca: KOREA

INYECTOR

Descripción: OEM 21150-42000 INYECTOR ACEITE LH HYUNDAI H100 DIESEL

INY-0014
Marca: MOBIS

INYECTOR

Descripción: OEM 21160-42000 INYECTOR ACEITE RH HYUNDAI H100 DIESEL

INY-0015
Marca: MOBIS

INYECTOR

Descripción: OEM 35310-37150 INYECTOR HYUNDAI/KIA RIO JB 06-11/ACCENT 06-10

INY-0016
Marca: KOREA

INYECTOR

Descripción: OEM 33800-2F000 INYECTOR HYUNDAI/KIA SORENTO 2.2/SANTA FE 2.2 10-12 CRDI BOSCH

INY-0017
Marca: KOREA

INYECTOR

Descripción: OEM 35310-22600 INYECTOR HYUNDAI ACCENT 1.5 00-05



INY-0020
Marca: KOREA

INYECTOR



INYECTOR

Descripción: OEM 35310-32660 INYECTOR HYUNDAI H100 BENCINERO/SONATA

INY-0021
Marca: KOREA



INYECTOR

Descripción: OEM 33800-27800 INYECTOR HYUNDAI SANTA FE 2.2 07-12 GLOVIS

INY-0022
Marca: KOREA



INYECTOR

Descripción: OEM OK2A5-13-250A INYECTOR KIA CARENS 1.8 98-05/SEPHIA 1.8 98-02

INY-0024
Marca: KOREA



INYECTOR

Descripción: OEM 35310-04000 INYECTOR KIA MORNING 1.0/1.2 11-13

INY-0025
Marca: MOBIS



INYECTOR

Descripción: OEM 35310-22600 INYECTOR HYUNDAI ACCENT 1.5 00-05

INY-0028
Marca: HYUKI



INYECTOR

Descripción: OEM 6640170221 INYECTOR SSANGYONG ACTYON 06-11 EURO 3

INY-0032
Marca: SSANGYONG



INYECTOR

Descripción: OEM 35316-2B100 INYECTOR HYUNDAI/KIA

INY-01A
Marca: MOBIS



INYECTOR

Descripción: OEM 35302-2E750 INYECTOR HYUNDAI/KIA

INY-02A
Marca: MOBIS

INYECTOR



INYECTOR

Descripción: OEM 6640700195 RIEL INYECTOR COMMON RAIL SSANGYONG ACTYON 06-11

RIE-0004

Marca: SSANGYONG



INYECTOR

Descripción: OEM 6710700195 RIEL INYECTOR COMMON RAIL SSANGYONG ACTYON 2,0 12-17

RIE-0005

Marca: SSANGYONG

QUIROZ Y CIA LIMITADA

Soluciones para su Automovil

INYECTOR DE COMBUSTIBLE



INYECTOR DE COMBUSTIBLE

Descripción: MAGNETI MARELLI: 501 011 02; FIAT : 71 719 037, FIAT: BRAVA 1.6 16V 00>01; PALIO, SIENA, WEEKEND 1.6 16V 96>99

GA-9001
Marca: GAUSS



INYECTOR DE COMBUSTIBLE

Descripción: FIAT: Brava (HGT), Marea 1.8 16V (gasoline) All MULTIPUNTO IYECTOR DE COMBUSTIBLE GAUSS GI9006 Magneti Marelli: IWP006

GA-9006
Marca: GAUSS



INYECTOR DE COMBUSTIBLE

Descripción: VW SAVEIRO 2.0, MAGNETI MARELLI: 501 007 02; VW: 026 998 031 2

GA-9024
Marca: GAUSS



INYECTOR DE COMBUSTIBLE

Descripción: RENAULT: Scénic 1.6 16V, Mégane 1.6 16V; SEAT: Ibiza 1.0 2000; VW: Golf 1.0 16V MPI 97>00, Parati 1.0 16V 97>00, Polo 1.0 16V 2001; FIAT: Palio, Siena, Weekend, Strada 1.6 16V MULTIPUNTO IYECTOR DE COMBUSTIBLE

GA-9026
Marca: GAUSS



INYECTOR DE COMBUSTIBLE

Descripción: MAGNETI MARELLI: 501 009 02; VW: 036 998031 1, SEAT: IBIZA 1.0 16V 00>VW: GOL, PARATI AT 1.0 16V (GASOLINA) 97>00, POLO CLASSIC 1.0 16V (GASOLINA) 01>

GA-9041
Marca: GAUSS



INYECTOR DE COMBUSTIBLE

Descripción: RENAULT: Clio II, Kangoo 1.6 16V (Hi-Flex) 99>, Laguna, Mégane, Scénic 1.6/2.0 16V (Hi-Flex), Partner 1.8/2.0 16V (Hi-Flex) MULTIPUNTO IYECTOR DE COMBUSTIBLE GAUSS GI9042 Magneti Marelli: IWP042

GA-9042
Marca: GAUSS



INYECTOR DE COMBUSTIBLE

Descripción: MAGNETI MARELLI: 501 010 02, VW: GOL, PARATI, QUANTUM, SANTASAVEIRO 2.0 (MPI - ÁLCOOL) 97>

GA-9043
Marca: GAUSS



INYECTOR DE COMBUSTIBLE

Descripción: FIAT: Palio, Idea 1.4 (MPI - alcohol/gasoline) All MULTIPUNTO IYECTOR DE COMBUSTIBLE GAUSS GI9046 Magneti Marelli: IWP046

GA-9046
Marca: GAUSS

INYECTOR DE COMBUSTIBLE



INYECTOR DE COMBUSTIBLE

Descripción: FIAT: Palio, Uno Mille 1.0 8V (Economy Flex) 08> MULTIPUNTO IYECTOR DE COMBUSTIBLE GAUSS GI9052 Magneti Marelli: IWP052

GA-9052

Marca: GAUSS



INYECTOR DE COMBUSTIBLE

Descripción: MAGNETI MARELLI: 501 022 02 , VW: GOL 1.0 8V (MPI - GASOLINA) 03>

GA-9058

Marca: GAUSS



INYECTOR DE COMBUSTIBLE

Descripción: FIAT: Palio 16V 1.6 MPI Gas. 00, Palio 16V 1.6 MPI Gas. 01 >, Palio Siena 16V 1.6 MPI Gas. 01 >, Palio Weekend 16V 1.6 MPI Gas. 00, Palio Weekend 16V 1.6 MPI Gas. 01 >, Palio Strada 16V 1.6 MPI Gas. 02 >, Brava 16V 1.6 MPI

GA-9064

Marca: GAUSS



INYECTOR DE COMBUSTIBLE

Descripción: MAGNETI MARELLI: 501 013 02; FIAT : 7078993, FIAT FIORINO, PALIO STRADA, UNO, FIRE

GA-9065

Marca: GAUSS



INYECTOR DE COMBUSTIBLE

Descripción: MAGNETI MARELLI: 501 015 02, FIAT: PALIO, SIENA, STRADA, WEEKEND 1.5 (MPI - ÁLCOOL) 97>00

GA-9066

Marca: GAUSS



INYECTOR DE COMBUSTIBLE

Descripción: FIAT : 7081247, FIAT: PALIO, UNO MILLE 1.0 (MPI - ÁLCOOL) 99>00, PALIO, SIENA, STRADA, WEEKEND 1.6 (GASOLINA) 99>00

GA-9067

Marca: GAUSS



INYECTOR DE COMBUSTIBLE

Descripción: SHORT CODE: IWP 071 MERCEDES BENZ: CLASSE A (A160/190) (GASOLINA) 99>05

GA-9071

Marca: GAUSS



INYECTOR DE COMBUSTIBLE

Descripción: MAGNETI MARELLI: 501 025 02, VW: POLO 16V 1.0 (MPI - GASOLINA) 01>

GA-9092

Marca: GAUSS

INYECTOR DE COMBUSTIBLE



INYECTOR DE COMBUSTIBLE

Descripción: PEUGEOT : 206 1.0 16V RENAULT: CLIO, KANGOO 1.0 16V 00>, SCÉNIC 1.6 16V (GASOLINA)

GA-9099
Marca: GAUSS



INYECTOR DE COMBUSTIBLE

Descripción: MAGNETI MARELLI: 501 023 02, FIAT: SIENA, WEEKEND FIRE 1.0 16V (MPI) 03>

GA-9101
Marca: GAUSS



INYECTOR DE COMBUSTIBLE

Descripción: MAGNETI MARELLI: 501 019 02; VW: 041 906 031, VW: GOL, PARATI, SAVEIRO GIII 1.8 (GASOLINA) 00>, QUANTUM, SANTANA 1.8 (MI - GASOLINA) 00>

GA-9114
Marca: GAUSS



INYECTOR DE COMBUSTIBLE

Descripción: MAGNETI MARELLI: 501 020 02, VW: GOL, PARATI, SAVEIRO 1.6/1.8 (TOTAL FLEX) 04>, GOL, PARATI, SAVEIRO 2.0 (GASOLINA) 99>

GA-9115
Marca: GAUSS



INYECTOR DE COMBUSTIBLE

Descripción: MAGNETI MARELLI: 501 033 02, FORD : FIESTA, ECOSPORT 1.6 ZETEC ROCAM (GASOLINA), FIESTA, ECOSPORT 1.0 8V, SUPERCHARGER (GASOLINA)

GA-9127
Marca: GAUSS



INYECTOR DE COMBUSTIBLE

Descripción: MAGNETI MARELLI: 501 029 02, FIAT: PALIO, SIENA, STRADA, WEEKEND RST 8V 1.3L (FIRE - FLEX) >03

GA-9131
Marca: GAUSS



INYECTOR DE COMBUSTIBLE

Descripción: MAGNETI MARELLI: 50102602; RENAULT: 8200128959, RENAULT: CLIO, SCÉNIC 1.6 16V 01>, PARTNER 1.8 8V (MPI - GASOLINA) 01>

GA-9143
Marca: GAUSS



INYECTOR DE COMBUSTIBLE

Descripción: MAGNETI MARELLI: 501 027 02, FIAT: DOBLÒ 1.8L 8V (GASOLINA) 03>, PALIO RST 1.8L 8V (GASOLINA) 04>

GA-9157
Marca: GAUSS

INYECTOR DE COMBUSTIBLE



INYECTOR DE COMBUSTIBLE

Descripción: FIAT: Palio, Doblò 1.8 VW: Gol, Parati, Saveiro MULTIPUNTO IYECTOR DE COMBUSTIBLE GAUSS GI9158 Magneti Marelli: IWP158 (Short Code)

GA-9158

Marca: GAUSS



INYECTOR DE COMBUSTIBLE

Descripción: MAGNETI MARELLI: 501 031 02FIAT: PALIO RST II 1.8 (FIRE - FLEX) (MPI - ÁLCOOL/GASOLINA) 04>

GA-9168

Marca: GAUSS



INYECTOR DE COMBUSTIBLE

Descripción: MAGNETI MARELLI: 501 028 02, VW: FOX 1.0L 16V (MPI - GASOLINA), GOL (TOTAL FLEX) 03>

GA-9170

Marca: GAUSS



INYECTOR DE COMBUSTIBLE

Descripción: MAGNETI MARELLI: 501 001 02, FIAT: TEMPRA 2.0L 16V 95>99;VW: GOL, PARATI 2.0L 16V (MPI - GASOLINA) 96>

GA-9174

Marca: GAUSS



INYECTOR DE COMBUSTIBLE

Descripción: VW: Gol GIV/ GV, Fox, Voyage (MPI - Total Flex) (2005) IYECTOR DE COMBUSTIBLE GAUSS GI9176 Magneti Marelli: 501.034.02, IWP176 (Short Code)

GA-9176

Marca: GAUSS



INYECTOR DE COMBUSTIBLE

Descripción: RENAULT: Clio II 1.6 16V (Hi - Flex) 07/04>, Kangoo, Mégane, Scénic 1.6 16V (Hi - Flex) 07/04> MULTIPUNTO IYECTOR DE COMBUSTIBLE GAUSS GI9179 Magneti Marelli: IWP179

GA-9179

Marca: GAUSS



INYECTOR DE COMBUSTIBLE

Descripción: DAEWOO - MAGNETI MARELLI: 501 002 02VARIOS : FIAT, FORD, RENAULT, VW 1.5/1.6L (SPI - GASOLINA) *MONOPUNTO

GA-9500

Marca: GAUSS



INYECTOR DE COMBUSTIBLE

Descripción: DAEWOO - MAGNETI MARELLI: 501 003 02, VÁRIAS : FIAT, VW 1.0L (SPI - GASOLINA) (MONOPUNTO)

GA-9523

Marca: GAUSS

INYECTOR DE COMBUSTIBLE



INYECTOR DE COMBUSTIBLE

Descripción: FIAT: Tipo 1.6 93/95 SPI 8 Válvulas Gasolina; RENAULT: Clio 1.6 96- SPI, R19 1.6 96-. SPI; VW: Golf 1.6 IYECTOR DE COMBUSTIBLE GAUSS GI9698 BOSCH 0280150698

GA-9698

Marca: GAUSS

QUIROZ Y CIA LIMITADA

Soluciones para su Automovil

JGO PASADOR



JGO PASADOR

Descripción: OEM 56700-45100
JUEGO PASADOR MUÑON
HYUNDAI MIGHTY 93-00 30 MM

JGO-0062
Marca: KOREA



JGO PASADOR

Descripción: OEM 56700-45000
JUEGO PASADOR MUÑON
HYUNDAI PORTER
93-04/MIGHTY 92-98 28 MM

JGO-0063
Marca: KOREA

QUIROZ Y CIA LIMITADA

Soluciones para su Automovil

JGO RESORTE



JGO RESORTE

Descripción: JGO RESORTE FRENO LH HYUNDAI H100 VAN 98-04

JGO-0067

Marca: KOREA



JGO RESORTE

Descripción: JGO RESORTE FRENO RH HYUNDAI H100 VAN 98-04

JGO-0068

Marca: KOREA



JGO RESORTE

Descripción: JGO RESORTE FRENO LH HYUNDAI PORTER

JGO-0069

Marca: KOREA



JGO RESORTE

Descripción: JGO RESORTE FRENO RH HYUDAI PORTER

JGO-0070

Marca: KOREA



JGO RESORTE

Descripción: JGO RESORTE FRENO LH HYUNDAI/KIA PORTER 05->/FRONTIER 2,5 05->

JGO-0071

Marca: KOREA



JGO RESORTE

Descripción: JGO RESORTE FRENO RH HYUNDAI/KIA PORTER 05->/FRONTIER 2,5 05->

JGO-0072

Marca: KOREA



JGO RESORTE

Descripción: JGO RESORTE FRENO LH HYUNDAI MIGHTY

JGO-0073

Marca: KOREA



JGO RESORTE

Descripción: JGO RESORTE FRENO RH HYUNDAI MIGHTY

JGO-0074

Marca: KOREA

JGO RESORTE



JGO RESORTE

Descripción: JGO RESORTE FRENO LH HYUNDAI H1 05-07

JGO-0075

Marca: KOREA



JGO RESORTE

Descripción: JGO RESORTE FRENO RH HYUNDAI H1 05-07

JGO-0076

Marca: KOREA



JGO RESORTE

Descripción: JGO RESORTE FRENO RH HYUNDAI ACCENT 94-99

JGO-0077

Marca: KOREA



JGO RESORTE

Descripción: JGO RESORTE FRENO LH KIA FRONTIER 2,7 98-04

JGO-0078

Marca: KOREA



JGO RESORTE

Descripción: JGO RESORTE FRENO RH KIA FRONTIER 2,7 98-04

JGO-0079

Marca: KOREA



JGO RESORTE

Descripción: JGO RESORTE FRENO LH KIA CARNIVAL 00-06

JGO-0080

Marca: KOREA



JGO RESORTE

Descripción: JGO RESORTE FRENO RH KIA CARNIVAL 00-06

JGO-0081

Marca: KOREA



JGO RESORTE

Descripción: JGO RESORTE FRENO LH HYUNDAI ACCENT 94-99

JGO-0082

Marca: KOREA

QUIROZ Y CIA LIMITADA

Soluciones para su Automovil

JUEGO CABLE



JUEGO CABLE

Descripción: OEM 27501-33A00 JUEGO CABLE BUJIA HYUNDAI ELANTRA ->95 SONATA/SANTAMO DOHC OEM 27501-33A00

CAB-0004
Marca: KOREA



JUEGO CABLE

Descripción: OEM 27501-32C00 JUEGO CABLE BUJIA HYUNDAI SONATA SOCH OEM 27501-32C00

CAB-0008
Marca: KOREA



JUEGO CABLE

Descripción: OEM 27501-32A00 JUEGO CABLE BUJIA HYUNDAI H100 BENC./SONATA SOHC OEM 27501-32A00

CAB-0014
Marca: KOREA



JUEGO CABLE

Descripción: OEM 27501-23B70 JUEGO CABLE BUJIA HYUNDAI NEW ELANTRA 2.0/TUCSON 2.0 OEM 27501-23B70

CAB-0015
Marca: KOREA



JUEGO CABLE

Descripción: OEM KK370-18-140 JUEGO CABLE BUJIA KIA AVELLA OEM KK370-18-140

CAB-0016
Marca: KOREA



JUEGO CABLE

Descripción: OEM OK2BW-18-180 JUEGO CABLE BUJIA KIA CARENS/CLARUS OEM OK2BW-18-180

CAB-0017
Marca: KOREA

QUIROZ Y CIA LIMITADA

Soluciones para su Automovil

JUNTA



JUNTA

Descripción: OEM OK72A-32-860 JUNTA CARDANICA DIREC FRONTIER/PREGRIO OEM OK72A32860

JUN-0001

Marca: MOBIS



JUNTA

Descripción: OEM OK60A-32-850 JUNTA CARDANICA DIRECCION KIA FRONTIER 98-04

JUN-0002

Marca: MOBIS

KIT



KIT

Descripción: TRACTOR FORD 2000/3000/4000/ 5000/7000 DIESEL F2910/3610 3910/2600/3600/F4100/4600/ 5600/6600/7600 DIESEL , FORD 4110/4610/5610/6610 , F4130/4630/ 4830/5640/6640 1990>FORD

KIT-131298

Marca: CARGO



KIT

Descripción: FORD 2000 , FORD 3000 , FORD 5000 , MASSEY FERGUSON , CON ARRANQUE LUCAS M45 , M50 , M127 , 135501 , 79-92102 , 17080 , PERNO SALIDA DE CAMPO , MP.LUCAS (KIT)

KIT-135501

Marca: CARGO



KIT

Descripción: HYUNDAI MIGHTY 3 TON., MITSUBISHI CANTER 4D31., 137546 , M212X11573 , V5501 , SEGURO M.DE PARTIDA (KIT)

KIT-137546

Marca: CARGO



KIT

Descripción: CATERPILLAR,CUMMINS,CON ARRANQUE DELCO REMY 40MT 24/32V (8 CARBONES) 23100 79-1111 KIT MP.DELCO 40MT 24/32V

KIT-23100

Marca: WAI



KIT

Descripción: CATERPILLAR,CUMMINS,CON ARRANQUE DELCO REMY 40MT 12V (8 CARBONES) 23101 RK-5001 79-1110 KIT MP.DELCO 40MT 12V

KIT-23101

Marca: WAI



KIT

Descripción: CATERPILLAR,CUMMINS,CON ARRANQUE DELCO REMY 40MT 12V (4 CARBONES) 23102 79-1112 KIT MP.DELCO 40MT 12V

KIT-23102

Marca: WAI



KIT

Descripción: CATERPILLAR,CUMMINS,CON ARRANQUE DELCO REMY 40MT 24/32V (4 CARBONES) 23103 79-1113 KIT MP.DELCO 40MT 24/32V

KIT-23103

Marca: WAI



KIT

Descripción: CATERPILLAR,CUMMINS,CON ARRANQUE DELCO REMY 24/32V (12 CARBONES) 23105 79-1119 KIT MP.DELCO 50MT 24/32V

KIT-23105

Marca: WAI

KIT



KIT

Descripción: INTERNATIONAL,MACK,CATERPILLAR,FREIGHTLINER,WHITE,KENWORTH,CUMMINS, JOHN DEERE,VOLVO,CON ARRANQUE DELCO REMY 42MT 12V (4 CARBONES) 23653 79-1116 131500 KIT MP.DELCO 42MT

KIT-23653

Marca: WAI



KIT

Descripción: INTERNATIONAL,MACK,CATERPILLAR,FREIGHTLINER,WHITE,KENWORTH,CUMMINS, JOHN DEERE,VOLVO,CON ARRANQUE DELCO REMY 42MT 24V (4 CARBONES) 23658 79-1117 131501 KIT MP.DELCO 42MT

KIT-23658

Marca: WAI



KIT

Descripción: CUMMINS,CLARK,JOHN DEERE,CASE,CON ARRANQUE DELCO REMY 37MT 24V (4 CARBONES) 23692 79-1124 132590 KIT MP.DELCO 37MT 24V

KIT-23692

Marca: WAI



KIT

Descripción: KIT PORTACARBON 69-134 + TAPA 52-151 + AISLACIONES, DELCO 39MT PLGR

KIT-39MT

Marca: KONIGMANN



KIT

Descripción: KIT REPARACION SOLENOIDE 28MT 66-84203

KIT-6684203

Marca: WAI



KIT

Descripción: KIT 37MT,39MT, 41MT, 42MT WAI 79-1115

KIT-79115

Marca: WAI



KIT

Descripción: FORD E250 , E300 ECONOLINE 7.3 DIESEL V8 1995> 1998 , FORD F47 , F250 , F350 7.3 DIESEL V8 1992>96 , CON ARRANQUE MITSUBISHI 12V. 2.5Kw. 79-83110

KIT-7983110

Marca: WAI



KIT

Descripción: MERCEDES BENZ , MACK , JOHN DEERE , CUMMINS , HYSTER , CON ARRANQUE DELCO REMY SERIE 28MT 12V. 79-84100 , 24084

KIT-7984100

Marca: WAI

KIT



KIT

Descripción: KIT REPARACION 12V BOSCH 359 SERIE DD WAI 79-91102

KIT-7991102

Marca: WAI



KIT

Descripción: KIT DE AJUSTE BOSCH 367 DD,SEUTZ FIAT-ALLIS, NEW HOLLAND, KHD, ATLAS COPCO

KIT-7991106

Marca: WAI



KIT

Descripción: KIT DE REPARACION 12V BOSCH 108 SERIE PMGR CHEVROLET LUV MILENIUM 2.2,VW GOLF,VENTO,OPEL VECTRA 2.0,CON ARRANQUE BOSCH PMGR ENGRANAJE (D=69.8MM , 37 DIENTES) REDUCTOR. WAI

KIT-7991108

Marca: WAI



KIT

Descripción: LUCAS M50, M127 SERIE DD KIT WAI 79-92101

KIT-7992101

Marca: WAI



KIT

Descripción: KIT HERRAMIENTAS DE POLEAS KONIGMANN

KIT-88741

Marca: KONIGMANN



KIT

Descripción: KIT DE REPARACION BOSCH, ALTERNADORES VOLVO, RODAMIENTO 17*62*21, RODAMIENTO 17*40*12, BASE PLASTICA COLECTOR, CAMISA PLASTICA , PROTECTOR DE COLECTOR PARA EXTRACCION

KIT-F00M147661

Marca: BOSCH

QUIROZ Y CIA LIMITADA

Soluciones para su Automovil

KIT DISTRIBUCION



KIT DISTRIBUCION

Descripción: VOLKSWAGEN FOX GOL GOLF KOMBI POLO SAVEIRO SPACE VOYAGE , AUDI A3 KIT DISTRIBUICION ZEN 15000 CONTITECH CT453K1 DAYCO KTB341 GATES KS101 SKF VKMA01107A

KD-15000

Marca: ZEN



KIT DISTRIBUCION

Descripción: FIAT DOBLO, IDEA, PALIO, PUNTO, STILO, STRADA, CHEVROLET CELTA COBALT CORSA MERIVA ONIX PRISMA, CONTINENTAL CT874K3, DAYCO KTB2213, GATES K5303, NYTRON KIT9014, SKF VKMA05012A ,

KD-15001

Marca: ZEN



KIT DISTRIBUCION

Descripción: NISSAN MARCH - PEUGEOT 206 - RENAULT CLIO KANGOO LOGAN SANDERO KIT DISTRIBUICION 95 DIEMTES ZEN 15008 CONTINENTAL CT1045K1 DAYCO KTB321 GATES KS701 SKF VKMA06002A

KD-15008

Marca: ZEN



KIT DISTRIBUCION

Descripción: NISSAN TIIDA , RENAULT CLIO DUSTER KANGOO LOGAN MEGANE SCENIC SYMBOL KIT DISTRIBUICION 132 DIENTES ZEN 15030 CONTINENTAL CT1126K1 DAYCO KTB271 KTB460 , GATES K015671XS ,

KD-15030

Marca: ZEN



KIT DISTRIBUCION

Descripción: VOLKSWAGEN AMAROK 2011 EN ADELANTE DIENTES 160 ANCHO 25 , COBRA KT1215 CONTITECH CT1139K2 CT1221K1 DAYCO KTB788 GATES K025649XS SKF VKMA01148 VW 0381009454A 03L109119B

KD-15034

Marca: ZEN



KIT DISTRIBUCION

Descripción: KIT DISTRIBUICION KIA RIO 1.5 00-05 /SPECTRA 1.6

KIT-0023

Marca: KOREA



KIT DISTRIBUCION

Descripción: KIT DISTRIBUICION HYUNDAI ELANTRA 1.6 96-99/ELANTRA 1.8 96-07/MATRIX 1.8 02-03

KIT-0025

Marca: KOREA



KIT DISTRIBUCION

Descripción: KIT DISTRIBUCION HYUNDAI ACCENT RB/ELANTRA 07-11ONNURI 24221-2B000/23121-2B000/24321-2B000/24420-2B000/24431-2B000/24410-2B000

KIT-0033

Marca: KOREA

KIT DISTRIBUCION



KIT DISTRIBUCION

Descripción: KIT DISTRIBUCION HYUNDAI/KIA TUCSON 17->/SPORTAGE 17-> G4NA ONNURI 24321-2E010/24420-2E000/24430-2E000/24410-2E000

KIT-0034

Marca: KOREA



KIT DISTRIBUCION

Descripción: KIT DISTRIBUCION HYUNDAI/KIA SANTA FE 2,4 10-13/SONATA/TUCSON/SPORTAGE 24321-25000/24322-25050/24420-25002/24461-25051/24431-25001/24471-25052/24410-25001/24470-25050

KIT-0035

Marca: KOREA



KIT DISTRIBUCION

Descripción: KIT DISTRIBUCION HYUNDAI/KIA GRAND I10 1,2 G4LA/MORNING 1,2 12-> G4LA 24321-03010/23121-03010/24410-03000/24420-03010/24431-03010/24432-03000/24433-03001

KIT-0037

Marca: KOREA



KIT DISTRIBUCION

Descripción: KIT DISTRIBUCION HYUNDAI/KIA I10 1,0/MORNING 1,0 G3LA/EON 24321-04000/24420-04000/24431-04000/24410-04001

KIT-0038

Marca: KOREA

QUIROZ Y CIA LIMITADA

Soluciones para su Automovil

KIT EMBREAGUE



KIT EMBREAGUE

Descripción: KIT EMBREAGUE HYUNDAI/KIA ACCENT 1.5-1.6/RIO JB 06-11/ELANTRA 1.6 96-99/CERATO 05->/ELANTRA 06-> HDK-153 VALEO COMPLETO 3 PIEZAS

KIT-0003
Marca: KOREA



KIT EMBREAGUE

Descripción: KIT EMBRAGUE HYUNDAI NEW H1 08-11 MARCA VALEO COMPLETO

KIT-0004R
Marca: KOREA



KIT EMBREAGUE

Descripción: KIT EMBREAGUE KIA POP 1.1/1.3 / AVELLA 1.3 MARCA SECO OCUPA ROD-0021

KIT-0009
Marca: KOREA



KIT EMBREAGUE

Descripción: KIT EMBREAGUE HYUNDAI ACCENT 1.5 94-05 12 VALVULAS /EXCEL 1.5/ELANTRA 1.5 92-95 MARCA SECO COMPLETO CON ROD

KIT-0011
Marca: KOREA



KIT EMBREAGUE

Descripción: KIT EMBREAGUE KIA AVELLA 1.5/RIO 1.3/1.5 /SEPHIA 1.6 MARCA SECO OCUPA ROD-0021

KIT-0014
Marca: KOREA



KIT EMBREAGUE

Descripción: KIT EMBREAGUE BESTA 2.2 93-97/K2400 OCUPA ROD-0015/CARENS 1.8/SEPHIA 1.8

KIT-0015
Marca: KOREA



KIT EMBREAGUE

Descripción: KIT EMBREAGUE HYUNDAI/KIA ACCENT 00-11 16 VALVULA/RIO 1.4 JB 05-10/CERATO 04-14/GETZ 1.4-1.6/SOUL 1.6 09-16/ELANTRA 1.6 96-16/ACCENT RB 1.6 11->MARCA SECO KIT

KIT-0053
Marca: KOREA



KIT EMBREAGUE

Descripción: KIT EMBREAGUE HYUNDAI/KIA ACCENT 1.4 RB 6 VELOCIDADES MOTOR G4LC/RIO 5 1.4 G4LC MARCA SECO KIT COMPLETO CON ROD

KIT-0057
Marca: KOREA

KIT EMBREAGUE



KIT EMBREAGUE

Descripción: KIT EMBREAGUE HYUNDAI ACCENT 1.5 06-11 DIESEL/GETZ 1.5 DIESEL/MATRIX 1.5 06-09 DIESEL MARCA VALEO KIT COMPLETO CON ROD HDK-108

KIT-0065
Marca: KOREA



KIT EMBREAGUE

Descripción: OEM 41200-49100 KIT EMBRAGUE HYUNDAI TERRACAN 2.9 3 PIEZAS COMPLETO MARCA LUK

KIT-0082
Marca: KOREA



KIT EMBREAGUE

Descripción: KIT DE EMBRAGUE ACCENT RB

KIT-0100
Marca: KOREA



KIT EMBREAGUE

Descripción: KIT EMBRAGUE SANTA FE BENCINERA COMPLETO

KIT-0101
Marca: KOREA



KIT EMBREAGUE

Descripción: KIT EMBREAGUE HYUNDAI/KIA FRONTIER 2.5/2.9 12->/PORTER 12-> MOTOR CB MARCA SECO OCUPA ROD-0002/ROD-0127/ROD-0152/4120047000 MARCA VALEO

KIT-0102
Marca: KOREA



KIT EMBREAGUE

Descripción: KIT EMBRAGUE HYUNDAI/KIA MORNING 1.2 12->/I10 1.2 10-14/GRAND I10 1.2 14-19/RIO 1.2 12-17 MARCA VALEO COMPLETO

KIT-0103
Marca: KOREA



KIT EMBREAGUE

Descripción: KIT EMBRAGUE HYUNDAI/KIA EON 800 CC 13-17/ATOS 800/1000/I10 08-14/MORNING 1.1 04-11/MORNING 1.0 12-16 MARCA VALEO COMPLETO

KIT-0104
Marca: KOREA



KIT EMBREAGUE

Descripción: OEM 3001021500 KIT EMBRAGUE SSANGYONG ACTYON 2,2 17->/REXTON 2,2 16-18/TAVIC 2,2 16-18 DISCO Y PRENSA

KIT-0105
Marca: SSANGYONG

KIT EMBREAGUE



KIT EMBREAGUE

Descripción: KIT EMBREAGUE KOREA

KIT-0250

Marca: KOREA



KIT EMBREAGUE

Descripción: OEM 6650302205 VOLANTE SSANGYONG ACTYON 06-11

VOL-0001

Marca: SSANGYONG

LAINA



LAINA

Descripción: OEM 23141-02610 LAINA CAPTADORA KIA MORNING 04->

LAI-0002

Marca: MOBIS

LOGO



LOGO

Descripción: OEM 86363-0X100 LOGO HYUNDAI I10 11-14 INDIA

LOG-0001

Marca: MOBIS

LUBRICADOR



LUBRICADOR

Descripción: OEM 6651800243 LUBRICADOR ACEITE CULATA SSANGYONG ACTYON 06-11

LUB-0002

Marca: SSANGYONG



LUBRICADOR

Descripción: OEM 6711800143 LUBRICADOR ACEITE CULATA SSANGYONG ACTYON 12-> 2,0

LUB-0003

Marca: SSANGYONG

QUIROZ Y CIA LIMITADA

Soluciones para su Automovil

LUZ



LUZ

Descripción: FLASH DE ADVERTENCIA 12V 200MA CON LENTE ACRILICO AMBAR DIMENCIONES 10 CM X 7.8 CM APROX. EMITE 72 A 120 FLASHES POR MINUTOS

DNI-4003
Marca: DNI



LUZ

Descripción: FLASH DE ADVERTENCIA 48V 200MA CON LENTE ACRILICO AMBAR DIMENCIONES 10 CM X 7.8 CM APROX. EMITE 72 A 120 FLASHES POR MINUTOS

DNI-4004
Marca: DNI



LUZ

Descripción: FLASH DE ADVERTENCIA 12V 200MA CON LENTE ACRILICO ROJO DIMENCIONES 10 CM X 7.8 CM APROX. EMITE 72 A 120 FLASHES POR MINUTOS

DNI-4006
Marca: DNI



LUZ

Descripción: FLASH DE ADVERTENCIA 12V 200MA CON LENTE ACRILICO AZUL DIMENCIONES 10 CM X 7.8 CM APROX. EMITE 72 A 120 FLASHES POR MINUTOS

DNI-4007
Marca: DNI



LUZ

Descripción: LUZ ROTATIVA 12V 0.9A AZUL CON LENTE ACRILICO CONECTOR PARA ENCENDIDOR MEDIDAS 10 X 18 CM APROX

DNI-4010
Marca: DNI



LUZ

Descripción: LUZ ROTATIVA 12V 0.9A ROJO CON LENTE ACRILICO CONECTOR PARA ENCENDIDOR MEDIDAS 10 X 18 CM APROX

DNI-4011
Marca: DNI



LUZ

Descripción: LUZ ROTATIVA 24V 0.9A AZUL CON LENTE ACRILICO CONECTOR PARA ENCENDIDOR MEDIDAS 10 X 18 CM APROX

DNI-4012
Marca: DNI



LUZ

Descripción: FLASH DE ADVERTENCIA 24V 200MA CON LENTE ACRILICO AMBAR DIMENCIONES 10 CM X 7.8 CM APROX. EMITE 72 A 120 FLASHES POR MINUTOS

DNI-4013
Marca: DNI

LUZ



LUZ

Descripción: FLASH DE ADVERTENCIA 24V 200MA CON LENTE ACRILICO ROJO DIMENCIONES 10 CM X 7.8 CM APROX. EMITE 72 A 120 FLASHES POR MINUTOS

DNI-4016
Marca: DNI



LUZ

Descripción: FLASH DE ADVERTENCIA 24V 200MA CON LENTE ACRILICO AZUL DIMENCIONES 10 CM X 7.8 CM APROX. EMITE 72 A 120 FLASHES POR MINUTOS

DNI-4017
Marca: DNI



LUZ

Descripción: LUZ ROTATIVA 24V 0.9A AMBAR CON LENTE ACRILICO CONECTOR PARA ENCENDIDOR MEDIDAS 10 X 18 CM APROX

DNI-4019
Marca: DNI



LUZ

Descripción: LUZ ROTATIVA 24V 0.9A ROJO CON LENTE ACRILICO CONECTOR PARA ENCENDIDOR MEDIDAS 10 X 18 CM APROX

DNI-4021
Marca: DNI



LUZ

Descripción: LUZ DE ADVERTENCIA DOBLE FUNCION 100 LEDS DE ALTO BRILLO BAJO CONSUMO MEDIDAS DIAMETRO 16 * 12.8 CM 12V 0.9A AMBAR

DNI-4080
Marca: DNI



LUZ

Descripción: BALIZA FUNCIÓN DOBLE 100 LED'S AZUL - 12V

DNI-4082
Marca: DNI



LUZ

Descripción: LUZ DE ADVERTENCIA DOBLE FUNCION 100 LEDS DE ALTO BRILLO BAJO CONSUMO MEDIDAS DIAMETRO 16 * 12.8 CM 24V 0.9A AMBAR

DNI-4085
Marca: DNI



LUZ

Descripción: BALIZA FUNCIÓN DOBLE 100 LED'S AZUL - 24V

DNI-4087
Marca: DNI

LUZ



LUZ

Descripción: TUBO 12-24V CON 54 LED DE ALTO BRILLO PARA BUSES NO SE UTILIZA BALLATS ALTO BRILLO , SUSTITUYE FLUORESCENTES COMUNES, 54120004

DNI-8840
Marca: DNI



LUZ

Descripción: TUBO 24V CON 54 LED DE ALTO BRILLO PARA BUSES NO SE UTILIZA BALLATS ALTO BRILLO , SUSTITUYE FLUORESCENTES COMUNES, 54120004

DNI-8841
Marca: DNI

QUIROZ Y CIA LIMITADA

Soluciones para su Automovil

MACHON



MACHON

Descripción: OEM 49120-4F100 MACHON CARDAN HYUNDAI NEW PORTER 05->

MAC-0001
Marca: KOREA



MACHON

Descripción: OEM 49120-43002 MACHON CARDAN HYUNDAI H100 VAN/PORTER

MAC-0002
Marca: KOREA



MACHON

Descripción: OEM 49120-4F100 MACHON CARDAN HYUNDAI NEW PORTER 05->

MAC-0004
Marca: MOBIS

QUIROZ Y CIA LIMITADA

Soluciones para su Automovil

MANGUERA



MANGUERA

Descripción: OEM OK79A-13-31 MANGUERA FILTRO AIRE LIMPIO PREGIO OEM OK79A-13-341

MAN-0001
Marca: KOREA



MANGUERA

Descripción: OEM 25411-1R300 254111R300 MANGUERA SUPERIOR RADIADOR HYUNDAI ACCENT DIESEL 1.6 11-13 LADO MOTOR MOBIS

MAN-0002
Marca: MOBIS



MANGUERA

Descripción: OEM OK60N-13-340 MANGUERA FILTRO AIRE LIMPIO KIA FRONTIER 2,7 OEM OK60N-13-340

MAN-0006
Marca: MOBIS



MANGUERA

Descripción: OEM 25412-22010 MANGUERA INFERIOR RADIADOR HYUNDAI ACCENT 1.3/1.5 94-99 OEM 25412-22010

MAN-0007
Marca: KOREA



MANGUERA

Descripción: OEM 25412-1E300 MANGUERA INFERIOR RADIADOR HYUNDAI ACCENT 1.5 DIESEL 06-10 OEM 25412-1E300

MAN-0008
Marca: KOREA



MANGUERA

Descripción: OEM 25412-25000 MANGUERA INFERIOR RADIADOR HYUNDAI ACCENT 1.5/1.6 SOHC/DOHC OEM 25412-25000

MAN-0009
Marca: KOREA



MANGUERA

Descripción: OEM 25412-1R000 MANGUERA INFERIOR RADIADOR HYUNDAI ACCENT RB 1.4/1.6 BENCINA 11-13 OEM 25412-1R000

MAN-0010
Marca: KOREA



MANGUERA

Descripción: OEM 25412-3X001 MANGUERA INFERIOR RADIADOR HYUNDAI ELANTRA 11-13 OEM 25412-3X001

MAN-0011
Marca: KOREA

MANGUERA



MANGUERA

Descripción: OEM 25412-28150 MANGUERA INFERIOR RADIADOR HYUNDAI ELANTRA 93-95 OEM 25412-28150

MAN-0012
Marca: KOREA



MANGUERA

Descripción: OEM 25412-24000 MANGUERA INFERIOR RADIADOR HYUNDAI EXCEL OEM 25412-24000

MAN-0013
Marca: KOREA



MANGUERA

Descripción: OEM 25410-4A150 MANGUERA INFERIOR RADIADOR HYUNDAI H-1 DIESEL OEM 25410-4A150

MAN-0014
Marca: KOREA



MANGUERA

Descripción: OEM 25413-43031 MANGUERA INFERIOR RADIADOR HYUNDAI H100 BENCINERO OEM 25413-43031

MAN-0015
Marca: KOREA



MANGUERA

Descripción: OEM 25413-43002 MANGUERA INFERIOR RADIADOR HYUNDAI H100 DIESEL OEM 25413-43002

MAN-0016
Marca: KOREA



MANGUERA

Descripción: OEM 25413-45001 MANGUERA INFERIOR RADIADOR HYUNDAI MIGHTY H250 ->98 OEM 25413-45001

MAN-0018
Marca: KOREA



MANGUERA

Descripción: OEM 25412-4F100 MANGUERA INFERIOR RADIADOR HYUNDAI PORTER 04-10 OEM 25412-4F100

MAN-0019
Marca: KOREA



MANGUERA

Descripción: OEM 25412-M2001 MANGUERA INFERIOR RADIADOR HYUNDAI SANTAMO OEM 25412-M2001

MAN-0021
Marca: KOREA

MANGUERA



MANGUERA

Descripción: OEM 25412-M2200 MANGUERA INFERIOR RADIADOR HYUNDAI SANTAMO AUTOMATICO OEM 25412-M2200

MAN-0022
Marca: KOREA



MANGUERA

Descripción: OEM 25412-34250 MANGUERA INFERIOR RADIADOR HYUNDAI SONATA OEM 25412-34250

MAN-0023
Marca: KOREA



MANGUERA

Descripción: OEM 25412-1E000 MANGUERA INFERIOR RADIADOR HYUNDAI/KIA ACCENT 06-10/RIO JB 06-11 OEM 25412-1E000

MAN-0024
Marca: KOREA



MANGUERA

Descripción: OEM 25412-1F350 MANGUERA INFERIOR RADIADOR HYUNDAI/KIA SPORTAGE 05-10/TUCSON 04-09 DIESEL OEM 25412-1F350

MAN-0025
Marca: KOREA



MANGUERA

Descripción: OEM 25412-2S100 MANGUERA INFERIOR RADIADOR HYUNDAI/KIA SPORTAGE 11-14/TUCSON 11-14 BENCINA OEM 25412-2S100

MAN-0026
Marca: KOREA



MANGUERA

Descripción: OEM OK743-15-186 MANGUERA INFERIOR RADIADOR KIA BESTA 2.2 OEM OK743-15-186

MAN-0027
Marca: KOREA



MANGUERA

Descripción: OEM OK2FA-15-185 MANGUERA INFERIOR RADIADOR KIA CARENS 00-04 GASOLINA OEM OK2FA-15-185

MAN-0028
Marca: KOREA



MANGUERA

Descripción: OEM 25412-4E000 MANGUERA INFERIOR RADIADOR KIA FRONTIER 2.9 11- OEM 25412-4E000

MAN-0029
Marca: KOREA

MANGUERA



MANGUERA

Descripción: OEM OK706-15-185B MANGUERA INFERIOR RADIADOR KIA K2400 94-> OEM OK706-15-185B

MAN-0030
Marca: KOREA



MANGUERA

Descripción: OEM OSL01-15-185A MANGUERA INFERIOR RADIADOR KIA K3500/3600/4000 OEM OSL01-15-185A

MAN-0031
Marca: KOREA



MANGUERA

Descripción: OEM OK65A-15-185B MANGUERA INFERIOR RADIADOR KIA PREGIO/FRONTIER 2.7 94-04 OEM OK65A-15-185B

MAN-0032
Marca: KOREA



MANGUERA

Descripción: OEM MB301-15-185A MANGUERA INFERIOR RADIADOR KIA PRIDE POP OEM MB301-15-185A

MAN-0033
Marca: KOREA



MANGUERA

Descripción: OEM OK30A-15-185C MANGUERA INFERIOR RADIADOR KIA RIO 00- OEM OK30A-15-185C

MAN-0034
Marca: KOREA



MANGUERA

Descripción: OEM 25412-07000 MANGUERA INFERIOR RADIADOR KIA MORNING ->07 OEM 25412-07000

MAN-0035
Marca: KOREA



MANGUERA

Descripción: OEM 25412-07500 MANGUERA INFERIOR RADIADOR KIA MORNING 08-> OEM 25412-07500

MAN-0036
Marca: KOREA



MANGUERA

Descripción: OEM 25411-1E000 MANGUERA SUPERIOR RADIADOR HYUNDAI/KIA ACCENT 06-10/RIO JB 06-11 OEM 25411-1E000

MAN-0037
Marca: KOREA

MANGUERA



MANGUERA

Descripción: OEM 25411-1R150 MANGUERA SUPERIOR RADIADOR HYUNDAI/KIA RIO 3/4/5 1.4/ACCENT 1.4 RB 11-13 OEM 25411-1R150

MAN-0038
Marca: KOREA



MANGUERA

Descripción: OEM 25411-2E350 MANGUERA SUPERIOR RADIADOR HYUNDAI/KIA SPORTAGE 05-10/TUCSON 05-10 D4EA OEM 25411-2E350

MAN-0039
Marca: KOREA



MANGUERA

Descripción: OEM 25411-2S100 MANGUERA SUPERIOR RADIADOR HYUNDAI/KIA SPORTAGE 11-14/TUCSON 11-14 BENCINA OEM 25411-2S100

MAN-0040
Marca: KOREA



MANGUERA

Descripción: OEM 25411-22010 MANGUERA SUPERIOR RADIADOR HYUNDAI ACCENT 1.3/1.5 94-99 OEM 25411-22010

MAN-0041
Marca: KOREA



MANGUERA

Descripción: OEM 25411-1E300 MANGUERA SUPERIOR RADIADOR HYUNDAI ACCENT 1.5 DIESEL 06-10 OEM 25411-1E300

MAN-0042
Marca: KOREA



MANGUERA

Descripción: OEM 25411-25000 MANGUERA SUPERIOR RADIADOR HYUNDAI ACCENT 1.5-1.6 SOHC/DOHC 00-06 OEM 25411-25000

MAN-0043
Marca: KOREA



MANGUERA

Descripción: OEM 25411-1R300 MANGUERA SUPERIOR RADIADOR HYUNDAI ACCENT DIESEL 1.6 11-13 L/MOTOR OEM 25411-1R300

MAN-0044
Marca: MOBIS



MANGUERA

Descripción: OEM 25411-3X150 MANGUERA SUPERIOR RADIADOR HYUNDAI ELANTRA 11-13 LADO MOTOR A OEM 25411-3X150

MAN-0046
Marca: KOREA

MANGUERA



MANGUERA

Descripción: OEM 25411-3X100 MANGUERA SUPERIOR RADIADOR HYUNDAI ELANTRA 11-13 LADO RADIADOR A OEM 25411-3X100

MAN-0047
Marca: KOREA



MANGUERA

Descripción: OEM 25411-28150 MANGUERA SUPERIOR RADIADOR HYUNDAI ELANTRA 93-95 OEM 25411-28150

MAN-0048
Marca: KOREA



MANGUERA

Descripción: OEM 25411-24060 MANGUERA SUPERIOR RADIADOR HYUNDAI EXCEL OEM 25411-24060

MAN-0049
Marca: KOREA



MANGUERA

Descripción: OEM 25410-4A100 MANGUERA SUPERIOR RADIADOR HYUNDAI H-1 05-07 OEM 25410-4A100

MAN-0050
Marca: KOREA



MANGUERA

Descripción: OEM 25411-43651 MANGUERA SUPERIOR RADIADOR HYUNDAI H100 BENCINERO OEM 25411-43651

MAN-0051
Marca: KOREA



MANGUERA

Descripción: OEM 25411-43001 MANGUERA SUPERIOR RADIADOR HYUNDAI H100 DIESEL OEM 25411-43001

MAN-0052
Marca: KOREA



MANGUERA

Descripción: OEM 25411-4B000 MANGUERA SUPERIOR RADIADOR HYUNDAI H100 DIESEL OEM 25411-4B000

MAN-0053
Marca: KOREA



MANGUERA

Descripción: OEM 25412-5H000 MANGUERA SUPERIOR RADIADOR HYUNDAI MIGHTY 98-> OEM 25412-5H000

MAN-0054
Marca: KOREA

MANGUERA



MANGUERA

Descripción: OEM 25412-45001 MANGUERA SUPERIOR RADIADOR HYUNDAI MIGHTY H250 ->98 OEM 25412-45001

MAN-0055
Marca: KOREA



MANGUERA

Descripción: OEM 25411-4F100 MANGUERA SUPERIOR RADIADOR HYUNDAI PORTER II 05-> OEM 25411-4F100

MAN-0056
Marca: KOREA



MANGUERA

Descripción: OEM 25411-M2201 MANGUERA SUPERIOR RADIADOR HYUNDAI SANTAMO DOHC OEM 25411-M2201

MAN-0058
Marca: KOREA



MANGUERA

Descripción: OEM 25411-M2001 MANGUERA SUPERIOR RADIADOR HYUNDAI SANTAMO SOHC OEM 25411-M2001

MAN-0059
Marca: KOREA



MANGUERA

Descripción: OEM 25411-34300 MANGUERA SUPERIOR RADIADOR HYUNDAI SONATA 94-98 OEM 25411-34300

MAN-0060
Marca: KOREA



MANGUERA

Descripción: OEM KK391-15-186A MANGUERA SUPERIOR RADIADOR KIA AVELLA OEM KK391-15-186A

MAN-0061
Marca: KOREA



MANGUERA

Descripción: OEM OK743-15-185 MANGUERA SUPERIOR RADIADOR KIA BESTA 2.2 OEM OK743-15-185

MAN-0062
Marca: KOREA



MANGUERA

Descripción: OEM OK2FA-15-186 MANGUERA SUPERIOR RADIADOR KIA CARENS 00-04 GASOLINA OEM OK2FA-15-186

MAN-0063
Marca: KOREA

MANGUERA



MANGUERA

Descripción: OEM 25411-1M000 MANGUERA SUPERIOR RADIADOR KIA CERATO 09-12 OEM 25411-1M000

MAN-0064
Marca: KOREA



MANGUERA

Descripción: OEM 25411-4E200 MANGUERA SUPERIOR RADIADOR KIA FRONTIER 2.5 12-14 D4CB OEM 25411-4E200

MAN-0065
Marca: MOBIS



MANGUERA

Descripción: OEM OK706-15-186B MANGUERA SUPERIOR RADIADOR KIA K2400 95-> OEM OK706-15-186B

MAN-0067
Marca: KOREA



MANGUERA

Descripción: OEM 25411-07000 MANGUERA SUPERIOR RADIADOR KIA MORNING 04-07 OEM 25411-07000

MAN-0069
Marca: KOREA



MANGUERA

Descripción: OEM OK65A-15-186A MANGUERA SUPERIOR RADIADOR KIA PREGIO/FRONTIER 2.7/3.0 97/04 OEM OK65A-15-186A

MAN-0070
Marca: KOREA



MANGUERA

Descripción: OEM MB301-15-186 MANGUERA SUPERIOR RADIADOR KIA PRIDE POP OEM MB301-15-186

MAN-0071
Marca: KOREA



MANGUERA

Descripción: OEM OK30E-15-186B MANGUERA SUPERIOR RADIADOR KIA RIO 00-> OEM OK30E-15-186B

MAN-0072
Marca: KOREA



MANGUERA

Descripción: OEM OK60N-13-340 MANGUERA FILTRO AIRE LIMPIO FRONTIER OEM OK60N-13-340

MAN-0074
Marca: KOREA

MANGUERA



MANGUERA

Descripción: OEM OK79A-13-31 MANGUERA FILTRO AIRE LIMPIO PREGIO OEM OK79A-13-341

MAN-0086
Marca: MOBIS



MANGUERA

Descripción: OEM 37481-42150 MANGUERA DEPREDOR HYUNDAI/KIA H100/H1/PORTER 96-11/PREGIO 2,7/3,0/FRONTIER 2,5/2,7 98-11

MAN-0087
Marca: KOREA



MANGUERA

Descripción: OEM 25415-B4100 MANGUERA RADIADOR INFERIOR HYUNDAI GRAND I10 1.2 G4LA 16-18

MAN-0088
Marca: KOREA



MANGUERA

Descripción: OEM 25412-0X000 MANGUERA RADIADOR INFERIOR HYUNDAI I10 1.1 G4HG 11-14

MAN-0089
Marca: KOREA



MANGUERA

Descripción: OEM 25414-B4100 MANGUERA RADIADOR SUPERIOR HYUNDAI GRAND I10 1.2 G4LA 16-18

MAN-0090
Marca: KOREA



MANGUERA

Descripción: OEM 25414-B4000 MANGUERA SUPERIOR RADIADOR HYUNDAI GRAND I10 1,2 16-> INDIA

MAN-0158
Marca: MOBIS



MANGUERA

Descripción: OEM 25415-B4000 MANGUERA INFERIOR RADIADOR HYUNDAI GRAND I10 1,2 16-> INDIA

MAN-0159
Marca: MOBIS



MANGUERA

Descripción: OEM 25415-B4100 MANGUERA INFERIOR RADIADOR HYUNDAI GRAND I10 1,2 16-> INDIA

MAN-0160
Marca: MOBIS

MANGUERA



MANGUERA

Descripción: OEM 25414-B4000 MANGUERA SUPERIOR RADIADOR HYUNDAI GRAND I10 1,2 16-> INDIA

MAN-0161
Marca: MOBIS



MANGUERA

Descripción: OEM 25412-4N000 MANGUERA INFERIOR RADIADOR HYUNDAI EON 800 13-> INDIA

MAN-0163
Marca: MOBIS



MANGUERA

Descripción: OEM 25412-0X000 MANGUERA INFERIOR RADIADOR HYUNDAI I10 1,1 11-14 INDIA

MAN-0164
Marca: MOBIS



MANGUERA

Descripción: OEM 25411-4N000 MANGUERA SUPERIOR RADIADOR HYUNDAI EON 800 13-> INDIA

MAN-0165
Marca: MOBIS



MANGUERA

Descripción: OEM 25411-0X000 MANGUERA SUPERIOR RADIADOR HYUNDAI I10 1,1 11-14 INDIA

MAN-0166
Marca: MOBIS



MANGUERA

Descripción: OEM 25411-2W000 MANGUERA SUPERIOR RADIADOR HYUNDAI SANTA FE 2,2 13-> DIESEL

MAN-0200
Marca: KOREA



MANGUERA

Descripción: OEM 25412-2W000 MANGUERA INFERIOR RADIADOR HYUNDAI SANTA FE 2,2 13-> DIESEL

MAN-0201
Marca: KOREA



MANGUERA

Descripción: OEM 25411-2S201 MANGUERA SUPERIOR RADIADOR KIA SPORTAGE 12->

MAN-0204
Marca: MOBIS

MANGUERA



MANGUERA

Descripción: OEM 25480-26000 MANGUERA SALIDA BOMBA AGUA HYUNDAI/KIA ACCENT 00-11/RIO JB 1,4 05-11

MAN-0205
Marca: KOREA



MANGUERA

Descripción: OEM 25412-2S201 MANGUERA INFERIOR KIA SPORTAGE 12->

MAN-0207
Marca: MOBIS



MANGUERA

Descripción: OEM OK43A-15-185 MANGUERA INFERIOR KIA FRONTIER 3,0

MAN-0231
Marca: KOREA



MANGUERA

Descripción: OEM 25412-4E500 MANGUERA INFERIOR RADIADOR KIA FRONTIER 2.5

MAN-0232
Marca: KOREA



MANGUERA

Descripción: OEM 25412-4H000 MANGUERA INFERIOR RADIADOR HYUNDAI H1 08->

MAN-0234
Marca: KOREA



MANGUERA

Descripción: OEM 25411-4H000 MANGUERA SUPERIOR RADIADOR HYUNDAI H1 08->

MAN-0235
Marca: KOREA



MANGUERA

Descripción: OEM 25411-07500 MANGUERA SUPERIOR RADIADOR KIA MORNING 08-> OEM 25411-07500

MAN-0236
Marca: KOREA



MANGUERA

Descripción: OEM 25411-34031 MANGUERA SUPERIOR RADIADOR HYUNDAI SONATA 94-98

MAN-0237
Marca: KOREA

MANGUERA



MANGUERA

Descripción: OEM OK620-15-185 MANGUERA SUPUPERIOR RADAIADOR KIA K2400 ->94

MAN-0238
Marca: KOREA



MANGUERA

Descripción: OEM AA70A-15-186 MANGUERA SUPERIOR ASIA TOPIC

MAN-0239
Marca: KOREA



MANGUERA

Descripción: OEM 25472-26001 MANGUERA TUBO AGUA HYUNDAI ACCENT 1.4/1.6 06-10

MAN-0240
Marca: KOREA



MANGUERA

Descripción: OEM 6650101371 MANGUERA BAJADA ACEITE SSANGYONG ACTYON 06-11/KYRON

MAN-0248
Marca: SSANGYONG



MANGUERA

Descripción: OEM 2141131020 MANGUERA SUPERIOR RADIADOR SSANGYONG ACTYON 06-11 2141131021

MAN-0249
Marca: SSANGYONG



MANGUERA

Descripción: OEM 2142632020 MANGUERA INFERIOR RADIADOR SSANGYONG ACTYON 12->

MAN-0250
Marca: SSANGYONG



MANGUERA

Descripción: OEM 2141132020 MANGUERA SUPERIOR RADIADOR SSANGYONG ACTYON 12->

MAN-0251
Marca: SSANGYONG



MANGUERA

Descripción: OEM 2142131020 MANGUERA INFERIOR RADIADOR SSANGYONG ACTYON 06-11 2142131021

MAN-0252
Marca: SSANGYONG

MANGUERA



MANGUERA

Descripción: OEM 2376132000 MANGUERA INTERCOOLER SSANGYONG ACTYON 2,0 12-17 CURVA

MAN-0257
Marca: SSANGYONG



MANGUERA

Descripción: OEM 2374132000 MANGUERA INTERCOOLER SSANGYONG ACTYON 2,0 12-17 CORTA

MAN-0258
Marca: SSANGYONG



MANGUERA

Descripción: OEM 2374131060 MANGUERA INTERCOOLER SSANGYONG ACTYON 06-11 LADO ADMISION

MAN-0259
Marca: SSANGYONG



MANGUERA

Descripción: OEM 2376131060 MANGUERA INTERCOOLER SSANGYONG ACTYON 06-11 LADO ESCAPE MEDIO CURVA

MAN-0260
Marca: SSANGYONG



MANGUERA

Descripción: OEM 2371509050 MANGUERA INTERCOOLER SSANGYONG ACTYON 06-11 LADO ESCAPE CORTA

MAN-0261
Marca: SSANGYONG



MANGUERA

Descripción: OEM 83620-4A000LK MANILLA HYUNDAI/KIA

MAN-03A
Marca: MOBIS



MANGUERA

Descripción: OEM 31471-27400 MANGUERA HYUNDAI/KIA

MAN-05A
Marca: MOBIS



MANGUERA

Descripción: OEM 31480-4A610 MANGUERA RETORNO HYUNDAI/KIA

MAN-06A
Marca: MOBIS

MANILLAS



MANILLAS

Descripción: OEM 82660-4E000 MANILLA EXTERIOR DERECHA RH KIA FRONTIER 2,5 OEM 82660-4E000

MAN-0003
Marca: KOREA



MANILLAS

Descripción: OEM 82620-22000 MANILLA A/PTA INTERIOR RH HYUNDAI ACCENT 94-99

MAN-0005
Marca: KOREA



MANILLAS

Descripción: OEM 82650-43300 MANILLA A/PTA EXTERIOR LH HYUNDAI H100 95-04/PORTER 98-04

MAN-0075
Marca: KOREA



MANILLAS

Descripción: OEM 82660-43300MANILLA A/PTA EXTERIOR. RH HYUNDAI H100 95-04/PORTER 98-04

MAN-0076
Marca: KOREA



MANILLAS

Descripción: OEM 82630-22000 MANILLA ALZA VIDRIO HYUNDAI ACCENT 94-99/H100/PORTER/EXCEL

MAN-0079
Marca: KOREA



MANILLAS

Descripción: OEM 82650-22000CA MANILLA A/PTA EXTERIOR DELANTERA LH HYUNDAI ACCENT 94-97

MAN-0082
Marca: KOREA



MANILLAS

Descripción: OEM 82660-22000CA MANILLA A/PTA EXTERIOR DELANTERO RH HYUNDAI ACCENT 94-97

MAN-0083
Marca: KOREA



MANILLAS

Descripción: OEM 83650-22000CA MANILLA EXTERIOR TRASERA LH HYUNDAI ACCENT 94-99

MAN-0084
Marca: KOREA

MANILLAS



MANILLAS

Descripción: OEM 83660-22000CA MANILLA EXTERIOR TRASERA RH HYUNDAI ACCENT 94-99

MAN-0085
Marca: KOREA



MANILLAS

Descripción: OEM 83660-4A500 MANILLA A/PTA EXTERIOR CORREDERA HYUNDAI H-1 05-07

MAN-0091
Marca: KOREA



MANILLAS

Descripción: OEM OK72A-72-410B MANILLA A/PTA EXTERIOR CORREDERA KIA PREGIO 2.7/3.0

MAN-0092
Marca: KOREA



MANILLAS

Descripción: OEM 82650-25000 MANILLA A/PTA EXTERIOR LH HYUNDAI ACCENT PRIME 00-05

MAN-0095
Marca: KOREA



MANILLAS

Descripción: OEM 82650-4H000CA MANILLA A/PTA EXTERIOR LH HYUNDAI H-1 08->

MAN-0096
Marca: KOREA



MANILLAS

Descripción: OEM 82650-43300 MANILLA A/PTA EXTERIOR LH HYUNDAI H100 METALICA

MAN-0097
Marca: KOREA



MANILLAS

Descripción: OEM 82660-43300MANILLA A/PTA EXTERIOR. RH HYUNDAI H100 METALICA

MAN-0098
Marca: KOREA



MANILLAS

Descripción: OEM 82660-43300MANILLA A/PTA EXTERIOR. RH HYUNDAI H100

MAN-0099
Marca: MOBIS

MANILLAS



MANILLAS

Descripción: OEM 82660-25000 MANILLA A/PTA EXTERIOR RH HYUNDAI ACCENT PRIME 00-05

MAN-0100
Marca: KOREA



MANILLAS

Descripción: OEM 82660-4H000CA MANILLA A/PTA EXTERIOR RH HYUNDAI H-1 08->

MAN-0101
Marca: KOREA



MANILLAS

Descripción: OEM 82650-4E000 MANILLA A/PTA EXTERIOR LH KIA FRONTIER 2.7/2.5/2.9/3.0 05->

MAN-0102
Marca: KOREA



MANILLAS

Descripción: OEM 82660-1E050 MANILLA EXTERIOR DELANTERA RH HYUNDAI ACCENT 06-10

MAN-0103
Marca: KOREA



MANILLAS

Descripción: OEM 82330-5H000 MANILLA EXTERIOR LH HYUNDAI MIGTHY 98-> HD65/72

MAN-0104
Marca: KOREA



MANILLAS

Descripción: OEM 82660-4F000 MANILLA EXTERIOR RH HYUNDAI PORTER II 05->

MAN-0106
Marca: KOREA



MANILLAS

Descripción: OEM 82660-4E000 MANILLA EXTERIOR DERECHA RH KIA FRONTIER 2,5 OEM 82660-4E000

MAN-0107
Marca: MOBIS



MANILLAS

Descripción: OEM 82610-29000LG MANILLA INTERIOR LH HYUNDAI ELANTRA 96-99

MAN-0108
Marca: KOREA

MANILLAS



MANILLAS

Descripción: OEM 82610-4H000 MANILLA INTERIOR LH HYUNDAI H-1 08->

MAN-0109
Marca: KOREA



MANILLAS

Descripción: OEM 82651-3X010 MANILLA HYUNDAI/KIA

MAN-010A
Marca: MOBIS



MANILLAS

Descripción: OEM 82610-44300 MANILLA INTERIOR LH HYUNDAI PORTER 93-97

MAN-0110
Marca: KOREA



MANILLAS

Descripción: OEM 82610-34000AQ MANILLA INTERIOR LH HYUNDAI SONATA 94-98

MAN-0111
Marca: KOREA



MANILLAS

Descripción: OEM 82610-4E000 MANILLA INTERIOR LH KIA FRONTIER 05->

MAN-0112
Marca: KOREA



MANILLAS

Descripción: OEM 82620-29000LG MANILLA INTERIOR RH HYUNDAI ELANTRA 96-99

MAN-0113
Marca: KOREA



MANILLAS

Descripción: OEM 82620-4H000WK MANILLA INTERIOR RH HYUNDAI H-1 08->

MAN-0114
Marca: KOREA



MANILLAS

Descripción: OEM 82620-4E000 MANILLA INTERIOR RH KIA FRONTIER 2.7/2.5/3.0 05->

MAN-0116
Marca: KOREA

MANILLAS



MANILLAS

Descripción: OEM OS084-72-410F MANILLA EXTERIOR CORREDERA KIA BESTA2.2/TOPIC

MAN-0117
Marca: KOREA



MANILLAS

Descripción: OEM OS084-59-410C MANILLA EXTERIOR DELANTERA LH KIA BESTA/TOPIC/K2400

MAN-0118
Marca: KOREA



MANILLAS

Descripción: OEM OS084-58-410C MANILLA EXTERIOR DELANTERA RH KIA BESTA/TOPIC/K2400

MAN-0119
Marca: KOREA



MANILLAS

Descripción: OEM 82661-3X010 MANILLA

MAN-011A
Marca: MOBIS



MANILLAS

Descripción: OEM OK60A-59-410 MANILLA EXTERIOR LH KIA FRONTIER 2.7

MAN-0120
Marca: KOREA



MANILLAS

Descripción: OEM OK60A-58-410 MANILLA EXTERIOR RH KIA FRONTIER 2.7

MAN-0121
Marca: KOREA



MANILLAS

Descripción: OEM 82610-25000 MANILLA INTERIOR LH HYUNDAI ACCENT PRIME 00-05

MAN-0122
Marca: KOREA



MANILLAS

Descripción: OEM 82620-25000 MANILLA INTERIOR RH HYUNDAI ACCENT PRIME 00-05

MAN-0123
Marca: KOREA

MANILLAS



MANILLAS

Descripción: OEM 82310-5H000 MANILLA INTERIOR LH HYUNDAI MIGHTY 98-> HD65/72

MAN-0124
Marca: KOREA



MANILLAS

Descripción: OEM OK018-59-330 MANILLA INTERIOR LH KIA BESTA/PREGIO 2.7/3.0 98-04

MAN-0125
Marca: KOREA



MANILLAS

Descripción: OEM OK240-59-330 MANILLA INTERIOR LH KIA FRONTIER 98-04/SEPHIA ->97

MAN-0126
Marca: KOREA



MANILLAS

Descripción: OEM 82320-5H000 MANILLA INTERIOR RH HYUNDAI MIGHTY 98-> HD65/72

MAN-0127
Marca: KOREA



MANILLAS

Descripción: OEM OK018-58-330 MANILLA INTERIOR RH KIA BESTA/PREGIO 2.7/3.0 98-04

MAN-0128
Marca: KOREA



MANILLAS

Descripción: OEM OK240-58-330 MANILLA INTERIOR RH KIA FRONTIER 98-04/SEPHIA ->97

MAN-0129
Marca: KOREA



MANILLAS

Descripción: OEM OS084-72-410D MANILLA EXTERIOR PUERTA CORREDERA KIA BESTA 2,2

MAN-0130
Marca: KOREA



MANILLAS

Descripción: OEM 82650-4A300CA MANILLA PUERTA DELANTERA HYUNDAI LH H1 05-07

MAN-0131
Marca: KOREA

MANILLAS



MANILLAS

Descripción: OEM 82660-4A300CA MANILLA PUERTA DELANTERA HYUNDAI RH H1 05-07

MAN-0132
Marca: KOREA



MANILLAS

Descripción: OEM 83660-4A500 MANILLA A/PTA EXTERIOR CORREDERA HYUNDAI H-1 05-07

MAN-0133
Marca: MOBIS



MANILLAS

Descripción: OEM 83650-25000 MANILLA EXTERIOR TRASERA LH HYUNDAI ACCENT PRIME 00-05

MAN-0137
Marca: KOREA



MANILLAS

Descripción: OEM 83660-25000 MANILLA EXTERIOR TRASERA RH HYUNDAI ACCENT PRIME 00-05

MAN-0139
Marca: KOREA



MANILLAS

Descripción: OEM 83620-4A500CI MANILLA INTERIOR CORREDERA HYUNDAI H-1 05-07

MAN-0142
Marca: MOBIS



MANILLAS

Descripción: OEM 82650-4H000CA MANILLA A/PTA EXTERIOR LH HYUNDAI H-1 08->

MAN-0144
Marca: MOBIS



MANILLAS

Descripción: OEM 82650-43300 MANILLA A/PTA EXTERIOR LH HYUNDAI H100 95-04/PORTER 98-04

MAN-0145
Marca: MOBIS



MANILLAS

Descripción: OEM 83660-4H000 MANILLA EXTERIOR CORREDERA RH HYUNDAI NEW H-1 C/CILINDRO 08->

MAN-0146
Marca: MOBIS

MANILLAS



MANILLAS

Descripción: OEM 82650-4F000 MANILLA EXTERIOR LH HYUNDAI PORTER II 05->

MAN-0149
Marca: MOBIS



MANILLAS

Descripción: OEM 82630-1M000PYN MANILLA ALZA VIDRIO HYUNDAI GRAND I10 1,2 INDIA

MAN-0162
Marca: MOBIS



MANILLAS

Descripción: OEM 82610-22000 MANILLA A/PTA INTERIOR LH HYUNDAI ACCENT 94-99

MAN-0169
Marca: HYUKI



MANILLAS

Descripción: OEM 83620-43300 MANILLA PUERTA CORRDERA EXTERIOR HYUNDAI H100 96-04

MAN-0171
Marca: HYUKI



MANILLAS

Descripción: OEM 82310-5H000 MANILLA INTERIOR LH HYUNDAI MIGHTY 98-> HD65/72

MAN-0172
Marca: HYUKI



MANILLAS

Descripción: OEM 82320-5H000 MANILLA INTERIOR RH HYUNDAI MIGHTY 98-> HD65/72

MAN-0173
Marca: HYUKI



MANILLAS

Descripción: OEM 82610-4A000LK MANILLA INTERIOR LH HYUNDAI H1 05-07

MAN-0174
Marca: HYUKI



MANILLAS

Descripción: OEM 82620-4A000LK MANILLA INTERIOR RH HYUNDAI H1 05-07

MAN-0175
Marca: HYUKI

MANILLAS



MANILLAS

Descripción: OEM 82620-22000 MANILLA A/PTA INTERIOR RH HYUNDAI ACCENT 94-99

MAN-0176
Marca: HYUKI



MANILLAS

Descripción: OEM 83640-43000AQ MANILLA INTERIOR PUERTA CORREDERA HYUNDAI H100 94-04

MAN-0180
Marca: HYUKI



MANILLAS

Descripción: OEM 82650-43300 MANILLA A/PTA EXTERIOR LH HYUNDAI H100 95-04/PORTER 98-04 82650-43300

MAN-0181
Marca: HYUKI



MANILLAS

Descripción: OEM 82650-25000 MANILLA A/PTA EXTERIOR LH HYUNDAI ACCENT PRIME 00-05

MAN-0182
Marca: HYUKI



MANILLAS

Descripción: OEM 82660-25000 MANILLA A/PTA EXTERIOR RH HYUNDAI ACCENT PRIME 00-05

MAN-0183
Marca: HYUKI



MANILLAS

Descripción: OEM 82650-4A300CA MANILLA EXTERIOR LH HYUNDAI H1 05-07

MAN-0184
Marca: HYUKI



MANILLAS

Descripción: OEM 82660-4A300CA MANILLA EXTERIOR RH HYUNDAI H1 05-07

MAN-0185
Marca: HYUKI



MANILLAS

Descripción: OEM 82650-22000CA MANILLA A/PTA EXTERIOR DELANTERA LH HYUNDAI ACCENT 94-97

MAN-0186
Marca: HYUKI

MANILLAS



MANILLAS

Descripción: OEM 82650-4E000 MANILLA A/PTA EXTERIOR LH KIA FRONTIER 2.7/2.5/2.9/3.0 05->

MAN-0189
Marca: HYUKI



MANILLAS

Descripción: OEM 82650-4H000CA MANILLA A/PTA EXTERIOR LH HYUNDAI H-1 08->

MAN-0190
Marca: HYUKI



MANILLAS

Descripción: OEM 82660-4H000CA MANILLA A/PTA EXTERIOR RH HYUNDAI H-1 08->

MAN-0191
Marca: HYUKI



MANILLAS

Descripción: OEM 82660-43300MANILLA A/PTA EXTERIOR. RH HYUNDAI H100 82660-43300

MAN-0194
Marca: HYUKI



MANILLAS

Descripción: OEM 82660-22000CA MANILLA A/PTA EXTERIOR DELANTERO RH HYUNDAI ACCENT 94-97

MAN-0195
Marca: HYUKI



MANILLAS

Descripción: OEM 82660-4E000 MANILLA EXTERIOR DERECHA RH KIA FRONTIER 2,5 OEM 82660-4E000

MAN-0196
Marca: HYUKI



MANILLAS

Descripción: OEM 83650-22000CA MANILLA EXTERIOR TRASERA LH HYUNDAI ACCENT 94-99

MAN-0197
Marca: HYUKI



MANILLAS

Descripción: OEM 83650-4H000 MANILLA EXTERIOR CORREDERA LH HYUNDAI NEW H-1 S/CILINDRO 08->

MAN-0198
Marca: HYUKI

MANILLAS



MANILLAS

Descripción: OEM 83660-4H000 MANILLA EXTERIOR CORREDERA RH HYUNDAI NEW H-1 S/CILINDRO 08->

MAN-0199
Marca: HYUKI



MANILLAS

Descripción: OEM 83660-22000CA MANILLA EXTERIOR TRASERA RH HYUNDAI ACCENT 94-99

MAN-0202
Marca: HYUKI



MANILLAS

Descripción: OEM OK72A-72-410B MANILLA A/PTA EXTERIOR CORREDERA KIA PREGIO 2.7/3.0

MAN-0203
Marca: MOBIS



MANILLAS

Descripción: OEM KKY01-58-330 MANILLA INTERIOR LH/RH KIA POP/K2400/BESTA 2,2/2,7/TOPIC/K3500

MAN-0206
Marca: KOREA



MANILLAS

Descripción: OEM KKY01-58-580 MANILLA ALZA VIDRIO KIA POP

MAN-0241
Marca: KOREA



MANILLAS

Descripción: OEM 83620-4A500CI MANILLA INTERIOR CORREDERA HYUNDAI H-1 05-07

MAN-0242
Marca: KOREA



MANILLAS

Descripción: OEM 82660-22010 MANILLA A/PTA EXTERIOR DELANTERA RH HYUNDAI ACCENT 98-99

MAN-0243
Marca: KOREA



MANILLAS

Descripción: OEM 82650-22010 MANILLA A/PTA EXTERIOR DELANTERA LH HYUNDAI ACCENT 98-99

MAN-0244
Marca: KOREA

MANILLAS



MANILLAS

Descripción: OEM 82620-07000NL MANILLA INTERIOR RH KIA MORNING 04->

MAN-0245
Marca: MOBIS



MANILLAS

Descripción: OEM 82620-07000NL MANILLA INTERIOR RH KIA MORNING 04->

MAN-0246
Marca: MOBIS



MANILLAS

Descripción: OEM 82620-07000NL MANILLA INTERIOR RH KIA MORNING 04->

MAN-0247
Marca: KOREA



MANILLAS

Descripción: OEM 7225031011 MANILLA A/PTA INTERIOR LH SSANGYONG ACTYON 12->

MAN-0253
Marca: SSANGYONG



MANILLAS

Descripción: OEM 7226031011 MANILLA A/PTA INTERIOR RH SSANGYONG ACTYON 12->

MAN-0256
Marca: SSANGYONG



MANILLAS

Descripción: OEM 82610-3X001RY MANILLA INTERIOR LH HYUNDAI/KIA

MAN-04A
Marca: MOBIS



MANILLAS

Descripción: OEM 82620-2T000 MANILLA INTERIOR RH HYUNDAI/KIA

MAN-07A
Marca: MOBIS



MANILLAS

Descripción: OEM 83620-2T000 MANILLA INTERIOR TRASERA RH HYUNDAI/KIA

MAN-08A
Marca: MOBIS

MANILLAS



MANILLAS

Descripción: OEM 83610-2T000 MANILLA INTERIOR TRASERA LH HYUNDAI/KIA

MAN-09A

Marca: MOBIS



MANILLAS

Descripción: OEM OK72A-72-535 SEGURO VENTANA KIA PREGIO 98-04

SEG-0002

Marca: KOREA

QUIROZ Y CIA LIMITADA

Soluciones para su Automovil

MAZA



MAZA

Descripción: OEM 51751-4E300 MAZA DEL KIA FRONTIER 2,5 11- CB OEM 51751-4E300

MAZ-0003
Marca: MOBIS



MAZA

Descripción: OEM 51751-4E101 MAZA DEL KIA FRONTIER 2,9 5 VEL OEM 51751-4E101

MAZ-0004
Marca: MOBIS



MAZA

Descripción: OEM 51751-44031 MAZA DELANTERA HYUNDAI PORTER 98-04 OEM 51751-44031

MAZ-0006
Marca: MOBIS



MAZA

Descripción: OEM 52730-F2000 MAZA TRAS ELANTRA 15-> OEM 52730-F2000

MAZ-0007
Marca: MOBIS



MAZA

Descripción: OEM OK72F-33-061 MAZA DELANTERA KIA PREGIO 2,7/3,0 98-05

MAZ-0009
Marca: MOBIS



MAZA

Descripción: OEM 51750-4H000 MAZA DELANTERA HYUNDAI H-1 08->

MAZ-0010
Marca: KOREA



MAZA

Descripción: OEM 51750-25000 MAZA DELANTERA HYUNDAI ACCENT 00-11

MAZ-0013
Marca: KOREA

QUIROZ Y CIA LIMITADA

Soluciones para su Automovil

MAZAS



MAZAS

Descripción: OEM 51751-47000 MAZA DEL HYUNDAI H-1 05-07 OEM 51751-47000

MAZ-0002
Marca: MOBIS



MAZAS

Descripción: OEM 51750-2B010 MAZA DEL KIA SORENTO 10-> OEM 51750-2B010

MAZ-0005
Marca: KOREA



MAZAS

Descripción: OEM 51750-2D003 MAZA DEL HYUNDAI/KIA ELANTRA 00-06/CERATO 04-08

MAZ-0011
Marca: KOREA



MAZAS

Descripción: OEM 51750-07001 MAZA DEL KIA MORNING 04-10

MAZ-0012
Marca: KOREA



MAZAS

Descripción: OEM KK151-33-061 MAZA DELANTERA KIA POP

MAZ-0014
Marca: MOBIS



MAZAS

Descripción: OEM 51751-47000 MAZA DEL HYUNDAI H-1/PORTER 05-> OEM 51751-47000

MAZ-0018
Marca: KOREA



MAZAS

Descripción: OEM 51750-1S000 MAZA DEL MORNING 17 OEM 517501S000

MAZ-0019
Marca: MOBIS



MAZAS

Descripción: OEM 51750-M2000 MAZA DELANTERA HYUNDAI SANTAMO

MAZ-0021
Marca: MOBIS

MAZAS



MAZAS

Descripción: OEM 51750-F2000 MAZA DELANTERA HYUNDAI ELANTRA 15->

MAZ-0022
Marca: MOBIS



MAZAS

Descripción: OEM OK63B-33-061 MAZA DELANTERA KIA FRONTIER 2,5 4WD

MAZ-0023
Marca: MOBIS



MAZAS

Descripción: OEM OK71E-33-061 MAZA DELANTERA KIA FRONTIER 2,5/2,7 98-11

MAZ-0024
Marca: MOBIS



MAZAS

Descripción: OEM OK9A3-26-150 MAZA TRASERA KIA CARENS 1,8

MAZ-0025
Marca: MOBIS



MAZAS

Descripción: OEM 51750-1P000 MAZA DELANTERA HYUNDAI/KIA ELANTRA 11-18/VELOSTER/CERATO 15-18

MAZ-0026
Marca: MOBIS



MAZAS

Descripción: OEM 52750-1G101 MAZA RUEDA TRASERA C/ABS HYUNDAI GRAND I10 1.2 G4LA 16-18

MAZ-0033
Marca: KOREA



MAZAS

Descripción: OEM 52750-1G001 MAZA RUEDA TRASERA S/ABS HYUNDAI GRAND I10 1.2 G4LA 16-18

MAZ-0034
Marca: KOREA



MAZAS

Descripción: OEM 52710-2D000 MAZA TRASERA HYUNDAI/KIA CERATO 04-08/ELANTRA 00-06

MAZ-0035
Marca: KOREA

MAZAS



MAZAS

Descripción: OEM 52710-2E000 MAZA TRASERA HYUNDAI/KIA SPORTAGE 05-10/TUCSON 05-10 C/TAMBOR C/ABS

MAZ-0036
Marca: KOREA



MAZAS

Descripción: OEM 52730-3S200 MAZA TRASERA HYUNDAI/KIA SPORTAGE 11-13/TUCSON 11-13 C/ABS 2WD

MAZ-0037
Marca: KOREA



MAZAS

Descripción: OEM OK63B-33-061 MAZA DELANTERA KIA FRONTIER 2,5 4WD

MAZ-0039
Marca: KOREA



MAZAS

Descripción: OEM 51750-0X000 MAZA DELANTERA HYUNDAI I10 1,1 11-14 INDIA

MAZ-0042
Marca: MOBIS



MAZAS

Descripción: OEM 51750-33001 MAZA DELANTERA HYUNDAI SONATA 94-98

MAZ-0043
Marca: KOREA



MAZAS

Descripción: OEM 51750-24500 MAZA DELANTERA HYUNDAI ACCENT94-99/EXCEL

MAZ-0044
Marca: KOREA



MAZAS

Descripción: OEM 51750-1S000 MAZA DEL MORNING 17 OEM 517501S000

MAZ-0045
Marca: KOREA



MAZAS

Descripción: OEM KK151-33-061 MAZA DELANTERA KIA POP

MAZ-0046
Marca: KOREA

MAZAS



MAZAS

Descripción: OEM 52710-22000 MAZA TRASERA HYUNDAI ACCENT ->97

MAZ-0047
Marca: KOREA



MAZAS

Descripción: OEM 52720-M2000 MAZA TRASERA HYUNDAI SANTAMO CHICA

MAZ-0048
Marca: MOBIS



MAZAS

Descripción: OEM 51750-2H000 MAZA DELANTERA HYUNDAI ELANTRA 07-11/CERATO 08->

MAZ-0050
Marca: KOREA



MAZAS

Descripción: OEM 51750-2H000 MAZA DELANTERA HYUNDAI/KIA ELANTRA 06-11/CERATO 10-14

MAZ-0051
Marca: HYUKI



MAZAS

Descripción: OEM 51750-FD000 MAZA DELANTERA KIA RIO 03-05

MAZ-0052
Marca: HYUKI



MAZAS

Descripción: OEM MDX50-33-061 MAZA DELANTERA KIA AVELLA/RIO 00-02

MAZ-0053
Marca: HYUKI



MAZAS

Descripción: OEM 51750-3K000 MAZA DELANTERA HYUNDAI TUCSON 10-16

MAZ-0054
Marca: HYUKI



MAZAS

Descripción: OEM 52710-2E500 MAZA TRASERA HYUNDAI/KIA TICSON 10-16/SPORTAGE 10-13 SIN ABS

MAZ-0055
Marca: HYUKI

MAZAS



MAZAS

Descripción: OEM 51750-24500 MAZA DELANTERA HYUNDAI ACCENT 94-99

MAZ-0056
Marca: HYUKI



MAZAS

Descripción: OEM 51750-3A003 MAZA DELANTERA HYUNDAI/KIA TUCSON 05-11/SPORTAGE 05-11/TRAJET/

MAZ-0057
Marca: HYUKI



MAZAS

Descripción: OEM 51750-3A003 MAZA DELANTERA HYUNDAI/KIA TUCSON 05-11/SPORTAGE 05-11/TRAJET/

MAZ-0058
Marca: HYUKI



MAZAS

Descripción: OEM 51750-25000 MAZA DELANTERA HYUNDAI ACCENT 00-11/RIO JB 05-10/GETZ

MAZ-0059
Marca: HYUKI



MAZAS

Descripción: OEM 51750-1J000 MAZA DELANTERA HYUNDAI/KIA ACCENT RB 12->/RIO 3-4-5 12->/

MAZ-0060
Marca: HYUKI



MAZAS

Descripción: OEM 51750-1S000 MAZA DEL MORNING 17 OEM 517501S000

MAZ-0061
Marca: HYUKI



MAZAS

Descripción: OEM 51750-1Y000 MAZA DELANTERA KIA MORNING 1.0/1.2 11-16

MAZ-0062
Marca: HYUKI



MAZAS

Descripción: OEM 51750-3K000 MAZA DELANTERA HYUNDAI TUCSON 10-16

MAZ-0063
Marca: HYUKI

MAZAS



MAZAS

Descripción: OEM 51750-1P000 MAZA DELANTERA HYUNDAI/KIA ELANTRA 11-18/VELOSTER/CERATO 15-18

MAZ-0064
Marca: HYUKI



MAZAS

Descripción: OEM 51750-2D003 MAZA DELANTERA HYUNDAI ELANTRA 00-05

MAZ-0065
Marca: HYUKI



MAZAS

Descripción: OEM 52710-25001 MAZA TRASERA HYUNDAI ACCENT PRIME 00-05

MAZ-0066
Marca: HYUKI



MAZAS

Descripción: OEM 52710-02500 MAZA TRASERA HYUNDAI ATOS 98-03

MAZ-0067
Marca: HYUKI



MAZAS

Descripción: OEM 52710-2D000 MAZA TRASERA HYUNDAI ELANTRA 00-05

MAZ-0068
Marca: HYUKI



MAZAS

Descripción: OEM 52710-22400 MAZA TRASERA HYUNDAI ACCENT 94-97

MAZ-0069
Marca: HYUKI



MAZAS

Descripción: OEM 52710-2E000 MAZA TRASERA HYUNDAI/KIA TUCSON 05-10/SPORTAGE 05-10 CON ABS

MAZ-0070
Marca: HYUKI



MAZAS

Descripción: OEM KK151-33-061 MAZA DELANTERA KIA POP 1,1/1,3

MAZ-0071
Marca: HYUKI

MAZAS



MAZAS

Descripción: OEM 52750-1G101 MAZA TRASERA HYUNDAI/KIA ACCENT 06-11/RIO JB 05-10/GETZ/MORNING 1,1 04-07

MAZ-0072
Marca: HYUKI



MAZAS

Descripción: OEM 52750-1G101 MAZA TRASERA HYUNDAI/KIA ACCENT 06-11/RIO JB 05-10/GETZ/MORNING 1,1 04-07SIN ABS

MAZ-0073
Marca: HYUKI



MAZAS

Descripción: OEM 51750-C1000 MAZA DELANTERA HYUNDAI TUCSON 14-16

MAZ-0074
Marca: HYUKI



MAZAS

Descripción: OEM 51750-2B010 MAZA DELANTERA HYUNDAI/KIA SANTA FE 09-10/SORENTO 10-> OEM 51750-2B010

MAZ-0075
Marca: HYUKI



MAZAS

Descripción: OEM 52750-2B100 MAZA TRASERA HYUNDAI SANTA FE 06-10/VERACRUZ

MAZ-0076
Marca: HYUKI



MAZAS

Descripción: OEM 51750-0X000 MAZA DELANTERA HYUNDAI I10 1,1 11-14

MAZ-0077
Marca: HYUKI



MAZAS

Descripción: OEM 51751-44031 MAZA DELANTERA HYUNDAI PORTER 98-04 OEM 51751-44031

MAZ-0078
Marca: HYUKI



MAZAS

Descripción: OEM 51750-39603 MAZA DELANTERA DELANTERO HYUNDAI TUCSON 10-16/CRETA 1,6

MAZ-0079
Marca: MOBIS

MAZAS



MAZAS

Descripción: OEM 51750-4N000 MAZA DELANTERA HYUNDAI EON 13-> INDIA

MAZ-0080
Marca: MOBIS



MAZAS

Descripción: OEM 4142009202 MAZA DELANTERA SSANGYONG ACTYON 06-11/New ACTYON 12-17 2WD 4X2 SIN ABS MAZA COMPLETA

MAZ-0081
Marca: SSANGYONG

QUIROZ Y CIA LIMITADA

Soluciones para su Automovil

MEDIA LUNA



MEDIA LUNA

Descripción: MEDIA LUNA HYUNDAI H100 OEM 2244242001 22442-42001

MED-0001

Marca: KOREA



MEDIA LUNA

Descripción: OEM 22442-42001 MEDIA LUNA HYUNDAI/KIA H100/H1 05-11/FRONTIER 2,5

MED-0002

Marca: MOBIS

METALES



METALES

Descripción: OEM OK6Z1-11-SEO METAL BIELA STD KIA PREGIO/FRONTIER 2.7 98-07

MET-0001
Marca: KOREA



METALES

Descripción: OEM OK6Z1-11-SF0 METAL BIELA 0.25 KIA PREGIO/FRONTIER 2.7/3,0

MET-0002
Marca: KOREA



METALES

Descripción: OEM 23610-42901 METAL BIELA 0.25 HYUNDAI/KIA H100/PORTER 95-11/H1 05-11/FRONTIER 2,5 05-11 DIESEL

MET-0005
Marca: KOREA



METALES

Descripción: OEM 23610-42902 METAL BIELA 0.50 HYUNDAI/KIA H100/PORTER 95-11/H1 05-11/FRONTIER 2,5 05-11 DIESEL

MET-0006
Marca: KOREA



METALES

Descripción: OEM OK6Z2-11-SG0 METAL BANCADA STD KIA PREGIO/FRONTIER 2.7/3.0

MET-0007
Marca: KOREA



METALES

Descripción: OEM OK6Z2-11-SH0 METAL BANCADA 0.25 KIA PREGIO/FRONTIER 2,7/3,0

MET-0008
Marca: KOREA



METALES

Descripción: OEM OK6Z2-11-SHX METAL BANCADA 0.50 KIA PREGIO/FRONTIER. 2.7/3.0

MET-0009
Marca: KOREA



METALES

Descripción: OEM 21020-42030 METAL BANCADA STD HYUNDAI/KIA H100/PORTER 95-11/H1 05-11/FRONTIER 2,5 05-11 DIESEL

MET-0010
Marca: KOREA

METALES



METALES

Descripción: OEM 21020-42901 METAL BANCADA 0.25 HYUNDAI/KIA H100/PORTER 95-11/H1 05-11/FRONTIER 2,5 05-11 DIESEL

MET-0011
Marca: KOREA



METALES

Descripción: OEM 21020-42902 METAL BANCADA 0.50 HYUNDAI/KIA H100/PORTER 95-11/H1 05-11/FRONTIER 2,5 05-11 DIESEL

MET-0012
Marca: KOREA



METALES

Descripción: OEM 23610-42000 METAL BIELA STD HYUNDAI/KIA H100/PORTER 95-11/H1 05-11/FRONTIER 2,5 05-11 DIESEL

MET-0014
Marca: KOREA



METALES

Descripción: OEM 23610-42903 METAL BIELA 0.75 HYUNDAI/KIA H100/PORTER 95-11/H1 05-11/FRONTIER 2,5 05-11 DIESEL

MET-0015
Marca: KOREA



METALES

Descripción: OEM 23060-22020 METAL BIELA STD HYUNDAI/KIA ACCENT 1.5 94-11/RIO 1,4 JB 05-10/CERATO/SEPHIA 1.8/CARENS 1.8

MET-0016
Marca: KOREA



METALES

Descripción: OEM 21021-4A920 METAL AXIAL STD HYUNDAI/KIA FRONTIER 2.5 12->/PORTER 11->/H-1 11-> D4CB

MET-0017
Marca: KOREA



METALES

Descripción: OEM 21020-26640 METAL BANCADA STD HYUNDAI/KIA ACCENT 94-10/RIO JB 1,4 05-10/CERATO

MET-0018
Marca: KOREA



METALES

Descripción: OEM 21020-22901 METAL BANCADA 0.25 HYUNDAI ACCENT 1.5

MET-0019
Marca: KOREA

METALES



METALES

Descripción: OEM 21020-22955 METAL BANCADA 0.50 HYUNDAI ACCENT 1.5 94-10/RIO JB 1,4 05-11

MET-0020
Marca: KOREA



METALES

Descripción: OEM 23060-22901 METAL BIELA 0.25 HYUNDAI/KIA ACCENT 1.5 94-11/RIO JB 1,4 05-10/CERATO/SEPHIA 1.8/CARENS 1.8

MET-0021
Marca: KOREA



METALES

Descripción: OEM 23060-22952 METAL BIELA 0.50 HYUNDAI/KIA ACCENT 1.5 94-11/RIO JB 1,4 05-10/CERATO/SEPHIA 1.8/CARENS 1.8

MET-0022
Marca: KOREA



METALES

Descripción: OEM 23060-04000 METAL BIELA STD MORNING 1,0 12->

MET-0024
Marca: KOREA



METALES

Descripción: OEM KK1Y0-11-SE0 METAL BIELA STD KIA PRIDE POP/AVELLA/RIO

MET-0025
Marca: KOREA



METALES

Descripción: OEM KK1Y0-11-SF0 METAL BIELA 0.25 KIA PRIDE POP/AVELLA/RIO

MET-0026
Marca: KOREA



METALES

Descripción: OEM KK1Y0-11-SFX METAL BIELA 0.50 KIA PRIDE POP/AVELLA/RIO

MET-0027
Marca: KOREA



METALES

Descripción: OEM KK1Y0-11-SG0 METAL BANCADA STD KIA PRIDE POP/AVELLA/RIO

MET-0029
Marca: KOREA

METALES



METALES

Descripción: OEM KK1Y0-11-SHX METAL BANCADA 0.50 KIA PRIDE POP/AVELLA/RIO

MET-0030
Marca: KOREA



METALES

Descripción: OEM 23060-4A930 METAL BIELA STD HYUNDAI/KIA FRONTIER 2,5 12-/PORTER 12-/H1 12->

MET-0041
Marca: KOREA



METALES

Descripción: OEM 21020-04000 METAL BANCADA STD KIA MORNING 1,0 12->

MET-0042
Marca: KOREA



METALES

Descripción: OEM OK7Z1-11-SJ0 METAL AXIAL STD KIA FRONTIER/PREGIO 2,7

MET-0043
Marca: KOREA



METALES

Descripción: OEM 21020-21901 METAL BANCADA 0.25 HYUNDAI EXCEL

MET-0045
Marca: KOREA



METALES

Descripción: OEM 21020-4A910 METAL BANCADA STD HYUNDAI/KIA FRONTIER 2,5 12-/PORTER 12-/H1 12->

MET-0046
Marca: KOREA



METALES

Descripción: OEM OK4Y0-11-SK0 METAL AXIAL 0.25 KIA K3500/3600

MET-0048
Marca: KOREA



METALES

Descripción: OEM KK1Y0-11-SK0 METAL AXIAL 0.25 KIA PRIDE POP/AVELLA/RIO

MET-0049
Marca: KOREA

METALES



METALES

Descripción: OEM 006Y0-11-SKX METAL AXIAL 0.50 KIA FRONTIER/PREGIO 2.7/3.0

MET-0050
Marca: KOREA



METALES

Descripción: OEM OK6Z0-11-SHX METAL AXIAL 0.50 KIA K3500/3600

MET-0051
Marca: KOREA



METALES

Descripción: OEM KK1Y0-11-SKX METAL AXIAL 0.50 KIA PRIDE POP/AVELLA/RIO

MET-0052
Marca: KOREA



METALES

Descripción: OEM 21020-25150 METAL AXIAL STD HYUNDAI/KIA SPORTAGE 11-13/TUCSON 11-13 BENCINA

MET-0053
Marca: KOREA



METALES

Descripción: OEM 21215-41000 METAL AXIAL STD HYUNDAI MIGTHY

MET-0054
Marca: KOREA



METALES

Descripción: OEM 21030-02601 METAL AXIAL STD HYUNDAI/KIA ATOS/MORNING/I10 1.1

MET-0055
Marca: KOREA



METALES

Descripción: OEM OK7Y0-11-SJ0 METAL AXIAL STD KIA BESTA 2.2

MET-0056
Marca: KOREA



METALES

Descripción: OEM KK1Y0-11-SJ0 METAL AXIAL STD KIA PRIDE POP/AVELLA/RIO

MET-0057
Marca: KOREA

METALES



METALES

Descripción: OEM 21020-23901 METAL BANCADA 0.25 HYUNDAI ELANTRA 96->

MET-0058
Marca: KOREA



METALES

Descripción: OEM 21020-32981 METAL BANCADA 0.25 HYUNDAI H100/ELANTRA 93-95/SONATA ->98/SANTAMO TODAS

MET-0059
Marca: KOREA



METALES

Descripción: OEM 21020-41911 METAL BANCADA 0.25 HYUNDAI MIGHTY

MET-0060
Marca: KOREA



METALES

Descripción: OEM 21020-45920 METAL BANCADA 0.25 HYUNDAI MIGHTY HD65/72

MET-0061
Marca: KOREA



METALES

Descripción: OEM OK7Y0-11-SH0 METAL BANCADA 0.25 KIA BESTA 2.2

MET-0062
Marca: KOREA



METALES

Descripción: OEM OK2Y2-11-SH0 METAL BANCADA 0.25 KIA CARENS/SEPHIA 1.8

MET-0063
Marca: KOREA



METALES

Descripción: OEM OK7Z0-11-SH0 METAL BANCADA 0.25 KIA K2400/CERES

MET-0064
Marca: KOREA



METALES

Descripción: OEM OK4Y0-11-SH0 METAL BANCADA 0.25 KIA K3500/3600/4000

MET-0065
Marca: KOREA

METALES



METALES

Descripción: OEM KK1Y0-11-SH0 METAL BANCADA 0.25 KIA PRIDE POP/AVELLA/RIO

MET-0066
Marca: KOREA



METALES

Descripción: OEM 21020-23902 METAL BANCADA 0.50 HYUNDAI ELANTRA 96->

MET-0067
Marca: KOREA



METALES

Descripción: OEM 21020-32982 METAL BANCADA 0.50 HYUNDAI H100/ELANTRA 93-95/SONATA 9498/SANTAMO

MET-0068
Marca: KOREA



METALES

Descripción: OEM 21020-45921 METAL BANCADA 0.50 HYUNDAI MIGHTY HD65/72

MET-0069
Marca: KOREA



METALES

Descripción: OEM OK7Z0-11-SHX METAL BANCADA 0.50 KIA K2400/CERES

MET-0070
Marca: KOREA



METALES

Descripción: OEM OK4Y0-11-SHX METAL BANCADA 0.50 KIA K3500/3600

MET-0071
Marca: KOREA



METALES

Descripción: OEM 21020-22953 METAL BANCADA 0.75 HYUNDAI/KIA ACCENT 1.5 94-10/RIO JB 1,4 05-11

MET-0072
Marca: KOREA



METALES

Descripción: OEM 21020-42903 METAL BANCADA 0.75 HYUNDAI/KIA H100/PORTER 95-11/H1 05-11/FRONTIER 2,5 05-11 DIESEL

MET-0073
Marca: KOREA

METALES



METALES

Descripción: OEM 21020-32983 METAL BANCADA 0.75 HYUNDAI H100/ELANTRA 93-95/SONATA 9498/SANTAMO

MET-0074
Marca: KOREA



METALES

Descripción: OEM 21020-41913 METAL BANCADA 0.75 HYUNDAI MIGTHY

MET-0075
Marca: KOREA



METALES

Descripción: OEM OK4Y0-11-SHY METAL BANCADA 0.75 KIA K3500/3600

MET-0076
Marca: KOREA



METALES

Descripción: OEM 21020-42904 METAL BANCADA 1,00 HYUNDAI/KIA H100/PORTER 95-11/H1 05-11/FRONTIER 2,5 05-11 DIESEL

MET-0077
Marca: KOREA



METALES

Descripción: OEM OK4Y0-11-SHZ METAL BANCADA 1.00 KIA K3500/3600

MET-0078
Marca: KOREA



METALES

Descripción: OEM 21020-23140 METAL BANCADA STD HYUNDAI ELANTRA 96->

MET-0079
Marca: KOREA



METALES

Descripción: OEM 21020-32984 METAL BANCADA 1,00 HYUNDAI H100/ELANTRA 93-95/SONATA 9498/SANTAMO

MET-0080
Marca: KOREA



METALES

Descripción: OEM 21211-41000 METAL BANCADA STD HYUNDAI MIGHTY

MET-0081
Marca: KOREA

METALES



METALES

Descripción: OEM 21020-45020 METAL BANCADA STD HYUNDAI MIGHTY HD65/72

MET-0082
Marca: KOREA



METALES

Descripción: OEM 21020-2B000 METAL BANCADA STD HYUNDAI/KIA ELANTRA 07->/CERATO 07->

MET-0085
Marca: KOREA



METALES

Descripción: OEM OK7Y0-11-SG0 METAL BANCADA STD KIA BESTA 2.2

MET-0086
Marca: KOREA



METALES

Descripción: OEM OK7Z0-11-SG0 METAL BANCADA STD KIA K2400/CERES

MET-0087
Marca: KOREA



METALES

Descripción: OEM OK4Y0-11-SG0 METAL BANCADA STD KIA K3500/3600/4000

MET-0088
Marca: KOREA



METALES

Descripción: OEM 23060-23901 METAL BIELA 0.25 HYUNDAI ELANTRA 96->

MET-0090
Marca: KOREA



METALES

Descripción: OEM 23060-32901 METAL BIELA 0.25 HYUNDAI H100 BENCINERO/SONATA 94-98/SANTAMO/ELANTRA 93-95

MET-0091
Marca: KOREA



METALES

Descripción: OEM 23060-41911 METAL BIELA 0.25 HYUNDAI MIGHTY

MET-0092
Marca: KOREA

METALES



METALES

Descripción: OEM 23060-45921 METAL BIELA 0.25 HYUNDAI MIGHTY HD65/72

MET-0093
Marca: KOREA



METALES

Descripción: OEM OK7Y0-11-SF0 METAL BIELA 0.25 KIA BESTA 2.2

MET-0094
Marca: KOREA



METALES

Descripción: OEM OK2Y3-11-SF0 METAL BIELA 0.25 KIA CARENS/SEPHIA 1.8

MET-0095
Marca: KOREA



METALES

Descripción: OEM OK7Z0-11-SF0 METAL BIELA 0.25 KIA K2400/CERES

MET-0096
Marca: KOREA



METALES

Descripción: OEM OK4Y0-11-SF0 METAL BIELA 0.25 KIA K3500/3600

MET-0097
Marca: KOREA



METALES

Descripción: OEM 23060-23902 METAL BIELA 0.50 HYUNDAI ELANTRA 96->

MET-0098
Marca: KOREA



METALES

Descripción: OEM 23060-32902 METAL BIELA 0.50 HYUNDAI H100 BENCINERO/SONATA 94-98/SANTAMO/ELANTRA 93-95

MET-0099
Marca: KOREA



METALES

Descripción: OEM 23060-41912 METAL BIELA 0.50 HYUNDAI MIGHTY

MET-0100
Marca: KOREA

METALES



METALES

Descripción: OEM 23060-45922 METAL BIELA 0.50 HYUNDAI MIGHTY HD62/72

MET-0101
Marca: KOREA



METALES

Descripción: OEM OK7Z0-11-SFX METAL BIELA 0.50 KIA K2400/CERES

MET-0102
Marca: KOREA



METALES

Descripción: OEM OK4Y0-11-SFX METAL BIELA 0.50 KIA K3500/3600/4000

MET-0103
Marca: KOREA



METALES

Descripción: OEM OK3Y0-11-SFX METAL BIELA 0.50 KIA RIO

MET-0104
Marca: KOREA



METALES

Descripción: OEM 23060-23903 METAL BIELA 0.75 HYUNDAI ELANTRA 1.6-1.8 96->

MET-0105
Marca: KOREA



METALES

Descripción: OEM 23060-41913 METAL BIELA 0.75 HYUNDAI MIGTHY

MET-0106
Marca: KOREA



METALES

Descripción: OEM 23060-32904 METAL BIELA 1.00 HYUNDAI H100 BENCINERO/SONATA 94-98/SANTAMO/ELANTRA 93-95

MET-0107
Marca: KOREA



METALES

Descripción: OEM OK4Y0-11-SFZ METAL BIELA 1.00 KIA K3500/3600

MET-0108
Marca: KOREA

METALES



METALES

Descripción: OEM OK6Z1-11-SFZ METAL BIELA 1.00 KIA PREGIO/FRONTIER 2,7/3,0

MET-0109
Marca: KOREA



METALES

Descripción: OEM 23060-2B913 METAL BIELA 0.25 HYUNDAI/KIA CERATO 07-12/RIO 1.4 11-13/ELANTRA 07-13

MET-0110
Marca: KOREA



METALES

Descripción: OEM 23060-27920 METAL BIELA STD HYUNDAI/KIA SPORTAGE 05-10/TUCSON 05-10/ACCENT PRIME 03-05 DIESEL

MET-0111
Marca: KOREA



METALES

Descripción: OEM 23060-2A902 METAL BIELA STD HYUNDAI ACCENT 1.5 06-11 DIESEL

MET-0112
Marca: KOREA



METALES

Descripción: OEM 23060-02500 METAL BIELA STD HYUNDAI/KIA I10 1,1/ATOS PRIME/MORNING 1,1

MET-0113
Marca: KOREA



METALES

Descripción: OEM 23060-23140 METAL BIELA STD HYUNDAI ELANTRA 96->

MET-0114
Marca: KOREA



METALES

Descripción: OEM 23060-32134 METAL BIELA STD HYUNDAI H100 BENCINERO/ELANTRA 93-95/SONATA 94-98

MET-0115
Marca: KOREA



METALES

Descripción: OEM 23060-32034 METAL BIELA STD HYUNDAI/KIA H100 BENCINERA/ELANTRA 93-95/SONATA 94-98

MET-0117
Marca: KOREA

METALES



METALES

Descripción: OEM 23611-41000 METAL BIELA STD HYUNDAI MIGHTY

MET-0118
Marca: KOREA



METALES

Descripción: OEM 23060-45020 METAL BIELA STD HYUNDAI MIGHTY HD65/72

MET-0119
Marca: KOREA



METALES

Descripción: OEM OK7Z0-11-SE0 METAL BIELA STD KIA K2400/CERES

MET-0121
Marca: KOREA



METALES

Descripción: OEM OK4Y0-11-SE0 METAL BIELA STD KIA K3500/3600/4000

MET-0122
Marca: KOREA



METALES

Descripción: OEM OK3Y0-11-SE0 METAL BIELA STD KIA RIO

MET-0123
Marca: KOREA



METALES

Descripción: OEM OK7Z1-11-SK0 METAL AXIAL 0.25 KIA FRONTIER/PREGIO

MET-0124
Marca: KOREA



METALES

Descripción: OEM OK7Y0-11-SE0 METAL BIELA STD KIA BESTA 2.2

MET-0125
Marca: KOREA



METALES

Descripción: OEM 21030-2B000 METAL AXIAL STD HYUNDAI/KIA CERATO 08-12/RIO 11-13/ELANTRA 07-13

MET-0126
Marca: KOREA

METALES



METALES

Descripción: OEM OK6Z2-11-SG0 METAL BANCADA STD KIA PREGIO/FRONTIER 2.7/3.0

MET-0132
Marca: MOBIS



METALES

Descripción: OEM 23060-03000 METAL BIELA STD HYUNDAI ACCENT RB/GRAND I10 1,2 16-> G4LA INDIA

MET-0135
Marca: MOBIS



METALES

Descripción: OEM 21030-03000 METAL AXIAL STD HYUNDAI GRAND I10 1,2 G4LA INDIA

MET-0136
Marca: MOBIS



METALES

Descripción: OEM 21215-45020 METAL AXIAL STD HYUNDAI HD65-12->

MET-0137
Marca: KOREA



METALES

Descripción: OEM 23060-45500 METAL BIELA STD HYUNDAI HD65 12->

MET-0138
Marca: KOREA



METALES

Descripción: OEM 21020-2F900 METAL BANCADA STD HYUNDAI SANTA FE 2,2 12-> DIESEL

MET-0140
Marca: MOBIS



METALES

Descripción: OEM 21020-04024 METAL BANCADA STD KIA RIO 1,4 18->

MET-0142
Marca: MOBIS



METALES

Descripción: OEM 21030-04001 METAL AXIAL STD HYUNDAI GRAND I10/ACCENT RB 15-> KAPPA INDIA

MET-0143
Marca: MOBIS

METALES



METALES

Descripción: OEM 23060-02805 METAL BIELA STD HYUNDAI EON 13-17 INDIA

MET-0145
Marca: MOBIS



METALES

Descripción: OEM OK7Z0-11-SK0 METAL AXIAL 0.25 KIA K2400

MET-0150
Marca: KOREA



METALES

Descripción: OEM OK6Z2-11-SGO METAL BANCADA 0.75 KIA FRONTIER 2.7

MET-0151
Marca: KOREA



METALES

Descripción: OEM OK6Z3-11-SG2 METAL BANCADA 1,00 KIA FRONTIER 2.7/3.0

MET-0152
Marca: KOREA



METALES

Descripción: OEM OK7Z0-11-SHO METAL BANCADA 0.25 KIA K2400

MET-0153
Marca: KOREA



METALES

Descripción: OEM OK6Z1-11-SFX METAL BIELA 0,50 KIA PREGIO/FRONTIER 2,7 /3,0

MET-0154
Marca: KOREA



METALES

Descripción: OEM OK7Z0-11-SFW METAL BIELA 0.50 KIA BESTA 2.2

MET-0155
Marca: KOREA



METALES

Descripción: OEM OK7Z0-11-SFY METAL BIELA 0.75 KIA BESTA 2.2

MET-0156
Marca: KOREA

METALES



METALES

Descripción: OEM OK6Z1-11SFY METAL BIELA 0.75 KIA FRONTIER 2.7

MET-0157
Marca: KOREA



METALES

Descripción: OEM 23610-42005 METAL BIELA 1.00 HYUNDAI/KIA H100/PORTER 95-11/H1 05-11/FRONTIER 2,5 05-11 DIESEL

MET-0158
Marca: KOREA



METALES

Descripción: OEM 23060-2B000 METAL BIELA STD HYUNDAI/KIA ELANTRA 06->/CERATO 09->/CRETA 1,6/SOUL 1,6/ACCENT RB

MET-0159
Marca: KOREA

QUIROZ Y CIA LIMITADA

Soluciones para su Automovil

MODULO



MODULO

Descripción: MAZDA 323 1.6 1988>89,FORD CAPRI SB EFI DOCH 1.6 1990>92,MPV 1989>92, CON ENCENDIDO MITSUBISHI IG-M008N MM818 , J207,B303-18-V20,JE15-18-V20 MODULO DE ENCENDIDO

MOD-M008

Marca: REGITAR



MODULO

Descripción: DAEWOO,ASIA TOWNER,CON ENCENDIDO MITSUBISHI M018 AA100-18-V30 3K11 , 443905105B MODULO DE ENCENDIDO

MOD-M018

Marca: REGITAR



MODULO

Descripción: MITSUBISHI LANCER 1992>PROTON,CON ENCENDIDO MITSUBISHI IG-M022 J882 MODULO DE ENCENDIDO

MOD-M022

Marca: REGITAR



MODULO

Descripción: SUBARU LOYALE 1988>NISSAN,CON ENCENDIDO HITACHI IG-NS011 HM351 , 22020-42L10,PRT200 MODULO DE ENCENDIDO

MOD-NS011

Marca: REGITAR



MODULO

Descripción: SKODA FAVORIT,ENCENDIDO MAGNETON-PAL IG-SK001 RM5080 ,115915080,TZP443213221020 MODULO DE ENCENDIDO

MOD-SK001

Marca: REGITAR

MODULO DE CALEFACCION



MODULO DE CALEFACCION

Descripción: PEUGEOT , CITROEN AX BERLINGO XANTIA Nº ORIGINAL 6441.78 188-617 MODEULO DE CALEFACCION AUTO SENSOR 12V DY1600

MC-DY1600

Marca: KONIGMANN



MODULO DE CALEFACCION

Descripción: VOLKWAGEN PASSAT AUDI A4 Nº ORIGINAL 8D1907521 HELLA 5HL 351 321-171 MODEULO DE CALEFACCION AUTO SENSOR 12V DY1603

MC-DY1603

Marca: KONIGMANN

QUIROZ Y CIA LIMITADA

Soluciones para su Automovil

MODULO DE ENCENDIDO



MODULO DE ENCENDIDO

Descripción: OEM 27360-32840 MODULO ENCENDIDO HYUNDAI ATOS/H100 BENCINERA/ELANTRA 92-95/SONATA 92->

MOD-0001

Marca: MOBIS



MODULO DE ENCENDIDO

Descripción: MERCEDES BENZ, ALFA ROMEO, BMW, CITROEN, DAIMLER , PEUGEOT 103, 205, 309, 405 (1983-1990), TALBOT, OPEL CORSA, VECTRA 1987, CON ENCENDIDO BOSCH 12V., 116.9765.079.01, 705786, BAU5332, 12141266,

MOD-B002

Marca: REGITAR



MODULO DE ENCENDIDO

Descripción: OPEL (1987-94), VAUXHALL (1985-92), RENAULT, CON ENCENDIDO BOSCH, B004, BM204, MODULO DE ENCENDIDO REGITAR

MOD-B004

Marca: REGITAR



MODULO DE ENCENDIDO

Descripción: FORD ESCORT - BRASIL, LADA, (7 PINES), MODULO DE ENCENDIDO REGITAR VOLKSWAGEN GOL 1.6, 1.8, PARATI 1.6/1.8, QUANTUM 1.8, 2.0, SANTANA 1.8, 2.0, VOLKSWAGEN SAVEIRO 1.6, 1.8, VOYAGE 1.6,

MOD-B019

Marca: REGITAR



MODULO DE ENCENDIDO

Descripción: AUDI A4, B022, 4D0905351, MODULO DE ENCENDIDO

MOD-B022

Marca: REGITAR



MODULO DE ENCENDIDO

Descripción: FIAT UNO 1.5, UNO MILLE, PREMIO, ELBA, CON ENCENDIDO BOSCH 12V., GA2026, BM026, FT005, 9220087026, 7076168

MOD-BM026

Marca: TRANSPO



MODULO DE ENCENDIDO

Descripción: MONZA, VOLKSWAGEN BRASILIA 1.3, GOL 1.3, 1.6, 1.8, KOMBI 1.6, PARATI 1.6, VW PASSAT 1.6, 1.8, QUANTUM 1.8, 2.0, SANTANA 1.8, 2.0, VOYAGE 1.5, 1.6, FIAT UNO 1.3, 1.5, FORD BELINA, DEL REY 1.8,

MOD-BM100

Marca: TRANSPO



MODULO DE ENCENDIDO

Descripción: AUDI 80 2.0E, 80 1.6 1991> VOLKSWAGEN PASSAT 1.6 1991> VW POLO 1050 1.3 1990> VW POLO 105L 1.3 1991> VW VENTO 1.4, 1.8, 2.0 16V 1991> GOLF 1992>97, CON ENCENDIDO BOSCH 12V., TELEFUNKEN (339700), H012,

MOD-BM130

Marca: TRANSPO

MODULO DE ENCENDIDO

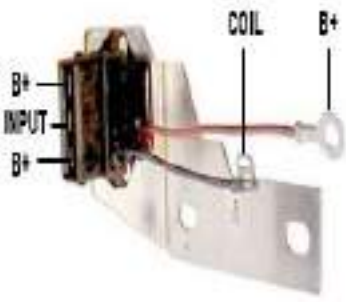

MODULO DE ENCENDIDO

Descripción: AUDI 2.3 1990 , AUDI 2.0 1980 , AUDI 100 2.3 , 5000 , AUDI 80 (USA) , QUATTRO , COUPE 2,3E , 440905105 , 443905105 B , C , D , E , 4A0905105 , 893905105 , 0221600050, 0221600051 , CM1T204A , CM1T204B ,

MOD-BM205

Marca: TRANSPO



MODULO DE ENCENDIDO

Descripción: FORD , AUDI , VW , SEAT , SAAB , ENCENDIDO BOSCH

MOD-BM249

Marca: TRANSPO



MODULO DE ENCENDIDO

Descripción: LADA, ALFA ROMEO, AUDI, BMW, DAIMLER, MERCEDES BENZ, OPEL, PORSCHE, SAAB, SEAT, VAUXHALL, VOLKSWAGEN, VOLVO, CON ENCENDIDO BOSCH, 211905351A, 211905351B, 211905351D,

MOD-BM300

Marca: TRANSPO



MODULO DE ENCENDIDO

Descripción: MERCEDES BENZ, ALFA ROMEO, BMW, CITROEN, DAIMLER , PEUGEOT 103, 205, 309, 405 (1983-1990), TALBOT, OPEL CORSA, VECTRA 1987, CON ENCENDIDO BOSCH 12V., 116.9765.079.01, 705786, BAU5332, 12141266,

MOD-BM302

Marca: TRANSPO

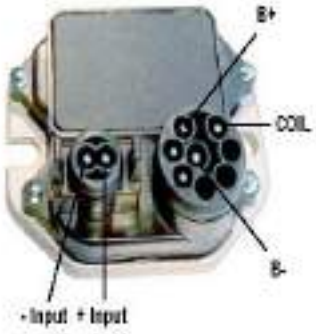

MODULO DE ENCENDIDO

Descripción: BMW 315(E21) 1.6 1981>83 , BMW 315(E30) 1982>84 , BMW 316(E21) 1.8 1980>82 , BMW 318(E21) 1980>82 , BMW 318I(E30) 1796CC.1987>91 , BMW 320I(E30)CABRIO , BMW 320I(E30)TOURING 1988>91 ,

MOD-BM312

Marca: TRANSPO

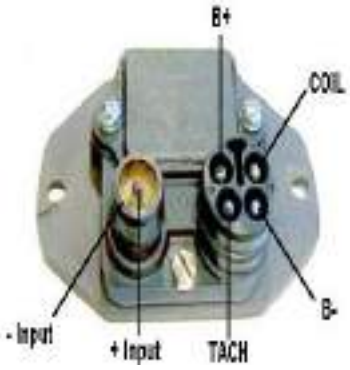

MODULO DE ENCENDIDO

Descripción: MERCEDES BENZ 190 2.0, 190E 2.0 (1997CC.), 190E 2.3 1983>84, MB 200, 200E, 230E, 230TE, 250, MERCEDES BENZ VANS L410, 210, 309D, 310, CON ENCENDIDO BOSCH 12V., H010, BM314, 0227100023,

MOD-BM314

Marca: TRANSPO



MODULO DE ENCENDIDO

Descripción: PEUGEOT 505 2.8I V6, PEUGEOT 605 3.0I 16V, OPEL, PORSCHE 911, 928, 944, 968, SAAB 900, 9000, VOLVO 240, 244, 245, 940, CON ENCENDIDO BOSCH 12V., H006, BM324, 0227100124, DAB405, MTR03, 1208243,

MOD-BM324

Marca: TRANSPO



MODULO DE ENCENDIDO

Descripción: ALFA ROMEO, BMW, FERRARI 348, VOLVO, PORSCHE, CITROEN AX 1.4 1991>, BX 1.8I, 1.9I 1990>, XANTIA 2.0I 1993>96, XM 2.0I TURBO 1992>, ZX 1.9I/2.0I 1991>92, VOLCANE 2.0 16V 2001, FIAT PUNTO GT 1.4I,

MOD-BM325

Marca: TRANSPO

MODULO DE ENCENDIDO



MODULO DE ENCENDIDO

Descripción: PEUGEOT 205 1.1, 1.3, 1.4 1987>90, PEUGEOT 309 1.1, 1.4, 1.6, 1.9, PEUGEOT 405 1.4, 1.6, 1.9 1987>, PEUGEOT 605 2.0I 1989>90, CITROEN AX 1.0, 1.1, 1.3, 1.4, 1.4GT, AX10, 11, 11I, 14, 14GT, 14I, CITROEN

MOD-BM340

Marca: TRANSPO



MODULO DE ENCENDIDO

Descripción: BMW 318I, 320I (1980-83), PEUGEOT 405 (1989-91), PEUGEOT 505 (1985-91), YUGO GV, GVL, GVS, GVX, PORSCHE 924 (1981-82, AUDI 80, 90 QUATTRO 1987>, AUDI 100 1.9, 2.2 QUATTRO 1988>,

MOD-BM342

Marca: TRANSPO

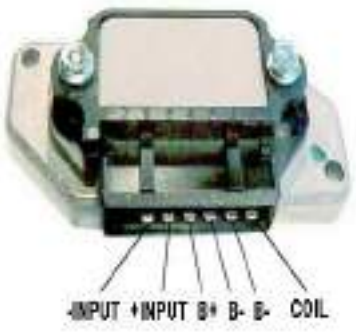

MODULO DE ENCENDIDO

Descripción: LANCIA , VOLVO , BM345 , 0227100145 , 7612955 , 7612955 , DAB406 , 245535 , 3501921 , ENCENDIDO BOSCH

MOD-BM345

Marca: TRANSPO



MODULO DE ENCENDIDO

Descripción: CHRYSLER (1981-89), DODGE ASPEN, PLYMOUTH (1981-89), C411, LX-101, LX-101T, 939B, CM850, MODULO DE ENCENDIDO (4 PINES)

MOD-C411

Marca: REGITAR



MODULO DE ENCENDIDO

Descripción: CHRYSLER, DODGE (1972-78), PLYMOUTH (1974-78), C850, CM900, LX-100, LX-100T, 63024, 1740, 3438850, 12309038, MODULO DE ENCENDIDO (5 PINES)

MOD-C850

Marca: REGITAR



MODULO DE ENCENDIDO

Descripción: CAVALIER 2.2, CHEVROLET S10 (1997-03), GMC SONOMA, ISUZU, D1900C, (PARA USAR CON BOBINA RDR39), LX-382, 10490872, 8-104490-872-0, MODULO DE ENCENDIDO

MOD-D1900C

Marca: REGITAR



MODULO DE ENCENDIDO

Descripción: CHEVROLET 200 3.3, 229 3.8, 231 3.8, 250 4.1, 267 4.4, 305 5.0, 307 5.0, 357 5.7, 400 6.6, 454 7.4, CHEVROLET C10, C20, C30, C50, C60, PONTIAC, BUICK , ALFA ROMEO, FIAT ARGENTA 2.0, REGATA 85, RITMO 70,

MOD-D1906

Marca: REGITAR



MODULO DE ENCENDIDO

Descripción: FORD ESCORT 35, 35 VAN 1.3, 1.4 CHV, ESCORT III 1.3 CVH, 1.4, 1.6 CAB, RS TURBO, XR3I, FIESTA 1.4, 1.6, ROVER 100 1.1, 1.4 (K8), ROVER 214(K8) 1990>, CON ENCENDIDO LUCAS, D1908H, LM118, 6153380,

MOD-D1908

Marca: REGITAR

MODULO DE ENCENDIDO



MODULO DE ENCENDIDO

Descripción: AUSTIN, ASTON MARTIN, LAND ROVER, ROVER, D1909, BAU5100, BAU5538, 84193, 84453B, 84504B, ENCENDIDOD LUCAS

MOD-D1909

Marca: REGITAR



MODULO DE ENCENDIDO

Descripción: PEUGEOT 205 1.1, 1.3, 1.4 1987>90, PEUGEOT 309 1.1, 1.4, 1.6, 1.9, PEUGEOT 405 1.4, 1.6, 1.9 1987>, PEUGEOT 605 2.0I 1989>90, CITROEN AX 1.0, 1.1, 1.3, 1.4, 1.4GT, AX10, 11, 11I, 14, 14GT, 14I, CITROEN

MOD-D1910

Marca: REGITAR



MODULO DE ENCENDIDO

Descripción: OPEL CORSA 1.4 1990>91, VECTRA 1.4, 1.6 1988, ASTRA 1.4 1989>91, ASTRA 1.6 1988, KADETT 1.4, 1.6 1988>91, GM, LM126, D1912, DAB126, DAB134 , 1237334, 1337464, 54987086, ENCENDIDO LUCAS

MOD-D1912

Marca: REGITAR



MODULO DE ENCENDIDO

Descripción: LAND ROVER 90 3.5, 110 3.5 1987>90, RANGE ROVER 3.5, 3.5 EFI, 3.9 EFI, ROVER (SD1) 2.3, 2.6, 3.5 1984>86, CON ENCENDIDO LUCAS, D1913, LM118, 80428, 84453, DAB135, RTC5089, MODULO DE ENCENDIDO

MOD-D1913

Marca: REGITAR



MODULO DE ENCENDIDO

Descripción: BUICK 1994> CADILLAC 1994>95, CHEVROLET 1992>94, PONTIAC 1993>95, GM, CAMARO 1994>95, CAPRICE 1995, CORVETTE 1994>95, IMPALA 1994>95, CON ENCENDIDO DELCO REMY 12V.,

MOD-D1914

Marca: REGITAR



MODULO DE ENCENDIDO

Descripción: JAGUAR, D1916, 54404242, 54988204, DAB131, MODULO DE ENCENDIDO LUCAS

MOD-D1916

Marca: REGITAR



MODULO DE ENCENDIDO

Descripción: BUICK V6, V8 301 1978>81, CADILLAC V8 1978>80, CHEVROLET C10, C20 1981>86, CHEVROLET V6 231 3.8 1980, OLDSMOBILE 1981, GM, D1918, 16010090, DM1918, LX-331, LX-331T, 16010090, 1894308,

MOD-D1918

Marca: REGITAR



MODULO DE ENCENDIDO

Descripción: BUICK SKYHAWK (1987-89), CHEVROLET BERETTA (1987-91), CAVALLIER (1987-91), CHEVROLET CORSICA (1987-91), OLDSMOBILE FIRENZA (1987-88), PONTIAC TEMPEST (1987-91), D1927AB,

MOD-D1927AB

Marca: REGITAR

MODULO DE ENCENDIDO



MODULO DE ENCENDIDO

Descripción: CHEVROLET BERETTA, CAMARO, CAVALIER (1987-94), CORSICA, LUMINA (1990-2001), LUMINA APV 1996, BUICK 1987>97, PONTIAC 1987>98, OLDSMOBILE 1987>98, D1928A, 10467202, 10499803,

MOD-D1928A

Marca: REGITAR



MODULO DE ENCENDIDO

Descripción: BUICK CENTURY, SKYLARK, CHEVROLET CELEBRITY, LUMINA 1990-92, OLDSMOBILE, PONTIAC 6000 1987-91, ENCENDIDO DELCO REMY D.I.S.

MOD-D1929A

Marca: REGITAR

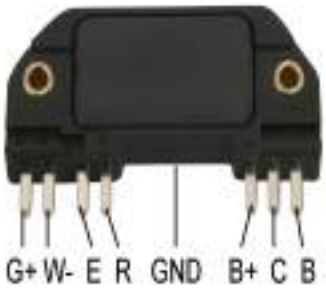

MODULO DE ENCENDIDO

Descripción: BUICK 1981>86, CADILLAC CIMARRON 4 CIL.1982>84, CHEVROLET 4 CIL.1981>86, OLDSMOBILE 4 CIL.1981>86, PONTIAC 4 CIL.1981>86, OPEL ASCONA 1.6I, CORSA 1.3I, 1.6I GSI, VECTRA 1.6I, KADETT 1.3I,

MOD-D1961

Marca: REGITAR



MODULO DE ENCENDIDO

Descripción: CHEVROLET LUMINA V6, CAMARO, CHEVROLET S10 1985-91, BLAZER 1985-88, GM, BUICK CENTURY, PONTIAC LEMANS, PONTIAC PHOENIX, GMC S15, CON ENCENDIDO DELCO REMY, D1967, DM1967, 1985342,

MOD-D1967

Marca: REGITAR



MODULO DE ENCENDIDO

Descripción: CHEVROLET CAMARO 1993, CORVETTE 1992-93, BLAZER, WORDTRUCK, PONTIAC FIREBIRD 1993, CON ENCENDIDO DELCO REMY, GM, D1971A, 10483131, 16132799 MODULO DE ENCENDIDO D.I.S.

MOD-D1971A

Marca: REGITAR



MODULO DE ENCENDIDO

Descripción: DAEWOO, CHEVROLET MONZA 1992>96, BUICK 2.0, 2.5, 2.8, CHEVROLET, GM KADETT, OLDSMOBILE 2.0, 2.5, 2.8, PONTIAC 2.5, 4.3, CADILLAC 2.0, 2.8, CON ENCENDIDO DELCO REMY 12V., CBE27,

MOD-D1980

Marca: REGITAR



MODULO DE ENCENDIDO

Descripción: BUICK CENTURY, CHEVROLET BERETTA 1994-96, CAVALIER 1994-96, CORSICA 1994-96, CHEVROLET S10 1996, GMC SONOMA, IZUSU 1996, PONTIAC SUNFIRE 1995-96, OLDSMOBILE, D1985A, USA BOBINA RDR39,

MOD-D1985A

Marca: REGITAR



MODULO DE ENCENDIDO

Descripción: MONZA, VOLKSWAGEN BRASILIA 1.3, GOL 1.3, 1.6, 1.8, KOMBI 1.6, PARATI 1.6, VW PASSAT 1.6, 1.8, QUANTUM 1.8, 2.0, SANTANA 1.8, 2.0, VOYAGE 1.5, 1.6, FIAT UNO 1.3, 1.5, FORD BELINA, DEL REY 1.8,

MOD-D1989

Marca: REGITAR

MODULO DE ENCENDIDO



MODULO DE ENCENDIDO

Descripción: CHEVROLET 200 3.3, 229 3.8, 231 3.8, 250 4.1, 267 4.4, 305 5.0, 307 5.0, 357 5.7, 400 6.6, 454 7.4, CHEVROLET C10, C20, C30, C50, C60, PONTIAC, BUICK , ALFA ROMEO, FIAT ARGENTA 2.0, REGATA 85, RITMO 70,

MOD-DM1906

Marca: TRANSPO



MODULO DE ENCENDIDO

Descripción: GM, BUICK , CHEVROLET , OLDSMOBILE , PONTIAC 1987>92, 10467208 , 10496123 , 10499797 ,1103745 , D1909A , D1929A , DM1929 , ENCENDIDO DELCO REMY

MOD-DM1929

Marca: TRANSPO



MODULO DE ENCENDIDO

Descripción: BUIK 1980>85 , CADILLAC 1980>84 , CHEVROLET 14 1980>85 , PONTIAC L4 1980>85 , OLDSMOBILE 1980>85 (TODOS CON MOTOR V6 , V8) , GM , FIAT REGATA 100S , DM1952 , 1976908 , 1977907 , 1978617

MOD-DM1952

Marca: TRANSPO



MODULO DE ENCENDIDO

Descripción: BUICK 1981>86, CADILLAC CIMARRON 4 CIL.1982>84, CHEVROLET 4 CIL.1981>86, OLDSMOBILE 4 CIL.1981>86, PONTIAC 4 CIL.1981>86, OPEL ASCONA 1.6I, CORSA 1.3I, 1.6I GSI, VECTRA 1.6I, KADETT 1.3I,

MOD-DM1961

Marca: TRANSPO

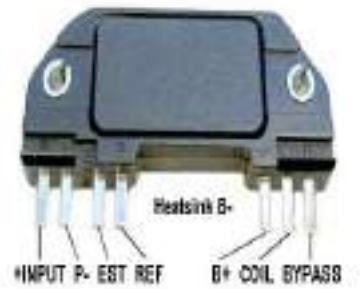

MODULO DE ENCENDIDO

Descripción: CHEVROLET LUMINA V6, CAMARO, CHEVROLET S10 1985-91, BLAZER 1985-88, GM, BUICK CENTURY, PONTIAC LEMANS, PONTIAC PHOENIX, GMC S15, CON ENCENDIDO DELCO REMY, D1967, DM1967, 1985342,

MOD-DM1967

Marca: TRANSPO



MODULO DE ENCENDIDO

Descripción: MODULO DE ENCENDIDO, BUICK 85>93, CHEVROLET 85>95, GMC 86>97, ISUZU 87>96, OLDSMOBILE 86>94, PONTIAC 82>85, GM-TRUCKS. CADILLAC

MOD-GA2990

Marca: GAUSS



MODULO DE ENCENDIDO

Descripción: DAEWOO, CHEVROLET MONZA 1992>96, BUICK, CHEVROLET, GM KADETT, OLDSMOBILE, PONTIAC, CON ENCENDIDO DELCO REMY 12V., CBE27, D1960A, D1980, 1989747, 10482828, 12243589,

MOD-DM1980

Marca: TRANSPO



MODULO DE ENCENDIDO

Descripción: BUICK 1994> CADILLAC 1994>95, CHEVROLET 1992>94, PONTIAC 1993>95, GM, CAMARO 1994>95, CAPRICE 1995, CORVETTE 1994>95, IMPALA 1994>95, CON ENCENDIDO DELCO REMY 12V.,

MOD-DM1986

Marca: TRANSPO

MODULO DE ENCENDIDO



MODULO DE ENCENDIDO

Descripción: FORD RANGER 1990-92, MUSTANG 2.3, TEMPO 2.3, MERCURY 140 2.3, 302 5.0, ESCORT, FORD BRONCO II, AEROSTAR 1986-89, FORD E150, E250, E350 ECONOLINE, CON ENCENDIDO MOTORCRAFT, DY425,

MOD-DY425

Marca: REGITAR



MODULO DE ENCENDIDO

Descripción: FORD RANGER 1989-98, FORD MUSTANG 1991-93, MAZDA B2300 1994-97, CON ENCENDIDO MOTORCRAFT, F537A, DY537, FM537, DY537, E8TZ-12A297A, E8TF-12A297-AA, (PARA USAR CON BOBINA RFD487),

MOD-F537A

Marca: REGITAR

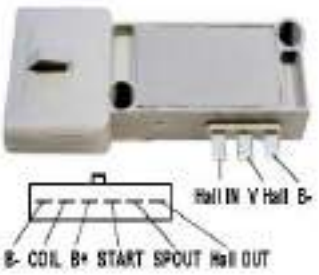

MODULO DE ENCENDIDO

Descripción: FORD RANGER 1990-92, MUSTANG 2.3, TEMPO 2.3, MERCURY 140 2.3, 302 5.0, ESCORT, FORD BRONCO II, AEROSTAR 1986-89, FORD E150, E250, E350 ECONOLINE, CON ENCENDIDO MOTORCRAFT, DY425,

MOD-FM425

Marca: TRANSPO



MODULO DE ENCENDIDO

Descripción: FORD MERCURY , FORD TRUCK , LINCOLN , MERCURY , HFI-1012 , E7DF-12A297A1A , E7DF-12A297-A2A , FM533 , E7DZ-12A297A , DY533 , EDY19 , ENCENDIDO MOTORCRAFT

MOD-FM533

Marca: TRANSPO



MODULO DE ENCENDIDO

Descripción: FIAT DUNA 60 1.1, 70 1.3 1986>88, FIORINO 1.1, 1.3 1988>TEMPRA 1.4 1990> TEMPRA 2.0 8V 1994> FIAT 1.4 DGT 1988>89, LANCIA DELTA 1.1, 1.3 1986>91, LANCIA Y10 FIRE 1.0, CON ENCENDIDO MARELLI 12V., GA2040, FT001,

MOD-FT001

Marca: REGITAR



MODULO DE ENCENDIDO

Descripción: FIAT TIPO 1.1, 1370, 1580 1990>, FIAT UNO 900, 1.0, 1.1 1989>, UNO 995 1987>, LANCIA Y10 1.0 MOTOR FIRE 1987>, CON ENCENDIDO VALEO, FT002, VM605, 245509, CD605, 73502602, DAB202, 9942040, 2528001A, MODULO

MOD-FT002

Marca: REGITAR



MODULO DE ENCENDIDO

Descripción: RENAULT 9, 11, 18, 21, RENAULT TRAFIC 1991, CITROEN C15 BENCINERA 1996, FIAT DUNA 1.4, PEUGEOT (ARGENTINO), CON ENCENDIDO MAGNETI MARELLI, FT003, XM643, MTR02, BKL3CA, MODULO DE

MOD-FT003

Marca: REGITAR



MODULO DE ENCENDIDO

Descripción: ALFA ROMEO, FIAT PUNTO, LANCIA, FERRARI, CON ENCENDIDO MAGNETI MARELLI, FT004, XM631, BKL3B, DAB801, MODULO DE ENCENDIDO (6 PINES)

MOD-FT004

Marca: REGITAR

MODULO DE ENCENDIDO



MODULO DE ENCENDIDO

Descripción: FIAT UNO 1.5, UNO MILLE, PREMIO, ELBA, CON ENCENDIDO BOSCH 12V., GA2026, BM026, FT005, 9220087026, 7076168

MOD-FT005
Marca: REGITAR



MODULO DE ENCENDIDO

Descripción: FIAT PREMIO 1.6, FIAT ELBA 1.6, PICK-UP C/MOTOR 1.6, CON ENCENDIDO BOSCH 12V., GA2019, 9220087019, 7075200, FT006, MODULO DE ENCENDIDO

MOD-FT006
Marca: REGITAR



MODULO DE ENCENDIDO

Descripción: MONZA, VOLKSWAGEN BRASILIA 1.3, GOL 1.3, 1.6, 1.8, KOMBI 1.6, PARATI 1.6, VW PASSAT 1.6, 1.8, QUANTUM 1.8, 2.0, SANTANA 1.8, 2.0, VOYAGE 1.5, 1.6, FIAT UNO 1.3, 1.5, FORD BELINA, DEL REY 1.8,

MOD-GA2005
Marca: GAUSS



MODULO DE ENCENDIDO

Descripción: VOLKSWAGEN GOL 1.6, 1.8, PARATI 1.6/1.8, QUANTUM 1.8, 2.0, SANTANA 1.8, 2.0, VOLKSWAGEN SAVEIRO 1.6, 1.8, VOYAGE 1.6, 1.8, LADA NIVA 1.5, 1.6, CON ENCENDIDO BOSCH 12V., GA2013, 9220087013,

MOD-GA2013
Marca: GAUSS



MODULO DE ENCENDIDO

Descripción: FIAT PREMIO 1.6, FIAT ELBA 1.6, PICK-UP C/MOTOR 1.6, CON ENCENDIDO BOSCH 12V., GA2019, 9220087019, 7075200, FT006, MODULO DE ENCENDIDO

MOD-GA2019
Marca: GAUSS



MODULO DE ENCENDIDO

Descripción: MODULO DE ENCENDIDO NIPONDENSO 12V

MOD-GA2020
Marca: GAUSS



MODULO DE ENCENDIDO

Descripción: NISSAN V16 SUNY X-TERRA , PATHFINDER , SENTRA , TERRANO MODULO DE ENCENDIDO TRANSPO HM856 OEM RSB-55, RSB-56 , GAUSS GA2056

MOD-GA2056
Marca: GAUSS



MODULO DE ENCENDIDO

Descripción: MAZDA 323 BG 1.6 16V.1994> 323 EFI SOHC, DOHC 1.8 1989> FORD ESCORT MIF 1.8 1995> FORD FESTIVA 1.3 1990>93, KF LASER SOHC, DOHC EFI 1.8 1990>91, KIA SEPHIA 1994>, CON ENCENDIDO MITSUBISHI

MOD-GA2064
Marca: GAUSS

MODULO DE ENCENDIDO



MODULO DE ENCENDIDO

Descripción: FORD: Escort 35,55 Van 1.3 CVH, Escort 35,55 Van 1.4 CVH, Escort 55 Van 1.6 CVH, Escort Combi 1.4 CVH, Escort III 1.3 CVH, Escort III 1.4 CVH, Escort III 1.6 CVH, Fiesta 1.4, Fiesta 1.6, Fiesta XR2 CHV, Orion 1.3 CVH, Orion

MOD-GA2118

Marca: GAUSS



MODULO DE ENCENDIDO

Descripción: TOYOTA COROLLA MODULO DE ENCENDIDO TOYOTA 7851212310 , 8961212310 GAUSS GA2126

MOD-GA2126

Marca: GAUSS



MODULO DE ENCENDIDO

Descripción: VW: Gol, Saveiro; FIAT: Tempra 16V; IMPORTS: Alfa Romeo, Audi, BMW, Mercedes Benz, Opel, Porsche, Saab, Seat, Vauxhall, Volvo, VW, Daimler MODULO DE ENCENDIDO GAUSS Bosch: 0221600001, 0221600006,

MOD-GA2138

Marca: GAUSS



MODULO DE ENCENDIDO

Descripción: FORD: ESCORT 1.1/ 1.1 TURNIER, 1.3/ 1.3 CABRIO/ 1.3 EXPRESS/ 1.3 TURNIER, 1.4/ 1.4 CABRIO/ 1.4 TURNIER/ 1.4 EXPRESS, 1.6/ 1.6 CABRIO/ 1.6 RS TURBO/ 1.6 TURNIER/ 1.8D/ 1.8D TURNIER, FIESTA 1.0/ 1.1/ 1.4,

MOD-GA2140

Marca: GAUSS



MODULO DE ENCENDIDO

Descripción: MAZDA 323 1991>, ASIA TOWNER, DAEWOO TICO, KIA, SUBARU LEGACY, MAZDA MPV 3.0 1989>92, MPV 2.0 1990> MPV 2.6 1989> FORD LASER 1.6 1990>91, CON ENCENDIDO MITSUBISHI(REEMPLAZA

MOD-GA2170

Marca: GAUSS



MODULO DE ENCENDIDO

Descripción: AUDI: A3 1.6 99-06; VW: FOX 1.0, 1.4, 1.6 TOTAL FLEX 03>, POLO/ SEDAN, TOTAL FLEX 04>, GOL III, IV, V 1.0 MI, 1.0 TURBO, 1.6, 05>, KOMBI 1.4 TOTAL FLEX 06>, GOLF IV 1.6 06-08, PARATI 1.0 MI 16V MODULO DE

MOD-GA2210

Marca: GAUSS



MODULO DE ENCENDIDO

Descripción: AUDI: A3 1.8T 96>03, A4, A4 Avant 1.8T 94>01, A6, A6 Avant 1.8T 97>05, A8 94>02;SKODA: Octavia 1.8T 96>10, Octavia Break 1.8T 98>10 MODULO DE ENCENDIDO GAUSS AUDI: 4D0997351, 8D0905351;

MOD-GA2211

Marca: GAUSS



MODULO DE ENCENDIDO

Descripción: CHEVROLET LUV 2.3,ISUZU PICK-UP 2.3(4 ZDI) 1986>87,TROOPER MKII 2.3 1981>82,NISSAN PULSAR 1.5 1983>86,SENTRA 1.5/1.6 1982>83,SUNNY FWD 1.3/1.5(B11) 1984>86,SUBARU 1.8 AT 1984>88,1.8 4WD

MOD-GA2344

Marca: GAUSS

MODULO DE ENCENDIDO

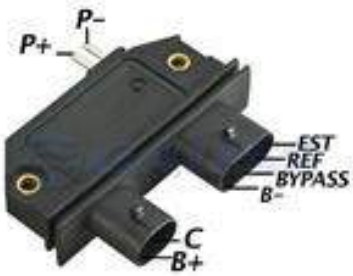

MODULO DE ENCENDIDO

Descripción: DAEWOO, CHEVROLET MONZA 1992>96, BUICK 2.0, 2.5, 2.8, CHEVROLET, GM KADETT, OLDSMOBILE 2.0, 2.5, 2.8, PONTIAC 2.5, 4.3, CADILLAC 2.0, 2.8, CON ENCENDIDO DELCO REMY 12V., CBE27,

MOD-GA2379

Marca: GAUSS

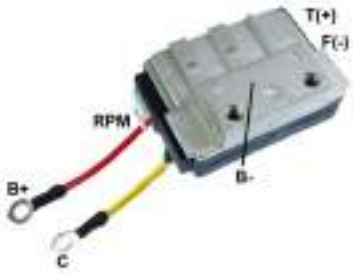

MODULO DE ENCENDIDO

Descripción: MODULO DE ENCENDIDO NIPONDENSO 12V

MOD-GA2440

Marca: GAUSS



MODULO DE ENCENDIDO

Descripción: HYUNADI SONATA EFI 2.4 1989>92, SONATA 3.0 1990>93, HYUNDAI EXCEL X2 EFI 1.5 1990>94, MITSUBISHI GALANT SOCH 2.0 1989, SUZUKI 1991>93 , MAZDA GEO 1991> CHRYSLER 1989>94, EAGLE, GEO, PONTIAC ,

MOD-GA2506

Marca: GAUSS



MODULO DE ENCENDIDO

Descripción: TOYOTA CARINA II MODULO DE ENCENDIDO DELCO 94404544 ISUZU 8944045440 GAUSS GA2544

MOD-GA2544

Marca: GAUSS



MODULO DE ENCENDIDO

Descripción: MAZDA: 323 Mk3 Hatch/Saloon 1.6 GT 85>93 MODULO DE ENCENDIDO GAUSS GA2624 FORD: F0JY-12A297-B; MAZDA: B303-18-V20, G601-18-V20, JE15-18-V20, JF01-18-251, 3F01-18-251, 829-18-V20;

MOD-GA2624

Marca: GAUSS



MODULO DE ENCENDIDO

Descripción: MODULO DE ENCENDIDO MITSUBISHI L200 PAJERO DODGE MITSUBISHI: J009T03471, J723T, J9T03471, MD160535 GAUSS GA2723

MOD-GA2723

Marca: GAUSS



MODULO DE ENCENDIDO

Descripción: MAZDA 323 1.6 1985>, MAZDA 626 EFI 2.2 1988>, MAZDA MX6 TURBO 2.2 1987>91, FORD CAPRI SA, SB EFI SOCH 1.6 1989>92, FORD LASER 1.6 1987>90, KIA PRIDE POP, CON ENCENDIDO MITSUBISHI 12V., M005,

MOD-GA2817

Marca: GAUSS



MODULO DE ENCENDIDO

Descripción: TOYOTA: Carina E Hatch 2.0 GLI/2.0 Gti 92>97, Carina E Saloon 2.0/2.0 Gti 92>97, Carina E Estate 2.0 GLI 93>97, MR2 Mk2 2.0 16V 89>99, Previa Mk1 2.4 90>00 MODULO DE ENCENDIDO TOYOTA 4RUNNER , CAMRY,

MOD-GA2825

Marca: GAUSS

MODULO DE ENCENDIDO



MODULO DE ENCENDIDO

Descripción: HYUNDAI EXCEL X1 1.5 1987>89 , HYUNDAI EXCEL X2 EFI 1.5 1990, SONATA EFI 2.4 1989>92, MITSUBISHI MONTERO 1984>89, GALANT, PAJERO NH ASTRON 4WD 2.6 1991, DAIHATSU APPLAUSE 16V.

MOD-GA2852

Marca: GAUSS



MODULO DE ENCENDIDO

Descripción: KIA POP 1994, MAZDA MPV 2.6 1991>94, MAZDA MX3 1.6 1992>93, MAZDA PICK-UP B2200 EFI 1992>93, MAZDA B2600 1898>93, MAZDA 323 984 , MM818, J207, E8BZ-12A297-A, DYE524, M012, GA2853, CON

MOD-GA2853

Marca: GAUSS

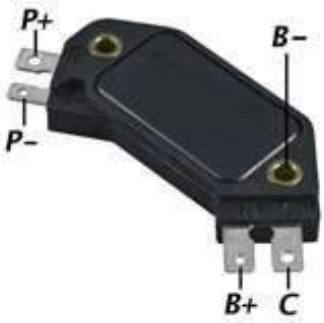

MODULO DE ENCENDIDO

Descripción: CHEVROLET 200 3.3, 229 3.8, 231 3.8, 250 4.1, 267 4.4, 305 5.0, 307 5.0, 357 5.7, 400 6.6, 454 7.4, CHEVROLET C10, C20, C30, C50, C60, PONTIAC, BUICK , ALFA ROMEO, FIAT ARGENTA 2.0, REGATA 85, RITMO 70,

MOD-GA2906

Marca: GAUSS



MODULO DE ENCENDIDO

Descripción: CHRYSLER: 1982>1985; DODGE: 1981>1987; FORD: 1981>1982; MITSUBISHI: 1983>1983; PLYMOUTH: 1981>1987; MAZDA: 323 II Hatchback, 323 II, 626 II Hatchback, 626 II, 626 III

MOD-GA2910

Marca: GAUSS



MODULO DE ENCENDIDO

Descripción: CHEVROLET Corsa; IMPORTADOS: Opel, Vauxhall, Corsa 1.0, 1.4 EFI 94/96?MODULO DE ENCENDIDO GAUSS GA2912 Lucas: 549.87.086, DAB134 34A, 84890D, DAB126, LM126; GM: 90243618, 90360314,

MOD-GA2912

Marca: GAUSS



MODULO DE ENCENDIDO

Descripción: BUICK: 1981>1990; CADILLAC: 1981>1995; CHEVROLET: 1981>1991); GMC: 1981>1986; OLDSMOBILE: 1981>1990; PONTIAC: 1981>1989; FIAT: REGATA 83>90 MODULO DE

MOD-GA2952

Marca: GAUSS



MODULO DE ENCENDIDO

Descripción: GM: Truck; OPEL: Vauxhall; AMC: 82~83; BUICK: 82~86; CADILLAC: 83~84; CHEVROLET: 82~86; GMC: 82~85; JEEP: 82~86; OLDSMOBILE: 82~86; PONTIAC: 82~86 MODULO DE ENCENDIDO GAUSS GA2959

MOD-GA2959

Marca: GAUSS



MODULO DE ENCENDIDO

Descripción: GM: Ascona C 1.6i /1,6, Astra 1.6i /1,6 Mot. C16NZ, Corsa A 1.3i /1,3, Corsa A 1.6 GSi, Kadett E 1.3i, Kadett E 1.6i, Vectra 1.6i C16NZ /E16N; HONDA: Civic, CRXi 4-Cylinder Exc; VAUXHALL: Astra, Belmont 1.3i,

MOD-GA2961

Marca: GAUSS

MODULO DE ENCENDIDO



MODULO DE ENCENDIDO

Descripción: BUICK 1994> CADILLAC 1994>95, CHEVROLET 1992>94, PONTIAC 1993>95, GM, CAMARO 1994>95, CAPRICE 1995, CORVETTE 1994>95, IMPALA 1994>95, CON ENCENDIDO DELCO REMY 12V.,

MOD-GA2986

Marca: GAUSS



MODULO DE ENCENDIDO

Descripción: NISSAN: Almera I Hatchback 1995>2000, Bluebird 1983>1990, Bluebird Hatchback 1985>1992, Prairie 1982>1988, Primera Hatchback 1990>1996, Primera Traveller 1990>1998, Stanza Hatchback 1981>1985, Sunny III

MOD-GA2987

Marca: GAUSS



MODULO DE ENCENDIDO

Descripción: LADA, ALFA ROMEO, AUDI, BMW, DAIMLER, MERCEDES BENZ, OPEL, PORSCHE, SAAB, SEAT, VAUXHALL, VOLKSWAGEN, VOLVO, CON ENCENDIDO BOSCH, BM300, H004, 211905351A, 211905351B,

MOD-H004

Marca: REGITAR



MODULO DE ENCENDIDO

Descripción: BMW 318I, 320I (1980-83), PEUGEOT 405 (1989-91), PEUGEOT 505 (1985-91), YUGO GV, GVL, GVS, GVX, PORSCHE 924 (1981-82, AUDI 80, 90 QUATTRO 1987>, AUDI 100 1.9, 2.2 QUATTRO 1988>,

MOD-H005

Marca: REGITAR



MODULO DE ENCENDIDO

Descripción: BMW 315(E21) 1.6 1981>83 , BMW 315(E30) 1982>84 , BMW 316(E21) 1.8 1980>82 , BMW 318(E21) 1980>82 , BMW 318I(E30) 1796CC.1987>91 , BMW 320I(E30)CABRIO , BMW 320I(E30)TOURING 1988>91 ,

MOD-H009

Marca: REGITAR



MODULO DE ENCENDIDO

Descripción: AUDI 80 2.0E, 80 1.6 1991> VOLKSWAGEN PASSAT 1.6 1991> VW POLO 1050 1.3 1990> VW POLO 105L 1.3 1991> VW VENTO 1.4, 1.8, 2.0 16V 1991> GOLF 1992>97, CON ENCENDIDO BOSCH 12V., TELEFUNKEN (339700), H012,

MOD-H012

Marca: REGITAR



MODULO DE ENCENDIDO

Descripción: VOLKSWAGEN GOLF 1991>95, AUDI, SKODA, H016, BM104, 004050016, 0221601003, 0221601004, 0221601005, ENCENDIDO BOSCH

MOD-H016

Marca: REGITAR



MODULO DE ENCENDIDO

Descripción: HONDA ACCORD 1.6 1982>84, CIVIC 1.5 SPORT 1984>87, PRELUDE 1.6 1982>83, PRELUDE 1.8 1983>85, CIVIC 1350CC 1979>84, HD001 NM404, BNP3661, CKP7061, 30550-689-003, MODULO DE

MOD-HD001

Marca: REGITAR

MODULO DE ENCENDIDO



MODULO DE ENCENDIDO

Descripción: HONDA CIVIC 1.5I 1988>92, CIVIC 1.6I 16V 1988>91, CIVIC CRX 1.6 16V 1987>91, HD003, NM401, 06302-PT2-000, 06302-PT2-A00, 06302-PT3-000, 30120-PR3-003, DAJ904,

MOD-HD003

Marca: REGITAR



MODULO DE ENCENDIDO

Descripción: HONDA CIVIC 1993-2000, CIVIC DEL SOL 1993-97, HONDA PRELUDE 1997, ACURA, ACURA INTEGRA, CON ENCENDIDO HITACHI 12V., HD004, HM356, 30130-PO6-006, MODULO DE ENCENDIDO

MOD-HD004

Marca: REGITAR



MODULO DE ENCENDIDO

Descripción: HONDA ACCORD , CIVIC , HM311 , ENCENDIDO HITACHI

MOD-HM311

Marca: TRANSPO



MODULO DE ENCENDIDO

Descripción: HONDA CIVIC 1993-2000, CIVIC DEL SOL 1993-97, HONDA PRELUDE 1997, ACURA, ACURA INTEGRA, CON ENCENDIDO HITACHI 12V., HD004, HM356, 30130-PO6-006, MODULO DE ENCENDIDO

MOD-HM356

Marca: TRANSPO



MODULO DE ENCENDIDO

Descripción: GM , HONDA , ISUZU , SUBARU, 94243344 , 30120-FA0-661 , 30120-PH4-005 , 32120-PAO-661 , 8942433440 , DAJ106 , 940038555 , 22020-15M00 , 22020-15M20 , 1236248 , 49146-7401 ,

MOD-HM761

Marca: TRANSPO



MODULO DE ENCENDIDO

Descripción: NISSAN V16 SUNY X-TERRA , PATHFINDER , SENTRA , TERRANO MODULO DE ENCENDIDO TRANSPO HM856 OEM RSB-55, RSB-56 , GAUSS GA2056

MOD-HM856

Marca: TRANSPO



MODULO DE ENCENDIDO

Descripción: FORD ESCORT 35, 35 VAN 1.3, 1.4 CHV, ESCORT III 1.3 CVH, 1.4, 1.6 CAB, RS TURBO, XR3I, FIESTA 1.4, 1.6, ROVER 100 1.1, 1.4 (K8), ROVER 214(K8) 1990>, CON ENCENDIDO LUCAS, D1908H, LM118, 6153380,

MOD-LM118

Marca: TRANSPO



MODULO DE ENCENDIDO

Descripción: OPEL CORSA 1.4 1990>91, VECTRA 1.4, 1.6 1988, ASTRA 1.4 1989>91, ASTRA 1.6 1988, KADETT 1.4, 1.6 1988>91, GM, LM126, D1912, DAB126, DAB134 , 1237334, 1337464, 54987086, ENCENDIDO LUCAS

MOD-LM126

Marca: TRANSPO

MODULO DE ENCENDIDO



MODULO DE ENCENDIDO

Descripción: INFINITI 1991-98 , NISSAN 1990-98 , 84987 , DAB132 , 940038546 , 22020-53J10 , 22020-70J00 , LM132 , ENCENDIDO LUCAS

MOD-LM132

Marca: TRANSPO



MODULO DE ENCENDIDO

Descripción: MAZDA 323 1.3, 1.5, 1.6, 1.6I 1983>85, MAZDA 323 FWD 1.1, 1.3, 1.5, 1.6 1983>1987, MAZDA 626 EFI, TURBO 2.0 1986>88, MITSUBISHI GALANT 2.0, 2.0 TURBO 1981>87, FORD LASER KB 1.3, 1.5, TURBO 1.5

MOD-M001

Marca: REGITAR



MODULO DE ENCENDIDO

Descripción: NISSAN BLUE-BIRD SERIE 3 1985>86, NISSAN STANZA 1985-86, MAZDA, CON ENCENDIDO MITSUBISHI 12V., M002, MM804, J304, 5201A, J007X03471, 22020-D0210, MODULO DE ENCENDIDO

MOD-M002

Marca: REGITAR



MODULO DE ENCENDIDO

Descripción: DODGE CHALLENGER 1979-80, DODGE COLT 1980, FORD COURIER 1979, MAZDA 626 1979-80, MAZDA B2000 1980, Mazda RX-7 1980, PLYMOUTH ARROW, COLT, SAPPORO, CHRYSLER, M003, MD607364, MM864,

MOD-M003

Marca: REGITAR



MODULO DE ENCENDIDO

Descripción: DODGE COLT 1991, DODGE RAM 50 (1984-89), EAGLE 2000 GTX 1991, EAGLE VISTA (1990-91), MAZDA B2600 (1987-88), PLYMOUTH COLT (1984-88), HYUNDAI EXCEL X1 1.5 1987>89 , HYUNDAI EXCEL X2

MOD-M004HV

Marca: REGITAR



MODULO DE ENCENDIDO

Descripción: MAZDA 323 1.6 1985>, MAZDA 626 EFI 2.2 1988>, MAZDA MX6 TURBO 2.2 1987>91, FORD CAPRI SA, SB EFI SOCH 1.6 1989>92, FORD LASER 1.6 1987>90, KIA PRIDE POP, CON ENCENDIDO MITSUBISHI 12V., M005,

MOD-M005

Marca: REGITAR



MODULO DE ENCENDIDO

Descripción: MAZDA 323 1991>, ASIA TOWNER, DAEWOO TICO, KIA, SUBARU LEGACY, MAZDA MPV 3.0 1989>92, MPV 2.0 1990> MPV 2.6 1989> FORD LASER 1.6 1990>91, CON ENCENDIDO MITSUBISHI(REEMPLAZA

MOD-M007

Marca: REGITAR



MODULO DE ENCENDIDO

Descripción: HYUNADI SONATA EFI 2.4 1989>92, SONATA 3.0 1990>93, HYUNDAI EXCEL X2 EFI 1.5 1990>94, MITSUBISHI GALANT SOCH 2.0 1989, SUZUKI 1991>93 , MAZDA GEO 1991> CHRYSLER 1989>94, EAGLE, GEO, PONTIAC ,

MOD-M009

Marca: REGITAR

MODULO DE ENCENDIDO



MODULO DE ENCENDIDO

Descripción: MAZDA 323 BG 1.6 16V.1994> 323 EFI SOHC, DOHC 1.8 1989> FORD ESCORT MIF 1.8 1995> FORD FESTIVA 1.3 1990>93, KF LASER SOHC, DOHC EFI 1.8 1990>91, KIA SEPHIA 1994>, CON ENCENDIDO MITSUBISHI

MOD-M011

Marca: REGITAR



MODULO DE ENCENDIDO

Descripción: KIA POP 1994, MAZDA MPV 2.6 1991>94, MAZDA MX3 1.6 1992>93, MAZDA PICK-UP B2200 EFI 1992>93, MAZDA B2600 1898>93, MAZDA 323 984 , MM818, J207, E8BZ-12A297-A, DYE524, M012, GA2853, CON

MOD-M012

Marca: REGITAR



MODULO DE ENCENDIDO

Descripción: MAZDA MIATA 1990>92 , M013 , B61P-18-251 , J702T , J790T03371 , ENCENDIDO MITSUBISHI

MOD-M013

Marca: REGITAR



MODULO DE ENCENDIDO

Descripción: MODULO DE ENCENDIDO MITSUBISHI L200 PAJERO DODGE MITSUBISHI: J009T03471, J723T, J9T03471, MD160535 GAUSS GA2723

MOD-M016

Marca: REGITAR



MODULO DE ENCENDIDO

Descripción: MODULO DE ENCENDIDO MITSUBISHI ECLIPSE, GALLANT, MIRAGE, DODGE REGITAR

MOD-M017

Marca: REGITAR



MODULO DE ENCENDIDO

Descripción: MAZDA 626 1993> , M021 , J881 , ENCENDIDO MITSUBISHI

MOD-M021

Marca: REGITAR



MODULO DE ENCENDIDO

Descripción: MITSUBISHI LANCER 1992> PROTON , M023 , J862 , M022 , ENCENDIDO MITSUBISHI

MOD-M023

Marca: REGITAR

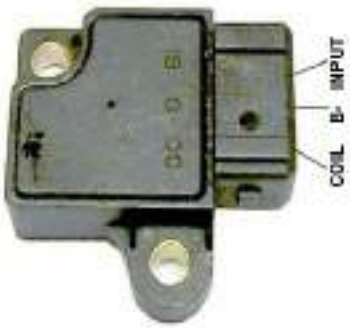

MODULO DE ENCENDIDO

Descripción: HYUNADI SONATA EFI 2.4 1989>92, SONATA 3.0 1990>93, HYUNDAI EXCEL X2 EFI 1.5 1990>94, MITSUBISHI GALANT SOCH 2.0 1989, SUZUKI 1991>93 , MAZDA GEO 1991> CHRYSLER 1989>94, EAGLE, GEO, PONTIAC ,

MOD-MM121

Marca: TRANSPO

MODULO DE ENCENDIDO

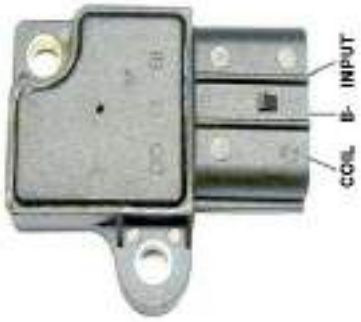

MODULO DE ENCENDIDO

Descripción: MAZDA 323 BG 1.6 16V.1994> 323 EFI SOHC, DOHC 1.8 1989> FORD ESCORT MIF 1.8 1995> FORD FESTIVA 1.3 1990>93, KF LASER SOHC, DOHC EFI 1.8 1990>91, KIA SEPHIA 1994>, CON ENCENDIDO MITSUBISHI

MOD-MM122

Marca: TRANSPO



MODULO DE ENCENDIDO

Descripción: MAZDA 323 1991>, ASIA TOWNER, DAEWOO TICO, KIA, SUBARU LEGACY, MAZDA MPV 3.0 1989>92, MPV 2.0 1990> MPV 2.6 1989> FORD LASER 1.6 1990>91, CON ENCENDIDO MITSUBISHI(REEMPLAZA

MOD-MM170

Marca: TRANSPO



MODULO DE ENCENDIDO

Descripción: NISSAN BLUE-BIRD SERIE 3 1985>86, NISSAN STANZA 1985-86, MAZDA, CON ENCENDIDO MITSUBISHI 12V., M002, MM804, J304, 5201A, J007X03471, 22020-D0210, MODULO DE ENCENDIDO

MOD-MM804

Marca: TRANSPO

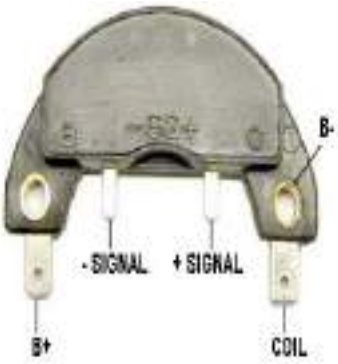

MODULO DE ENCENDIDO

Descripción: MAZDA 323 1.3, 1.5, 1.6, 1.6I 1983>85, MAZDA 323 FWD 1.1, 1.3, 1.5, 1.6 1983>1987, MAZDA 626 EFI, TURBO 2.0 1986>88, MITSUBISHI GALANT 2.0, 2.0 TURBO 1981>87, FORD LASER KB 1.3, 1.5, TURBO 1.5

MOD-MM806

Marca: TRANSPO



MODULO DE ENCENDIDO

Descripción: MAZDA 323 1.6 1985>, MAZDA 626 EFI 2.2 1988>, MAZDA MX6 TURBO 2.2 1987>91, FORD CAPRI SA, SB EFI SOCH 1.6 1989>92, FORD LASER 1.6 1987>90, KIA PRIDE POP, CON ENCENDIDO MITSUBISHI 12V., M005,

MOD-MM817

Marca: TRANSPO

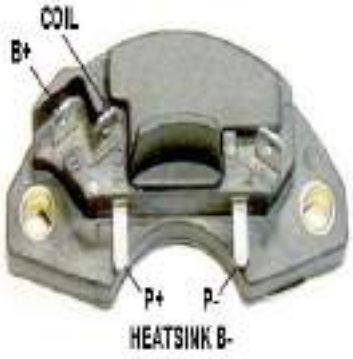

MODULO DE ENCENDIDO

Descripción: KIA POP 1994, MAZDA MPV 2.6 1991>94, MAZDA MX3 1.6 1992>93, MAZDA PICK-UP B2200 EFI 1992>93, MAZDA B2600 1898>93, MAZDA 323 984 , MM818, J207, E8BZ-12A297-A, DYE524, M012, GA2853, CON

MOD-MM818

Marca: TRANSPO

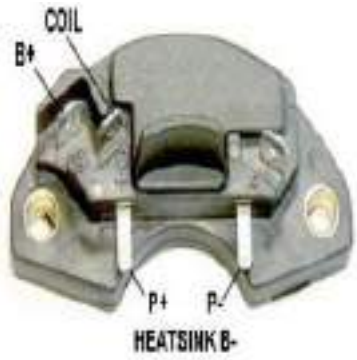

MODULO DE ENCENDIDO

Descripción: MAZDA 323 , MITSUBISHI , MM820 , M012 , E1941 , 19017170 , B303-18-V20 , F0JY-12A297B , J007X00872 , JE15-18-V20 , G601-18-V20 , J007X00872 , J208 , DYE54 , DYE624 , ENCENDIDO MITSUBISHI

MOD-MM820

Marca: TRANSPO



MODULO DE ENCENDIDO

Descripción: DODGE COLT 1991, DODGE RAM 50 (1984-89), EAGLE 2000 GTX 1991, EAGLE VISTA (1990-91), MAZDA B2600 (1987-88), PLYMOUTH COLT (1984-88), HYUNDAI EXCEL X1 1.5 1987>89 , HYUNDAI EXCEL X2

MOD-MM852

Marca: TRANSPO

MODULO DE ENCENDIDO



MODULO DE ENCENDIDO

Descripción: DODGE CHALLENGER 1979-80, DODGE COLT 1980, FORD COURIER 1979, MAZDA 626 1979-80, MAZDA B2000 1980, Mazda RX-7 1980, PLYMOUTH ARROW, COLT, SAPPORO, CHRYSLER, M003, MD607364, MM864,

MOD-MM864

Marca: TRANSPO

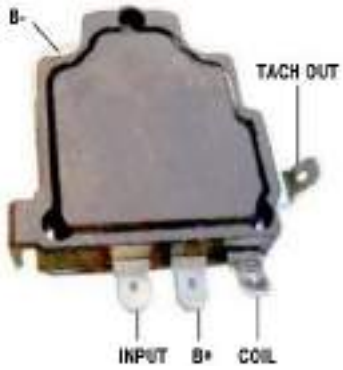

MODULO DE ENCENDIDO

Descripción: HONDA CIVIC 1.5I 1988>92, CIVIC 1.6I 16V 1988>91, CIVIC CRX 1.6 16V 1987>91, HD003, NM401, 06302-PT2-000, 06302-PT2-A00, 06302-PT3-000, 30120-PR3-003, DAJ904,

MOD-NM401

Marca: TRANSPO



MODULO DE ENCENDIDO

Descripción: HONDA 1979-87 , LAND ROVER , 1981-84 , BNP3661 , CKP7061 , 30550689-003 , 30550692-004 , 30550-692-014 , DAJ901 , 940038563 , 245540 , NM404 , ENCENDIDO NIPPONDENSO

MOD-NM404

Marca: TRANSPO



MODULO DE ENCENDIDO

Descripción: HONDA ACCORD 1.6 , 1.8 1984>85, ACCORD EX 2.0, EXI 2.0 1986>91, ACURA 1986> 1987, CIVIC 1.3, 1.5, 1.5I 1984>87, CR-X EFI 1.6 1986>89 , HONDA INTEGRA EFI 16V, HONDA PRELUDE EXI 2.0 1985>91, CRX COUPE 1.5I

MOD-NM412

Marca: TRANSPO



MODULO DE ENCENDIDO

Descripción: CHEVROLET GEMINNI 1986>89 , TOYOTA CARINA 1.6 (AT 171) 1987>89 , CARINA 1.6I (AT 171 EFI) 1989> CELICA 1.6 (AT 180) 1987>89 , CELICA 1.6I (AT 180 EFI) 1989> COROLLA 1.3 (EE 80.90) 1985>89 , COROLLA 1.6

MOD-T003

Marca: REGITAR



MODULO DE ENCENDIDO

Descripción: CHEVROLET , ISUZU , PONTIAC , TOYOTA , 94404544 , 8-94404-544-0 , DAJ902 , 940038552 , CY-GS065A , 131300-0033 , 131300-0072 , 89620-12340 , 89620-16070 , CAY-GS065A , 245544 , 2595033 , NM472 ,

MOD-NM472

Marca: TRANSPO



MODULO DE ENCENDIDO

Descripción: CHEVROLET 1985-88 , TOYOTA 1983-89 , 94840126 , DAJ404 , 940038553 , 131000-0511 , 131000-0920 , 131000-920 , 131300-0511 , 131300-0920 ,131300-511 , 16080-12320 , 89612-12310 , 89612-12320 ,

MOD-NM492

Marca: TRANSPO

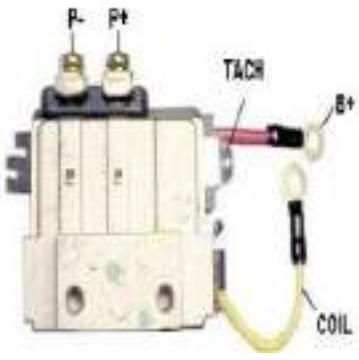

MODULO DE ENCENDIDO

Descripción: TOYOTA 1982-90 , L130-5046 , 30120-PA-921 , DAJ403 , 940038554 , NM746 , 131000-0011 , 131300-0011 , 131300-0120 , 89620-14210 , 89620-14210-6 , 89620-14210-8 , 89620-14268 , 89620-32020 , L1305046 ,

MOD-NM746

Marca: TRANSPO

MODULO DE ENCENDIDO



MODULO DE ENCENDIDO

Descripción: CHEVROLET LUV 2.3,ISUZU PICK-UP 2.3(4 ZDI) 1986>87,TROOPER MKII 2.3 1981>82,NISSAN PULSAR 1.5 1983>86,SENTRA 1.5/1.6 1982>83,SUNNY FWD 1.3/1.5(B11) 1984>86,SUBARU 1.8 AT 1984>88,1.8 4WD

MOD-NS002

Marca: REGITAR



MODULO DE ENCENDIDO

Descripción: NISSAN PATHFINDER , PICK-UP 620 , 720 , Z24 1984> NISSAN STANZA WAGON (MT) 1985>86 , NS005 , 22020-D0200 , 22020-V5400 , 22020-V5401 , ENCENDIDO HITACHI

MOD-NS005

Marca: REGITAR



MODULO DE ENCENDIDO

Descripción: HONDA , ISUZU , SUBARU , NS007 , HM-762 , E508-24-910 , E1265-24-910 , E7GZ-12A297B , ENCENDIDO HITACHI

MOD-NS007

Marca: REGITAR



MODULO DE ENCENDIDO

Descripción: NISSAN INFINITI 1991> NISSAN NX DOHC 16V 2.0 1992> NISSAN PATROL GR 4.2I 1992> NISSAN PRIMERA (P10) 1.6 , 2.0E 1990>93 , NISSAN PULSAR N14ES 2.0 1991> , NISSAN PULSAR N14LX 2.0 1993> NISSAN

MOD-NS008

Marca: REGITAR



MODULO DE ENCENDIDO

Descripción: NISSAN STANZA C/MOT. CA20E , CA20S , 1983>86 , STANZA WAGON AT 1985>86, NS013 , HM703 , 22020-D1701 , 22020-D1702 , 22020-D3300 , ENCENDIDO HITACHI

MOD-NS013

Marca: REGITAR



MODULO DE ENCENDIDO

Descripción: NISSAN INFINITI , MODULO DE ENCENDIDO

MOD-NS015

Marca: REGITAR



MODULO DE ENCENDIDO

Descripción: CHEVROLET LUV 2.3 1998> HONDA CIVIC 1.6 1988>91 , HONDA ACCORD 1991 , NS016 , E12-117 , E12-117, 30120PM30050 , ENCENDIDO HITACHI

MOD-NS016

Marca: REGITAR



MODULO DE ENCENDIDO

Descripción: NISSAN INFINITI , MODULO DE ENCENDIDO

MOD-NS018

Marca: REGITAR

MODULO DE ENCENDIDO

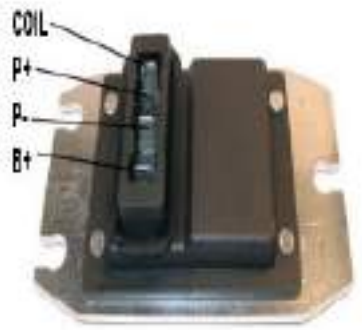

MODULO DE ENCENDIDO

Descripción: SKODA FAVORIT , SKODA FELICIA , AUDI , VOLKSWAGEN , RM5080 , DAB424 , TZP443213221 , TZP443213221020 , MODULO DE ENCENDIDO

MOD-RM5080
Marca: TRANSPO



MODULO DE ENCENDIDO

Descripción: SUBARU IMPREZA , FWD , 4WD , AWD 2.0 1996>98 , SUBARU LEGACY , SU01 , 22438-AA040 , 22438-AA043 , MODULO DE ENCENDIDO

MOD-SU01
Marca: REGITAR



MODULO DE ENCENDIDO

Descripción: SUZUKI BALENO 1.6 SY416 1995> , SWIFT 1.6 SF416 1989>91 , VITARA 1.6 SE416 1991>95 , SUZUKI SAMURAI , SU02 , 131300-2240 , MODULO DE ENCENDIDO

MOD-SU02
Marca: REGITAR



MODULO DE ENCENDIDO

Descripción: TOYOTA CAMRY 1.8 , 2.0 1983>90 , COROLLA 1.3 , 1.6 1984>90 , COROLLA II 1.8 1985>90 , TOYOTA CORONA 2.0 1983>86 , T001 , 89620-14210 , 89620-32020 , NM746 , DAJ403 , 131300-0011 , ENCENDIDO

MOD-T001
Marca: REGITAR



MODULO DE ENCENDIDO

Descripción: TOYOTA CARINA AUTOMATICO 1.6 1985>87 , COROLLA 1.6 1985>87 , TOYOTA TERCEL 1983>87 , T002 , NM492 , 9840126 , 89620-12310 , 89620-12320 , ENCENDIDO NIPPONDENSO

MOD-T002
Marca: REGITAR



MODULO DE ENCENDIDO

Descripción: SUZUKI FORZA , SWIFT 1.3 GS , GLS 1985>89 , SWIFT 1.3 GTI 1986>89 , T004 , NM420 , 131300-0220 , 33370-82110 , ENCENDIDO NIPPONDENSO

MOD-T004
Marca: REGITAR



MODULO DE ENCENDIDO

Descripción: MODULO DE ENCENDIDO REGITAR

MOD-T005
Marca: REGITAR



MODULO DE ENCENDIDO

Descripción: CHEVROLET TROOPER 2.3 1987> ISUZU 2.3 , CHEVROLET ASKA 86> , T007 , NM422 , 131300-0741 , ENCENDIDO NIPPONDENSO

MOD-T007
Marca: REGITAR

MODULO DE ENCENDIDO



MODULO DE ENCENDIDO

Descripción: CHEVROLET LUV 1.6 , T009 , NM460 , 131300-0430 , D604460 , ENCENDIDO NIPPONDENSO

MOD-T009
Marca: REGITAR



MODULO DE ENCENDIDO

Descripción: SUZUKI SWIFT , TOYOTA , T012 , NM502 , 131-300-1571 , 96061559 , 33370-60B10 , ENCENDIDO NIPPONDENSO

MOD-T012
Marca: REGITAR



MODULO DE ENCENDIDO

Descripción: CHRYSLER 2.0 1987>89 , T013 , NM459 , 131300-0450 , 131300-0464 , MD604459 , 19017182 , ENCENDIDO NIPPONDENSO

MOD-T013
Marca: REGITAR



MODULO DE ENCENDIDO

Descripción: TOYOTA , T014 , 89620-12430 , 131300-1670 , ENCENDIDO NIPPONDENSO

MOD-T014
Marca: REGITAR



MODULO DE ENCENDIDO

Descripción: MODULO DE ENCENDIDO TOYOTA 4RUNNER , CAMRY, CELICA, COROLLA, LAND CRUISER, PASEO, RAV4, TERCEL REGITAR T015 DENSO: 131300-1744; TOYOTA: 89621-16070 GAUSS GA2825

MOD-T015
Marca: REGITAR



MODULO DE ENCENDIDO

Descripción: MODULO DE ENCENDIDO REGITAR

MOD-T020
Marca: REGITAR

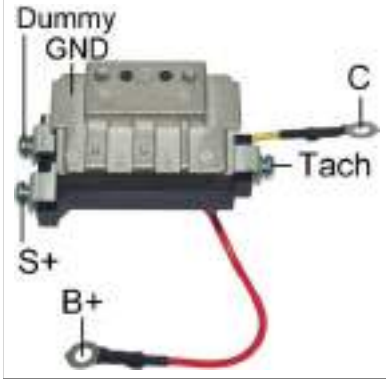

MODULO DE ENCENDIDO

Descripción: MODULO DE ENCENDIDO GEO PRIZM 1993-1995, TOYOTA CELICA 1994-1995, TOYOTA COROLLA 1993-1995

MOD-T031
Marca: REGITAR



MODULO DE ENCENDIDO

Descripción: ALFA ROMEO, FIAT PUNTO, LANCIA, FERRARI, CON ENCENDIDO MAGNETI MARELLI, FT004, XM631, BKL3B, DAB801, MODULO DE ENCENDIDO (6 PINES)

MOD-XM631
Marca: TRANSPO

MODULO DE ENCENDIDO



MODULO DE ENCENDIDO

Descripción: FIAT DUNA 60 1.1, 70 1.3 1986>88, FIORINO 1.1, 1.3 1988>TEMPRA 1.4 1990> TEMPRA 2.0 8V 1994> FIAT 1.4 DGT 1988>89, LANCIA DELTA 1.1, 1.3 1986>91, LANCIA Y10 FIRE 1.0, CON ENCENDIDO MARELLI 12V., GA2040, FT001,

MOD-XM640

Marca: TRANSPO



MODULO DE ENCENDIDO

Descripción: RENAULT 9, 11, 18, 21, RENAULT TRAFIC 1991, CITROEN C15 BENCINERA 1996, FIAT DUNA 1.4, PEUGEOT (ARGENTINO), CON ENCENDIDO MAGNETI MARELLI, FT003, XM643, MTR02, BKL3CA, MODULO DE

MOD-XM643

Marca: TRANSPO

QUIROZ Y CIA LIMITADA

Soluciones para su Automovil

MOLDURA



MOLDURA

Descripción: OEM 83110-43360 MOLDURA PORTALON HYUNDAI H100 97-04

MOL-0001
Marca: KOREA



MOLDURA

Descripción: OEM 7873031000LAK MOLDURA BAJO OPTICO LH SSANGYONG ACTYON 06-11

MOL-0002
Marca: SSANGYONG



MOLDURA

Descripción: OEM 7874031000LAK MOLDURA BAJO OPTICO RH SSANGYONG ACTYON 06-11

MOL-0003
Marca: SSANGYONG



MOLDURA

Descripción: OEM 7947031002LAK MOLDURA CAPOT SSANGYONG ACTYON 06-11/KYRON

MOL-0004
Marca: SSANGYONG



MOLDURA

Descripción: OEM 7963032000HBG MOLDURA PORTALON TRASERO SSANGYONG ACTYON 06-11 7963032001HBG

MOL-0005
Marca: SSANGYONG



MOLDURA

Descripción: OEM 7963032031HEJ MOLDURA PORTALON TRASERO SSANGYONG ACTYON 12-> 7963032032HEP

MOL-0006
Marca: SSANGYONG



MOLDURA

Descripción: OEM 8310109150LAK MOLDURA BAJO OPTICO LH SSANGYONG KYRON

MOL-0007
Marca: SSANGYONG

QUIROZ Y CIA LIMITADA

Soluciones para su Automovil

MOTOR ALZA VIDRIO



MOTOR ALZA VIDRIO

Descripción: SCANIA TODOS 24V LADO DERECHO SCANIA 1442293 MOTOR ALZA VIDRIO CEMAK S-293

MA-S293
Marca: CEMAK



MOTOR ALZA VIDRIO

Descripción: VOLVO EDC NL 10/12 24V MOTOR ALZA VIDRIO LADO DERECHO CEMAK VOLVO 3176550

MA-S294
Marca: CEMAK



MOTOR ALZA VIDRIO

Descripción: VOLVO EDC NL 10/12 24V MOTOR ALZA VIDRIO LADO IZQUIERDO CEMAK VOLVO 3176549

MA-S295
Marca: CEMAK



MOTOR ALZA VIDRIO

Descripción: MERCEDES BENZ 915 L1318 L1620 LS1634 LADO DERECHO 24V MOTOR ALZA VIDRIO CEMAK BOSCH 0130821978

MA-S296
Marca: CEMAK



MOTOR ALZA VIDRIO

Descripción: MERCEDES BENZ 915 L1318 L1620 LS1634 LADO IZQUIERDO 24V MOTOR ALZA VIDRIO CEMAK BOSCH 0130821979

MA-S297
Marca: CEMAK



MOTOR ALZA VIDRIO

Descripción: OEM 82460-2P010 MOTOR A/VIDRIO RH

MOT-02A
Marca: MOBIS



MOTOR ALZA VIDRIO

Descripción: OEM 98810-26100 MOTOR A/VIDRIO LH HYUNDAI/KIA

MOT-03A
Marca: KOREA



MOTOR ALZA VIDRIO

Descripción: OEM 83460-2T000 MOTOR A/VIDRIO RH TRESERO

MOT-04A
Marca: KOREA

MOTOR ALZA VIDRIO



MOTOR ALZA VIDRIO

Descripción: OEM 83450-2T000 MOTOR A/VIDRIO LH TRASERO

MOT-05A

Marca: KOREA



MOTOR ALZA VIDRIO

Descripción: OEM 83460-3X000 MOTOR A/VIDRIO TRASERO RH HYUNDAI/KIA

MOT-06A

Marca: MOBIS



MOTOR ALZA VIDRIO

Descripción: OEM 83450-3X000 MOTOR

MOT-08A

Marca: MOBIS

QUIROZ Y CIA LIMITADA

Soluciones para su Automovil

MOTOR CALEFACCION



MOTOR CALEFACCION

Descripción: VOLKSWAGEN GOL , PARATI , SAVEIRO 1.0 , 1.6 , 1.8 , 2.0 16V. , BOSCH 12V. F006MG0000 , 2000

MC-2000
Marca: CEMAK



MOTOR CALEFACCION

Descripción: VOLKSWAGEN GOL II , III , PARATI II , III , SAVEIRO 1.0 1.0 16V., VOLKSWAGEN SAVEIRO II 1.0I , 1.0MI , 1.6I , 1.6MI , 1.8I , 1.8MI , 2.0I , 2.0MI 16V . BOSCH 12V. 9130451143 , 2143

MC-2143
Marca: CEMAK



MOTOR CALEFACCION

Descripción: MERCEDES BENZ ACTROS , VOLVO FL 6 ,FL 7,FL 10 , MAN 24V CON MOTOR BOSCH 0018300308 0130111130 DY8057

MC-DY8057
Marca: KONIGMANN



MOTOR CALEFACCION

Descripción: MERCEDES BENZ , VOLVO , MAN 24V DY8058 Nº ORIGINAL 81619300042 0130111116

MC-DY8058
Marca: KONIGMANN



MOTOR CALEFACCION

Descripción: MERCEDES BENZ , 24V DY8059 Nº ORIGINAL 0018308708 0130006354

MC-DY8059
Marca: KONIGMANN



MOTOR CALEFACCION

Descripción: MERCEDES BENZ , 24V DY8061 Nº ORIGINAL0008309808 0130111015

MC-DY8061
Marca: KONIGMANN



MOTOR CALEFACCION

Descripción: PEUGEOT 405 12V NUMERO ORIGINAL 6441.G3 6441.94

MC-DY8271
Marca: KONIGMANN



MOTOR CALEFACCION

Descripción: CHEVROLET MONZA CORSA ASCONA, DAEWOO 12V NUMERO ORIGINAL 1808063

MC-DY8280
Marca: KONIGMANN

MOTOR CALEFACCION



MOTOR CALEFACCION

Descripción: SCANIA P94,R114, R114, 124 DESDE EL 1998 EN ADELANTE , 24V DY8305 Nº ORIGINAL0130111184

MC-DY8305
Marca: KONIGMANN



MOTOR CALEFACCION

Descripción: PEUGEOT CITROEN 12V NUMERO ORIGINAL 6441.G6

MC-DY8311
Marca: KONIGMANN



MOTOR CALEFACCION

Descripción: PEUGEOT 206 , CITROEN XSARA PICASSO , PEUGEOT 307 , 12V. NUMERO ORIGINAL 6441.K0

MC-DY8317
Marca: KONIGMANN



MOTOR CALEFACCION

Descripción: AUDI VOLKWAGEN 12V NUMERO ORIGINAL 8D1820021

MC-DY8320
Marca: KONIGMANN



MOTOR CALEFACCION

Descripción: CITROEN XANTIA 12V NUMERO ORIGINAL 6441.K7

MC-DY8343
Marca: KONIGMANN



MOTOR CALEFACCION

Descripción: MOTOR CALEFACCION CHEVROLET CORSA ORIGINAL 1845222

MC-DY8361
Marca: KONIGMANN



MOTOR CALEFACCION

Descripción: CITROEN PEUGEOT 206 NUMERO ORIGINAL 6441.W4

MC-DY8371
Marca: KONIGMANN

MOTOR DE PARTIDA



MOTOR DE PARTIDA

Descripción: OEM OK60A-18-400 MOTOR PARTIDA KIA FRONTIER 2.7-3.0/PREGIO

MOT-0003
Marca: KOREA



MOTOR DE PARTIDA

Descripción: OEM 36100-04700 MOTOR PARTIDA HYUNDAI I10 1,2 16-> G4LA INDIA

MOT-0018
Marca: MOBIS



MOTOR DE PARTIDA

Descripción: OEM 36100-84400 MOTOR PARTIDA

MOT-0023
Marca: KOREA



MOTOR DE PARTIDA

Descripción: OEM 36100-4A910 MOTOR PARTIDA HYUNDAI MIGHTY 18->

MOT-0024
Marca: MOBIS



MOTOR DE PARTIDA

Descripción: OEM 36100-2A900 MOTOR PARTIDA HYUNDAI/KIA ACCENT RB 1,6 12-> DIESEL/CARENS 1,7 DIESEL

MOT-0025
Marca: MOBIS



MOTOR DE PARTIDA

Descripción: OEM 36100-03200 MOTOR PARTIDA HYUNDAI GRAND I10 1,2 /ACCENT RB 14-> INDIA

MOT-0026
Marca: MOBIS



MOTOR DE PARTIDA

Descripción: OEM 36100-03201 MOTOR PARTIDA HYUNDAI GRAND I10 1,2 10-16 INDIA

MOT-0027
Marca: MOBIS



MOTOR DE PARTIDA

Descripción: OEM 6611513701 MOTOR PARTIDA SSANGYONG ACTYON 06-11/KYRON 6611514101

MOT-0032
Marca: SSANGYONG

MOTOR DE PARTIDA



MOTOR DE PARTIDA

Descripción: OEM 6711510201 MOTOR PARTIDA SSANGYONG ACTYON 12-> 6711530301

MOT-0033
Marca: SSANGYONG



MOTOR DE PARTIDA

Descripción: OEM 36100-2E120 MOTOR PARTIDA HYUNDAI/KIA

MOT-07A
Marca: MOBIS



MOTOR DE PARTIDA

Descripción: MOTOR DE PARTIDA BOSCH 24V., 11 DIENTES, CW, GUIA 91,5 MM., PARA MOTORES MTU 4000, BOSCH 0001340501

MP-0001340501
Marca: BOSCH



MOTOR DE PARTIDA

Descripción: NISSAN CEDRIC 200C, 240C, 240K, 240Z, 260C, 260Z, NISSAN KING VAN 2.0 Z20S, NISSAN VANETTE 2.0, NISSAN-DATSUN LAUREL 200L, LAUREL 2.0 6 CIL., LAUREL 2.4, NISSAN URVAN 2.0 Z20, NISSAN D21

MP-011005
Marca: SK



MOTOR DE PARTIDA

Descripción: DAIHATSU APPLAUSE 1.6 , 1.6I 1989-94 , DAIHATSU CHARADE 1.3 1988 , CHARADE 1.6 G200 1993-94 ,CON ARRANQUE NIPPONDENSO 12V. 9 DIENTES, CW . 011-010 , 111548 , 128000-6230,

MP-011010
Marca: STAR



MOTOR DE PARTIDA

Descripción: NISSAN-DATSUN 120Y/140Y , DATSUN B210 , SUNNY 1.2/1.4/1.5 , VANETTE 1.5 , CON ARRANQUE HITACHI 12V. 1.0Kw. 9 DIENTES , 011-052 , S114-160 , 16211N , 110142

MP-011052
Marca: STAR



MOTOR DE PARTIDA

Descripción: TOYOTA COROLLA 1.2/1.3,TOYOTA LITE-ACE 1.2 3K,LITE-ACE 1.3 4K,STARLET 1000 2K,TOYOTA STARLET 1.2 3K,3H,STARLET 1.3 4K,DAIHATSU CHARMANT 1.3 4K,CON ARRANQUE NIPPONDENSO 12V 0.8KW 9

MP-011061
Marca: STAR



MOTOR DE PARTIDA

Descripción: SUZUKI MARUTI 1989>98 , SUZUKI ALTO 800 1993 , CON ARRANQUE NIPPONDENSO 12V. 0.8KW, 8 DIENTES , CCW , 011-064 , 111561 , 028000-9940 MOTOR DE PARTIDA, 30491, ANCLAJE : 105MM, GUIA: 82MM,

MP-30491
Marca: SK

MOTOR DE PARTIDA



MOTOR DE PARTIDA

Descripción: HYUNDAI ELANTRA 1.6/1.8 16V DOHC 1991>95,HYUNDAI H100 2.4 BENCINERA 1994>HYUNDAI PORTER 2.4 BENCINERA 1997>HYUNDAI SONATA 1.8/2.0 1998, MITSUBISHI COLT 1.8 GTI

MP-011661

Marca: STAR



MOTOR DE PARTIDA

Descripción: MERCEDES BENZ JF MODERNO PEQUEÑO MB 1114 , 1117 , 1118 , 1314 , 1317 , 1318 , 1514 , 1517 , 1518 , 2014 , 2214 , 3431517101 , MODELO PDM , CON ARRANQUE BOSCH 12V. REDUCTOR , 9 DIENTES , CW

MP-0128

Marca: KONIGMANN



MOTOR DE PARTIDA

Descripción: DAIHATSU APPLAUSE 1.6 16V., 1.6I , 1.6I 16V. 1990>96 , , DAIHATSU CHARADE 1.3 16V., CHARADE 1.5 1990-1994 , 1.6 GTI 1990>1994 , CON ARRANQUE NIPPONDENSO 12V. 9 DIENTES , CW., REDUCTOR , 014-016 ,

MP-014016

Marca: KONIGMANN



MOTOR DE PARTIDA

Descripción: DAIHATSU APPLAUSE 1.6 16V., 1.6I , 1.6I 16V. 1990>96 , , DAIHATSU CHARADE 1.3 16V., CHARADE 1.5 1990-1994 , 1.6 GTI 1990>1994 , CON ARRANQUE NIPPONDENSO 12V. 8 DIENTES , CW., REDUCTOR , 014-016 ,

MP-111553

Marca: SK



MOTOR DE PARTIDA

Descripción: RENAULT CLIO 1.2, 1.4, 1.4I 1990>CLIO 1.6I 1998> CLIO 1.8 16V 1991> RENAULT EXPRESS 1.1, 1.2, 1.4, 1.4I 1991> KANGOO 1.4I 1997> LAGUNA 1.8 COLD CLIMATE, LAGUNA 2.0 1993>94 MEGANE 1.4I, 1.6E,

MP-015018

Marca: STAR



MOTOR DE PARTIDA

Descripción: NISSAN D21 3.0 SE , D21 3.0 (VG30E) , NISSAN PATHFINDER WD 21 6 CIL.3.0 , NISSAN TERRANO 3.0 V6 1996> CON ARRANQUE MITSUBISHI PMGR , 9 DIENTES, A:110, G:82, DP:28, 015-031 , 23300-88G00 ,

MP-015031

Marca: STAR



MOTOR DE PARTIDA

Descripción: 100% NUEVO NISSAN D21 1990>95 , NISSAN PICK-UP 2.4 Z24 , NISSAN D21 2.2 , GRUA NISSAN C/MOTOR H30 , Z24 , CON ARRANQUE MITSUBISHI 12V. 9 DIENTES. REDUCTOR , 015-047 , 111108 , M1T60081

MP-17437N

Marca: KONIGMANN



MOTOR DE PARTIDA

Descripción: SUBARU IMPREZA 1.8 AUTOMATICO 1993-96 , SUBARU LEGACY 1.8i 4WD AUTOMATICO , CON ARRANQUE MITSUBISHI 12V., 120MM ANCLAJE , 82MM GUIA , 9 DIENTES , CCW , REDUCTOR , 015-086 , 111451

MP-015086

Marca: STAR

MOTOR DE PARTIDA



MOTOR DE PARTIDA

Descripción: FIAT FIORINO 1.7 DIESEL , REEMPLAZA AL ARRANQUE BOSCH PMGR 12V. 1.7KW. 10 DIENTES , GIRO DERECHO , 015-099 , 0001110005 , 110836 , MOTOR DE PARTIDA

MP-110836

Marca: KONIGMANN



MOTOR DE PARTIDA

Descripción: FIAT FIORINO 1.7 DIESEL , REEMPLAZA AL ARRANQUE BOSCH PMGR 12V. 1.7KW. 10 DIENTES , GIRO DERECHO , 015-099 , 0001110005 , 110836 , MOTOR DE PARTIDA, ANCLAJE : 77*77*114MM, GUIA : 82MM,

MP-015099

Marca: STAR



MOTOR DE PARTIDA

Descripción: OPEL ASTRA 1.4 1997> ASTRA 1.4I 1991> ASTRA 1.4I 16V 1997> ASTRA 1.6I 1991> OPEL ASCONA 1.6 S/1.6I 1986>88 , OPEL COMBO 1.2I/1.4I/1.4 S 1994>97 , OPEL CORSA 1.2 1993> OPEL CORSA 1.6 1985>93 , OPEL

MP-015164

Marca: KONIGMANN



MOTOR DE PARTIDA

Descripción: OPEL ASTRA 1.4 1997> ASTRA 1.4I 1991> ASTRA 1.4I 16V 1997> ASTRA 1.6I 1991> OPEL ASCONA 1.6 S/1.6I 1986>88 , OPEL COMBO 1.2I/1.4I/1.4 S 1994>97 , OPEL CORSA 1.2 1993> OPEL CORSA 1.6 1985>93 , OPEL

MP-30899

Marca: SK



MOTOR DE PARTIDA

Descripción: CHRYSLER LE BARON 3.0 1989>95,CHRYSLER VOYAGER 3.0 V6 1986>95,CON ARRANQUE NIPPONDENSO 12V 1.4Kw 11 DIENTES REDUCTOR 015-168 128000-3500 111456 MOTOR DE PARTIDA , TROMPA

MP-015168

Marca: STAR



MOTOR DE PARTIDA

Descripción: SUBARU IMPREZA 1.6 AUTOMATICO 1993-96 , SUBARU 1800 GL , GT, 4 X 4 (EA81) , CON ARRANQUE MITSUBISHI 12V. 8 DIENTES , CCW , REDUCTOR , 015-239 , 23300-AA010 , 110295 MOTOR DE PARTIDA, ANCLAJE 120MM,

MP-015239

Marca: STAR



MOTOR DE PARTIDA

Descripción: ISUZU PICK-UP 2.0 DIESEL , ISUZU 2.2 DIESEL , ISUZU 2.2 4WD , ISUZU 2.4 , ISUZU TROOPER DIESEL 2.2 ,TROOPER II 2.2 DIESEL , ISUZU NKR 2.8 DIESEL , CON ARRANQUE NIPPONDENSO 12V. 9 DIENTES. REDUCTOR ,

MP-016005

Marca: SK



MOTOR DE PARTIDA

Descripción: CHEVROLET DMAX 2500 DIESEL , CON ARRANQUE HITACHI 12V. 9 DIENTES , CW , REDUCTOR , 016-071 , 228000-8890, ANCLAJE: 120MM, GUIA: 95MM, DIAMETRO DE PIÑON: 32.5MM

MP-016071

Marca: STAR

MOTOR DE PARTIDA



MOTOR DE PARTIDA

Descripción: CHEVROLET DMAX 3000 DIESEL, CON ARRANQUE HITACHI 12V. 9 DIENTES, CW, ANCLAJE: 120MM, GUIA: 95MM, DIAMETRO DE PIÑON : 32.5MM, REDUCTOR , 016-072 , S13-512B, 8979410182

MP-016072

Marca: SK



MOTOR DE PARTIDA

Descripción: MOTOR DE PARTIDA STAR NISSAN NAVARA 2.5 DCI 2005 DIESEL , NISSAN PATHFINDER 2.5 DIESEL , TERRANO , CON ARRANQUE MITSUBISHI 12V. 11 DIENTES , ANCLAJE: 107MM, GUIA: 70MM,

MP-016081

Marca: STAR



MOTOR DE PARTIDA

Descripción: NISSAN TERRANO 2.5 DIESEL 4WD , NISSAN TD24 DIESEL , CON ARRANQUE MITSUBISHI REDUCTOR 12V. (12 DIENTES , GIRO DERECHO , DIAMETRO PIÑON 46.5MM) , M2TS0571 , 23300-VK500 , 202-120N, 202-120N , MOTOR

MP-016089

Marca: SK



MOTOR DE PARTIDA

Descripción: TOYOTA DYNA DIESEL, CON MOTOR 13B , CON ARRANQUE NIPPONDENSO 12V. 11 DIENTES , REDUCTOR , CW. 017-019 , 28100-56160 , 2-2265-ND, 19744N, ANCLAJE:146MM, GUIA105MM, DIAMETRO PIÑON:40MM

MP-017019

Marca: KONIGMANN



MOTOR DE PARTIDA

Descripción: ISUZU 3.9 C/MOT. 6BG1 , CON ARRANQUE NIPPONDENSO 24V. 4.5KW. 11 DIENTES , REDUCTOR , 019-008 , 1-81100-141-0 , 110580

MP-110580

Marca: KONIGMANN



MOTOR DE PARTIDA

Descripción: ISUZU 3.9 C/MOT. 6BG1 , CON ARRANQUE NIPPONDENSO 24V. 4.5Kw. 11 DIENTES , REDUCTOR , 019-008 , 1-81100-141-0 , 110580

MP-019008

Marca: STAR



MOTOR DE PARTIDA

Descripción: HINO CON MOTOR EM100, CON ARRANQUE SAWAFUJI 24V. 6.0KW. 11 DIENTES, CW, 28100-1990, 019047, 03506020114, ANCLAJE : 120X165X180MM, TROMPA :122MM , PIÑON 47MM

MP-019047

Marca: STAR



MOTOR DE PARTIDA

Descripción: HINO CON MOTOR EF750 , CON ARRANQUE SAWAFUJI 24V. 7.0KW. 11 DIENTES , CW. 019-065 , 0350-702-0234 , ANCLAJE : 120X165X180 , TROMPA : 122MM , PIÑON : 47MM

MP-019065

Marca: STAR

MOTOR DE PARTIDA



MOTOR DE PARTIDA

Descripción: HINO CON MOTOR EK300 , CON ARRANQUE SAWAFUJI 24V. 7.0KW. 11 DIENTES , CW. 019-072 , 0-350-702-0224 , ANCLAJE : 120X165X180MM , TROMPA:122MM , PIÑON:47MM

MP-019072

Marca: STAR



MOTOR DE PARTIDA

Descripción: DAEWOO ESPERO 1.8, 2.0, OPEL ASTRA 1.6I, 1.8I, 2.0I, OPEL VECTRA 1.8I , 2.0I , CHEVROLET MONZA, CON ARRANQUE DELCO REMY KOREA 12V. 9 DIENTES, CW, REDUCTOR, 9000794, 96208783, 111698, 015-046,

MP-30411

Marca: SK



MOTOR DE PARTIDA

Descripción: PEUGEOT 404 1.8 , PEUGEOT 504 1.8/2.0 , PEUGEOT 505 1.8/2.0I , CON ARRANQUE VALEO-PARIS RHONE 12V. 9 DIENTES, CW, SD-0901E , D9E54 , 111066 , 012-002 , 015-209 MOTOR DE PARTIDA, ANCLAJE:106MM,

MP-0901

Marca: STAR



MOTOR DE PARTIDA

Descripción: TOYOTA TUNDRA, LEXUS, CON ARRANQUE DENSO 12V, 9 DIENTES, CW, 2.0KW., 28100-0S011, 19045N, KONIGMANN

MP-0S011

Marca: KONIGMANN



MOTOR DE PARTIDA

Descripción: KIA TOWNER, ASIA TOWNER 850, CON ARRANQUE MANDO 12V. 8 DIENTES, CCW, AA100-18-400A, AA101-18-400, 20018, MOTOR DE PARTIDA, DIAMETRO PIÑON 25MM, GUIA 65MM , 110MM ENTRE PERNOS

MP-10018400

Marca: WIL



MOTOR DE PARTIDA

Descripción: MERCEDES BENZ 1219/1222/1226/1419/1420/1422/1424/1425/1426/LPS1525/1619/1622/1624/1625/1626/1635/1719/1722/1729/1733/1735/1748/1827/1831/1834/1838/1840/1844/1850/1919/1922/1926/1928/1929/19

MP-110206

Marca: KONIGMANN



MOTOR DE PARTIDA

Descripción: FIAT , VOLVO , MAN , CON ARRANQUE BOSCH KB 24V. 5.4KW., 11 DIENTES , CW , 110208 , 0001416009 MOTOR DE PARTIDA KB 24V 18253N 2-3037-BO , 0001416021,0001416008,0001415016,0001415004,00014140

MP-110208

Marca: KONIGMANN



MOTOR DE PARTIDA

Descripción: CARGADOR FRONTAL KUBOTA D1302, DH1102BD 1982> CON ARRANQUE NIPPONDENSO 12V. 1.0KW, 9 DIENTES, CW, REDUCTOR, 110245, 028000-8430, 028000-3360, ANCLAJE: 105MM, GUIA: 82MM,

MP-110245

Marca: CARGO

MOTOR DE PARTIDA



MOTOR DE PARTIDA

Descripción: TOYOTA LAND CRUISER 3.9/4.0 (2F,3F) , LAND CRUISER 4.2 2F 1976-1986 ,TOYOTA LAND CRUISER 4.3 , CON ARRANQUE NIPPONDENSO 12V. 9 DIENTES , CW , 110252 , 28100-60041 , 012-003 MOTOR DE PARTIDA,

MP-16224

Marca: KONIGMANN



MOTOR DE PARTIDA

Descripción: TOYOTA TERCEL 1.5 1986-1995 (2E , 3E) , CON ARRANQUE NIPPONDENSO 12V. 8 DIENTES , CW, 110323 , 28100-10030 , 2-1058-ND , 011-035 , 011-136

MP-110323

Marca: STAR



MOTOR DE PARTIDA

Descripción: SUZUKI CARRY 800/1000 ST90 1978-1991,CON ARRANQUE NIPPONDENSO 12V. 8 , 9 DIENTES CCW 110402 31100-79610 011-023 MOTOR DE PARTIDA (LLEGO CON 8 DIENTES)

MP-110402

Marca: SK



MOTOR DE PARTIDA

Descripción: MERCEDES BENZ , MAN , CON ARRANQUE BOSH KB 24V. 5.4KW., 9 DIENTES , CW , 110512 , 0001416024 MOTOR DE PARTIDA KB 24

MP-110512

Marca: KONIGMANN



MOTOR DE PARTIDA

Descripción: TRACTOR LAMBORGHINI C684N/C754/C784L/C774.80/R613/R613DT/R653F/R684F/R714DT/2RM/R724/R754/R854DT-2RM/955DT-2RM/R1056DT, TRACTOR LAMBORGHINI 684DT , 754DT , 774-80 , 775 ,

MP-110530

Marca: CARGO



MOTOR DE PARTIDA

Descripción: K.H.D. F4L912 , F6L912F , DEUTZ 4007 , 4506 , 4807 , 5206 , 5207 , 6007 , 6206 , 6207 , 6507, 6806 , 6807 , 7007, 7206 , 7207 , 7807 , DX80 , DX85 , DX86 , DX90 , DX92 , DX110, DEUTZ DX120 , , DX140 , DX145 ,

MP-110536

Marca: WAI



MOTOR DE PARTIDA

Descripción: GRUA NISSAN FG20 , FG25 , FG30 , C/MOTOR 4G54 , CON ARRANQUE MITSUBISHI 12V . REDUCTOR , 10/11 DIENTES , CW , M001T79781 , 110572 , 2-1996-MI , 17176N

MP-110572

Marca: KONIGMANN



MOTOR DE PARTIDA

Descripción: GRUA NISSAN FG20 , FG25 , FG30 , C/MOTOR 4G54 , CON ARRANQUE MITSUBISHI 12V . REDUCTOR , 10/11 DIENTES, A:105, G:77 , CW , M001T79781 , 110572 , 2-1996-MI , 17176N

MP-17176N

Marca: WAI

MOTOR DE PARTIDA



MOTOR DE PARTIDA

Descripción: CITROEN BERLINGO 1.1, 1.4, 1.6, CITROEN AX10E, RE, AX10 1.0, AX11E, AX11 1.1, TRE, AX14TRS, AX14 1.4, TZS, GT, GTI, TGS, TZS, AX SPORT, CITROEN C15 0.9, 1.1, 1.2, 1.3, BX14 1.4 1988>93,

MP-110584

Marca: KONIGMANN



MOTOR DE PARTIDA

Descripción: CITROEN AX 10E/RE/11E/TRE/14TRS/TZS/GT/GTI/TGS/TZS,1986>91,AX SPORT, CITROEN C15 0.9/1.1/1.2/1.3,BX 14 1988>93,PEUGEOT 205 1992,PEUGEOT 206 CON ARRANQUE VALEO 12V. 9

MP-30737

Marca: SK



MOTOR DE PARTIDA

Descripción: PEUGEOT 205 1.6 CTI , GTI , 1.9 CTI , GTI , PEUGEOT 305 GLS 1987>90 , GT , GTX , AT PEUGEOT 309 1.6I , 1.9I 16V , AT 1993> 1.9 GTI , PEUGEOT 405 1.6 GL , GR , SR , 1.9 GR , SR , SRI AT , GRI , SRI , PEUGEOT 405 MI 16

MP-110587

Marca: CARGO



MOTOR DE PARTIDA

Descripción: TOYOTA COROLLA 1.3 2E, COROLLA 1.3 (2E-L), COROLLA 1.3, 1.4 (4E-FE 16V), TOYOTA TERCEL 1.5, TOYOTA STARLET 1.0 (EP70L), STARLET 1.3, STARLET (EP71L), STARLET 1.3 XL, CON ARRANQUE DENSO 12V,

MP-110709

Marca: STAR



MOTOR DE PARTIDA

Descripción: RENAULT 18 L , TL , GTL (R1340 , 50) 1978-1983 , CON ARRANQUE PARIS RHONE , LUCAS INDIEL M93 PRESTOLITE 12V , 9 DIENTES , CW , 110795 , MI50435 MOTOR DE PARTIDA, ANCLAJE:75X75X106MM,

MP-110795

Marca: KONIGMANN



MOTOR DE PARTIDA

Descripción: MAZDA 323 1.8I 1991 , MAZDA 626 1.8 1991-97 , MAZDA 626 2.0I 1991-94 , MAZDA 2.2/2.2I 1988-91 , MAZDA 929 2.2 1987 , MAZDA MX6 2.0I 1991 , KIA SEPHIA 1.8 AT 1995-2001 , SPECTRA 1.8 AT 2000-2004 , KIA

MP-110810

Marca: KONIGMANN



MOTOR DE PARTIDA

Descripción: HYUNDAI ACCENT 1.3 AUTOMATICO 1995>ELANTRA 1.5 AUTOMATICO 1991>95, HYUNDAI PONY AUTOMATICO 1991,SCOUPE 1.5 AT 1991>ARRANQUE MANDO 12V. 8 DIENTES, 110958

MP-110958

Marca: CARGO



MOTOR DE PARTIDA

Descripción: FIAT UNO SMART, FIAT UNO 1.0, 1.1 1989>92, FIAT UNO 45, 45IE, 45 FIRE 1.0 1983>92, FIAT UNO 50IE, 60 1989>92, FIAT PALIO 1.0 1996> FIAT TIPO 1.1, LANCIA Y10 1.0, 1.1, CON ARRANQUE MARELLI 12V., 0.8KW, 9

MP-111025

Marca: KONIGMANN

MOTOR DE PARTIDA



MOTOR DE PARTIDA

Descripción: MERCEDES BENZ 190 DIESEL 2.5 , 200 , 250 , 300 , E200D , E220D , E250D, E300 DIESEL , MB140 , SSANGYONG 2.3 , 2.9 DIESEL 1996 , SSANGYONG KJ 2.9 DIESEL , KORANDO 2.3/2.9 DIESEL 1996 , DAEWOO

MP-111065

Marca: KONIGMANN



MOTOR DE PARTIDA

Descripción: PEUGEOT 504 1.6 , 1.8 , 2.0 1977>83 , PEUGEOT 504 2.0 PICK-UP , PEUGEOT 505 1.8 , 2.0 , 2.0I 1979>93 , 604 SR 1.9 1980>84 , CON ARRANQUE VALEO - PARIS RHONE 12V. 9 DIENTES , 111066 , D9E61 ,

MP-111066

Marca: KONIGMANN



MOTOR DE PARTIDA

Descripción: PEUGEOT 404 1.8 , PEUGEOT 504 1.8/2.0 , PEUGEOT 505 1.8/2.0I , CON ARRANQUE VALEO-PARIS RHONE 12V. 9 DIENTES, CW, SD-0901E , D9E54 , 111066 , 012-002 , 015-209 MOTOR DE PARTIDA 16619,

MP-16619

Marca: KONIGMANN



MOTOR DE PARTIDA

Descripción: CITROEN BERLINGO 1.8 DIESEL , BERLINGO 1.9 DIESEL 1996> CITROEN BX 17 DIESEL 1985>93 , CITROEN C15 DIESEL 1984> CITROEN C25 D800/D1000/D1400 , CITROEN XANTIA 1.9 DIESEL , XM 2.1

MP-111070

Marca: KONIGMANN



MOTOR DE PARTIDA

Descripción: CITROEN BERLINGO 1.8 DIESEL , BERLINGO 1.9 DIESEL 1996> CITROEN BX 17 DIESEL 1985>93 , CITROEN C15 DIESEL 1984> CITROEN C25 D800/D1000/D1400 , CITROEN XANTIA 1.9 DIESEL , XM 2.1

MP-33016N

Marca: WAI



MOTOR DE PARTIDA

Descripción: RENAULT 18 RENAULT 2.1 DIESEL, RENAULT 21 2.1 DIESEL, RENAULT ESPACE 2.1 DIESEL, RENAULT TRAFIC 2.1 DIESEL 1980>97, CON ARRANQUE VALEO GR 12V. 3,1KW. 12 DIENTES, CW, 111114 , D9R73

MP-D9R73

Marca: KONIGMANN



MOTOR DE PARTIDA

Descripción: VOLKSWAGEN LT 40-55 2.4 DIESEL, VOLKSWAGEN LT 28-35 2.4 DIESEL, VOLVO 240 2.4 DIESEL, VOLVO 740 2.4 DIESEL, VOLVO 760 2.4 DIESEL, VOLVO 940, 960 2.4 DIESEL, CON ARRANQUE

MP-111120

Marca: CARGO



MOTOR DE PARTIDA

Descripción: CITROEN BERLINGO 1.8 1997> XANTIA 1.6I, 1.8I 2.0I 1993> XSARA 1.8, 1.8 16V 1997> CITROEN ZX 1.6I 1991> PEUGEOT 306, 405, 605, BOXER, CON ARRANQUE VALEO PMGR 12V. 9 DIENTES, CW, REDUCTOR.

MP-111130

Marca: KONIGMANN

MOTOR DE PARTIDA



MOTOR DE PARTIDA

Descripción: CITROEN BERLINGO 1.8 1997> XANTIA 1.6I, 1.8I 2.0I 1993> XSARA 1.8, 1.8 16V 1997> CITROEN ZX 1.6I 1991> PEUGEOT 306, 405, 605, BOXER, CON ARRANQUE VALEO PMGR 12V. 9 DIENTES, CW, REDUCTOR.

MP-17701

Marca: SK



MOTOR DE PARTIDA

Descripción: CITROEN BERLINGO 1.8 1997> XANTIA 1.6I, 1.8I 2.0I 1993> XSARA 1.8, 1.8 16V 1997> CITROEN ZX 1.6I 1991> PEUGEOT 306, 405, 605, BOXER, CON ARRANQUE VALEO PMGR 12V. 9 DIENTES, CW, REDUCTOR.

MP-21300VA

Marca: WAI



MOTOR DE PARTIDA

Descripción: SKODA FAVORIT 135/136 1.3 1994>95,FELICIA 1.3 1994>CON ARRANQUE MAGNETON PAL GR 12V. 9 DIENTES, CCW REDUCTOR 111214 S-03087 015-137 OT50065 2-2842 MOTOR DE PARTIDA

MP-111214

Marca: KONIGMANN



MOTOR DE PARTIDA

Descripción: CAMION RENAULT 300 9.8 , RENAULT 340 9.8 , RENAULT 380 11.1 , RENAULT 260.16 9.8 , RENAULT 300.18 9.8 , RENAULT 300.26 9.8 , CON ARRANQUE BOSCH KB 24V. 6.6KW, 12 DIENTES , CW , 111231 , 0001417053

MP-111231

Marca: KONIGMANN



MOTOR DE PARTIDA

Descripción: MAZDA 929 3.0 V6 1986>91 , MAZDA MPV 2.0 1996 , CON ARRANQUE MITSUBISHI 12V 1.7Kw 12 DIENTES , REDUCTOR , CW , 111246 , 015-017 , M1T75181 MOTOR DE PARTIDA

MP-111246

Marca: CARGO



MOTOR DE PARTIDA

Descripción: RENAULT CLIO 1.2, 1.4, 1.8, R19 1.8, SCENIC 1.4, 1.6, 2.0, R21 1.7, LAGUNA, CON ARRANQUE VALEO 9 - 10 DIENTES, 015-018, 111251, 30177. ANCLAJE : 78/92MM *63/78MM* 105MM, DIAMETRO

MP-111251

Marca: KONIGMANN



MOTOR DE PARTIDA

Descripción: MOTOR DE PARTIDA DENSO 12V, 1.5KW, KUBOTA, 9 DIENTES, ANCLAJE: 105MM, GUIA: 82MM, DIAMETRO DE PIÑON: 34MM, CW, KUBOTA 16661-63012 16661-63013 DENSO 228000-0660 228000-0622

MP-111299

Marca: KONIGMANN



MOTOR DE PARTIDA

Descripción: SUZUKI BALENO 1.3/1.6 1995> SUZUKI SWIFT 1.0/1.3/1.3 GTI 16V , CHEVROLET SPRINT , CON ARRANQUE NIPPONDENSO 12V. 0.8KW , 8 DIENTES , CW , ANCLAJE :101MM, GUIA : 75MM, DIAMETRO DE PIÑON :

MP-111310

Marca: CARGO

MOTOR DE PARTIDA



MOTOR DE PARTIDA

Descripción: MOTOR DE PARTIDA MERCEDES BENZ 190/180/200/230/SPRINTER CON ARRANQUE VALEO 9 DIENTES ANCLAJE 104 GUIA 82

MP-111347

Marca: KONIGMANN



MOTOR DE PARTIDA

Descripción: JEEP CHEROKKE 1987-1998 4.0 V6, JEEP GRAN CHEROKKE 1992-1998, JEEP COMANCHE 4.0 1987-1992, JEEP GRAN WAGONEER 4.0 5.9 1988-1991, JEEP WRANGLER 4.0, 4.2, CON ARRANQUE MITSUBISHI 12V. REDUCTOR,

MP-111349

Marca: CARGO



MOTOR DE PARTIDA

Descripción: DODGE STRATUS , PLYMOUNTH NEON 2.0 , CON ARRANQUE BOSCH - MITSUBISHI 12V. 1.1KW. PMGR 8 DIENTES. CW , 111396 , 9007045009 , 0001107031 , 2-1681-BO , 4793110, ANCLAJE:128MM, GUIA:74MM,

MP-111396

Marca: CARGO



MOTOR DE PARTIDA

Descripción: TOYOTA DYNA 3.6 DIESEL 1990, TOYOTA DYNA 200 3.0 ,3.4 DIESEL 3B 1984>87, DYNA 300 3.4 DIESEL 3B 1984>88 ,A: 145MM, G: 105MM, DP: 40 CON ARRANQUE NIPPONDENSO 24V. 4.5KW, 11D. 111401 ,

MP-111401

Marca: KONIGMANN



MOTOR DE PARTIDA

Descripción: MOTOR DE PARTIDA DENSO 12V, 0.8KW, CCW, ANCLAJE: 115MM, GUIA: 74MM, DIAMETRO DE PIÑON: 25MM, DAIHATSU, 028000-9500, DAIHATSU CHARADE , CUORE

MP-111447

Marca: KONIGMANN



MOTOR DE PARTIDA

Descripción: CATERPILLAR D348 1971>78 , EXCAVADORAS , CAT. 3406 1974>78 , CLARK , CAMION FORD 700 , 800 C/MOTOR CATERPILLAR 1986>88 , CON ARRANQUE DELCO REMY 24V.40MT. 11 DIENTES , CW.

MP-1114848

Marca: WAI



MOTOR DE PARTIDA

Descripción: JEEP CHEROKEE 2.5 1986-93,GRAN CHEROKEE 2.5 4 Cil.,COMANCHE,JEEP WRANGLER 2.5,WAGONNER,EAGLE PREMIER 2.5 1988-89,CON ARRANQUE BOSCH PMGR 12V. 9 DIENTES CW 111490

MP-111490

Marca: CARGO



MOTOR DE PARTIDA

Descripción: JOHN DEREE 12V 3.0 KW, 10 DIENTES, DIAMETRO DE PIÑON: 32MM, ANCLAJE: 105MM, GUIA: 82MM, ALTURA TROMPA:79MM MOTOR DE PARTIDA KONIGMANN 2-1803-BO IS0569 0001358041 0001359016

MP-111755

Marca: KONIGMANN

MOTOR DE PARTIDA



MOTOR DE PARTIDA

Descripción: K.H.D 2.7 (BF4L1011 , F4L1011) 1989> K.H.D. 1.4 (F2L1011) 1989> K.H.D. 2.0 (F3L1011) 1989> DEUTZ , CON ARRANQUE BOSCH 12V. 2.2KW., 11 DIENTES , CW , REDUCTOR , 111855 , 0001218172 ,

MP-18230N

Marca: WAI



MOTOR DE PARTIDA

Descripción: MOTOR DE PARTIDA KONIGMANN

MP-M002T88071

Marca: KONIGMANN



MOTOR DE PARTIDA

Descripción: MITSUBISHI L200 4 X 4 2.5 DIESEL , L300 2.5D 1994> L400 2.5D 1994> HYUNDAI H1 2.5 DIESEL 2003> HYUNDAI STAREX , PORTER II DIESEL , MITSUBISHI KATANA , CON ARRANQUE MITSUBISHI-VALEO

MP-111912

Marca: KONIGMANN



MOTOR DE PARTIDA

Descripción: MERCEDES BENZ 711, 811, 814, 817, 914, 915, 917 1996> MERCEDES BENZ 1117, 1317, 1517 1996> CON ARRANQUE BOSCH 24V. 9 DIENTES, 34MM. DIAMETRO DE PIÑON, 89MM GUIA, 90X90X127MM ANCLAJE

MP-111982

Marca: KONIGMANN



MOTOR DE PARTIDA

Descripción: TRACTOR DEUTZ K.H.D. AGRI 605 1997 , CON ARRANQUE BOSCH 12V. 3.0KW. REDUCTOR , 9 DIENTES , CW , 112071 , 0001230006 , ANCLAJE: 90 X 90 X 127 MM , GUIA :89MM, PIÑON : 34MM, ALTURA TROMPA: 73MM

MP-112071

Marca: KONIGMANN



MOTOR DE PARTIDA

Descripción: FIAT CROMA 2.0 , LANCIA DEDRA , FIAT TEMPRA 1.8 , 2.0 , FIAT 1.8 16V , FIAT TIPO 2.0 GT , CON ARRANQUE MARELLI - LUCAS INDIEL M93 PRESTOLITE 12V. 11 DIENTES , CW , 112123 , 63223532 , MI50431 MOTOR DE PARTIDA,

MP-112123

Marca: KONIGMANN



MOTOR DE PARTIDA

Descripción: FIAT FIORINO 1.4I,E 1993>95 , FIORINO 1.5I,E 1988>93 , FIORINO 1.6I,E 1993>95 , CON ARRANQUE MARELLI 12V .11 DIENTES . 112289 , 63221401 , BM018 , BM048 , MI50437 MOTOR DE PARTIDA ,ANCLAJE:

MP-112289

Marca: KONIGMANN



MOTOR DE PARTIDA

Descripción: RENAULT 19 1.7I/1.8I/1.8I 16V , RENAULT 1.9 DIESEL , RENAULT CLIO 1.0I 8V 1999 , CLIO 1.6I 1999 , CLIO 1.8 DIESEL 1995 , CLIO 1.8I 16V 1991 , CLIO 1.9 DIESEL 1990-98 , CLIO II 1.9 DIESEL 1998 , KANGOO 1.9

MP-112295

Marca: KONIGMANN

MOTOR DE PARTIDA



MOTOR DE PARTIDA

Descripción: DODGE DAKOTA 205 1996-1998 , JEEP CHEROKEE 1994-1998 , JEEP WRANGLER 2.5 1994-1998 , CON ARRANQUE MITSUBISHI 12V. 10 DIENTES , 112301 , 2-1782-MI , 17564N , M1T79481

MP-112301

Marca: KONIGMANN



MOTOR DE PARTIDA

Descripción: SEAT CORDOBA 1.0 , 1.4 16V 1996> SEAT CORDOBA 1.4 1993> SEAT CORDOBA 1.6 1993-94 , SEAT IBIZA 1.4 , 1.6 1993> VOLKSWAGWEN GOLF III 1.6 1992-94 , VW POLO 1.4 1995> VOLKSWAGEN POLO 1.4 16V

MP-112307

Marca: KONIGMANN



MOTOR DE PARTIDA

Descripción: SEAT CORDOBA 1.0 , 1.4 16V 1996> SEAT CORDOBA 1.4 1993> SEAT CORDOBA 1.6 1993-94 , SEAT IBIZA 1.4 , 1.6 1993> VOLKSWAGWEN GOLF III 1.6 1992-94 , VW POLO 1.4 1995> VOLKSWAGEN POLO 1.4 16V

MP-30892N

Marca: WAI



MOTOR DE PARTIDA

Descripción: GRUA HORQUILLA CATERPILLAR 320 , FD50 , CON ARRANQUE MITSUBISHI 24V. 5.0KW, 10 DIENTES. C/REDUCTOR , 112323 , M3T56181 , M3T56182 , 2-2087-MI , 18239N MOTOR DE PARTIDA 24V

MP-112323

Marca: KONIGMANN



MOTOR DE PARTIDA

Descripción: VOLKSWAGEN GOLF IV 1.6, VW POLO 1.2, 1.4, SKODA FABIA 1.4, SEAT CORDOBA 1.6, SEAT IBIZA 1.2, 1.4, SEAT IBIZA 1.9 DIESEL, AUDI A2 1.4, CON ARRANQUE BOSCH 12V, 1.1KW, 10 DIENTES, CCW, A:150, G:76,

MP-112435

Marca: KONIGMANN



MOTOR DE PARTIDA

Descripción: FIAT DUCATO 2.8 DIESEL , PEUGEOT BOXER 2.8 HDI , CITROEN ,CON ARRANQUE BOSCH 12V. 2.3KW 9 DIENTES , A:80*80*115MM, G:82MM, DP:35MM, 112436 , 0001223013

MP-112436

Marca: KONIGMANN



MOTOR DE PARTIDA

Descripción: MERCEDES BENZ SPRINTER 310 DIESEL (OM014A) 1999 , SPRINTER 412 DIESEL (OM014LA) 1999 , LAND ROVER DEFENDER 2.5 TURBO DIESEL 1990-2000 , LAND ROVER DISCOVERY 2.5 TDI 1989 , RANGE ROVER 2.5

MP-112439

Marca: KONIGMANN



MOTOR DE PARTIDA

Descripción: MERCEDES BENZ SPRINTER , CON ARRANQUE BOSCH 12V. 10 DIENTES , CW , 0001109250 , 112440 , 2-2355-BO , 18360N, ANCLAJE: 105MM, GUIA :82MM

MP-112440

Marca: KONIGMANN

MOTOR DE PARTIDA



MOTOR DE PARTIDA

Descripción: LISTER PETTERS LPA2 , LPW2 , LPWS2 , LPWS3 C/MOTOR 2 CIL., GRUA MONTACARGA , CON ARRANQUE NIPPONDENSO 12V. 11 DIENTES, 2.0KW. CW, REDUCTOR , OSGR , 112545 , 128000-8101 , STR8104 ,

MP-112545

Marca: CARGO



MOTOR DE PARTIDA

Descripción: RENAULT V.I , VAUXHALL 12V 9 DIENTES GUIA 110MM CON ARRANQUE BOSCH 113134 0001218167/0001218163/0001218101/0001218019

MP-113134

Marca: KONIGMANN



MOTOR DE PARTIDA

Descripción: KHD. , DEUTZ , IVECO BF4L1011 2.7 DIESEL , IVECO F2L1011 1.4 , IVECO F3L1011 2.0 , IVECO F4L1011 2.7 , CON ARRANQUE BOSCH 12V. 2.3KW, 9 DIENTES , 113181 , 0001223016 , 18951N , 2-3007-BO, ANCLAJE:

MP-113181

Marca: KONIGMANN



MOTOR DE PARTIDA

Descripción: NEW HOLLAND L60 , L65 , L75 , L85 , L95 1996-1999 , NEW HOLLAND LM640 , TL80A , CON ARRANQUE BOSCH 12V, 3.0KW, , 9 DIENTES , CW . 0001230007 , 113182 MOTOR DE PARTIDA,

MP-113182

Marca: KONIGMANN



MOTOR DE PARTIDA

Descripción: CITROEN BERLINGO 1.6 HDI, PEUGEOT 107 1.4 HDI, PEUGEOT 206 1.4 HDI 2001, 206 1.6 HDI, PEUGEOT 307 1.4 HDI 2001 , PEUGEOT 207, 308, PEUGEOT 1007 1.7 HDI, PEUGEOT 2008 1.4, 1.6 HDI, PARTNER DIESEL

MP-113254

Marca: KONIGMANN



MOTOR DE PARTIDA

Descripción: IVECO 24V 4.0KW 9 DIENTES 113277 0001231011 MOTOR DE PARTIDA 24V, ANCLAJE 102*102*145MM, GUIA 109MM, DP:34MM

MP-113277

Marca: CARGO



MOTOR DE PARTIDA

Descripción: FIAT DUCATO 2.5 DIESEL, FIAT DUCATO 2.8 TDI, CITROEN JUMPER 2.8 HDI, JUMPER 2.8 TD, JUMPER 2.8 DIESEL, PEUGEOT 2.8 DIESEL, CON ARRANQUE BOSCH 12V, 9 DIENTES, CW, A: 82*82*116MM, G:82MM,

MP-113451

Marca: KONIGMANN



MOTOR DE PARTIDA

Descripción: RENAULT MEGANE 1.9 , 2.0 DIESEL , SCENIC 1.9 , R19 , CLIO 1.9 , RENAULT LAGUNA 1.8 , 2.0 , RENAULT KANGOO 1.9 DIESEL , RENAULT KANGOO 1.9 DTI 2000 , TRAFIC 1.9 , CON ARRANQUE VALEO 12V , 11 DIENTES ,

MP-113481

Marca: KONIGMANN

MOTOR DE PARTIDA



MOTOR DE PARTIDA

Descripción: JCB 12V 3.0 KW 10 DIENTES MOTOR DE PARTIDA KONIGMANN 428000-1380 DENSO , MAGNETTI 63280040 , PERKINS 2873K404 18941N, ANCLAJE:90X90X127MM, GUIA: 89MM, 10 DIENTES, 40

MP-113654

Marca: KONIGMANN



MOTOR DE PARTIDA

Descripción: TRACTOR NEW HOLLAND , FORD , CON MOTOR DIESEL 4-122 , 4-135 , CON ARRANQUE NIPPONDENSO 12V. 11 DIENTES , CW. 113696 , 2-2732-ND-2, 228000-2970 , ANCLAJE :111MM, GUIA: 74MM, DIAMETRO DE PIÑON : 34MM,

MP-18139N

Marca: WAI



MOTOR DE PARTIDA

Descripción: CHEVROLET COMBO VAN 1.3 CDTI, CHEVROLET COMBO 1.3 CDTI 16V, ASTRA 1.3 CDTI, CON ARRANQUE BOSCH 12V. 9 DIENTES, REDUCTOR, CW, 33169N, CS1334, 0001107437, 0001107429, 113843

MP-CS1334

Marca: CARGO



MOTOR DE PARTIDA

Descripción: CHEVROLET COMBO VAN 1.3 CDTI, CHEVROLET COMBO 1.3 CDTI 16V, ASTRA 1.3 CDTI, CON ARRANQUE BOSCH 12V. 9 DIENTES, REDUCTOR, CW, 33169N, CS1334, 0001107437, 0001107429, 113843, 104MM

MP-33169N

Marca: WAI



MOTOR DE PARTIDA

Descripción: CHEVROLET OPEL ASTRA 1.3 , CORSA 1.3 , COMBO 1.3 MERIVA 1.3 , 12V 1.8KW 10 DIENTES MEDIDAS GUIA 64MM MOTOR DE PARTIDA KONIGMANN TS18E331 114029

MP-114029

Marca: KONIGMANN



MOTOR DE PARTIDA

Descripción: MITSUBISHI OSGR 12V 2.5KW 11 DIENTES GUIA 95MM , PERNOS 120MM KOBELCO

MP-114038

Marca: KONIGMANN



MOTOR DE PARTIDA

Descripción: NEW HOLLAND, CASE, KHD, IVECO, CON ARRANQUE BOSCH 24V. 10 DIENTES, CW, 114196, 0001231026, MOTOR DE PARTIDA KONIGMANN LESTER 19796 CASE 2852478 504036695 IVECO 504036695

MP-114196

Marca: KONIGMANN



MOTOR DE PARTIDA

Descripción: MOTOR ESTACIONARIO HATZ 1B40, ARRANQUE ISKRA 12V, 1.0 KW, 9 DIENTES, CCW, 114276, 11.131.028, 11.131.529, AZE1240, CARGO

MP-114276

Marca: CARGO

MOTOR DE PARTIDA



MOTOR DE PARTIDA

Descripción: CHEVROLET ASTRA AVEO CRUZE MOTOR DE PARTIDA 12V 1.1KW CW 9 DIENTES KONIGMANN LESTER 6946 CARGO 114298 OPEL 55556092 55576980 6202084 DELCO 8000048 8000387 CHEVROLET 96831615

MP-114298

Marca: KONIGMANN



MOTOR DE PARTIDA

Descripción: VOLVO B7 24V 5.0KW 10DIENTES FLANCHE 89MM TRANSANTIAGO MOTOR DE PARTIDA MITSUBISHI M8T62471 114323 KONIGMANN

MP-114323

Marca: KONIGMANN



MOTOR DE PARTIDA

Descripción: NISSAN TIIDA 1.6, NISSAN MICRA 1.6, CON ARRANQUE HITACHI 12V. 10 DIENTES, CW, MOTOR DE PARTIDA KONIGMANN S114-901 23300-EE000

MP-114901

Marca: KONIGMANN



MOTOR DE PARTIDA

Descripción: LOMBARDINI, MOTOR DE PARTIDA 12V., 2.3KW., 9 DIENTES, KONIGMANN 115344, BOSCH 0001109359, 0001109360, 0001362017, 0001362018, 0001362040, 001362076

MP-115344

Marca: KONIGMANN



MOTOR DE PARTIDA

Descripción: MITSUBISHI GALANT 1.6 1977>80 , LANCER 1.2/1.4/1.6 1975>77 , CON ARRANQUE MITSUBISHI 12V. 9 DIENTES , 207-001 ,011-661, MD001553 , 110321 , 011-016 MOTOR DE PARTIDA, ANCLAJE : 105MM, GUIA :

MP-1553

Marca: STAR



MOTOR DE PARTIDA

Descripción: MOTOR 100% NUEVO HYUNDAI ACCENT 1.3 , PONY 1.2/1.4 , SONATA 1.8/2.0 1986>89 , MITSUBISHI COLT 1.2 1978>88 , COLT 1.3 1986>88 , COLT 1.4 1980>83 , COLT 1.6I/4WD/1.8 GTI , GALANT 1.6/1850/2.0 , LANCER

MP-16514

Marca: KONIGMANN



MOTOR DE PARTIDA

Descripción: HYUNDAI ACCENT 1.3 , PONY 1.2/1.4 , SONATA 1.8/2.0 1986>89 , MITSUBISHI COLT 1.2 1978>88 , COLT 1.3 1986>88 , COLT 1.4 1980>83 , COLT 1.6I/4WD/1.8 GTI , GALANT 1.6/1850/2.0 , LANCER 1.2/1.3/1.4/1.5/1.6 , L200 ,

MP-1555

Marca: SK



MOTOR DE PARTIDA

Descripción: DATSUN 1.4, 1.6 4 CILINDROS, BLUEBIRD 160, 180B 1.4, 1.6, 1.8, NISSAN L18 1.8, NISSAN 720 KING CAP 1.8 1980> NISSAN LAUREL 2.0 4CIL. 1981>84, NISSAN D21 2.4 1997, CON ARRANQUE HITACHI 12V. 9 DIENTES, CW,

MP-16203

Marca: STAR

MOTOR DE PARTIDA



MOTOR DE PARTIDA

Descripción: ISUZU 1.6 1981>85,ISUZU 2.0 1985>88,CHEVROLET LUV 1.6 1983>TROOPER 2.0 1983>85,TROOPER 2.3 1986>86,CON ARRANQUE HITACHI 9 DIENTES, A:126MM, G:88MM, DP:28MM 12V

MP-16270

Marca: STAR



MOTOR DE PARTIDA

Descripción: MOTOR DE PARTIDA KIA ESPECTRA , CERATO , RIO , CONCORD 12V K956-18-400 MOTOR DE PARTIDA , 10 DIENTES , ANCLAJE : 78X80X112MM , GUIA:74MM, 28 DIAMETRO PIÑON , CW, 17811N

MP-16618

Marca: WIL



MOTOR DE PARTIDA

Descripción: NISSAN KING CAB 2.3 DIESEL, NISSAN PICK-UP 2.5 DIESEL 1986-1991, NISSAN CABSTAR 2.5 DIESEL, CHEVROLET, ISUZU DIESEL, PONTIAC, CON ARRANQUE HITACHI OSGR 12V., 2.0KW, A:126MM, G:89MM, 9 DIENTES,

MP-16740N

Marca: WAI



MOTOR DE PARTIDA

Descripción: MITSUBISHI GRUA FG20 MK II , MK III , MOTOR 4G33 , 4G52 , 4G54 ,4G64 , CON ARRANQUE MITSUBISHI 12V. 8 DIENTES , CW ,ANCLAJE :105MM, GUIA 77MM , 110292 , M3T32681 , 011-019 , 2-1727-MI MOTOR DE

MP-16793

Marca: KONIGMANN



MOTOR DE PARTIDA

Descripción: GRUA YALE HYSTER C/MOTOR MAZDA , CON ARRANQUE MITSUBISHI 12V. 11 DIENTES. CW , 206-005 , M3T-10473 , 110182 , 011-018 , ST-084, GUIA 74MM, ANCLAJE: 105MM , DIAMETRO DE PIÑON: 34MM

MP-16795

Marca: SK



MOTOR DE PARTIDA

Descripción: CASE INTERNATIONAL MASSEY GERGUSON MOTOR DE PARTIDA 12V 2.8KW CW 10 DIENTES LUCAS M50, M127 DD WAI 16984N BOSCH 0001359045, 0001359069, CASE 403300R92, 537140R95,

MP-16984N

Marca: WAI



MOTOR DE PARTIDA

Descripción: GRUA CASE , FORD , TRACTOR CUMMINS 3.9L, 5.9L 13 DIENTES 2.5KW 12V CW MOTOR DE PARTIDA NIPONDENSO 16990N 2-1526-ND

MP-16990N

Marca: WAI



MOTOR DE PARTIDA

Descripción: HYDRA-MAC, ONAN DL3, L317D, L423, L634, MDL3, MDL4, MDL6 .MOTOR DE PARTIDA MITSUBISHI 12V 2.0KW 10 DIENTES, ANCLAJE: 92/110MM, GUIA: 82MM, DIAMETRO DE PIÑON: 39MM, PIÑON E REPOSO: 33MM, WAI

MP-17008N

Marca: WAI

MOTOR DE PARTIDA



MOTOR DE PARTIDA

Descripción: MINICARGADOR KUBOTA W100 (DM1102) , CON ARRANQUE NIPONDENSO 12V. REDUCTOR , 9 DIENTES , CW , 110447 , 028000-8320 , 015-278 , ANCLAJE:110MM, GUIA:66MM, DIAMETRO DE PIÑON: 29.5MM 17028N

MP-17028

Marca: KONIGMANN



MOTOR DE PARTIDA

Descripción: VOLKSWAGEN GOLF 2.0 1997>99 , WOLKSWAGEN VENTO , VOLKSWAGEN PASSAT 2.0 AT., CON ARRANQUE BOSCH PMGR 12V. 1.1KW 9 DIENTES , REDUCTOR , CCW , 015-141 , 0001107020 , 2-1534-BO,

MP-17030

Marca: XINDA



MOTOR DE PARTIDA

Descripción: MOTOR DE PARTIDA 2.8 KW 12V CW 10 DIENTES , ANCLAJE: 90*90*127MM, GUIA: 89MM, DIAMETRO DE PIÑON: 39MM. LUCAS M50 M127 DD BOSCH 9-000-143-416, BOWERS BSO7011, BSO7018, CASE

MP-17072N

Marca: KONIGMANN



MOTOR DE PARTIDA

Descripción: MOTOR DE PARTIDA 2.8 KW 12V CW 10 DIENTES , ANCLAJE: 90*90*127MM, GUIA: 89MM, DIAMETRO DE PIÑON: 39MM. LUCAS M50 M127 DD BOSCH 9-000-143-416, BOWERS BSO7011, BSO7018, CASE

MP-22281LU

Marca: WAI



MOTOR DE PARTIDA

Descripción: MOTORES PERKINS 4.0 SERIE 1004-4, LANDINI, MASSEY FERGUSON, CON ARRANQUE LUCAS 12V, 2.8KW, CW, 10 DIENTES, ANCLAJE: 90*90*127MM, GUIA: 89MM, DIAMETRO DE PIÑON: 39MM. LUCAS M50

MP-17652N

Marca: WAI



MOTOR DE PARTIDA

Descripción: IVECO 60-9A , 75-9A (BF4L913T) 1985-89 , IVECO 80-13A (BF6L913T) , IVECO 80-16A , 90-13A , 110-13A , 110-16A , 130-13A , 130-16A , MAGIRUS DEUTZ M90D 1976-82 , CON ARRANQUE BOSCH 24V.

MP-17073N

Marca: WAI



MOTOR DE PARTIDA

Descripción: K.H.D. F4L912 , F6L912F , DEUTZ 4007 , 4506 , 4807 , 5206 , 5207 , 6007 , 6206 , 6207 , 6507, 6806 , 6807 , 7007, 7206 , 7207 , 7807 , DX80 , DX85 , DX86 , DX90 , DX92 , DX110, DEUTZ DX120 , , DX140 , DX145 ,

MP-17075

Marca: KONIGMANN



MOTOR DE PARTIDA

Descripción: JOHN DEREE 12V 3.0 KW, 10 DIENTES, DIAMETRO DE PIÑON: 32MM, ANCLAJE: 105MM, GUIA: 82MM, ALTURA TROMPA:79MM MOTOR DE PARTIDA KONIGMANN 2-1803-BO 17095N MOTOR DE PARTIDA WAI

MP-17095N

Marca: WAI

MOTOR DE PARTIDA



MOTOR DE PARTIDA

Descripción: 12V, CW, 1.2KW, 11 DIENTES, OSGR, A:105MM, G:77MM, DP:34MM, CATERPILLAR CLARK 4314765, 918306 , HYSTER 3025527 MITSUBISHI M002T58881 MOTOR DE PARTIDA WAI 17110

MP-17110N

Marca: WAI



MOTOR DE PARTIDA

Descripción: MAZDA 323 1.8I 1991 , MAZDA 626 1.8 1991-97 , MAZDA 626 2.0I 1991-94 , MAZDA 2.2/2.2I 1988-91 , MAZDA 929 2.2 1987 , MAZDA MX6 2.0I 1991 , KIA SEPHIA 1.8 AT 1995-2001 , SPECTRA 1.8 AT 2000-2004 , KIA

MP-17132

Marca: SK



MOTOR DE PARTIDA

Descripción: CHEVROLET LUV 2.3 , ISUZU TROOPER 2.3 UBS16 1986>88 , CON ARRANQUE NIPPONDENSO 12V. 9 DIENTES , REDUCTOR. 015-003 , 8-94156-671-0 , 110979 , 17240N , 2-1197-ND

MP-17240

Marca: KONIGMANN



MOTOR DE PARTIDA

Descripción: JAC SERIES JAC1020 JAC 1025 JAC 1030 JAC 1035 JAC 1045 , FOTON , DONGFENG , FAW , YUEJIN , KA,MA MOTOR DE PARTIDA 12V 3.8KW 11D GUIA 82MM ENTRE PERNO 120MM KONIGMANN 17251751 OEM

MP-17251751

Marca: KONIGMANN



MOTOR DE PARTIDA

Descripción: CUMMINS ISF2.8 CM2220 AN ISF3.8 CM2220 AN QSB3.9-30 CM550 QSB4.5 CM850 QSB4.5-30 CM550 QSB5.9 CM850 QSB5.9-30 CM550 QSB5.9-44 CM550 QSB6.7 CM2250 QSB6.7 CM850 S6.7S DNAPAC CA250 CA253

MP-17283001

Marca: KONIGMANN



MOTOR DE PARTIDA

Descripción: JONH DEERE . THERMO KING , YANMAR , MOTOR DE PARTIDA 12V 1.0 KW 15 DIENTES OSGR WAI 17375N, ANCLAJE:120MM, GUIA 95MM, DIAMETRO DE PIÑON:43.5MM

MP-17375

Marca: WAI



MOTOR DE PARTIDA

Descripción: CATERPILLAR MOTOR DE PARTIDA 12V 2.5KW CW 10 DIENTES WAI 17380N CATERPILLAR 143-0535, 6T7001, 6T7007, DENSO 128000-1060, 128000-1061, 128000-1062, HYSTER 3049383 LESTER

MP-17380N

Marca: WAI



MOTOR DE PARTIDA

Descripción: CATERPILLAR MOTOR DE PARTIDA 12V 2.7KW, CW, 10 DIENTES, A:90*90*127MM, G:89,MM, DP:41MM, WAI 17418N CATERPILLAR 0R4316, 0R4319, 112-1767, 142-0539, 143-0538, 143-0539, 3E7905,

MP-17418N

Marca: WAI

MOTOR DE PARTIDA



MOTOR DE PARTIDA

Descripción: TOYOTA LEXUS MOTOR DE PARTIDA 12V 1.4KW CW 10 DIENTES WAI 17485N DENSO 228000-1560 LEXUS TOYOTA 28100-66040 , 28100-66040-84

MP-17485

Marca: XINDA



MOTOR DE PARTIDA

Descripción: MASSEY FERGUSON PERKINS MOTOR DE PARTIDA 12V 2.7KW CW GIRO DERECHO 10 DIENTES LUCAS M45G, 2M113 DD KONIGMANN 17639N LESTER 16480 18063 19654 19733 19734 6177

MP-17639N

Marca: KONIGMANN



MOTOR DE PARTIDA

Descripción: MOTOR DE PARTIDA MITSUBISHI 12V, 1.4 KW, PMGR SUBARU (1997-2003), LESTER 17723, 9 DIENTES, CCW, 23300-AA390, ANCLAJE : 120MM, GUIA: 82MM, DIAMETRO DE PIÑON: 28.5MM, MP-015086,

MP-17723N

Marca: KONIGMANN



MOTOR DE PARTIDA

Descripción: JEEP CHEROKEE 3.7 4X4, GRAND CHEROKEE 4.7 V8 4X4, CON ARRANQUE MITSUBISHI 12V, 10 DIENTES, CW, ANCLAJE: 120, GUIA: 65, PIÑON: 32MM, M1T84981, WAI 2-2003-MI, 17754N,

MP-17754N

Marca: WAI



MOTOR DE PARTIDA

Descripción: MOTOR DE PARTIDA VOLKWAGEN GOLF , PORSCHE 2.5L,2.7L,32L BOSCH PMGR 12V 1.2KW 9 DIENTES BOSCH 0001121003 17758N

MP-17758N

Marca: WAI



MOTOR DE PARTIDA

Descripción: TOYOTA AVENSIS 2.0 16V, TOYOTA RAV 4 2.0, CAMRY 2.2, 3.0, LEXUS ES 3.0 V6, LEXUS RX 3.0 V6, CON ARRANQUE DENSO 12V., 13 DIENTES, CCW, REDUCTOR, 17774N, 228000-6170, 112367, 28100-03100, MOTOR

MP-17774

Marca: KONIGMANN



MOTOR DE PARTIDA

Descripción: SUZUKI GRAND VITARA 2.0 J20A, GRAN VITARA 2.5 H25A, GRAN VITARA 2.7 H27A, VITARA 2.0, 1.6, 2.5, GRAN NOMADE, CHEVROLET TRACKER 2.0 J20A, CON ARRANQUE MITSUBISHI 12V., 8 DIENTES, CW, WAI

MP-17783N

Marca: WAI



MOTOR DE PARTIDA

Descripción: TOYOTA YARIS 1.5 2007-2009 , CON ARRANQUE DENSO 12V. 9 DIENTES 1.0 KW. , 17805 228000-5842 , 228000-8540 , 228000-8542 DSN934 , TOYOTA 28100-21020 , 28100-21021

MP-17805

Marca: SK

MOTOR DE PARTIDA



MOTOR DE PARTIDA

Descripción: TOYOTA YARIS 1.5 2007-2009 , CON ARRANQUE DENSO 12V. 9 DIENTES 1.0 KW. , 228000-854 , 228000-855 , 28100-21020 , 17806N , 28100-21030 , 2-2058-ND, ANCLAJE: 121, GUIA: 74, PIÑON: 29

MP-17806

Marca: WAI



MOTOR DE PARTIDA

Descripción: TOYOTA CAMRY, AVALON, RAV4, LEXUS CON MOTOR DE PARTIDA DENSO 12V 1.6KW CCW 13D WAI 2-2212-ND-2 17825N DENSO 22800-990, 428000-108, 428000-184, TOYOTA 28100-0A010, 28100-20020 ,

MP-17825N

Marca: WAI



MOTOR DE PARTIDA

Descripción: HYUNDAI LAVITA , ACCENT PRIME , KIA RIO 1.4 , 1.6 , CON ARRANQUE MANDO - VALEO KOREA 12V. (8 DIENTES , CW, GUIA=77MM , ANCLAJE 105MM) , 36100-22805 , 36100-22800 , 33805 , 36100-26810 , 113659

MP-17827

Marca: KONIGMANN



MOTOR DE PARTIDA

Descripción: NISSAN , INFINITTI MOTOR DE PARTIDA 12V 12 DIENTES PMGR 1.4 KW CW WAI 17834N MITSUBISHI M000T50571

MP-17834N

Marca: WAI



MOTOR DE PARTIDA

Descripción: NISSAN SENTRA , ALTIMA CON MOTOR DE PARTIDA 12V CCW 1.4KW 13D WAI 17835 2-2343-MI

MP-17835N

Marca: WAI



MOTOR DE PARTIDA

Descripción: MOTOR DE PARTIDA HONDA CR-V 2.4L, ACCORD, CON ARRANQUE MITSUBA PMGR 12V 1.6KW 9 DIENTES CW HONDA 31200-PPA-A01 MITSUBA SM612-06 17844N 2-2837-MT

MP-17844N

Marca: WAI



MOTOR DE PARTIDA

Descripción: MOTOR DE PARTIDA SUBARU LEGACY2.5 , IMPREZA 2.5 , M0T30471 , 8 DIENTES /1.2KW / 12V / PMGR / CCW MOTOR DE PARTIDA 17881N 2-2683-MI-2, ANCLAJE:120MM, GUIA:65MM, DIAMETRO PIÑON:29MM

MP-17881

Marca: WAI



MOTOR DE PARTIDA

Descripción: MOTOR DE PARTIDA 12V, BOSCH PMGR 9 DIENTES, CW, A:105MM, G:70MM, DP:25.5MM, CW, 17920N, M.BENZ 2003>2015, 0001107406,0986020350, 428000-1650, 944280203500, 005-151-39-01,

MP-17920N

Marca: KONIGMANN

MOTOR DE PARTIDA



MOTOR DE PARTIDA

Descripción: DODGE, JEEP , RAM MOTOR DE PARTIDA 12V, 1.4KW, CW, 10 DIENTES, G:65, A:107, DP:34, WAI 17948N CHRYSLER 56044736AB, 56044736AC, R6044736AB, R6044736AC, MITSUBISHI M000T20972, M000T20972ZC,

MP-17948N

Marca: WAI



MOTOR DE PARTIDA

Descripción: MOTOR DE PARTIDA VOLKSWAGEN BEETLE, JETTA, RABBIT CON ARRANQUE BOSCH 12V 1.4 KW 10 DIENTES, BOSCH 0001122400 0001122401 17968N 2-3309-BO, ANCLAJE: 111/126MM, GUIA: 76MM,

MP-17968N

Marca: WAI



MOTOR DE PARTIDA

Descripción: VOLKSWAGEN AUDI MOTOR DE PARTIDA 12V 9 DIENTES CW WAI 17975N 2-2819-BO BOSCH 0001107427 0001107428

MP-17975N

Marca: WAI



MOTOR DE PARTIDA

Descripción: VW PASSAT , AUDI A4 A6 S4, S6 2.7 12V 9D CW MOTOR DE PARTIDA BOSCH 17977N 2-2763-BO-2 111694,ANCLAJE : 100MM, GUIA: 82MM, DIAMETRO DE PIÑON : 25MM, GRUAS LINDE AGAS H20T, H2X392S03860

MP-17977

Marca: WAI



MOTOR DE PARTIDA

Descripción: NISSAN MOTOR DE PARTIDA 12V 1.4KW CCW 13 DIENTES HITACHI S114-844 , S114-844R DENSO DSN954 INFINITI 23300-8H00R, 23300-8H300 KONIGMANN 17980

MP-17980

Marca: KONIGMANN



MOTOR DE PARTIDA

Descripción: MOTOR DE PARTIDA HITACHI 12V, 1.4KW, 8 DIENTES, CW, PMGR, A:108MM, G:70MM, DP:26MM, NISSAN 03/06, 9000908, 88661937, S114-865, 23300-8U300 17981N

MP-17981N

Marca: WAI



MOTOR DE PARTIDA

Descripción: HYUNDAI SONATA 2.4, KIA MAGENTIS 2.4, KIA OPTIMA 2.4 , DESDE 2006 EN ADELANTE CON MOTOR DE PARTIDA DELCO KOREA 12V 1.2KW CW 8 DIENTES, A:94MM, G:70MM, DP:28MM, CW, OEM 112611 - 8000169

MP-17989N

Marca: WAI



MOTOR DE PARTIDA

Descripción: HONDA FIT MOTOR DE PARTIDA DENSO 12V, 0.8KW, 9 DIENTES, A:90MM, G:70MM, DP:28MM, CW, PLGR, HONDA 07/08, 428000-3390, 31200-PWA-901, DSKEF, 17998

MP-17998N

Marca: WAI

MOTOR DE PARTIDA



MOTOR DE PARTIDA

Descripción: JOHN DEERE MOTOR DE PARTIDA 12V 1.4KW CW 13 DIENTES DENSO OSGR WAI 18014N DENSO 228000-37300, 228000-3731, 228000-3732, JOHNDEERE RG60654, TY25237, YANMAR 129407-77010

MP-18014

Marca: WAI



MOTOR DE PARTIDA

Descripción: FIAT ALLIS , IVECO MOTOR DE PARTIDA 24V 3.2KW CW 9 DIENTES BOSCH 363 SERIES DD WAI 18031N 50-9108 BOSCH 0 001 363 101, 0 001 363 111, DAF 1516715R, FIAT 4691200, 4706931, 4744841, 4752403,

MP-18031N

Marca: WAI



MOTOR DE PARTIDA

Descripción: NISSAN MOTOR DE PARTIDA 24V 3.5KW CW 11 DIENTES WAI 18058N 2-2321-HI HITACHI S25-158, S25-158A, S25-158B, S25-158BN, S25-158BR, S25-160, NISSAN, INFINITI 23300-06J01, 23300-06J02,

MP-18058N

Marca: WAI



MOTOR DE PARTIDA

Descripción: NIKKO OSGR 24V 7.5KW CW 12 DIENTES , KOMATSU CRAWLERS, GENERADOR , GRADERS 6D105, 6D125, 6D140 , KOMATSU 600-813-4530, 600-813-4531, 600-813-4532, 600-813-433 NIKKO

MP-18084N

Marca: WAI



MOTOR DE PARTIDA

Descripción: KUBOTA LJ50, 3K, D722, D950 DIESEL, Z600 DIESEL, SUZUKI SJ410 1.0, SUZUKI LJ80 0.8, DAIHATSU CHARMANT 1.2, TOYOTA COROLLA 3K-C, CON ARRANQUE MITSUBISHI 12V, 0.8KW, 9 DIENTES, CW, 28MM,

MP-18162

Marca: WAI



MOTOR DE PARTIDA

Descripción: GRUA MITSUBISHI FG20 MK I , MK II , CON MOTOR DIESEL S4S , 4DQ 1990 , ARRANQUE MITSUBISHI 12V. 2.2KW. 10 DIENTES, ANCLAJE: 115MM, GUIA: 82MM, DIAMETRO DE PIÑON: 38MM, CW , 016-059 , 2-2102-MI ,

MP-18163N

Marca: WAI



MOTOR DE PARTIDA

Descripción: GRUA TOYOTA (1985), CON ARRANQUE DENSO OSGR 24V., REDUCTOR, 11 DIENTES, CW, A:145MM, G:108MM, DP:39MM, 18181, 18181N, MOTOR DE PARTIDA KONIGMANN

MP-18181

Marca: WAI



MOTOR DE PARTIDA

Descripción: MOTOR DE PARTIDA NIPONDENSO OSGR 12V, 2.0KW, 10 DIENTES, A:127MM, G:89MM, DP:39MM, CW, CATERPILLAR, HYSTER, YALE, 18198, 3512

MP-18198N

Marca: KONIGMANN

MOTOR DE PARTIDA



MOTOR DE PARTIDA

Descripción: YANMMAR MARINE L40S, S60S HITACHI 12V 0.8KW CCW 8 DIENTES , OEM S114-414, 414A YANMMAR 114361-77011 - 114362-77010 , MOTOR ESTACIONARIO GENERADOR DE CORRIENTE CHINO 18203N 2-2008-HI, 8 ,

MP-18203N

Marca: SK



MOTOR DE PARTIDA

Descripción: MOTOR DE PARTIDA BOSCH 12V, 11 DIENTES, A:105MM, G:82MM, DP:40MM, MOTORES MARINOS BWM D530, D150, D636, D190 DIESEL, DEUTZ-FAHR, CUMMINS MERCRUISER, GOLDONI, HATZ, LEE BOY, CON

MP-18236N

Marca: KONIGMANN



MOTOR DE PARTIDA

Descripción: ISUZU MOTOR DE PARTIDA 24V 3.5KW 9 DIENTES , CW , WAI 18280, 18284, 19903, 18285 HITACHI S24-03A, S24-03B, S24-03C, S24-13, S25-120, S25-120A ISUZU 5811001280, 5811001281, 5811001282,

MP-18284

Marca: WAI



MOTOR DE PARTIDA

Descripción: NISSAN SUZUKI TAHATSU APLICACIONES MARINAS MOTOR DE PARTIDA 12V 0.6KW CCW GIRO IZQUIERDO 9 DIENTES WAI 18319N

MP-18319N

Marca: WAI



MOTOR DE PARTIDA

Descripción: MOTOR DE PARTIDA 12V 1.6KW 9 DIENTES, A:105MM, G:76MM, DP:30MM, WAI 18365N 2-3163-BO , BOSCH 0-001-109-009, 0-001-110-042, 0-001-115-035,

MP-18365N

Marca: WAI



MOTOR DE PARTIDA

Descripción: VOLVO FL7, FM7, FS7 CAMIONES 6.7,7.0,7,3 MOTOR DE PARTIDA BOSCH 416 SERIE DD TIPO KB 24V 5.4KW 12D WAI 2-2613-BO 18376N BOSCH 0001416061 CARGO 110980

MP-18376N

Marca: WAI



MOTOR DE PARTIDA

Descripción: SCANIA R113 T113 CASE MOTOR DE PARTIDA KB 6.6KW 24V GIRO DERECHO CW 11 DIENTES BOSCH 417 SERIE DD KONIGMANN 18377N CARGO 112119 AVF IM642, Bosch 0 001 417 042, 9 000 084 012, DAF 1516820R,

MP-18377

Marca: KONIGMANN



MOTOR DE PARTIDA

Descripción: KOMATSU CON MOTOR CUMMINS MOTOR DE PARTIDA 24V 4.5KW 10 DIENTES CW WAI 18402N 2-2857-ND, ANCLAJE : 125MM, GUIA : 89MM, DIAMETRO DE PIÑON : 40MM, PIÑON EN REPOSO : 49MM

MP-18402N

Marca: WAI

MOTOR DE PARTIDA



MOTOR DE PARTIDA

Descripción: MOTOR DE PARTIDA DENSO OSGR 12V, 4.0 KW, 10 DIENTES, CW, INTERNATIONAL (1988-2007) 228000-8510, 18406, (PUEDE REEMPLAZAR AL 37MT 1993713, 1993874), ANCLAJE: 127*127*127MM, GUIA: 92MM,

MP-18406N

Marca: WAI



MOTOR DE PARTIDA

Descripción: KUBOTA ZD25, ZD28 CON MOTOR DE PARTIDA DENSO 12V 1.1KW CW 9D DENSO 428000-116 KUBOTA 1G069-63011 WAI 18413N 2-2889-ND, ANCLAJE : 110MM, GUIA : 66MM, DIAMETRO DE PIÑON :29MM

MP-18413N

Marca: KONIGMANN



MOTOR DE PARTIDA

Descripción: JOHN DEERE RE50165 RE54091 RE59588 TY24436 MOTOR DE PARTIDA 12V 2.5KW CW 10DIENTES KONIGMANN WAI 18456N DENSO 228000-0840, 228000-0841, 228000-0842, 228000-0844

MP-18456N

Marca: KONIGMANN



MOTOR DE PARTIDA

Descripción: YANMAR DIESEL GENERADOR DE 10HP , CON MOTOR DE PARTIDA HITACHI 12V. 0.8KW, CW, 8 DIENTES , A:101MM, G:66MM, DP:28MM, OEM S114-413, 114351-77010, WAI 2-2836-HI, 18494N

MP-18494N

Marca: WAI



MOTOR DE PARTIDA

Descripción: HONDA GX340, GX390 11-13HP CON MOTOR DE PARTIDA NIPONDENSO 12V 14 DIENTES 0.5KW CCW WAI 18513N 2-2688-ND OEM 128000-2750, COMPRESOR

MP-18513N

Marca: KONIGMANN



MOTOR DE PARTIDA

Descripción: EXCAVADORA CATERPILLAR 320B, CATERPILLAR 3066T, CON ARRANQUE MITSUBISHI 24V., 10 DIENTES, CW, 18541N, M008T60871, 114445, MOTOR DE PARTIDA KONIGMANN 32B66-0210

MP-18541

Marca: KONIGMANN



MOTOR DE PARTIDA

Descripción: MOTOR DE PARTIDA 12V 3.0KW CW 10 DIENTES, ANCLAJE: 90*90*127MM, GUIA: 89MM, DIAMETRO DE PIÑON: 39MM, MASSEY FERGUSON , PERKINS , BOBCAT 7169477,7169479 , DENSO 428000-1290, JCB

MP-18940N

Marca: KONIGMANN



MOTOR DE PARTIDA

Descripción: RETRO ESCABADORA MOTORES PERKINS CON MOTOR DE PARTIDA 2.0KW 12V CW 9 DIENTES, BOSCH 0001109035 PERKINS 18508660 WAI 18949N 2-2553-BO, ANCLAJE: 110MM, GUIA: 74MM,

MP-18949N

Marca: KONIGMANN

MOTOR DE PARTIDA



MOTOR DE PARTIDA

Descripción: MOTOR DE PARTIDA 12V, 2.6KW CW, 9 DIENTES, A:103*103*145MM, G:110MM, DP:34MM, WAI 18950N BOSCH 0001223503, 0001223504, IVECO 500338953, LETRIKA (ISKRA) 11.131.603, MAGNETON

MP-18950N

Marca: KONIGMANN



MOTOR DE PARTIDA

Descripción: JOHN DEERE LOADERS, TRACTOR 4024T, 5030T, 5225, 5325 CON MOTOR DE PARTIDA BOSCH 12V 2.2KW CW 9D OEM 6004AA3014, F000AL0115 WAI 2-3005-BO 18954N , B50238, 9 DIENTES, ANCLAJE:

MP-18954N

Marca: KONIGMANN



MOTOR DE PARTIDA

Descripción: IVECO 24V 4.0KW 9 DIENTES 113277 0001231011 MOTOR DE PARTIDA 24V, ANCLAJE 102*102*145MM, GUIA 109MM, DP:34MM IVECO 500325137, LETRIKA 11.131.452, LETRIKASAL IS

MP-18959N

Marca: KONIGMANN



MOTOR DE PARTIDA

Descripción: MOTOR DE PARTIDA 12V 18985N 2-2747-ND-2

MP-18985

Marca: WAI



MOTOR DE PARTIDA

Descripción: CATERPILLAR 3116, 3126, CON ARRANQUE DENSO 12V. OSGR 4.8KW, CW, 10 DIENTES, WAI 2-2959-ND, 18989N, 228000-585

MP-18989N

Marca: WAI



MOTOR DE PARTIDA

Descripción: NISSAN SENTRA 2.5, NISSAN ROUGE 2.5, NISSAN X-TRAIL, CON ARRANQUE MITSUBISHI 12V, 1.7KW, CW, 13 DIENTES, PMGR, CW, WAI 19061N, MITSUBISHI M000TA0271, M000TA0271ZC,

MP-19061N

Marca: WAI



MOTOR DE PARTIDA

Descripción: HONDA ACURA MOTOR DE PARTIDA 12V CCW GIRO IZQUIERDO 19 DIENTES WAI 19084N

MP-19084N

Marca: WAI



MOTOR DE PARTIDA

Descripción: MOTOR DE PARTIDA DENSO OSGR 24V, 7.5KW, 10 DIENTES, CW, A:125*125*125MM, G:92MM, DP:40MM, CASE, CUMMINS, SAMSUNG, Case 223900A1, 223900A2, Cummins 3283214, 3283814, 3604662RX,

MP-19097N

Marca: KONIGMANN

MOTOR DE PARTIDA



MOTOR DE PARTIDA

Descripción: CUMMINS MOTOR DE PARTIDA 12V 2.7KW CW 10 DIENTES WAI 19104N CUMMINS 3971614, 3971615 DENSO 428000-2910, 428000-2911, 428000-2920 LESTER 19104 19806

MP-19104N

Marca: WAI



MOTOR DE PARTIDA

Descripción: MAZDA MOTOR DE PARTIDA 13 DIENTES 12V 1.4KW MITSUBISHI PMGR WAI 19197 MAZDA ZYF3-18-400 MITSUBISHI M000T38271 M0T38271

MP-19197

Marca: KONIGMANN



MOTOR DE PARTIDA

Descripción: MOTOR DE PARTIDA 12V, 1.3KW, CW, 8 DIENTES, A:94MM, G:70MM, DP:28MM, CITROEN C-CROSSER PEUGEOT 4007 MITSUBISHI LANCER OUTLANDER KONIGMANN 19225N M000T38771

MP-19225N

Marca: KONIGMANN



MOTOR DE PARTIDA

Descripción: MOTOR DE PARTIDA 12V, 1.6KW, CW, 12 DIENTES, A:65*63*101MM, G:76MM, DP:32MM, FORD F150 V8 V8 5.0L 4951CC 2015> FORD VAN E350 2017> WAI 19247N DENSO 438000-2930 438000-0410 438000-2931

MP-19247N

Marca: KONIGMANN



MOTOR DE PARTIDA

Descripción: HONDA ACURA RLX 3.5 2014, HONDA ACCORD 3.5 2013-14, HONDA CROSSTOUR 3.5 2013-14, CON ARRANQUE MITSUBA 12V, 1.8KW, 19 DIENTES, CCW, WAI 19252N, 31200-5G0-A02, MITSUBA SM-74011

MP-19252N

Marca: WAI



MOTOR DE PARTIDA

Descripción: BUSES PREVOST CON MOTOR DETROIT DIESEL SERIE 60 1999-2007, CON ARRANQUE MITSUBISHI 24V, 7.5KW, CW, 11 DIENTES, M9T82479, PREVOST 510751, WAI 19535N, 2-2824-MI, 114330, DIAMETRO DE PIÑON:

MP-19535N

Marca: WAI



MOTOR DE PARTIDA

Descripción: MOTOR DE PARTIDA 12V

MP-19622N

Marca: WAI



MOTOR DE PARTIDA

Descripción: MERCEDES BENZ 711, 811, 814, 817, 914, 915, 917 1996> MERCEDES BENZ 1117, 1317, 1517 1996> CON ARRANQUE BOSCH 24V. 9 DIENTES, 34MM. DIAMETRO DE PIÑON, 89MM GUIA, 90X90X127MM ANCLAJE

MP-19637N

Marca: WAI

MOTOR DE PARTIDA



MOTOR DE PARTIDA

Descripción: MOTOR DE PARTIDA DENSO 12V, 2.0KW, 11 DIENTES, CW, OSGR, KUBOTA 86/07, DENSO 228000-4740, 228000-4741, KUBOTA 17121-63013

MP-19648N
Marca: KONIGMANN



MOTOR DE PARTIDA

Descripción: MOTOR DE PARTIDA 12V, 2.5KW, 11 DIENTES, CW, OSGR, KUBOTA 78/01, DENSO 028000-6060, 028000-6063, KUBOTA 15611-63011/12/13, MUSTANG MARINE 42534229, 19746

MP-19746N
Marca: WAI



MOTOR DE PARTIDA

Descripción: SCANIA SERIE 8.9 , 9.0 , 10.6 2004 , SCANIA SERIE 11.7 2004-2005 , CON ARRANQUE BOSCH 24V. 5.5KW. PLGR , 12 DIENTES , CW , ANCLAJE : 127*127*127MM, GUIA : 92MM, DIAMETRO DE PIÑON :

MP-19795
Marca: KONIGMANN



MOTOR DE PARTIDA

Descripción: NEW HOLLAND, CASE, K.H.D, IVECO, CON ARRANQUE BOSCH 24V. 10 D, CW, A:90*90*127MM, G:89MM, DP:40MM, 114196, 0001231026, MOTOR DE PARTIDA KONIGMANN LESTER 19796 CASE 2852478

MP-19796N
Marca: WAI



MOTOR DE PARTIDA

Descripción: MOTOR DE PARTIDA 12V 9 DIENTES WAI 19829N 2-2221-MI CLARK 8023898 DAEWOO 65-26201-7059

MP-19829N
Marca: WAI



MOTOR DE PARTIDA

Descripción: JOHN DEERE AGRICULTURA E INDUSTRIAL 24V 7.8KW CW, 11 DIENTES, A:90*90*127, G:89MM, DP:40MM, CON MOTOR DE PARTIDA DENSO 22800-7410 22800-7411 JHON DEERE RE501060 WAI 19847N WAI

MP-19847N
Marca: WAI



MOTOR DE PARTIDA

Descripción: NIKKO OSGR 7.5KW 24V CW 11D KOMATSU 600-813-4930, -4931, -4932 NIKKO 0-23000-7000, -7001, -7002 MOTOR DE PARTIDA WAI 19938N, PIÑON :56MM

MP-19938N
Marca: WAI



MOTOR DE PARTIDA

Descripción: KIA CEED 1.4 1.6 MOTOR DE PARTIDA 12V 1195239, M0T32571ZE, 36100-2B200, 36100-2B100 WIL 20100, 8 DIENTES, 77MM GUIA, 100MM ANCLAJE, 28MM DIAMETRO DE PIÑON

MP-20100
Marca: WIL

MOTOR DE PARTIDA



MOTOR DE PARTIDA

Descripción: KIA BESTA 2.2 1993>97, MAZDA 2.0 DIESEL, MAZDA B2200 DIESEL 1985-1996, MAZDA VAN E2200 2.2 DIESEL, KIA SPORTAGE 2.2 DIESEL, CON ARRANQUE POONG SUNG - DENSO 12V. 9 DIENTES, CW, ANCLAJE:

MP-20118400

Marca: WIL



MOTOR DE PARTIDA

Descripción: GRUA NISSAN FG005/104 C/MOT. H20 , KOMATSU , CON ARRANQUE MITSUBISHI 12V. 9 DIENTES , CW , 202-004 , 23300-P5110 , 110155 , 011-021 MOTOR DE PARTIDA, ANCLAJE : 110MM, GUIA: 82MM, DIAMETRO DE

MP-202004

Marca: SK



MOTOR DE PARTIDA

Descripción: NISSAN MAXIMA 2.0 , 3.0 A32 , 1995-1999 , INFINITI I30 3.0 1996-1999 , CON ARRANQUE HITACHI 12V. (10 DIENTES, GUIA=75MM , 95MM ANCLAJE , CCW) 202-054, 17713 , 111382 MOTOR DE PARTIDA

MP-202054

Marca: KONIGMANN



MOTOR DE PARTIDA

Descripción: MOTOR DE PARTIDA STAR NISSAN NAVARA 2.5 DCI 2005 DIESEL , NISSAN PATHFINDER 2.5 DIESEL , TERRANO , CON ARRANQUE MITSUBISHI 12V. 11 DIENTES , ANCLAJE: 107MM, GUIA: 70MM,

MP-202173

Marca: KONIGMANN



MOTOR DE PARTIDA

Descripción: SUBARU JUSTY 1.0 4WD 1984>88, SUBARU JUSTY 1.2 4WD 1986>88, CON ARRANQUE HITACHI 12V. 8 DIENTES, CCW, 2-1211-HI, 23300-KA010, 111182, 011-041, ANCLAJE:110MM, GUIA:82MM, DIAMETRO DE

MP-210001

Marca: STAR



MOTOR DE PARTIDA

Descripción: HONDA CIVIC 1.2 1972-79 , ACCORD 1.6 1980>81 , CON ARRANQUE HITACHI 12V. 9 DIENTES , CW , 210-806 , 011-040 , 31200-634-005 MOTOR DE PARTIDA

MP-210806

Marca: STAR



MOTOR DE PARTIDA

Descripción: KIA POP , PRIDE 1.1/1.3 , MAZDA 121 1.3/1.3I , CON ARRANQUE MANDO-MITSUBISHI 12V. 8 DIENTES , CCW , KKYO2-18-400A ,110807 , 011-114 , 2-1246-MI , MB301-18-400C , M3T33081 ,

MP-218400

Marca: WIL



MOTOR DE PARTIDA

Descripción: CHEVROLET S10 2.2 , CHEVROLET CAVALIER 3.1 V6 1992> BUICK CENTURY 2.2 L4 /3.1 V6 1994>95 , BUICK REGAL 3.1 V6 1991>95 , BUICK SKYLARK 3.1 V6 1994> 1995 , CHEVROLET BERETTA 2.2 L4 1990>92 , CHEVROLET

MP-21952

Marca: KONIGMANN

MOTOR DE PARTIDA



MOTOR DE PARTIDA

Descripción: CHEVROLET BLAZER 1996 9D.,ASTRO 4.3 1990>CHEVROLET 6 CIL.SERIE C,K 4.3 1990>94/SERIE G,M VAN 4.3 1991>94/SERIE P 4.3 1990>93/SERIE S,T 4.3 1991>94,CHEVROLET 8 CIL.SERIE C,K PICK-UP 5.0

MP-21954

Marca: SK



MOTOR DE PARTIDA

Descripción: CHEVROLET BLAZER 1996 9D.,ASTRO 4.3 1990>CHEVROLET 6 CIL.SERIE C,K 4.3 1990>94/SERIE G,M VAN 4.3 1991>94/SERIE P 4.3 1990>93/SERIE S,T 4.3 1991>94,CHEVROLET 8 CIL.SERIE C,K PICK-UP 5.0

MP-6416N

Marca: WAI



MOTOR DE PARTIDA

Descripción: CHEVROLET BLAZER (V8 350) 1994> CHEVROLET BLAZER 4.3(V6 262) 1996>98, CHEVROLET ASTRO 4.3 1998, CHEVROLET 6 CIL. SERIE PICK-UP V8 305, 350, 454, SERIE G VAN (V8 350), (V8 454), SERIE S, T 4.3

MP-21974

Marca: KONIGMANN



MOTOR DE PARTIDA

Descripción: CAMION MACK CLASE 8 , FREIGTHLINER , MERCEDES BENZ , CON ARRANQUE DELCO REMY SERIE 39MT 12V. 11 DIENTES, ANCLAJE: 127*127*127MM, GUIA: 92MM, DIAMETRO DE PIÑON: 56MM CW, 2-2001-DR

MP-22001DR

Marca: KONIGMANN



MOTOR DE PARTIDA

Descripción: HYUNDAI ELANTRA II 1.6 , 1.8 , 2.0 AT 1995> CON ARRANQUE MANDO PMGR 12V. 8 DIENTES. CW , 209-001 , 36100-23000 , 111306 , 2-1857-MD, ANCLAJE:105MM, GUIA:77MM, PIÑON:27.5MM

MP-23000

Marca: WIL



MOTOR DE PARTIDA

Descripción: HYUNDAI ELANTRA II 1.6 , 1.8 , 2.0 1995> CON ARRANQUE MANDO 12V. PMGR , CW , 8 DIENTES , 36100-23100 , 111307 , 34100 , 015-186 , 17709N , 2-1858-MD, KIA CERATO 2.0 AÑO 2006, CON MOTOR VALEO,

MP-23100

Marca: SK



MOTOR DE PARTIDA

Descripción: CATERPILLAR,CHEVROLET,CUMMINS,FORD,FREIGHTLINER,GMC,KENWORTH,MACK, PETERBILT,NAVISTAR,CON ARRANQUE DELCO REMY 40MT 12V. 11 DIENTES CW (TIPO 400) 23356A 1108830

MP-23356

Marca: WAI



MOTOR DE PARTIDA

Descripción: FORD , INTERNATIONAL , HARVESTER , JOHN DEERE , MACK , VOLVO , CON ARRANQUE DELCO REMY SERIE 42MT 12V. 11 DIENTES. CW., 23373A , 1990483 , 50-153-1 , 6356N-Z

MP-23373

Marca: WAI

MOTOR DE PARTIDA



MOTOR DE PARTIDA

Descripción: CATERPILLAR , MACK , CUMMINS , CON ARRANQUE DELCO REMY SERIE 42MT 24V. 11 DIENTES. CW., 23374A , 1990456 , 50-151-1 , 6370N-Z

MP-23374

Marca: KONIGMANN



MOTOR DE PARTIDA

Descripción: CATERPILLAR , MACK , CUMMINS , CON ARRANQUE DELCO REMY SERIE 42MT 24V. 11 DIENTES. CW., 23374A , 1990456 , 50-151-1 , 6370N-Z

MP-6370N

Marca: WAI



MOTOR DE PARTIDA

Descripción: CATERPILLAR , MACK , CUMMINS , CON ARRANQUE DELCO REMY SERIE 42MT 24V. 11 DIENTES. GIRO IZQUIERDO CCW., 6263N 2-3142-DR, ANCLAJE: 127*127*127MM, GUIA: 92MM, DIAMETRO DE PIÑON: 56MM

MP-6263N

Marca: WAI



MOTOR DE PARTIDA

Descripción: CATERPILLAR , FIAT ALLIS , TIMBERJACK , CUMMINS , CON ARRANQUE DELCO REMY SERIE 42MT 24V. 12 DIENTES, DIAMETRO DE PIÑON : 46MM, CW , 23381A , 6360N-Z , 1990453 , 50-152-2

MP-6360N

Marca: WAI



MOTOR DE PARTIDA

Descripción: CATERPILLAR 1674 , 3304 , 3306 , CHEVROLET CON MOTOR 3208 , CATERPILLAR DIESEL 1981-84 , CHEVROLET CON MOTOR DETROIT DIESEL 4-53T , MACK 210 V8 1980 , MACK MS300 8.8L 1984 , MACK C/MOTOR

MP-23384

Marca: WAI



MOTOR DE PARTIDA

Descripción: MERCEDES BENZ 711/811/814/817/914/915/917 1996>MERCEDES BENZ 1117/1317 1517 1996>CON ARRANQUE DELCO 28MT 24V. 4.0KW. 9 DIENTES , CW. 23419A , 10479626 , 2-2770-NK , 111982 ,

MP-23419

Marca: KONIGMANN



MOTOR DE PARTIDA

Descripción: MERCEDES BENZ 711/811/814/817/914/915/917 1996>MERCEDES BENZ 1117/1317 1517 1996>CON ARRANQUE DELCO 28MT 24V. 4.0KW. 9 DIENTES , CW. 23419A , 10479626 , 2-2770-NK , 111982 ,

MP-22770

Marca: WAI



MOTOR DE PARTIDA

Descripción: MERCEDES BENZ 711/811/814/817/914/915/917 1996>MERCEDES BENZ 1117/1317 1517 1996>CON ARRANQUE DELCO 28MT 24V. 4.0KW. 9 DIENTES , CW. 23419A , 10479626 , 2-2770-NK , 111982 ,

MP-6605

Marca: XINDA

MOTOR DE PARTIDA



MOTOR DE PARTIDA

Descripción: BOBCAT 641 , 741, 671 , 943 , 974 , 975 , 2000 , CLARK , DEUTZ , FORD NEW HOLLAND , MASSEY FERGUSON PERKINS , CON ARRANQUE DELCO REMY 28MT 12V. 10 DIENTES. CW. 23486A , 1113282 , 110590 ,

MP-23486

Marca: KONIGMANN



MOTOR DE PARTIDA

Descripción: HYSTER , PERKINS 4.236 , ALLIS CHALMER , CON ARRANQUE DELCO REMY 28MT 12V. 10 DIENTES, 40MM DP CW. 23490A , 10465045 , 50-8406-2 , 111041 , 6584N

MP-23490

Marca: KONIGMANN



MOTOR DE PARTIDA

Descripción: CUMMINS, CONSOLIDATED DIESEL,TIMBERJACK,CON ARRANQUE DELCO REMY 28MT 24V 10 DIENTES, DP:32MM, CW 23498A 1113277 50-8421 STR-7150 , 6582N M.DE PARTIDA DELCO 28MT

MP-23498

Marca: KONIGMANN



MOTOR DE PARTIDA

Descripción: ALLIS CHALMERS, CASE, CATERPILLAR, CUMMINS, DRESSER, FIAT-ALLIS, FREIHGTLINER, GMC, JOHN DEERE, KENWORTH, KOMATSU, MACK, WESTERN STAR, I.H.C, PETERBILT, VOLVO, NAVISTAR,

MP-23516

Marca: KONIGMANN



MOTOR DE PARTIDA

Descripción: ALLIS CHALMERS, CASE, CATERPILLAR, CUMMINS, DRESSER, FIAT-ALLIS, FREIHGTLINER, GMC, JOHN DEERE, KENWORTH, KOMATSU, MACK, WESTERN STAR, I.H.C, PETERBILT, VOLVO, NAVISTAR,

MP-4930N

Marca: WAI



MOTOR DE PARTIDA

Descripción: CATERPILLAR , CASE , CLARK , CUMMINS 8.3L , DETROIT DIESEL 3-53 , LISTER , CON ARRANQUE DELCO REMY SERIE 37MT 24V. 12 DIENTES. CW , 23566A , 1990330 , 112243 , 50-160-1 , S-05011 , 6359N-PT

MP-23566

Marca: KONIGMANN



MOTOR DE PARTIDA

Descripción: CATERPILLAR , CASE , CLARK , CUMMINS 8.3L , DETROIT DIESEL 3-53 , LISTER , CON ARRANQUE DELCO REMY SERIE 37MT 24V. 12 DIENTES. CW , 23566A , 1990330 , 112243 , 50-160-1 , S-05011 , 6359N-PT

MP-6292

Marca: XINDA



MOTOR DE PARTIDA

Descripción: VOLKSWAGEN 17.220, 17.310, TITAN, 23.210, 23.220, 23.310, 24250, 26.220, 26.260, 26.310, CON MOT.CUMMINS 6CTAA, CAMION FORD CARGO 1622, 1630, 2422, 2425, 2622, 2626, 2630, 2361, 3222, 4030, CON MOTOR

MP-23587

Marca: KONIGMANN

MOTOR DE PARTIDA



MOTOR DE PARTIDA

Descripción: CLARK C/MOT. PERKINS 4-248 , 6-354 DIESEL , CAMION FORD 6.6L ,7.8L DIESEL , TRACTOR INTERNATIONAL C/MOT. D-246 DIESEL , CON ARRANQUE DELCO REMY 37MT 12V. 10 DIENTES , CW , 23589A ,

MP-23589

Marca: KONIGMANN



MOTOR DE PARTIDA

Descripción: TRACTOR FORD 2000 , 4000 , 5000 , 7000 DIESEL , F2910 , 3610 , 3910 , 2600 , 3600 , F4100 , 4600 , 5600 , 6600 , 7600 DIESEL , FORD 4110 , 4610 , 5610 , 6610 , F4130 , 4630 , 4830 , 5640 , 6640 1990>FORD 6700

MP-26395

Marca: KONIGMANN



MOTOR DE PARTIDA

Descripción: HYUNDAI NEW ACCENT 1.5 CRDI GLS 2005 , HYUNDAI ELANTRA 1.6 CRDI 2006 , HYUNDAI GETZ 1.5 , CRDI 2005 , KIA CERATO 1.5 , 1.6 CRDI 2005 , KIA RIO 1.5 CRDI 2005 , CON ARRANQUE VALEO - MANDO

MP-2A000

Marca: WIL



MOTOR DE PARTIDA

Descripción: RENAULT CAMION KERAX CON MOTOR DE PARTIDA MITSUBISHI 24V 5.5KW CW 12D OEM M9T60671, M9T60672 RENAULT 5010306777 , 5830000632 WAI 2-2614-MI 30028N

MP-30028N

Marca: WAI



MOTOR DE PARTIDA

Descripción: MERCEDES BENZ AXOR 2 2640K, 2643B, 3240, 3236K, 3240K, 3243B, 3243K, 3340K (MOTOR 12.0 DIESEL), CON ARRANQUE BOSCH SERIE JE 24V, 6.2KW, CW, 11 DIENTES, 30111N, 0001372006, 000151515001,

MP-30111N

Marca: WAI



MOTOR DE PARTIDA

Descripción: MAZDA 2 MOTOR DE PARTIDA 12V 1.0KW 10 DIENTES KONIGMANN 30155N OEM M000T32771 MAZDA ZJ38-18-400

MP-30155N

Marca: KONIGMANN



MOTOR DE PARTIDA

Descripción: MOTOR DE PARTIDA FORD, 12V 10 DIENTES , PMGR, Ford - Europe (1995-2005) , Ford LCV - Europe (1996-2003), Ford 1008813, 1061267, 1133994, 1S4U-11000-AA, 1S4U11000AA, 5023587,

MP-30164N

Marca: KONIGMANN



MOTOR DE PARTIDA

Descripción: RENAULT CLIO 1.2, 1.4, 1.4I 1990>CLIO 1.6I 1998> CLIO 1.8 16V 1991> RENAULT EXPRESS 1.1, 1.2, 1.4, 1.4I 1991> KANGOO 1.4I 1997> LAGUNA 1.8 COLD CLIMATE, LAGUNA 2.0 1993>94 MEGANE 1.4I, 1.6E,

MP-30177

Marca: KONIGMANN

MOTOR DE PARTIDA



MOTOR DE PARTIDA

Descripción: MERCEDES BENZ C180 2.1, 2.2 CDI, MB V200 2.1 CDI MPV, MB E200 2.2 CDI, MB C200 2.1 CDI, MB GLK200 2.2 CDI, MERCEDES BENZ SPRINTER 210 , 213, 216, 310, 313, 316, 416, 510, 513, 516 CDI, MERCEDES BENZ VITO

MP-30219N

Marca: KONIGMANN



MOTOR DE PARTIDA

Descripción: DEUTZ KHD MOTOR DE PARTIDA 24V 4.0KW CW 9 DIENTES WAI 30329N BOSCH 0001231018 CARGO 114220

MP-30329N

Marca: WAI



MOTOR DE PARTIDA

Descripción: CITROEN BERLINGO 1.8 DIESEL , BERLINGO 1.9 DIESEL 1996> CITROEN BX 17 DIESEL 1985>93 , CITROEN C15 DIESEL 1984> CITROEN C25 D800/D1000/D1400 , CITROEN XANTIA 1.9 DIESEL , XM 2.1

MP-30477N

Marca: KONIGMANN



MOTOR DE PARTIDA

Descripción: MOTOR DE PARTIDA MITSUBISHI PLGR 24V, 5.5KW, 12 DIENTES, CW, VOLVO DEUTZ, M9T62671 30619N

MP-30619N

Marca: WAI



MOTOR DE PARTIDA

Descripción: RENAULT KERAX CAMION CON MOTOR DE PARTIDA MITSUBISHI 24V 5.5KW CW 11D OEM M9T60471 RENAULT 5001853713, 5010306592 WAI 30740N 2-2890-MI, ANCLAJE 127*127*127MM, GUIA 92MM,

MP-30740N

Marca: WAI



MOTOR DE PARTIDA

Descripción: MOTOR DE PARTIDA BOSCH 12V, FORD FIESTA, COURIER, FORD KA, 21 DIENTES, DIAMETRO DE PIÑON : 49.7MM, ANCLAJE:116*83*83MM, GUIA: 71MM, 0001107082, UTILIZA ZM371, 31165N

MP-31165N

Marca: KONIGMANN



MOTOR DE PARTIDA

Descripción: HYUNDAI SANTA FE, SONATA, TUCSON MOTOR DE PARTIDA 12V 1.2KW 11 DIENTES, ANCLAJE : 94MM, GUIA : 70MM, DIAMETRO DE PIÑON : 34MM, WIL 31200 KIA HYUNDAI 36100-2G000 36100-2G200 DELCO 8000285

MP-31200

Marca: WIL



MOTOR DE PARTIDA

Descripción: FORD 3.9 , 4.1 , 4.3 , 4.7 , 4.9 5.0 , 5.8 , CON ARRANQUE MOTORCRAFT 4 1/2 12V. CW., 9 DIENTES, ANCLAJE: 135MM, GUIA: 104MM, DIAMETRO DE PIÑON: 25MM, C2OZ-11002-B , 3124N , 2-1668-FD

MP-3124N

Marca: WAI

MOTOR DE PARTIDA



MOTOR DE PARTIDA

Descripción: FORD 2000, 2030, 2031 DIESEL, NEW HOLLAND 2100, 2110, 2120, 2300, 230A, 231, 233, 2310, 2600, 2610, 3100, 3110, 3120, 3190, 333, 334, 335, 340, 3550, 420, 445 (TODOS CON MOTOR DE 3 CILINDROS), CON ARRANQUE

MP-3139

Marca: XINDA



MOTOR DE PARTIDA

Descripción: FIAT BRAVO, PALIO , PUNTO , SIENA , STRADA MOTOR DE PARTIDA 12V 8 DIENTES, 0.9KW, A:75*75*109NN, G:64MM, DP:24MM, WAI 31397N 31398 MARELLI 063101015010, 063101018010, 63101015,

MP-31397

Marca: XINDA



MOTOR DE PARTIDA

Descripción: FORD 4 MOD II DD MOTOR DE PARTIDA 12V 9 DIENTES 1.4KW CW WAI 3191N 3148, 3156, 3175, 3191

MP-3175

Marca: XINDA



MOTOR DE PARTIDA

Descripción: FORD RANGER 2.3 L4 1991>97 , FORD RANGER 2.5 , FORD MUSTANG 2.3 L4 1992>93 , CON ARRANQUE MOTORCRAFT PMGR 12V. 10 DIENTES . REDUCTOR , ST785 , F1TZ-11002A , 3231N , 2-1894-FD-1 MOTOR DE

MP-3223

Marca: XINDA



MOTOR DE PARTIDA

Descripción: HYUNDAI ATOS 1.0 1997,CON ARRANQUE DELCO REMY KOREA 12V. 8 DIENTES, CW, ANCLAJE : 93MM, GUIA : 75MM, 112322 , 36100-02511 MOTOR DE PARTIDA 32453N HYUNDAI 36100-02511, 36100-02550,

MP-32453N

Marca: WAI



MOTOR DE PARTIDA

Descripción: FORD FOCUS 1.8 C-MAX 2003-2007 , FORD FOCUS II 1.8 2006-2008 , FORD C-MAX 1.8 , 2.0 , CON ARRANQUE MOTORCRAFT 12V. 11 DIENTES , CW , REDUCTOR , 32520N , 113907 , 4M5T-11000-AA ,

MP-32520

Marca: WAI



MOTOR DE PARTIDA

Descripción: AUDI SEAT SKODA VOLKSWAGEN MOTOR DE PARTIDA 12V 0.9KW CCW GIRO IZQUIERDO, 10 DIENTES WAI 32613N Audi, Volkswagen 02T-911-023D, 02T-911-023G, 02T-911-023GX, Bosch 0001120400, 0001120401,

MP-32613N

Marca: WAI



MOTOR DE PARTIDA

Descripción: HYUNDAI ELANTRA 1.6/1.8 16V DOHC 1991>95, HYUNDAI H100 2.4 BENCINERA 1994> HYUNDAI PORTER 2.4 BENCINERA 1997, HYUNDAI SONATA 1.8/2.0 1998, MITSUBISHI COLT 1.8 GTI 1989>92, MITSUBISHI ECLIPSE

MP-32630

Marca: SK

MOTOR DE PARTIDA



MOTOR DE PARTIDA

Descripción: MOTOR DE PARTIDA VOLKSWAGEN BEETLE, JETTA, RABBIT CON ARRANQUE BOSCH 12V 1.4 KW 10 DIENTES, BOSCH 0001122400 0001122401 17968N 2-3309-BO, ANCLAJE: 111/126MM, GUIA: 76MM,

MP-32673

Marca: XINDA



MOTOR DE PARTIDA

Descripción: MOTOR DE PARTIDA FORD ,12V , 10 DIENTES, ANCLAJE: 66*66*101MM, GUIA :76MM, DIAMETRO DE PIÑON : 28MM

MP-3270N

Marca: KONIGMANN



MOTOR DE PARTIDA

Descripción: FORD , MAZDA MOTOR DE PARTIDA 12V 1.4KW CW 10 DIENTES WAI 3272N 2-1887-FD-1 LESTER 16530, 16965, 30331, 30763, 30764, 30765, 30791, 3272

MP-3272N

Marca: WAI



MOTOR DE PARTIDA

Descripción: LOMBARDINI MOTOR DE PARTIDA 12V 11 DIENTES, GIRO IZQUIERDO CCW WAI 32747N 32748 BOSCH 0001107040 0001107046 0001107107 0001108168 LOMBARDINI 58401760 58402180 MARELLI

MP-32747N

Marca: WAI



MOTOR DE PARTIDA

Descripción: CITROEN JUMPER 2.2 HDI DIESEL , FIAT DUCATO 15 2.2 JT DIESEL , FORD TRANSIST 2.2 , 2.4 TDCI , PEUGEOT BOXER 2.2 HDI DIESEL , CON ARRANQUE BOSCH 12V., 12 DIENTES , CW , 0001109205 , 33243N ,

MP-33243

Marca: KONIGMANN



MOTOR DE PARTIDA

Descripción: AUDI SEAT VOLKSWAGEN MOTOR DE PARTIDA 12V 2.0KW CCW GIRO IZQUIERDO , 13 DIENTES WAI 33328N

MP-33328N

Marca: KONIGMANN



MOTOR DE PARTIDA

Descripción: ASIA TOPIC, KIA TOPIC, CON ARRRANQUE POONG SUNG 12V. 14 DIENTES, CCW, 42MM PIÑON , CON REDUCTOR, 26050, RC3472-1100, 03111-5050, MOTOR DE PARTIDA, ANCLAJE : 105X105X145MM, GUIA :

MP-34721100

Marca: WIL



MOTOR DE PARTIDA

Descripción: HYUNDAI SONATA 3.0I 1990>94,HYUNDAI GALLOPER 3.0 V6(BENCINERO), MITSUBISHI GALANT 2.5I 24V (6G73) 1992,MITSUBISHI PAJERO 3.0 V6 (6G72) 1988-1990,MITSUBISHI 3.5I V6 (6G74) 1993,MITSUBISHI

MP-35050

Marca: WIL

MOTOR DE PARTIDA



MOTOR DE PARTIDA

Descripción: TOYOTA CARINA 2.0 VAN 1982> CELICA 2.0 GT/ST/XT 1981>83 , HI ACE 1.6 (RH11,20,30) 12R 1981>83 ,TOYOTA HILUX 2.0 18R 1981>83 , HILUX 2.4 22RE 1988> LAND CRUISER 2.4 22R 1989> TOYOTA HILUX 2.2 4Y ,

MP-17520

Marca: KONIGMANN



MOTOR DE PARTIDA

Descripción: TOYOTA CARINA 2.0 VAN 1982> CELICA 2.0 GT/ST/XT 1981>83 , HI ACE 1.6 (RH11,20,30) 12R 1981>83 ,TOYOTA HILUX 2.0 18R 1981>83 , HILUX 2.4 22RE 1988> LAND CRUISER 2.4 22R 1989> TOYOTA HILUX 2.2 4Y ,

MP-35100

Marca: SK



MOTOR DE PARTIDA

Descripción: TOYOTA CARINA 2.0 VAN 1982> CELICA 2.0 GT/ST/XT 1981>83 , HI ACE 1.6 (RH11,20,30) 12R 1981>83 ,TOYOTA HILUX 2.0 18R 1981>83 , HILUX 2.4 22RE 1988> LAND CRUISER 2.4 22R 1989> TOYOTA HILUX 2.2 4Y ,

MP-17493N

Marca: WAI



MOTOR DE PARTIDA

Descripción: PEUGEOT 504 1.8, 2.0 4 CIL., PEUGEOT 505 1.8, 2.0 4 CIL., CON ARRANQUE LUCAS INDIEL PRESTOLITE M93 12V., 9 DIENTES, CW, MI50436, 35257870, 0001208211, 0001208507, MOTOR DE PARTIDA

MP-35257870

Marca: KONIGMANN



MOTOR DE PARTIDA

Descripción: FIAT DUNA 1.3, FIAT FIORINO 1.3, FIAT SPAZIO 1.3, FIAT 147 1.3, CON ARRANQUE LUCAS INDIEL PRESTOLITE M93 12V., 11 DIENTES, CW, 35257970 , MI50430 , 40752005, FIAT : 46584287, MOTOR DE PARTIDA

MP-35257970

Marca: KONIGMANN



MOTOR DE PARTIDA

Descripción: RENAULT 18 2.0, RENAULT 21 TXI 2.0, RENAULT TRAFIC BENCINERO 2.0, 2.2, RENAULT FUEGO 2.0, CON ARRANQUE LUCAS INDIEL PRESTOLITE M93 12V., 9 DIENTES, 35257990, MI50434, 9000082075, 9000082084,

MP-35257990

Marca: KONIGMANN



MOTOR DE PARTIDA

Descripción: CAMIONES Y BUSES VOLKSWAGEN 7.100, 8.120, 8.150, 9.150, 13.150, 13. 180, 15. 180, 16.210, 17.210, 17.240, 23 .210, 17.210 CON MOTOR MWM, SERIE 10.4 10TCAW, MOTORES MWM 4 Y 6 CILINDROS, CON

MP-35259430

Marca: KONIGMANN



MOTOR DE PARTIDA

Descripción: RENAULT 9, 11, 18, 19 ESPECIAL GNC 1.4/1.6, CLIO ESPECIAL GNC 1.4/1.6, CON ARRANQUE LUCAS INDIEL M93, PRESTOLITE 12V., 9 DIENTES, CW, 35259740, 00011107047, 900082067, MOTOR DE PARTIDA, A:

MP-35259740

Marca: KONIGMANN

MOTOR DE PARTIDA



MOTOR DE PARTIDA

Descripción: CAMION VOLKSWAGEN 8-120, 8-150, 9.150 CON MOTOR MWM 3.0 4 CIL., VOLKSWAGEN 5-140E C/MOT. 4.08TCE, CON ARRANQUE PRESTOLITE - INDIEL 12V, 3.0KW, 9 DIENTES, CW, DP: 35MM,

MP-35261305

Marca: PRESTOLITE



MOTOR DE PARTIDA

Descripción: CATERPILLAR D348 1971>78 , EXCAVADORAS , CAT. 3406 1974>78 , CLARK , CAMION FORD 700 , 800 C/MOTOR CATERPILLAR 1986>88 , CON ARRANQUE DELCO REMY 24V.40MT. 11 DIENTES , CW.

MP-3745

Marca: XINDA



MOTOR DE PARTIDA

Descripción: HYUNDAI NEW PRIME MOTOR DE PARTIDA 12V 0.9KW 8 DIENTES, D.P:28MM, A:105MM, GUIA:77MM, PERNOS CON HILO, 36100-26800 WIL 37800, KIA RIO 1.4 2006>2011,

MP-37800

Marca: WIL



MOTOR DE PARTIDA

Descripción: HYUNDAI SANTA FE 2.0 (2001-2006) , ELANTRA 2.0 , SONATA 2.0, TRAJET 2.0, TUCSON 2.0 KIA SPORTAGE 2.0 , CARENS II 2.0, CARENS III 2.0L , MAGENTIS 2.0 ,ORIGINAL 36100-27000 , 36100-27010 03101-3170,

MP-38000

Marca: WIL



MOTOR DE PARTIDA

Descripción: TRACTOR CATERPILLAR D7E, D8K D-342 DIESEL, D9G 196, D9H D-353 DIESEL, CUMMINS, CON ARRANQUE DELCO REMY 50MT DD, 24V, CW, 12 DIENTES, 3872N, 23500A, 10478862, 1109497, 1109632, 1109757,

MP-3872

Marca: KONIGMANN



MOTOR DE PARTIDA

Descripción: CATERPILLAR,CHEVROLET,CUMMINS,FORD,FREIGHTLINER,GMC,KENWORTH,MACK, PETERBILT,NAVISTAR,CON ARRANQUE DELCO REMY 40MT 12V. 11 DIENTES CW (TIPO 400) 23356A 1108830

MP-3974

Marca: XINDA



MOTOR DE PARTIDA

Descripción: HYNDAI VERACRUZ IX55 SEDONA MOTOR DE PARTIDA 12V 1.4KW 10 DIENTES CW GIRO DERECHO WIL DELCO 8000465 HYUNDAI KIA 36100-3C151

MP-3C151

Marca: WIL



MOTOR DE PARTIDA

Descripción: WOLKWAGEN KOMBI 1.3 , 1.5 , 1.6 , VOLKSWAGEN ESCARABAJO 1.3 , 1.6 , VOLKSWAGEN GOL 1.3 , 1.6 , CON ARRANQUE BOSCH 12V. (9 DIENTES, GIRO IZQUIERDO) , 40752001 , 9000082046 ,110363 ,

MP-40752001

Marca: KONIGMANN

MOTOR DE PARTIDA



MOTOR DE PARTIDA

Descripción: FIAT FIORINO 1.3 , FIAT 147 1.3 , FIAT ELBA 1.3 , 1.5 , FIAT PREMIO 1.3 , FIAT UNO MILLE ELX , CON ARRANQUE BOSCH 12V. 11 DIENTES , ANCLAJE 56*56*88MM, GUIA : 67MM, DIAMETRO DE PIÑON : 29MM,

MP-40752005

Marca: KONIGMANN



MOTOR DE PARTIDA

Descripción: HYUNDAI MIGHTY 3TON, MITSUBISHI CANTER 4D31 DIESEL 1984>98, CON ARRANQUE MANDO - MITSUBISHI 24V. 3.2KW. 9 DIENTES, CW, REDUCTOR, 36100-41012, 110576, 018-007, 2-2229-MI,

MP-18241N

Marca: KONIGMANN



MOTOR DE PARTIDA

Descripción: SSANGYONG KORANDO MOTOR C223 , CON ARRANQUE POONG SUNG KOREA 12V. 9 DIENTES , CW , REDUCTOR , 41300 , 03101-30300, ANCLAJE : 102*102*145MM , GUIA: 109MM , DIAMETRO DE PIÑON

MP-41300

Marca: WIL



MOTOR DE PARTIDA

Descripción: KIA HYUNDAI 12V MOTOR DE PARTIDA 36100-3C120 WIL 42120, 8 DIENTES, ANCLAJE : 100MM, GUIA : 70MM, DIAMETRO DE PIÑON : 28MM

MP-42120

Marca: WIL



MOTOR DE PARTIDA

Descripción: MOTOR DE PARTIDA CUMMINS 24V 10D KONIGMANN DENSO 428000-7140 / 428000-7141 / 428000-7142 CUMMINS 499564

MP-4280007140

Marca: KONIGMANN



MOTOR DE PARTIDA

Descripción: HYUNDAI MIGHTY 3 TON. (MODELO NUEVO) , MITSUBISHI CANTER (4D33 , 4D34) , MITSUBISHI FUSO FE507 DIESEL , BUS ROSA , CON ARRANQUE MANDO - MITSUBISHI 24V. 9 DIENTES , CW , REDUCTOR , LH-4300 ,

MP-18962

Marca: KONIGMANN



MOTOR DE PARTIDA

Descripción: HYUNDAI MIGHTY 3 TON. (MODELO NUEVO) , MITSUBISHI CANTER (4D33 , 4D34) , MITSUBISHI FUSO FE507 DIESEL , BUS ROSA , CON ARRANQUE MANDO - MITSUBISHI 24V. 9 DIENTES , CW , REDUCTOR , LH-4300 ,

MP-4300

Marca: SK



MOTOR DE PARTIDA

Descripción: RENAULT KANGOO BENCINERO , TWINGO 1.0 , 1.2 , CLIO II 1.0 , CON ARRANQUE VALEO 12V. 9 DIENTES , CW , D7E1 , D7E39 , D7D ND165 , TS8E6 , 111641, DIAMETRO DE PIÑON:25.5MM

MP-432685

Marca: KONIGMANN

MOTOR DE PARTIDA



MOTOR DE PARTIDA

Descripción: RENAULT CLIO II 1.6 , KANGOO , LAGUNA II , MEGANE , SCENIC , DESDE 2003 , CON ARRANQUE VALEO 12V. 8 DIENTES , CW , D7E19 , TD10E4 , 112218, 8200049826, ANCLAJE: 73X65X105MM, GUIA:65MM, 8

MP-112218

Marca: KONIGMANN



MOTOR DE PARTIDA

Descripción: CHEVROLET CORSA 1.0/1.4/1.6 12V 8 DIENTES ANCLAJE:105MM, GUIA:68MM, PIÑON 24MM

MP-438126

Marca: VALEO



MOTOR DE PARTIDA

Descripción: CITRIEN C5 1.6 DIESEL , BERLINGO 1.6 DIESEL , CON ARRANQUE VALEO 12V. 11 DIENTES, CW

MP-438166

Marca: KONIGMANN



MOTOR DE PARTIDA

Descripción: M.PARTIDA 12V VALEO, 10 DIENTES, A:79*87*124MM, DP:32.5MM, OPEL, RENAULT, NISSAN, 2.5 DIESEL CON ARRANQUE VALEO, D7G11, D7R34, D7R53 438170

MP-438170

Marca: KONIGMANN



MOTOR DE PARTIDA

Descripción: FORD FOX 1.0 16V, 1.6,VOLKSWAGEN NEW POLO/SEDAN 1.0L/1.6L GOLF 1.6 16V CON 0.9KW ARRANQUE VALEO 9 DIENTES, ANCLAJE: 149MM, GUIA: 75MM, DIAMETRO DE PIÑON: 25MM, CCW D7ES6 EA111 2001/

MP-438179

Marca: KONIGMANN



MOTOR DE PARTIDA

Descripción: KIA 3500 , 3600 DIESEL 1990>95 , MAZDA T3000 ,T3500 DIESEL (HA) , CON ARRANQUE NIPPONDENSO-POONG SUNG 24V. 12 DIENTES, CCW, A:110*108*144MM, G:100MM, DP:37MM, REDUCTOR.

MP-4518400

Marca: SK



MOTOR DE PARTIDA

Descripción: HYUNDAI MIGHTY 3 24V. HYUNDAI COUNTY HD78 HD65 DIESEL , CON ARRANQUE MANDO-VALEO 24V. 9 DIENTES, 36100-45500, ANCLAJE:145MM*100/80MM*60/82MM, GUIA60MM, DIAMETRO DE PIÑON:40MM,

MP-45500

Marca: WIL



MOTOR DE PARTIDA

Descripción: HYUNDAI MIGHTY 3 24V. HYUNDAI COUNTY HD78 HD65 DIESEL , CON ARRANQUE MANDO-VALEO 24V. 11 DIENTES 36100-48100 MOTOR DE PARTIDA 24V, 11 DIENTES , ANCLAJE:59*102*126MM,

MP-48100

Marca: KONIGMANN

MOTOR DE PARTIDA



MOTOR DE PARTIDA

Descripción: MITSUBISHI ECLIPSE 2.4 2000 - 2005 , GALANT 2.4 1999 - 2003 , CHRYSLER SEBRING 2001 - 2005 , DODGE STRATUS 2.4 , KIA MAGENTIS 2.4 2001 - 2003 , KIA OPTIMA 2.4 2001 - 2003 , HYUNDAI SANTA FE 2.0

MP-49050

Marca: WIL



MOTOR DE PARTIDA

Descripción: HYUNDAI H1 NUEVO SORENTO MOTOR DE PARTIDA 12V 36100-4A000, 10 DIENTES , CW MOTOR DE PARTIDA KONIGMANN 12V, MITSUBISHI 10 DIENTES, GUIA:77MM, DIAMETRO DE PIÑON : 32MM, ANCLAJE:

MP-4A000

Marca: KONIGMANN



MOTOR DE PARTIDA

Descripción: HYUNDAI H1 2.5 CRDI (D4CB), CON ARRANQUE VALEO, 12V. 10 DIENTES, CW, 36100-4A020, 36100-4A025, 1196795

MP-4A020

Marca: KONIGMANN



MOTOR DE PARTIDA

Descripción: HYUNDAI H1 MODELO NUEVO 10D 12V MOTOR DE PARTIDA KONIGMANN 36100-4A020

MP-0002

Marca: VALEO



MOTOR DE PARTIDA

Descripción: KIA CARNIVAL 2.9 CRDI VGT AVTIVE/ CRDI CAT, DESDE 2006> CON ARRANQUE DENSO 12V, 12 DIENTES, GUIA: 64MM, DIAMETRO DE PIÑON : 37MM, ANCLAJE 142.5*83*75MM

MP-50000

Marca: WIL



MOTOR DE PARTIDA

Descripción: HYUNDAI TERRACAN 12V MOTOR DE PARTIDA WIL , 10 DIENTES, ANCLAJE:75*85*141MM, GUIA:64MM, DIAMETRO PIÑON:32.8MM, 2 PERNOS CON HILO

MP-51210

Marca: WIL



MOTOR DE PARTIDA

Descripción: HYUNDAI MIGHTY 2 DIESEL, MITSUBISHI CANTER DIESEL, CON ARRANQUE 24V. 9 DIENTES, ANCLAJE : 144MM, GUIA : 60MM, PIÑON : 35MM, 36100-41012, 36100-41020, WIL 52020

MP-52020

Marca: WIL



MOTOR DE PARTIDA

Descripción: HYUNDAI SORENTO MOTOR DE PARTIDA 12V 36100-4A000, 10 DIENTES , CW, DIAMETRO DE PIÑON : 33MM, ANCLAJE : 105MM, GUIA : 78.5MM

MP-53200

Marca: WIL

MOTOR DE PARTIDA



MOTOR DE PARTIDA

Descripción: KIA CARNIVAL 2.9 CRDI VGT AVTIVE/ CRDI CAT, DESDE 2006> CON ALTERNADOR NIPONDENSO 12V, 10 DIENTES , GUIA: 64MM, DIAMETRO DE PIÑON : 33MM, ANCLAJE 142.5*83*75MM OK55218400

MP-55218400

Marca: KONIGMANN



MOTOR DE PARTIDA

Descripción: TOYOTA DYNA 3.0 DIESEL 1977>84 (BU20,30), CON ARRANQUE NIPPONDENSO 24V. 4.5KW. 11 DIENTES, REDUCTOR 019-003, 28100-56030, 110474, MOTOR DE PARTIDA 24V

MP-56030

Marca: STAR



MOTOR DE PARTIDA

Descripción: HYUNDAI MIGHTY 3 24V. HYUNDAI COUNTY HD78 HD65 DIESEL , CON ARRANQUE MANDO-VALEO 24V. 11 DIENTES, 36100-45501, ANCLAJE:145MM*100/80MM*60/82MM, GUIA60MM, DIAMETRO DE PIÑON:40MM,

MP-56500

Marca: WIL



MOTOR DE PARTIDA

Descripción: COMPRESORES TECUMSEH ARRANQUE 12V, CCW, 9 DIENTES, 5896N, 114521, 33607

MP-5896

Marca: WAI



MOTOR DE PARTIDA

Descripción: HYUNDAI MIGHTY 3 24V. HYUNDAI COUNTY HD78 HD65 DIESEL , CON ARRANQUE MANDO-VALEO 24V. 11 DIENTES 36100-48100 MOTOR DE PARTIDA 24V, 11 DIENTES , ANCLAJE:59*102*126MM,

MP-59100

Marca: WIL



MOTOR DE PARTIDA

Descripción: BEDFORD MIDI 2.2 D, 2.2 D4WD, ISUZU MIDI 2.0, 2.0 4WD, ISUZU CAMPO 2.2 D (TFR52), 2.2 D 4X4 (TFS52), VOLKSWAGEN PASSAT 2.8 V6, THERMOKING, CON ARRANQUE HITACHI 12V. 2.0KW, 9 DIENTES, REDUCTOR,

MP-17088N

Marca: WAI



MOTOR DE PARTIDA

Descripción: KIA FRONTIER 2.7 DIESEL , CON ARRANQUE POONGSUNG 12V. 11 DIENTES , CCW. (CON TROMPA) REDUCTOR , OK60A-18-400 , 03111-4200 , 016-054 , 32534N , QDJ1223-000 , 61018, OT50927, ANCLAJE:

MP-6018400

Marca: SK



MOTOR DE PARTIDA

Descripción: ISUZU NKR 3.3D (4BC2) 1985> ISUZU NPR 3.3D (4BC2) 1985> ISUZU TLD 2.8D 1983>85 , ISUZU NPR 3.9 , CON ARRANQUE HITACHI 24V. 3.5KW.(9 DIENTES, 120MM ENTRE PERNOS, GUIA=95MM, PIÑON 35MM, CW) REDUCTOR

MP-61000

Marca: KONIGMANN

MOTOR DE PARTIDA



MOTOR DE PARTIDA

Descripción: NISSAN ED33 , FD35 3.5 DIESEL 1990> CON ARRANQUE MITSUBISHI 24V. 3.2KW, 10 DIENTES , REDUCTOR CW. ST-61430 , M002T64371 , 018-005 , 2-2101-MI , 19842N, ANCLAJE: 81X96X137MM, GUIA:105MM,

MP-61430

Marca: STAR



MOTOR DE PARTIDA

Descripción: NISSAN ED33 , FD35 3.5 DIESEL 1990> CON ARRANQUE MITSUBISHI 24V. 3.2KW, 10 DIENTES , REDUCTOR CW. ST-61430 , M002T64371 , 018-005 , 2-2101-MI , 19842N, ANCLAJE: 81X96X137MM, GUIA:105MM,

MP-19842N

Marca: WAI



MOTOR DE PARTIDA

Descripción: KIA 2400 , KIA CERES , MAZDA B2200 DIESEL (S2) , CON ARRANQUE PONG SUNG - NIPPONDENSO 12V. 2.0KW, 13 DIENTES , CW . K620-18-400A , 110578 , 016-012, ANCLAJE:135*88*80MM,

MP-62018400

Marca: SK



MOTOR DE PARTIDA

Descripción: VOLKSWAGEN 17.220, 17.310, TITAN, 23.210, 23.220, 23.310, 24250, 26.220, 26.260, 26.310, CON MOTOR CUMMINS 6CTAA, CAMION FORD CARGO 1622, 1630, 2422, 2425, 2622, 2626, 2630, 2361, 3222, 4030, CON

MP-6380

Marca: WAI



MOTOR DE PARTIDA

Descripción: CHEVROLET BLAZER (V8 350) 1994> CHEVROLET BLAZER (V6 262) 1996>98 , CHEVROLET ASTRO 4.3 1998 , CHEVROLET 6 CIL. SERIE PICK-UP V8 350/454/305 , SERIE G VAN (V8 350) , (V8 454) , SERIE S ,

MP-6449

Marca: XINDA



MOTOR DE PARTIDA

Descripción: MOTOR DE PARTIDA DELCO 12V, 1.4KW, CW, PG260G, PMGR, 11 DIENTES, DP:29MM, CHEVROLET 99>04, GMC 99>04, ISUZU 99>00, OLDSMOBILE 99>01,

MP-6485N

Marca: SK



MOTOR DE PARTIDA

Descripción: BUICK , CHEVROLET , GMC, ISUZU, OLDSMOBILE MOTOR DE PARTIDA DELCLO PG260D 12V 9 DIENTES 1.2 KW WAI 6491N , DAEWOO MOTOR CO P31100A80D05000, DELCO 10455504, 10465384,

MP-6491N

Marca: WAI



MOTOR DE PARTIDA

Descripción: KIA BESTA 2.7 , KIA PREGIO 2.7 , CON ARRANQUE POONGSUNG 12V. 11 DIENTES, REDUCTOR, CCW (SIN TROMPA) , OK65A-18-400 , 0VS01-18-400A , 13118 , 03111-4110 , 016-032 MOTOR DE PARTIDA

MP-6518400

Marca: WIL

MOTOR DE PARTIDA



MOTOR DE PARTIDA

Descripción: MOTOR DELCO 28MT 12V 10 DIENTES, CW, JOHN DEERE WAI 6601N 50-8438, TAPA FIERRO, 2 HOYOS, ANCLAJE: 103MM, GUIA: 82MM, DIAMETRO DE PIÑON: 32MM, ALTURA TROMPA: 75MM, ALTURA

MP-6601

Marca: WAI



MOTOR DE PARTIDA

Descripción: MACK , RENAULT HEAVY DUTY , SAVIEM MOTOR DE PARTIDA 12V 2.9KW 10 DIENTES WAI 6602N DELCO 10461070 , 10465148 , 10465239 , 1113289 , 1988709 , 1998418 LESTER 18259, 18362, 6543 , 6602

MP-6602

Marca: XINDA



MOTOR DE PARTIDA

Descripción: (2005-00) FORD EXCURSION 5.4L, 6.8L(2004-99) FORD EXPEDITION 4.6L(2009-99) FORD EXPEDITION 5.4L(2008-99) FORD F-150 SERIES PICKUP 4.6L(2009-99) FORD F-150 SERIES PICKUP

MP-6646

Marca: KONIGMANN



MOTOR DE PARTIDA

Descripción: CHEVROLET LUV 2.3 , ISUZU TROOPER 2.3 UBS16 1986>88 , CON ARRANQUE NIPPONDENSO 12V. 9 DIENTES , REDUCTOR. 015-003 , 8-94156-671-0 , 110979 , 17240N , 2-1197-ND,ANCLAJE:127MM,

MP-671

Marca: SK



MOTOR DE PARTIDA

Descripción: CHEVROLET MALIBU 3.5 2006, CHEVROLET MONTANA 3.5, BUICK TERRAZA 3.5, CON ARRANQUE DELCO REMY SERIE PG260D 12V. CW. 9 DIENTES, 8000066, 6783N, 2-3059-DR

MP-6783N

Marca: WAI



MOTOR DE PARTIDA

Descripción: CHEVROLET MONTANA 3.9 , CHEVROLET UPLANDER 3.9 2006-2008 , CHEVROLET MONTECARLO 3.9 2006 , BUICK TERRAZA 3.9 , CON ARRANQUE DELCO REMY 12V. PG260D , 1.2KW. CW , 9 DIENTES , 2-3058-DR , 6784N

MP-6784

Marca: WAI



MOTOR DE PARTIDA

Descripción: CHEVROLET CAVALIER 2.2 IMPALA PONTIAC CON ARRANQUE DELCO PG260D 12V CW 9 DIENTES , DELCO 8000216 6785N 2-3055-DR

MP-6785N

Marca: WAI



MOTOR DE PARTIDA

Descripción: CHEVROLET MALIBU, PONTIAC G6, CHEVROLET EQUINOX, CON ARRANQUE DELCO REMY SERIE PG260D 12V, CW, 9 DIENTES, DELCO 8000064, 6786N, 2-3050-DR

MP-6786N

Marca: WAI

MOTOR DE PARTIDA



MOTOR DE PARTIDA

Descripción: DELCO 38MT 12V CW 12 DIENTES FREIGHTLINER CUMMINS ISC, ISL 8.3 INTERNATIONAL DT466 7.6 CON ARRANQUE DELCO 8200005 8300005 6808N 2-2372-DR 6859N

MP-6859N

Marca: WAI



MOTOR DE PARTIDA

Descripción: 38MT 12V, CW, 10 DIENTES, ANCLAJE 90*90*127MM, GUIA : 89MM, DIAMETRO PIÑON : 40MM, CUMMINS CON MOTOR DE PARTIDA DELCO 38MT DELCO 8200023 8200077 8300024 WAI 2-3060-DR 6809N

MP-6809N

Marca: KONIGMANN



MOTOR DE PARTIDA

Descripción: DELCO 39MT 24V 7.2KW, 11 DIENTES, ANCLAJE :126*126*126, GUIA: 92MM, DIAMETRO DE PIÑON: 56MM, CUMMINS DELCO 19011507 19011522 82000034 82000041 WAI 6819N 2-2345-DR MOTOR DE PARTIDA

MP-6819N

Marca: KONIGMANN



MOTOR DE PARTIDA

Descripción: DELCO 39MT 24V CW 12 DIENTES, CUMMINS ISC 8.3L MOTOR DE PARTIDA DELCO 8200027, 8200044, 19011512 WAI 6826N 2-2364-DR ,ANCLAJE : 127*127*127MM, GUIA : 88MM DIAMETRO PIÑON :46MM

MP-6826N

Marca: KONIGMANN



MOTOR DE PARTIDA

Descripción: MOTOR DE PARTIDA 12V, 38MT , 11 DIENTES, PLGR, CW, Bluebird (2004-2008) , Freightliner (2000-2007) , Sterling (2001-2008), DELCO 19026035, 8200075, LESTER 6831

MP-6831N

Marca: KONIGMANN



MOTOR DE PARTIDA

Descripción: CASE , FREIGHTLINER , KENWORTH, KOMATSU, MACK , MCI, PREVOST MD, WESTERN STAR HD, WHITE INDUSTRIAL MOTOR DE PARTIDA 39MT PLGR 24V CW 11 DIENTES TAPA ROTABLE CON IMR

MP-6837N

Marca: WAI



MOTOR DE PARTIDA

Descripción: MOTOR DE PARTIDA DELCO 29MT, 12V, 9 DIENTES, CW, PLGR, 10461772, 19011403, 8200011, FREIGHTLINER 6842N

MP-6842N

Marca: WAI



MOTOR DE PARTIDA

Descripción: MOTOR DE PARTIDA DELCO 39MT 12V CW 11 DIENTES, WAI 6867N, ANCLAJE: 127*127*127MM, GUIA: 92MM, DIAMETRO DE PIÑON: 56MM

MP-6867N

Marca: KONIGMANN

MOTOR DE PARTIDA



MOTOR DE PARTIDA

Descripción: MOTOR DE PARTIDA 39MT 12V CW 11 DIENTES, ANCLAJE: 127*127*127MM, GUIA: 92MM, DIAMETRO DE PIÑON: 56MM, DELCO 8200037, 288; 8300020; 19011500, 505, 531; 10461334 WAI 2-2807-DR

MP-6913N

Marca: WAI



MOTOR DE PARTIDA

Descripción: CAMIONES VOLVO D12 MOTOR DE PARTIDA 39MT 12V CW 12D DELCO 8200186, 8200291, 8300004, 19011515 WAI 2-2806-DR 6914N, ANCLAJE:127*127*127MM , GUIA:92MM, DIAMETRO DE PIÑON:45MM

MP-6914N

Marca: WAI



MOTOR DE PARTIDA

Descripción: CHEVROLET COLORADO 5 CIL 2008> SAAB 9-7X 4.2 2008-2009 , HUMMER H3 3.7 2008-2009 , ISUZU I290 2.9 2008 , ISUZU I370 3.7 2008 , CON ARRANQUE DELCO REMY PG260H SERIE 12V. 11 DIENTES , CW. 6934N

MP-6934

Marca: WAI



MOTOR DE PARTIDA

Descripción: MOTOR DE PARTIDA HYUNDAI SANTA FE , SONATA, KIA , CON MOTOR DELCO KOREA 1.4 KW 8 DIENTES, HYUNDAI AZERA 3.3L/3.8L 2006>2009, ENTOURANGE 3.8L 2007>, SANTA FE 3.3L 2006>, SONATA

MP-6949

Marca: WAI



MOTOR DE PARTIDA

Descripción: MERCEDES BENZ 1113/1313/1316/1513/1516/L608 1987>MERCEDES BENZ L610 (M314-O),2215,2216(M352-O), J.I.CASE TRACTOR W18(OM352),CON ARRANQUE BOSCH JF 12V 3Kw. 7053

MP-7053

Marca: KONIGMANN



MOTOR DE PARTIDA

Descripción: MERCEDES BENZ 1114/1117/1118/1314/1317/1318/1514/1517/1518/2014/2214 C/MOT.O-352 1990>MERCEDES BENZ O364 C/MOT.OM352/OM352A,MERCEDES BENZ 1316/1516/2016/2216

MP-7054

Marca: KONIGMANN



MOTOR DE PARTIDA

Descripción: MERCEDES BENZ 1114/1117/1118/1314/1317/1318/1514/1517/2014/2214 MOTOR O-352 , MERCEDES BENZ O-364 C/MOT.OM352/OM352A , MERCEDES 1316/1516/2016 , MERCEDES BENZ 2216

MP-8010202

Marca: ZM



MOTOR DE PARTIDA

Descripción: MERCEDES BENZ 1214/1414/1418/1614/1618/1621 1993>CON ARRANQUE BOSCH JF 24V. 4KW. 9 DIENTES . 7064 , 9000083064 , BM034 , 80.103.01, 0986012940 MOTOR DE PARTIDA,

MP-8010301

Marca: ZM

MOTOR DE PARTIDA



MOTOR DE PARTIDA

Descripción: MERCEDES BENZ C/MOT. M366G CHASIS OF/OH 1420, 1520, 1115 , OH1315, OH1318, OH1621LG, OH1623LG, MERCEDES BENZ O371U C/MOT.OM-366, CON ARRANQUE BOSCH JF 24V. 4KW. 7065 , 9000083065,

MP-7065

Marca: KONIGMANN



MOTOR DE PARTIDA

Descripción: TOYOTA HILUX 1.8 2Y , 3Y 1988>94 , HI-LUX 2.0 4X4 3Y , HI-LUX 2.2 4Y , TOYOTA LITE-ACE 2.0 DIESEL MODELO F 2Y , 3Y , TOYOTA HI-ACE 1.8 2Y , HI-ACE 2.0 3Y , TOYOTA HI-ACE 2.2 , DAIHATSU ROCKY 2.0 , 2.0I

MP-72010

Marca: SK



MOTOR DE PARTIDA

Descripción: KIA PREGIO 2.7 DIESEL , CON ARRANQUE MANDO 12V. REDUCTOR 11 DIENTES , CCW, (SIN TROMPA) AA72B-18-400 , 84118 , MG122423 MOTOR DE PARTIDA

MP-7218400

Marca: WIL



MOTOR DE PARTIDA

Descripción: SUZUKI LJ 80 1977>82 , SUZUKI SC 100 GX 1979>84 , SUZUKI SJ20 4 X 4, SJ310 , JEEP SUZUKI SJ410 1981>87, CON ARRANQUE MITSUBISHI 12V. 8 DIENTES. CW., 211-001 , 31100-73030 , 110394 , 011-002, A:110MM,

MP-73030

Marca: STAR



MOTOR DE PARTIDA

Descripción: MOTOR DE PARTIDA 12V, 14 DIENTES, CCW, A:192/68MM, G:45MM, DP:35MM, 410-12739, DELCO 8000332, MERCURY MARINE 8M0038387, MOTORES MARINOS

MP-8000332

Marca: KONIGMANN



MOTOR DE PARTIDA

Descripción: MOTOR DE PARTIDA DELCO PG260P3, 12V, 10D, A:105MM, G:78MM, DP:30MM, CW, KIA 2.5, HYUNDAI , 8000893

MP-8000893

Marca: DELCO REMY



MOTOR DE PARTIDA

Descripción: ASIA COMBI 815 , 825 4.0/4.1, KIA CAMION 4.5TON. , CON ARRANQUE POONG SUNG - NIPPONDENSO 24V. 4.5KW. REDUCTOR , 14 DIENTES , CCW . OK800-18-400A , OK801-18-400 , 03112-70100 ,

MP-80018400

Marca: WIL



MOTOR DE PARTIDA

Descripción: CASE MOTOR DE PARTIDA 29MT 3.3KW 12V 10 DIENTES DELCO 8200014 CASE 183225KA WAI 6847N

MP-8200014

Marca: XINDA

MOTOR DE PARTIDA



MOTOR DE PARTIDA

Descripción: CASE MOTOR DE PARTIDA 29MT 4.0KW 24V 10 DIENTES DELCO 8200357 WAI 6365N

MP-8200357

Marca: XINDA



MOTOR DE PARTIDA

Descripción: FORD CARGO 2632, CARGO 2932, CARGO 4532, CARGO 5032, VOLVO FH12, NH12, YUTONG ZH6118H CUMMINS ISC 8.3 DIESEL , CON ARRANQUE DELCO REMY SERIE 38MT 24V. 12 DIENTES , CW , 8200072 , 6833N ,

MP-8200072

Marca: KONIGMANN



MOTOR DE PARTIDA

Descripción: MERCEDES BENZ 1215,1218EL, 1218L, 1418EL, 1418L, 1718, 1725, 2423, 2428, 712C ,714C, 715 , , 915C , L1318, L1620, LO914, O500M, O500R, O500U, OF1417, OF1418, OF1518, OF1721, OF1722 MERCEDES

MP-8200138

Marca: KONIGMANN



MOTOR DE PARTIDA

Descripción: MOTOR DE PARTIDA 29MT 12V 3.3KW 10 DIENTES WAI 6364N DELCO 8200326 8200849

MP-8200326

Marca: XINDA



MOTOR DE PARTIDA

Descripción: MERCEDES BENZ MOTOR DE PARTIDA 39MT 24V, 12 DIENTES, A:127*127*127MM, G:92MM, DP:43MM, CW, WAI 6857N DELCO 8200436 8200519 MITSUBISHI M009T83671, M009T84771

MP-8200519

Marca: XINDA



MOTOR DE PARTIDA

Descripción: MAZDA 121 1.8 , 2.0 1979>83 , MAZDA 616 1973>78 , MAZDA 626 1.6 1980>82 , MAZDA 626 1.8 , 2.0I 1980>82 , MAZDA 929 1.8 , 2.0 1977>82 , MAZDA B 1.6 PICK UP/B 1.8 PICK-UP/E 1.6 1979>85 , CON ARRANQUE

MP-821818400

Marca: STAR



MOTOR DE PARTIDA

Descripción: SUZUKI SJ413 , VITARA 1.6/1.6I (G16A, G16B), SUZUKI SAMURAI 1.2/1.3/1.3I , JIMMY 1.3I 4WD 1998>SUZUKI X90 1.6I 16V , CON ARRANQUE MITSUBISHI 12V. 8 DIENTES , CW. 211-002 , 31100-83031 ,

MP-83031

Marca: STAR



MOTOR DE PARTIDA

Descripción: SUZUKI CARRY SK408 , SK410 1986>89 , CON ARRANQUE NIPPONDENSO 12V. 8 DIENTES , CCW , 011-024 , 31100-85020 ,111385, 31100-7960 09-013 MOTOR DE PARTIDA, HAFEI MOTORS

MP-85020

Marca: SK

MOTOR DE PARTIDA



MOTOR DE PARTIDA

Descripción: DAHIATSU HIJET 850, HIJET1000 , S85 , CON ARRANQUE NIPPONDENSO 12V. 0.6KW, 8 DIENTES , CCW , ANCLAJE: 110MM, GUIA: 65MM, DIAMETRO DE PIÑON, 011-055 , 28100-87516 , 12800-3661 , 111088

MP-87516

Marca: STAR



MOTOR DE PARTIDA

Descripción: DAIHATSU CHARADE 1.0 G10 1978>83 , DAIHATSU CHARADE G20 , CON ARRANQUE NIPPONDENDO 12V. 9 DIENTES , CCW. 011-022 , 28100-87701 , 110159 , 011-032 MOTOR DE PARTIDA, ANCLAJE:110MM,

MP-87701

Marca: SK



MOTOR DE PARTIDA

Descripción: KIA CARNIVAL , CON ARRANQUE MANDO 12V. (20 DIENTES , CCW) , REDUCTOR . 19400 , OK9BV18400A MOTOR DE PARTIDA

MP-918400

Marca: KONIGMANN



MOTOR DE PARTIDA

Descripción: MOTOR DE PARTIDA 12V, 9 DIENTES, ANCLAJE: 80MM, GUIA: 68MM, DIAMETRO DE PIÑON: 30MM, JEEP WRANGLER 3.6 V6, REMY 25019, 428000-9300, CHRYSLER 56029852AA, HILO EN AMBOS ORIFICIOS

MP-9300

Marca: KONIGMANN



MOTOR DE PARTIDA

Descripción: MOTOR DE PARTIDA 12V CHEVROLET CAPTIVA 2.0, CHEVROLET ORLANDO, 94671,25183761,1196601, ANCLAJE:100*36*111MM, GUIA: 82MM, 9 DIENTES , DIAMETRO DE PIÑON: 29MM

MP-94671

Marca: WIL



MOTOR DE PARTIDA

Descripción: CHEVROLET LUV 2.2 MILLENIUM, DAEWOO LEGANZA , DAEWOO NUBIRA 2.0 2002> , CON ARRANQUE DELCO REMY KOREA 12V. 9 DIENTES , REDUCTOR , 96208785 , 111848 , 2-2136-DR , 015-165 MOTOR

MP-6724

Marca: SK



MOTOR DE PARTIDA

Descripción: DAEWOO MATIZ 0.8 1998> CHEVROLET SPARK , CON ARRANQUE DELCO REMY KOREA 12V. 8 DIENTES , CW , A: 94, G:75, DP:29 96275481 , 111849 , 011-090 , 96469962 MOTOR DE PARTIDA, HYUNDAI ATOS

MP-96275481

Marca: WIL



MOTOR DE PARTIDA

Descripción: MERCEDES BENZ 108, 109, 110, 111, 112, 115, 190, 208, 209, 210, 211, 212, 213, 216, 260, 280, 300, 308, 309, 310, 311, 312, 313, 316, 320, 408, 4110, 411, 413, 416, 509, 616 SPRINTER CLASE C,E,S,V C220 E220 E250 VITO -

MP-D7R43

Marca: KONIGMANN

MOTOR DE PARTIDA



MOTOR DE PARTIDA

Descripción: VW BORA 1.9 , CADDY 1.9 , EUROVAN 2.5 2.8 GOLF III 1.9 , SKODA FABIA OCTAVIA , FORD , SEAT AUDI MOTOR DE PARTIDA 12V, 11 DIENTES, CCW, A:110, G:76, DP:29, KONIGMANN VALEO D7RS130

MP-D7RS130

Marca: KONIGMANN



MOTOR DE PARTIDA

Descripción: FIAT PALIO 1.0 MPI 1.3 8V 2000-2004, FIAT SIENA FIRE 1.0 8V, FIAT UNO FIRE, CON ARRANQUE BOSCH 12V. 9 DIENTES, CW, F000CD09A0, F000AL0309, F000AL0310, KONIGMANN

MP-F000AL0310

Marca: KONIGMANN



MOTOR DE PARTIDA

Descripción: VOLKWAGEN GOL 1.1KW 12V 9 DIENTES CW CON MOTOR DE PARTIDA BOSCH F000AL0400 F000AL0413 VOLKWAGE SAVEIRO 1.6 , VOYAGE 1.6 , SANTANA , VOLKSWAGEN PASSAT 1.5 , 1.6 , VOLKSWAGEN GOL 1.6 ,

MP-F000AL0400

Marca: KONIGMANN



MOTOR DE PARTIDA

Descripción: MAHINDRA PICK-UP 2.5 D MOTOR DE PARTIDA BOSCH F002G20524 R78-M45 12V , 9 DIENTES, ANCLAJE:90*90*127MM, GUIA: 84MM, DIAMETRO DE PIÑON:25MM

MP-20524

Marca: KONIGMANN



MOTOR DE PARTIDA

Descripción: MAHINDRA PICK-UP 2.5, CON ARRANQUE BOSCH 12V. 2.2KW. 10 DIENTES, CW, ANCLAJE : 90*90*127MM., GUIA : 89MM., DIAMETRO DE PIÑON : 32MM. F002G20622 F002G20618

MP-F002G20622

Marca: BOSCH



MOTOR DE PARTIDA

Descripción: MOTOR DE PARTIDA BOSCH 12V , 9 DIENTES , DIAMETRO DE PIÑON 34MM, ANCLAJE:90*90*127MM, GUIA:99MM, F002G70270

MP-F002G70270

Marca: BOSCH



MOTOR DE PARTIDA

Descripción: SCANIA SERIE 8.9 , 9.0 , 10.6 2004 , SCANIA SERIE 11.7 2004-2005 , CON ARRANQUE BOSCH 24V. 5.5KW. PLGR , 12 DIENTES , CW , ANCLAJE : 127*127*127MM, GUIA : 92MM, DIAMETRO DE PIÑON :

MP-GA20001

Marca: GAUSS



MOTOR DE PARTIDA

Descripción: MOTOR DE PARTIDA BOSCH 24V, 6.7KW, SCANIA SERIE 124, 360, 400, 420, 0001371006, 1357709

MP-GA20006

Marca: GAUSS

MOTOR DE PARTIDA



MOTOR DE PARTIDA

Descripción: MOTOR DE PARTIDA M.BENZ 12V, 3.0KW, 1113/1313/1316/1513/1516/L608 1987>MERCEDES BENZ L610 (M314-O),2215,2216(M352-O), J.I.CASE TRACTOR W18(OM352),CON ARRANQUE

MP-GA20053

Marca: GAUSS



MOTOR DE PARTIDA

Descripción: MERCEDES BENZ 1114/1117/1118/1314/1317/1318/1514/1517/1518/2014/2214 C/MOT.O-352 1990>MERCEDES BENZ O364 C/MOT.OM352/OM352A,MERCEDES BENZ 1316/1516/2016/2216

MP-GA20054

Marca: GAUSS



MOTOR DE PARTIDA

Descripción: MOTOR DE PARTIDA BOSCH, 12V, 3.0KW, AGRALE 5000, 6000, 7000, BX, CASE 80, CBT 8000, FIAT ALLIS, MWM, VALMET 110 ID, 118, 128, 138, 148, 62ID, 78, 88, 880 , 980, 9000083036, 9000083056, 9000083082,

MP-GA20056

Marca: GAUSS



MOTOR DE PARTIDA

Descripción: MERCEDES BENZ 1214/1414/1418/1614/1618/1621 1993>CON ARRANQUE BOSCH JF 24V. 4KW. 9D. 7064 9000083064 BM-034, B50140 MOTOR DE PARTIDA, ALTURA TROMPA 95MM, ANCLAJE: 90*90*127MM,

MP-GA20064

Marca: GAUSS



MOTOR DE PARTIDA

Descripción: TRACTOR AGRIFULL , FIAT , GRUA , IVECO MOTOR DE PARTIDA 12V 3.2KW CW 9 DIENTES, A:102*102*145MM, G:110MM, DP:35MM, KONIGMANN BOSCH 0001359021 0001359102 0001367028 0001367082

MP-IS0403

Marca: KONIGMANN



MOTOR DE PARTIDA

Descripción: MOTOR DE PARTIDA 12V,3KW 10 DIENTES, A:127*127*127MM, G:100MM, DP:35MM, TRACTOR BELARUS MODELO 80X 510E, 512E, 520, 522, 530, 532, 550E, 552E, 570, 572, 590, 592, 800, 820, 820R, 900, 920,

MP-IS0436

Marca: KONIGMANN



MOTOR DE PARTIDA

Descripción: MOTOR DE PARTIDA ISKRA, 12V, 10 DIENTES, A:105MM, G:82MM, DP:32MM, JOHN DEREE 12V 3.0 KW 10 DIENTES MOTOR DE PARTIDA ISKRA KONIGMANN IS0793

MP-IS0793

Marca: KONIGMANN



MOTOR DE PARTIDA

Descripción: MOTOR DE PARTIDA ISKRA 12V 2.8KW CW 9 DIENTES PIÑON 34.2 MM KONIGMANN KHD. , DEUTZ , IVECO BF4L1011 2.7 DIESEL , IVECO F2L1011 1.4 , IVECO F3L1011 2.0 , IVECO F4L1011 2.7 , CON ARRANQUE BOSCH

MP-IS1073

Marca: KONIGMANN

MOTOR DE PARTIDA



MOTOR DE PARTIDA

Descripción: HATZ MOTOR DIESEL 1D81, CON ARRANQUE ISKRA 12V. 2.0KW, FLANGE 82.50MM, 9 DIENTES, CW, KONIGMANN ISKRA 11.130.923, 11.131.528, AZE2606, AZE2663, IS1150, 113982

MP-IS1150

Marca: KONIGMANN



MOTOR DE PARTIDA

Descripción: MOTOR DE PARTIDA 12V 3.2KW 10 DIENTES PIÑON 39,6MM , BOCA 89MM OREJAS 90MM - MASSEY FERGUSON - MOTOR PERKINS - JCB 2873K631 WAI 18941N-IK IS1193 IS 1195 114387 KONIGMANN CARGO

MP-IS1193

Marca: KONIGMANN



MOTOR DE PARTIDA

Descripción: TRACTOR DEUTZ K.H.D. AGRI 605 1997 , CON ARRANQUE ISKRA 12V. 3.0KW. REDUCTOR , 9 DIENTES , CW , 112071 , 0001230006 , IS1254 ANCLAJE: 90 X 90 X 127 MM , GUIA :89MM, PIÑON : 34MM, ALTURA TROMPA: 73MM

MP-IS1254

Marca: KONIGMANN



MOTOR DE PARTIDA

Descripción: GM CHRVROLET CORSA NUEVO , MONTANA MOTOR DE PARTIDA 9 DIENTES 12V KONIGMANN DELCO 24579009 DR8000444 DR8000660

MP-KMP0083

Marca: KONIGMANN



MOTOR DE PARTIDA

Descripción: CAMION CHINO SINOTRUCK , HOWO MOTOR DE PARTIDA 24V 7.5 KW 11 DIENTES, DP:48.5MM, A:90*90*127MM, G:89MM, KONIGMANN KMP0183

MP-KMP0183

Marca: KONIGMANN



MOTOR DE PARTIDA

Descripción: CUMMINS 6CTA 8.3L , INGERSOLL RAND XP285-W DOOSAN W/ 6CTA MOTOR DE PARTIDA 24V 7.8KW 10 DIENTES, PIÑON 40MM KONIGMANN KMP0352 CUMMINS 4996709 499670900 DENSO 428000-7120

MP-KMP0352

Marca: KONIGMANN



MOTOR DE PARTIDA

Descripción: CAMION CHINO HOWO CON MOTOR WD1615 WD618 MOTOR DE PARTIDA 24V, 10 DIENTES, CW, 7.5KW, A:90*90*127, G:89, DP:45, KONIGMANN KMP0355

MP-KMP0355

Marca: KONIGMANN



MOTOR DE PARTIDA

Descripción: CAMION FREIGHTLINER STERLING 6.7 DIESEL (MOTOR ISB CUMMINS), CON ARRANQUE DENSO 12V, 11 DIENTES, CW, REDUCTOR, A:126MM, G:89MM, DP:40MM, KMP0653, 428000-5230

MP-KMP0653

Marca: KONIGMANN

MOTOR DE PARTIDA



MOTOR DE PARTIDA

Descripción: HINO W04D 1W MOTOR DE PARTIDA 24V 11 DIENTES 5.5KW KONIGMANN 28100-1890 , 28100-1894 28100-1900, 28100-1903 , 28100-2010, 28100-2014

MP-KMP0695

Marca: KONIGMANN



MOTOR DE PARTIDA

Descripción: RENAULT - NISSAN - OPEL MOTOR DE PARTIDA 12V 2.2KW CW 10 DIENTES KONIGMANN LESTER 33308 RENAULT 8200402016, 8200458765, 8200568535, 8200628430, VALEO ESW22E8, TS22E1, TS22E5, TS22E5B,

MP-KMP1139

Marca: KONIGMANN



MOTOR DE PARTIDA

Descripción: CORTADORA DE PASTO MOTOR DE PARTIDA 12V 0.8KW 16 DIENTES LARGO TOTAL 182MM KONIGMANN BRIGGS 795121 499521 497461 497401 DEERE AM106883 AM38136 AM39285 CARGO 112563 WAI 5746N

MP-KMP1141

Marca: KONIGMANN



MOTOR DE PARTIDA

Descripción: JCB 2CX 3CX 4CX JCB 524 527 531 525 535 536 541 550 540 MOTOR DIESEL MAX Y ECONOMAX MOTOR DE PARTIDA 12V 4.2KW 11 DIENTES GUIA 89MM KONIGMANN KMP1143 ISKRA 11131848 11131292 11131697

MP-KMP1143

Marca: KONIGMANN



MOTOR DE PARTIDA

Descripción: FIAT 500 , FORD KA MOTOR DE PARTIDA 12V 0.9KW 8,9,10 DIENTES KONIGMANN KMP1144 CARGO 113962 FIAT 46548653 MAGNETI MARELLI 63101021 63102022 VALEO D7E52 32726N, A:74*74*109MM,

MP-KMP1144

Marca: KONIGMANN



MOTOR DE PARTIDA

Descripción: FOMOCO CHINO , LAND ROVER FREELANDER 3.2 MOTOR DE PARTIDA 12V 1.1KW 10 DIENTES CW KONIGMANN BOSCH 0001121422 0001121423 CARGO 115943 LESTER 19095

MP-KMP1145

Marca: KONIGMANN



MOTOR DE PARTIDA

Descripción: SUZUKI APV GC415 MOTOR DE PARTIDA 12V 8D KONIGMANN KMP1146 OEM 31100-61J00 M2T46881

MP-KMP1146

Marca: KONIGMANN



MOTOR DE PARTIDA

Descripción: BOBCAT 863 864 873 883 A220 DEUTZ DIESEL BF4M1011 MOTOR DE PARTIDA 12V 3.0KW 10 DIENTES KONIGMANN KMP1147 DENSO 228000-5730 228000-5731 228000-5733 228000-5730 228000-5731 228000-5733

MP-KMP1147

Marca: KONIGMANN

MOTOR DE PARTIDA



MOTOR DE PARTIDA

Descripción: MOTOR DE PARTIDA VOLKSWAGEN AMAROK, VW, 12V, 12 DIENTES, A:108MM, DP:37.5MM, CW, DRS0677, LRS02586, 458411, TS22ER12, TS22ER13, 30302N, STR54140

MP-KMP1665

Marca: KONIGMANN



MOTOR DE PARTIDA

Descripción: GRUA HORQUILLA DOOSAN G643, GRUA DAEWOO,CON ARRANQUE DENSO 12V, 10 DIENTES, CW, KONIGMANN KMP1669, OEM A403535, QDJ1303

MP-KMP1669

Marca: KONIGMANN



MOTOR DE PARTIDA

Descripción: JOHN DEERE ENGINE 4045 4.5L / 6068 6.8L / 6090 9.0L MOTOR DE PARTIDA 24V 4.8KW CW GIRO DERECHO KONIGMANN KM1670 DENSO: 428000-9920 42800-69000 4280009920 4280069000 JOHN DEERE:

MP-KMP1670

Marca: KONIGMANN



MOTOR DE PARTIDA

Descripción: MOTOR PARTIDA 12V, 9 DIENTES, A:108MM, G:82MM, DP:35MM, LAMBORGHINI TRACTOR DEUTZ HUERLIMANN RENAULT REGGERINI SLANZI THERMO KING MOTOR DE PARTIDA 12V 2.8KW CW 9 DIENTES DENSO

MP-KMP1703

Marca: KONIGMANN



MOTOR DE PARTIDA

Descripción: CAMION FOTON, APLICACIONES CHINAS, MOTOR DE PARTIDA 24V, 5.0KW, 10 DIENTES, KMP1714, OEM T837010004, QDJ2628J

MP-KMP1714

Marca: KONIGMANN



MOTOR DE PARTIDA

Descripción: TOYOTA MOTOR DE PARTIDA 12V 1.6KW, DENSO A:140MM, G:74MM, DP:32MM, 10 DIENTES, CW , KMP1716 DENSO 28100-0Y340 JK438000-3630

MP-KMP1716

Marca: KONIGMANN



MOTOR DE PARTIDA

Descripción: CAMION CHINO MOTOR DE PARTIDA 24V 6.6KW 11 DIENTES GUIA 92 PIÑON 40MM ANCLAJE 103*103*145, KONIGMANN KMP1718 OEM QDJ2605F

MP-KMP1718

Marca: KONIGMANN



MOTOR DE PARTIDA

Descripción: CATERPILLAR MOTOR DE PARTIDA 24V 11 DIENTES KONIGMANN KMP1719 BOSCH 000133F102 CATERPILLAR 389-5796

MP-KMP1719

Marca: KONIGMANN

MOTOR DE PARTIDA



MOTOR DE PARTIDA

Descripción: FIAT MOTOR DE PARTIDA 12V 1.6KW CW 11DIENTES KONIGMANN KMP1720 OEM 63112003 LRS02420 WAI 31199N

MP-KMP1720
Marca: KONIGMANN



MOTOR DE PARTIDA

Descripción: MOTOR DE PARTIDA MITSUBISHI 12V, 9 DIENTES, DP:35MM, A:120MM, G:95MM, DOOSAN

MP-KMP1722
Marca: KONIGMANN



MOTOR DE PARTIDA

Descripción: TOYOTA HILUX MOTOR DE PARTIDA 12V 2.0KW 10DIENTES KONIGMANN KMP1723 ORIGINAL 28100-0L180 TG438000-1790

MP-KMP1723
Marca: KONIGMANN



MOTOR DE PARTIDA

Descripción: MOTOR DE PARTIDA 12V 10,12,13 DIENTES RENAULT CLIO 1.5, FLUENCE 1.5 , KANGOO, SCENIC, LAGUNA, MEGANE , TWINGO, NISSAN TIIDA , QASHQAI , SUZUKI JIMMY KONIGMANN OEM

MP-M000T87881
Marca: KONIGMANN



MOTOR DE PARTIDA

Descripción: CHEVROLET 1970-81 , GMC 5.0 , 6.6 , 7.4 , BUICK , IMPALA , MALIBU , CHEVROLET C10 , CON ARRANQUE DELCO REMY SERIE 10MT , SD300 12V. 9 DIENTES , M0037 , 1108430 , 2-1593-DR M.DE PARTIDA

MP-M0037
Marca: KONIGMANN



MOTOR DE PARTIDA

Descripción: CHEVROLET 1970-81 , GMC 5.0 , 6.6 , 7.4 , BUICK , IMPALA , MALIBU , CHEVROLET C10 , CON ARRANQUE DELCO REMY SERIE 10MT , SD300 12V. 9 DIENTES , M0037 , 1108430 , 2-1593-DR M.DE PARTIDA

MP-3510N
Marca: WAI



MOTOR DE PARTIDA

Descripción: BUS VOLVO B9R , LM9 ,CAMION FM9 FM112 CON ARRANQUE MITSUBISHI 24V. 5.5KW. 11 DIENTES , REDUCTOR TRANSANTIAGO MOTOR DE PARTIDA, HCV00619, MITSUBISHI: M009T61471, M009T61472,

MP-M009T61471
Marca: KONIGMANN



MOTOR DE PARTIDA

Descripción: MOTOR DE PARTIDA VOLVO B12, FH12, FM12, FM13 24V 7.0 KW 12D KONIGMANN CON ARRANQUE MITSUBISHI M009T82171 , M9T82171 ANCLAJE: 127X127X127MM, GUIA:92MM, 47MM DIAMETRO DE PIÑON

MP-M009T82171
Marca: KONIGMANN

MOTOR DE PARTIDA



MOTOR DE PARTIDA

Descripción: VOLKSWAGEN GOLF,JETTA 1.8 1991-92,GOLF,JETTA 2.0 1993-96,VOLKSWAGEN PASSAT 2.0 1990-91,CON ARRANQUE BOSCH PMGR 12V 9 DIENTES. REDUCTOR M0165 0001107007 2-1373-BO ,

MP-M0165

Marca: WAI



MOTOR DE PARTIDA

Descripción: CHEVROLET CAVALIER 2.4 , BUICK , OLDSMOBILE , PONTIAC 2.3 , CON ARRANQUE DELCO REMY SERIE 5MT/SD250 12V. 9 DIENTES. M0197 , 10455001 , 2-1517-DR , 6413N

MP-M0197

Marca: WAI



MOTOR DE PARTIDA

Descripción: DEUTZ TBD226B - TD226B -MOTOR WEICHAI - MWM D229-3 D229-6- TRACTOR FENDT 614 LS - FARMET 309 -FAVORIT - RENAULT TRACTOR PRESTILITE 12187645 MOTOR DE PARTIDA M100R 12V 4KW ANCLAJE:

MP-M100R2004SE

Marca: KONIGMANN



MOTOR DE PARTIDA

Descripción: NISSAN TERRANO 2.5 DIESEL 4WD , NISSAN TD24 DIESEL , CON ARRANQUE MITSUBISHI REDUCTOR 12V. (12 DIENTES , GIRO DERECHO , DIAMETRO PIÑON 46.5MM) , M2TS0571 , 23300-VK500 , 202-120N, 202-120N , MOTOR

MP-M2TS0571

Marca: KONIGMANN



MOTOR DE PARTIDA

Descripción: NISSAN TERRANO 2.5 DIESEL 4WD , NISSAN TD24 DIESEL , CON ARRANQUE MITSUBISHI REDUCTOR 12V. (12 DIENTES , GIRO DERECHO , DIAMETRO PIÑON 46.5MM) , M2TS0571 , 23300-VK500 , 202-120N, 202-120N , MOTOR

MP-32715N

Marca: WAI



MOTOR DE PARTIDA

Descripción: NISSAN V16 TAPA PLOMA, PULSAR 1.0/1.3/1.5 1986> SUNNY 1.0 1986>88, SUNNY 1.3 B11, B12 1982>86, SUNNY 1.3 N13 1986>91, SUNNY 1.5, 1.6 2WD (B12 ,N13), NISSAN V16 MEXICANO TAPA ROJA, NISSAN V16 TWIM

MP-M8000

Marca: SK



MOTOR DE PARTIDA

Descripción: MOTOR DE PARTIDA 24V 6KW M93R3007SE , M93, 10 DIENTES, 89MM GUIA, ANCLAJE: 90X90X127MM, 38 DIAMETRO DE PIÑON

MP-M93R3007SE

Marca: KONIGMANN



MOTOR DE PARTIDA

Descripción: VOLVO DEUTZ KHD MOTOR DE PARTIDA 24V 5.5KW 12 DIENTES CW KONIGMANN MI50620 M9T62871 KHD:01182760 KHD:01182495 KHD:01183288 LUCAS:LRS02607 VOLVO:20900793

MP-MI50620

Marca: KONIGMANN

MOTOR DE PARTIDA



MOTOR DE PARTIDA

Descripción: DONGFENG CUMMINS ISDE 5.5KW 24V 10D MOTOR DE PARTIDA KONIGMANN OT50251 C4984042 4930605

MP-OT50251

Marca: KONIGMANN



MOTOR DE PARTIDA

Descripción: MOTOR DE PARTIDA 12V, 2.2KW, 10 DIENTES, A:120/126M*38MM, G:89MM, DP:40MM, CW, DOOSAN

MP-QDJ1303

Marca: KONIGMANN



MOTOR DE PARTIDA

Descripción: M.PARTIDA, 24V, 6.0KW, 12 DIENTES, A:151MM, G:110MM, DP:43MM, FOTON , MOTOR XICHAI, 6DF3-18E3, QDJ2709A-PC, QDJ2709R-PC, 3708010-472-000, MIT54

MP-QDJ2709

Marca: KONIGMANN



MOTOR DE PARTIDA

Descripción: FORD EXPLORER 4.0 V6 1991>96 , FORD RANGER 4.0 V6 1990>96 , MERCURY VILLAGER 4.0 V6 1992> , CON ARRANQUE MOTORCRAFT 12V. 10 DIENTES , REDUCTOR , ST775 ,112030 , F07U-11000AA , 2-1895-FD-1

MP-ST775

Marca: KONIGMANN



MOTOR DE PARTIDA

Descripción: FORD RANGER 2.3 L4 1991>97 , FORD RANGER 2.5 , FORD MUSTANG 2.3 L4 1992>93 , CON ARRANQUE MOTORCRAFT PMGR 12V. 10 DIENTES . REDUCTOR , ST785 , F1TZ-11002A , 3231N , 2-1894-FD-1 MOTOR DE

MP-ST785

Marca: KONIGMANN



MOTOR DE PARTIDA

Descripción: VIENE CON 2 OREJAS SOLAMENTE, FORD RANGER 2.3 L4 1991>97 , FORD RANGER 2.5 , FORD MUSTANG 2.3 L4 1992>93 , CON ARRANQUE MOTORCRAFT PMGR 12V. 10 DIENTES . REDUCTOR , ST785 ,

MP-3238

Marca: SK



MOTOR DE PARTIDA

Descripción: MITSUBISHI PAJERO 2.0 GDI (4G94) 2000-2001, MITSUBISHI MIRAGE 1.5 2000-2002 , MITSUBISHI MIRAGE 1.8 1998-2002, MITSUBISHI LANCER 2.0 , CON ARRANQUE MITSUBISHI PMGR 12V. 8

MP-STR3310

Marca: KONIGMANN



MOTOR DE PARTIDA

Descripción: MOTOR DE PARTIDA 12V MAZDA B2500 - B2900, DENSO, 228000-4831/4830/6482, WL0214800A, 9 DIENTES, ANCLAJE: 94*75*136MM, GUIA:82MM, DIAMETRO DE PIÑON: 35MM

MP-STR5032

Marca: STAR

MOTOR DE PARTIDA



MOTOR DE PARTIDA

Descripción: ISUZU 3.9 , 4.3 NPR66 , NKR66 , (C/MOT 4BE1 , 4HF1) , CON ARRANQUE HITACHI 24V. 4.0KW, 11 DIENTES , CCW , REDUCTOR , STR6107 , S25-163A , 2-2233-HI , 018-012 , 113675 ,

MP-STR6107

Marca: KONIGMANN



MOTOR DE PARTIDA

Descripción: ISUZU 3.9 , 4.3 NPR66 , NKR66 , (C/MOT 4BE1 , 4HF1) , CON ARRANQUE HITACHI 24V. 4.0KW, 11 DIENTES , CCW , REDUCTOR , STR6107 , S25-163A , 2-2233-HI , 018-012 , 113675 ,

MP-18960

Marca: SK



MOTOR DE PARTIDA

Descripción: DATSUN 1.4, 1.6 4 CILINDROS, BLUEBIRD 160, 180B 1.4, 1.6, 1.8, NISSAN L18 1.8, NISSAN 720 KING CAP 1.8 1980> NISSAN LAUREL 2.0 4CIL. 1981>84, NISSAN D21 2.4 1997, CON ARRANQUE HITACHI 12V. 9 DIENTES, CW,

MP-U0113

Marca: SK



MOTOR DE PARTIDA

Descripción: MOTOR DE PARTIDA VALEO, FIAT, 12V, 10 DIENTES, CW, ANCLAJE: 72*68*108MM, GUIA: 62MM, DIAMETRO DE PIÑON: 27MM, PIÑON EN DESCANSO :12MM

MP-VA001

Marca: KONIGMANN



MOTOR DE PARTIDA

Descripción: CHERY TIGGO, TIGGO FL, SKIN, DESTINY, A520 MOTOR DE PARTIDA 12V 1.3KW 8 DIENTES CW KONIGMANN, ANCLAJE:104MM, GUIA :77MM, DIAMETRO DE PIÑON: 28MM

MP-VY50001

Marca: KONIGMANN



MOTOR DE PARTIDA

Descripción: CHERY QQ 1.1 CON MOTOR DE PARTIDA 12V 1.0KW 8 DIENTES CW KONIGMANN, ANCLAJE: 101MM, GUIA: 75MM, DIAMETRO DE PIÑON: 28MM

MP-VY50003

Marca: KONIGMANN



MOTOR DE PARTIDA

Descripción: CHERY S22 VAN PASS CON MOTOR DE PARTIDA 12V 1.1 KW KONIGMANN

MP-VY50005

Marca: KONIGMANN



MOTOR DE PARTIDA

Descripción: CON MOTOR DE PARTIDA CHERY FULWIN 12V, 1.3KW, 9 DIENTES, ANCLAJE: 110MM, GUIA: 76MM, DIAMETRO DE PIÑON: 25MM

MP-VY50006

Marca: KONIGMANN

MOTOR DE PARTIDA



MOTOR DE PARTIDA

Descripción: MOTOR DE PARTIDA 12V, 1.2KW, VEHICULOS CHINOS BYD F0, 8 DIENTES, CW, ANCLAJE : 130MM, GUIA : 74MM, DIAMETRO DE PIÑON : 27MM,

MP-VY50072

Marca: KONIGMANN



MOTOR DE PARTIDA

Descripción: CBT 8260 JOHN DEERE JD 50 D / MASSEY FERGUSON MF295 MF296 MAXION 9110 9130 9150 9170 IDEAL 9070 9075 MERCEDES BENZ 1694 1695 1704 YANMAR 1050D BT BTD MOTOR DE PARTIDA JF CW GIRO DERECHO

MP-ZM8010219

Marca: ZM

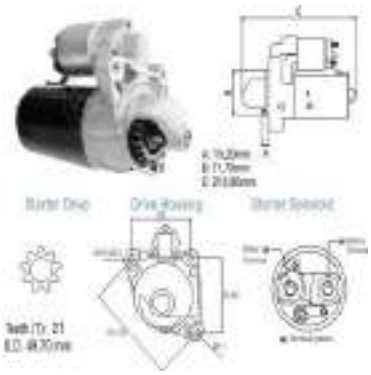

MOTOR DE PARTIDA

Descripción: MOTOR DE PARTIDA BOSCH 12V,FORD FIESTA, COURIER, KA, 21 DIENTES, DIAMETRO DE PIÑON : 49.7MM, ANCLAJE:116*83*83MM, GUIA: 71MM, 0001107082, UTILIZA ZM371

MP-ZM8011004

Marca: ZM

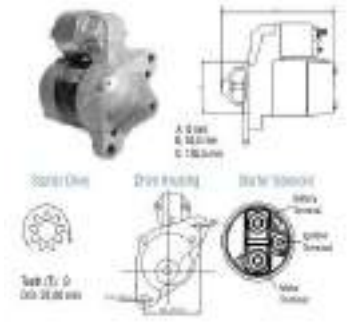

MOTOR DE PARTIDA

Descripción: RENAULT CLIO 1.0 D4D/D7D 1999-2016, CLIO 1.2, RENAULT KANGOO 1.0 D4D/D7D 2002-2007, RENAULT SANDERO 1.0 D4/D7/HI-POWER 2007- 2015, RENAULT TWINGO 1.1, 1.2 , NISSAN MARCH 1.0 2012, CON

MP-ZM8020109

Marca: ZM



MOTOR DE PARTIDA

Descripción: MOTOR DE PARTIDA DELCO 29MT, 12V , 3.3KW, 9 DIENTES, CW, ANCLAJE: 90*90*127MM, GUIA: 89MM, DIAMETRO DE PIÑON: 36MM, M.BENZ, 712, 812, 814, UTILIZA SOLENOIDE ZM818 Y RELÉ AUXILIAR

MP-ZM8029001

Marca: ZM



MOTOR DE PARTIDA

Descripción: MOTOR DE PARTIDA DELCO 29MT, 12V, 3.3KW, 10 DIENTES, ANCLAJE: , GUIA:98MM, DIAMETRO DE PIÑON: 37.8MM, ZM818, ZM2407, 8990001,8990501,8990700, VOLKSWAGEN, 8200326

MP-ZM8029002

Marca: ZM

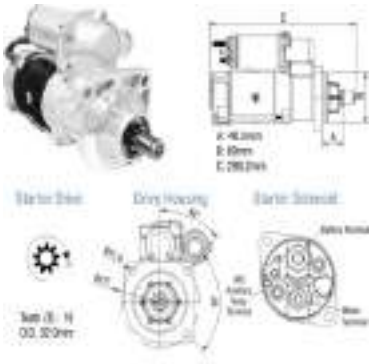

MOTOR DE PARTIDA

Descripción: MOTOR DE PARTIDA DELCO 29MT, 12V, 3.3KW, FORD CARGO, 10 DIENTES, CW, ANCLAJE: 90*90*127MM, GUIA: 89MM, DIAMETRO DE PIÑON: 32MM, ZM818, ZM2407, 8990002, 8990501, 8990700, 8200331,

MP-ZM8029003

Marca: ZM

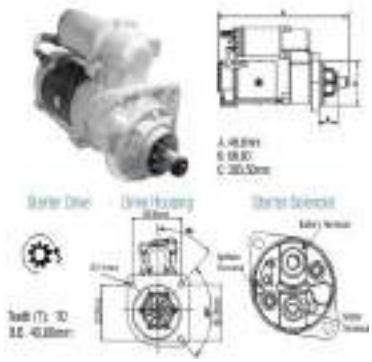

MOTOR DE PARTIDA

Descripción: MOTOR DE PARTIDA DELCO 29MT, 12V, 3.3KW, 10 DIENTES, CW, ANCLAJE: 90*90*127MM, GUIA: 88MM, DIAMETRO DE PIÑON: 40MM, ZM818, 8990006,8990501,8990700, 8200400, 2P0.911.023B,

MP-ZM8029004

Marca: ZM

MOTOR DE PARTIDA



MOTOR DE PARTIDA

Descripción: MOTOR DE PARTIDA DELCO 29MT, 24V, 4KW, 8200004,8200296,8200512, M.BENZ, 11 DIENTES, ANCLAJE: 90*90*127MM, GUIA: 89MM, DIAMETRO DE PIÑON: 40MM,

MP-ZM8029101

Marca: ZM



MOTOR DE PARTIDA

Descripción: MOTOR DE PARTIDA 29MT, 24V, 4KW, VOLKSWAGEN, 10 DIENTES, DIAMETRO DE PIÑON: 37.8MM, ANCLAJE: , GUIA: 98MM, 8200357, ZM1818, ZM409, 8990001, 8990501, 8990701

MP-ZM8029103

Marca: ZM



MOTOR DE PARTIDA

Descripción: MOTOR DE PARTIDA DELCO 29MT, 24V, 4KW, 10 DIENTES, CW, DIAMETRO DE PIÑON: 40MM, ANCLAJE: 90*90*127MM, GUIA: 89MM, ZM1818, ZM409, 8990005, 8990501, 8990701, 8200474,VOLKSWAGEN

MP-ZM8029104

Marca: ZM

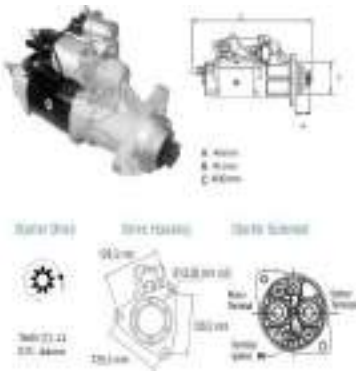

MOTOR DE PARTIDA

Descripción: MOTOR DE PARTIDA DELCO 38MT, 24V, 6.0KW, 12 DIENTES, CW, DIAMETRO DE PIÑON: 44MM, ANCLAJE: 127*127*127MM, GUIA: 91MM, VOLKWAGEN, 8200053, 8200486, 2T0911023F, ZM1840, ZM1409,

MP-ZM8038001

Marca: ZM

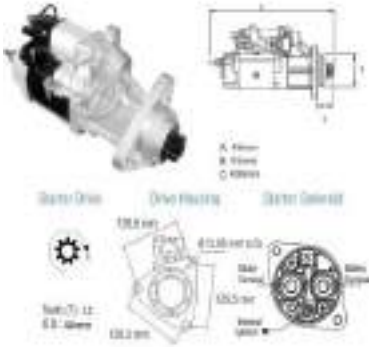

MOTOR DE PARTIDA

Descripción: MOTOR DE PARTIDA DELCO 38MT, 12V, 4.6KW, CASE, FORD CARGO, 12 DIENTES, CW, ANCLAJE: 127*127*127MM, GUIA: 91MM, DIAMETRO DE PIÑON: 44MM, ZM840, ZM1407, 8938000, 8938500, 8938700, 10461769,

MP-ZM8038003

Marca: ZM

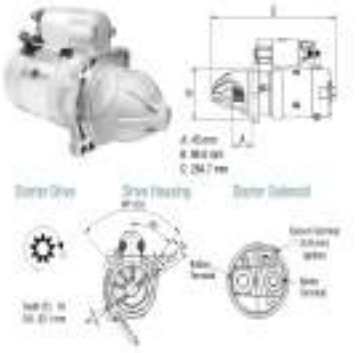

MOTOR DE PARTIDA

Descripción: ARRANQUE PRESTOLITE INDIEL M93R, 12V, 3.0KW., 10 DIENTES, CW, A:90*90*127, G:98MM, DP:32MM, CAMION FORD CARGO 1417, 1617, 1621 TODOS CON MOTOR CUMMINS 6BTAA 5.9 LITROS, FORD

MP-35259870

Marca: KONIGMANN



MOTOR DE PARTIDA

Descripción: FORD PICK UP F100, F1000, F14000, F150, F250, F3500, F4000, F7000 (CON MOTOR MWM 229), CHEVROLET D20, GM, CON ARRANQUE LUCAS INDIEL M93R - PRESTOLITE 12V., MOTOR DE PARTIDA 12V, 9

MP-ZM8048002

Marca: ZM

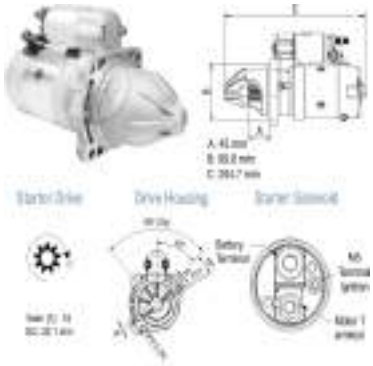

MOTOR DE PARTIDA

Descripción: MOTOR DE PARTIDAVOLKWAGEN 13-190, 15-190, 17-210, 23-210 CON ARRANQUE PRESTOLITE M93R 12V 3.0 KW 35259640 , ZM 80.480.03

MP-35259640

Marca: KONIGMANN

MOTOR DE PARTIDA

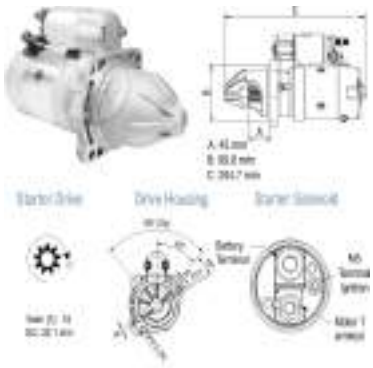

MOTOR DE PARTIDA

Descripción: VOLKWAGEN 13-190, 15-190, 17-210, 23-210, CON ARRANQUE LUCAS INDIEL M93R -PRESTOLITE 12V., 3.0 KW., 35259640, ZM8048003

MP-ZM8048003

Marca: ZM

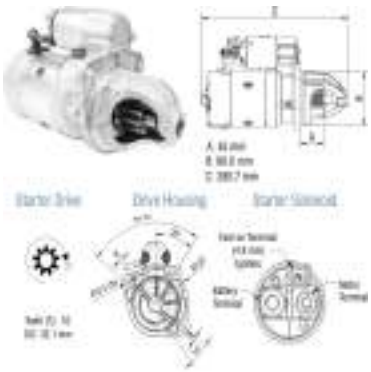

MOTOR DE PARTIDA

Descripción: MOTOR DE PARTIDA FORD CARGO CON ARRANQUE PRESTOLITE M93R 12V 3.0 KW 35261120 35262580 , ZM 80.480.04

MP-35261120

Marca: KONIGMANN



MOTOR DE PARTIDA

Descripción: VOLKSWAGEN 17-220, 17-310, 23-220, 23-310, 26-220, 26-260, 26-310 TODOS CON MOTOR CUMMINS 6CTAA 8.3 LITROS, TRACTOR VOLKSWAGEN TITAN TRACTOR 18-310 C/MOTOR CUMMINS ISC 8.3 LITROS, CON

MP-35261135

Marca: KONIGMANN



MOTOR DE PARTIDA

Descripción: VOLKSWAGEN 17-220 / 17-310 / 18-310 TITAN TRACTOR / 23-220 / 23-310 / 26-220 / 26-260 / 26-310 CON MOTOR CUMMINS MOTOR DE PARTIDA 12V, M100R ,12 DIENTES, 35261135

MP-ZM8048101

Marca: ZM



MOTOR DE PARTIDA

Descripción: FORD CARGO 1622 2422 2425 2630 MOTOR DE PARTIDA 12V 4.04KW M100R 12 DIENTES ZM8048102 PRESTOLITE 35260870

MP-ZM8048102

Marca: ZM

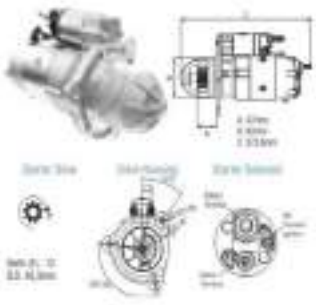

MOTOR DE PARTIDA

Descripción: BUS INTERNATIONAL HEAVY DUTY SERIE 3000, 3900, CAMIÓN INTERNATIONAL SERIES 2554, 2564, 2654, 4000, 7100, 7700, 8100, 8600, NAVISTAR, CON ARRANQUE LUCAS INDIEL M100R - PRESTOLITE 12V., 12

MP-ZM8048103

Marca: ZM



MOTOR DE PARTIDA

Descripción: TRACTOR JOHN DEERE 165J, 185J, 6600, 6605, 6615, 7165J, 7185J, 7500, 7505, 7515 MOTOR 6 CIL., CON ARRANQUE LUCAS INDIEL M100R, 12V., 10 DIENTES

MP-ZM8048105

Marca: ZM



MOTOR DE PARTIDA

Descripción: MOTOR DE PARTIDA M9T6, 24V, 5.5KW, 12 DIENTES, CW, DIAMETRO DE PIÑON: 40MM, ANCLAJE: 90*90*127, GUIA: 98MM, M009T62572ZA, M9T62572ZA, ZM1897, ZM1408, 8989002, 8989502, 8989701,

MP-ZM8089003

Marca: ZM

MOTOR DE PARTIDA



MOTOR DE PARTIDA

Descripción: VOLVO EXCAVADORA EC290BLC MOTORES ESTACIONARIOS PENTA TAD650VE MOTOR DE PARTIDA 24V 5.5KW 12 DIENTES ZM8089004 VOLVO 1182315 1182759 1183286 20880693 21133741

MP-ZM8089004

Marca: ZM

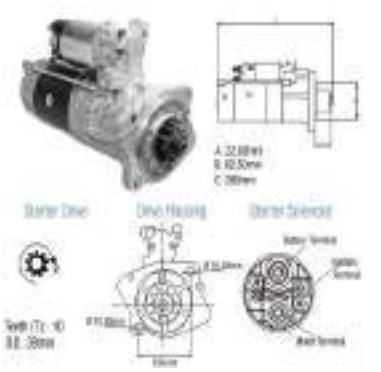

MOTOR DE PARTIDA

Descripción: MOTOR DE PARTIDA M8T6, 24V, 5.0KW, 10 DIENTES, CW, DIAMETRO DE PIÑON: 39MM, GUIA: 82MM, ANCLAJE: 104MM, 1252988, M008T60871, M8T60871, ZM1897, 8995000, 8995500, 8995700

MP-ZM8089501

Marca: ZM

QUIROZ Y CIA LIMITADA

Soluciones para su Automovil

MOTOR LIMPIAPARABRISA



MOTOR LIMPIAPARABRISA

Descripción: VOLKWAGEN CONSTELATION 13.180, 15.180, 17.250, 19.370, 24.250, 25.320, 25.370, 26.260, 31.260, 31.320, 31.370 24V MOTOR LIMPIAPARABRISA CEMAK 3.5113 VW-2RS/955113/A,

MLP-35113

Marca: CEMAK



MOTOR LIMPIAPARABRISA

Descripción: TOYOTA COROLLA DEL 200 EN ADELANTE 12V MOTOR LIMPIAPARABRISA VALEO 1TYOML300 CEMAK 4.300

MLP-4300

Marca: CEMAK



MOTOR LIMPIAPARABRISA

Descripción: CAMION MERCEDES BENZ 1620, 1720, 1723 C/MOT. OM366LA , BOSCH 9390453086 , 6086 12V MOTOR LIMPIA PARABRISA

MLP-6086

Marca: CEMAK



MOTOR LIMPIAPARABRISA

Descripción: BUSES CON CARROCERIA MARCOPOLO, CAIO , COMIL (MODELO DOGA) 12V. 31907342000 , 11907332C00 , 31907342C00, 82000 MOTOR LIMPIAPARABRISA

MLP-82000

Marca: CEMAK



MOTOR LIMPIAPARABRISA

Descripción: BUSES CON CARROCERIA MARCOPOLO, CAIO, COMIL , DOGA, 24V. (EJE LARGO), 11907333C00, 31907343C00 , CEMAK 83000

MLP-83000

Marca: CEMAK



MOTOR LIMPIAPARABRISA

Descripción: BUSES CON CARROCERIA MARCOPOLO, CAIO, COMIL-EIXO , (EJE CORTO), CEMAK 83001, DOGA 31907243000, MOTOR LIMPIAPARABRISA 24V.

MLP-83001

Marca: CEMAK



MOTOR LIMPIAPARABRISA

Descripción: JOHN DEERE 1550 12V MOTOR LIMPIAPARABRISA CEMAK OEM JD-AZ45262 ITT-403.868

MLP-85262

Marca: CEMAK



MOTOR LIMPIAPARABRISA

Descripción: OEM 98110-1G000 MOTOR L/PARABRISA HYUNDAI/KIA RIO 06-11/ACCENT 06-10

MOT-0009

Marca: MOBIS

MOTOR LIMPIAPARABRISA



MOTOR LIMPIAPARABRISA

Descripción: OEM 98111-4B100 MOTOR L/PARABRISA HYUNDAI PORTER AU

MOT-0010
Marca: MOBIS



MOTOR LIMPIAPARABRISA

Descripción: OEM OK60A-67-350B MOTOR L/PARABRISA KIA FRONTIER 2.7

MOT-0011
Marca: MOBIS



MOTOR LIMPIAPARABRISA

Descripción: OEM OK710-67-345B MOTOR L/PARABRISA KIA BESTA 2.2/K2400/TOPIC

MOT-0013
Marca: MOBIS



MOTOR LIMPIAPARABRISA

Descripción: OEM 98110-1R000 MOTOR L/PARABRISA HYUNDAI ACCENT RB 11->

MOT-0014
Marca: MOBIS



MOTOR LIMPIAPARABRISA

Descripción: OEM 98510-1J600 MOTOR L/PARABRISA HYUNDAI CRETA 1,6 17-> G4FG INDIA

MOT-0016
Marca: MOBIS



MOTOR LIMPIAPARABRISA

Descripción: OEM 98510-34000 MOTOR DEPOSITO L/PARABRISA HYUNDAI/KIA ACCENT 94-99/ELANTRA 96-99/FRONTIER 05-11

MOT-0019
Marca: KOREA



MOTOR LIMPIAPARABRISA

Descripción: OEM 98510-2G000 MOTOR DEPOSITO L/PARABRISA HYUNDIA H1 08->/ELANTRA

MOT-0020
Marca: KOREA



MOTOR LIMPIAPARABRISA

Descripción: OEM 98510-4F000 MOTOR DEPOSITO L/PARABRISA HYUNDAI/KIA PORTER 05->/FRONTIER 2,5 05->

MOT-0021
Marca: KOREA

MOTOR LIMPIAPARABRISA



MOTOR LIMPIAPARABRISA

Descripción: OEM 98510-G8000 MOTOR DEPOSITO L/PARABRISA KIA RIO 18->

MOT-0022

Marca: MOBIS



MOTOR LIMPIAPARABRISA

Descripción: 98510-25000 MOTOR LANZA AGUA LIMPIA PARABRISA HYUNDAI ACCENT PRIME/GETZ

MOT-0030

Marca: KOREA



MOTOR LIMPIAPARABRISA

Descripción: OEM 8611009002 MOTOR LIMPIA PARABRISA SSANGYONG ACTYON 06-11

MOT-0034

Marca: SSANGYONG

QUIROZ Y CIA LIMITADA

Soluciones para su Automovil

MULTIPLE



MULTIPLE

Descripción: OEM OK72C-13-100B MULTIPLE ADMISION KIA FRONTIER/PREGIO 98-> OEM OK72C-13-100B

MUL-0001
Marca: KOREA



MULTIPLE

Descripción: OEM OK72C-13-100B MULTIPLE ADMISION KIA FRONTIER/PREGIO 98-> OEM OK72C-13-100B

MUL-0002
Marca: MOBIS



MULTIPLE

Descripción: OEM 28310-2A701 MULTIPLE ADMISION HYUNDAI ACCENT RB 1.6 DIESEL 11-13 COMPLETO

MUL-0003
Marca: MOBIS



MULTIPLE

Descripción: OEM 28310-03030 MULTIPLE ADMISION HYUNDAI GRAND I10 1,2 /ACCENT RB 1,4 14-> INDIA

MUL-0004
Marca: MOBIS



MULTIPLE

Descripción: OEM 28310-04035 MULTIPLE ADMISION HYUNDAI GRAND I10 1,0 14-> INDIA

MUL-0005
Marca: MOBIS



MULTIPLE

Descripción: OEM 6641401501 MULTIPLE ADMISION SSANGYONG ACTYON 06-11/KYRON

MUL-0006
Marca: SSANGYONG



MULTIPLE

Descripción: OEM 6641400314 MULTIPLE ESCAPE SSANGYONG ACTYON 06-11/KYRON 6641400614

MUL-0007
Marca: SSANGYONG

QUIROZ Y CIA LIMITADA

Soluciones para su Automovil

MUÑON



MUÑON

Descripción: OEM OK72F-33-021C MUÑON DELANTERO KIA DERECHO PREGIO 2,7 OEM OK72F33021C

MUN-0001
Marca: MOBIS



MUÑON

Descripción: OEM 51715-4A900 MUÑON DELANTERO IZQUIERDO HYUNDAI H1 05-07/PORTER 05-> OEM 517154A900/51715-4F000/517154F000

MUN-0003
Marca: MOBIS



MUÑON

Descripción: OEM 51715-4E103 MUÑON DELANTERO KIA IZQUIERDO FRONTIER 2,9 OEM 517154E103

MUN-0005
Marca: MOBIS



MUÑON

Descripción: OEM 51715-FD000 MUÑON DELANTERO KIA IZQUIERDO RIO 03-05 OEM 51715FD000

MUN-0006
Marca: MOBIS



MUÑON

Descripción: OEM OK71F-33-021 MUÑON DEL KIA FRONTIER DERECHA OEM OK71F-33-021

MUN-0008
Marca: MOBIS



MUÑON

Descripción: OEM 51716-4A900 MUÑON DEL DERECHA HYUNDAI PORTER II OEM 51716-4A900

MUN-0009
Marca: MOBIS



MUÑON

Descripción: OEM MD001-26-115D MUNON TRASERO LH KIA PRIDE/POP

MUN-0010
Marca: KOREA



MUÑON

Descripción: OEM MD001-26-111D MUNON TRASERO RH KIA PRIDE/POP

MUN-0011
Marca: KOREA

MUÑON



MUÑON

Descripción: OEM OK72F-33-031C MUÑON DELANTERO IZQUIERDO LH KIA PREGIO 98->

MUN-0012
Marca: MOBIS



MUÑON

Descripción: OEM 51716-4E103 MUÑON DELANTERO KIA DERECHO FRONTIER 2,9 OEM 517164E103

MUN-0013
Marca: MOBIS



MUÑON

Descripción: OEM MDX50-33-021B MUÑON DELANTERO RH KIA AVELLA/ RIO 00-02

MUN-0016
Marca: MOBIS



MUÑON

Descripción: OEM 51715-2S000 MUNON DELANTERO LH HYUNDAI/KIA SPORTAGE 11->/TUCSON 11-> 2WD

MUN-0019
Marca: MOBIS



MUÑON

Descripción: OEM 51715-4H100 MUÑON DELANTERO LH HYUNDAI H-1 08->

MUN-0021
Marca: MOBIS



MUÑON

Descripción: OEM 56716-43011 MUÑON DEL LH HYUNDAI H100

MUN-0022
Marca: MOBIS



MUÑON

Descripción: OEM 51715-1E100 MUÑON DELANTERO LH HYUNDAI NEW ACCENT 06-10

MUN-0023
Marca: MOBIS



MUÑON

Descripción: OEM 51715-1Y100 MUÑON DELANTERO LH KIA MORNING 1.0/1.2 11->

MUN-0025
Marca: MOBIS

MUÑON



MUÑON

Descripción: OEM 517156-2E000 MUÑON DELANTERO LH HYUNDAI/KIA SPORTAGE 05-10/TUCSON 05-10

MUN-0026
Marca: MOBIS



MUÑON

Descripción: OEM 51715-1W200 MUÑON DELANTERO LH KIA RIO 3/4/5 11-13

MUN-0027
Marca: MOBIS



MUÑON

Descripción: OEM 51716-2S000 MUÑON DELANTERO RH HYUNDAI/KIA SPORTAGE 11-14/TUCSON 11-14 2WD

MUN-0029
Marca: MOBIS



MUÑON

Descripción: OEM 51716-2E000 MUÑON DELANTERO RH HYUNDAI/KIA SPORTAGE 05-10/TUCSON 05-10

MUN-0030
Marca: MOBIS



MUÑON

Descripción: OEM 51716-3X001 MUÑON DELANTERO RH HYUNDAI ELANTRA 11->VELOSTER 1.6

MUN-0031
Marca: MOBIS



MUÑON

Descripción: OEM 51716-1Y000 MUÑON DEL RH KIA MORNING 1.0/1.2 11-16

MUN-0034
Marca: MOBIS



MUÑON

Descripción: OEM 51715-G6000 MUÑON DELANTERO LH KIA MORNING 17->

MUN-0036
Marca: MOBIS



MUÑON

Descripción: OEM 51715-B4100 MUÑON DELANTERO LH HYUNDAI GRAND I10 1,2 16-> INDIA

MUN-0038
Marca: MOBIS

MUÑON



MUÑON

Descripción: OEM 51716-B4100 MUÑON DELANTERO RH HYUNDAI GRAND I10 1,2 16-> INDIA

MUN-0039
Marca: MOBIS



MUÑON

Descripción: OEM 51715-4H200 MUÑON DELANTERO LH HYUNDAI H1 16->

MUN-0040
Marca: MOBIS



MUÑON

Descripción: OEM 51716-4H200 MUÑON DELANTERO RH HYUNDAI H1 16->

MUN-0041
Marca: MOBIS



MUÑON

Descripción: OEM 51715-2W000 MUÑON DELANTERO HYUNDAI LH SANTA FE 2,2 12->

MUN-0042
Marca: MOBIS



MUÑON

Descripción: OEM 51716-2W000 MUÑON DELANTERO HYUNDAI RH SANTA FE 2,2 12->

MUN-0043
Marca: MOBIS

QUIROZ Y CIA LIMITADA

Soluciones para su Automovil

NEBLINERO



NEBLINERO

Descripción: OEM 92201-4B000 NEBLINERO LH/RH HYUNDAI PORTER 98-04

NEB-0001
Marca: HYUKI



NEBLINERO

Descripción: OEM 92201-22300 NEBLINERO LH HYUNDAI ACCENT 98-99 BLANCO

NEB-0010
Marca: HYUKI



NEBLINERO

Descripción: OEM 92202-22300 NEBLINERO RH HYUNDAI ACCENT 98-99 BLANCO

NEB-0011
Marca: HYUKI



NEBLINERO

Descripción: OEM 92201-4N000 NEBLINERO LH HYUNDAI EON 13-16 INDIA

NEB-0033
Marca: MOBIS



NEBLINERO

Descripción: OEM 92202-4N000 NEBLNERO RH HYUNDAI EON 13-16 INDIA

NEB-0034
Marca: MOBIS



NEBLINERO

Descripción: OEM 8320121000 NEBLINERO LH SSANGYONG ACTYON 06-11 8320121001

NEB-0040
Marca: SSANGYONG



NEBLINERO

Descripción: OEM 8320232500 NEBLINERO RH SSANGYONG ACTYON 12->

NEB-0041
Marca: SSANGYONG



NEBLINERO

Descripción: OEM 92201-4A600 NEBLINERO LH HYUNDAI H1 05-07

NEB-0100
Marca: HYUKI

NEBLINERO



NEBLINERO

Descripción: OEM 92202-4A600 NEBLINERO RH HYUNDAI H1 05-07

NEB-0101
Marca: HYUKI



NEBLINERO

Descripción: OEM 1K6B6-51-520 NEBLINERO LH KIA FRONTIER 02-04

NEB-0102
Marca: HYUKI



NEBLINERO

Descripción: OEM 1K6B6-51-510 NEBLINERO RH KIA FRONTIER 02-04

NEB-0103
Marca: HYUKI



NEBLINERO

Descripción: OEM 92201-4F000 NEBLINERO LH HYUNDAI PORTER 05-11

NEB-0110
Marca: HYUKI



NEBLINERO

Descripción: OEM 92202-4F000 NEBLINERO RH HYUNDAI PORTER 05-11

NEB-0111
Marca: HYUKI

QUIROZ Y CIA LIMITADA

Soluciones para su Automovil

OPTICO



OPTICO

Descripción: OEM OK72A-51-040C OPTICO LH KIA PREGIO 98-04

OPT-0007
Marca: HYUKI



OPTICO

Descripción: OEM OK72A-51-030C OPTICO RH KIA PREGIO 98-04

OPT-0008
Marca: HYUKI



OPTICO

Descripción: OEM 92101-0X010 OPTICO LH HYUNDAI I10 08-10

OPT-0047
Marca: HYUKI



OPTICO

Descripción: OEM 92102-0X010 OPTICO RH HYUNDAI I10 08-10

OPT-0048
Marca: HYUKI



OPTICO

Descripción: OEM 92101-4N040 OPTICO LH HYUNDAI EON 12->

OPT-0049
Marca: HYUKI



OPTICO

Descripción: OEM 92102-4N040 OPTICO RH HYUNDAI EON 12->

OPT-0050
Marca: HYUKI



OPTICO

Descripción: OEM 92101-2S000 OPTICO LH HYUNDAI TUCSON 10-13

OPT-0051
Marca: HYUKI



OPTICO

Descripción: OEM 92102-2S000 OPTICO RH HYUNDAI TUCSON 10-13

OPT-0052
Marca: HYUKI

OPTICO



OPTICO

Descripción: OEM 92101-2F010
OPTICO LH KIA CERATO 04-07

OPT-0053
Marca: HYUKI



OPTICO

Descripción: OEM 92102-2F010
OPTICO RH KIA CERATO 04-07

OPT-0054
Marca: HYUKI

ORING



ORING

Descripción: HYUNDAI MIGTHY 2.5 TON,MITSUBISHI CANTER DIESEL (4D30,4D31,4D32) 25 x 2mm. 132660 S809P60270 W3702 ORING ALTERNADOR

ORI-132660

Marca: CARGO

QUIROZ Y CIA LIMITADA

Soluciones para su Automovil

PALANCA



PALANCA

Descripción: OEM 59710-4H000 PALANCA FRENO MANO HYUNDAI H1 2012->

PAL-0003

Marca: MOBIS



PALANCA

Descripción: OEM OK72A-44-010 PALANCA FRENO MANO KIA FRONTIER 2.7 3.0 00-04

PAL-0004

Marca: MOBIS

PALMATORIA



PALMATORIA

Descripción: OEM 43140-47000 PALMATORIA FRONTIER 2 OEM 4314047000

PAL-0001

Marca: MOBIS



PALMATORIA

Descripción: OEM 43141-4A001 PALMATORIA H100 OEM 431414A001

PAL-0002

Marca: MOBIS

QUIROZ Y CIA LIMITADA

Soluciones para su Automovil

PANEL



PANEL

Descripción: OEM 82471-3X010 PANEL PUERTA LH HYUNDAI/KIA

PAN-01A

Marca: MOBIS



PANEL

Descripción: OEM 82471-3X011 PANEL PUERTA LH HYUNDAI/KIA

PAN-02A

Marca: MOBIS



PANEL

Descripción: OEM 82481-3X011 PANEL PUERTA RH HYUNDAI/KIA

PAN-03A

Marca: MOBIS



PANEL

Descripción: OEM 83481-3X000 PANEL PUERTA TRASERO LH HYUNDAI/KIA

PAN-04A

Marca: MOBIS



PANEL

Descripción: OEM 83471-3X000 PANEL PUERTA TRASERO RH HYUNDAI/KIA

PAN-05A

Marca: MOBIS



PANEL

Descripción: OEM 82481-3K501 PANEL PUERTA HYUNDAI/KIA

PAN-06A

Marca: MOBIS



PANEL

Descripción: OEM 2471-3K501 PANEL PUERTA HYUNDAI/KIKA

PAN-07A

Marca: MOBIS

QUIROZ Y CIA LIMITADA

Soluciones para su Automovil

PASADOR



PASADOR

Descripción: OEM 23412-42000 JGO PASADOR PISTON HYUNDAI H100 96-04/PORTER 96-11/FRONTIER 2.5 05-11/H1 05-11

PAS-0043
Marca: KOREA



PASADOR

Descripción: OEM OK710-11-201 PASADOR PISTON KIA BESTA 2.2

PAS-0056
Marca: KOREA



PASADOR

Descripción: OEM OVN01-11-201C PASADOR PISTON KIA FRONTIER/PREGIO 2.7/3.0

PAS-0057
Marca: KOREA



PASADOR

Descripción: OEM OK756-11-201 PASADOR PISTON KIA K2400

PAS-0058
Marca: KOREA

QUIROZ Y CIA LIMITADA

Soluciones para su Automovil

PASTILLA DE FRENO



PASTILLA DE FRENO

Descripción: OEM KK150-33-23Z PASTILLA FRENO DELANTERA KIA POP PRIDE 1.1/1.3 KK150-33-28Z/KK1503328Z

PAS-0001
Marca: KOREA



PASTILLA DE FRENO

Descripción: OEM 58101-1RA00 PASTILLA FRENO HYUNDAI/KIA ACCENT RB 12->/RIO 3-4 12->/ELANTRA 12->/CRETA

PAS-0003
Marca: MOBIS



PASTILLA DE FRENO

Descripción: OEM 58101-4FA10 PASTILLA FRENO HYUNDAI/KIA PORTER 05-/FRONTIER 2,5 12-/PREGIO 00-07

PAS-0004
Marca: KOREA



PASTILLA DE FRENO

Descripción: OEM 58101-2DA31 PASTILLA FRENO DELANTERA HYUNDAI ELANTRA 00-05/CERATO 58101-2DA31/581012DA31

PAS-0005
Marca: KOREA



PASTILLA DE FRENO

Descripción: OEM 58101-4AA90 PASTILLA FRENO HYUNDAI H1 05-07/SSANGYONG ACTYON 06->/TERRACAN 2.5/2.9/3.5 01-06

PAS-0006
Marca: KOREA



PASTILLA DE FRENO

Descripción: OEM 58101-34A20 PASTILLA FRENO DELANTERA HYUNDAI SONATA 94-98/SANTAMO TODAS/ELANTRA 92-95

PAS-0007
Marca: KOREA



PASTILLA DE FRENO

Descripción: OEM 58101-22A00 PASTILLA FRENO DELANTERA HYUNDAI ACCENT 94-05/EXCEL/GETZ/EON

PAS-0008
Marca: KOREA



PASTILLA DE FRENO

Descripción: OEM OK60A-33-28ZA PASTILLA FRENO KIA FRONTIER 2,7 00-11/TOPIC

PAS-0009
Marca: KOREA

PASTILLA DE FRENO



PASTILLA DE FRENO

Descripción: OEM 58101-1GA00 PASTILLA FRENO HYUNDAI/KIA ACCENT 06-11/RIO JB 05-11

PAS-0010
Marca: KOREA



PASTILLA DE FRENO

Descripción: OEM 58101-43A00 PASTILLA FRENO DELANTERA HYUNDAI H100 93-04/PORTER 93-04 58101-43A00/58101-4BA00

PAS-0012
Marca: KOREA



PASTILLA DE FRENO

Descripción: OEM 58101-2EA21 PASTILLA FRENO DELANTERA HYUNDAI/KIA TUCSON 04-10/SPORTAGE 05-10/SOUL /581013CA70/58101-3CA70

PAS-0013
Marca: KOREA



PASTILLA DE FRENO

Descripción: OEM 58115-FDA00 PASTILLA FRENO DELANTERA KIA RIO 03-05 58115FDA00

PAS-0014
Marca: KOREA



PASTILLA DE FRENO

Descripción: OEM 58101-4NA30 PASTILLA FRENO DELANTERA HYUNDAI ACCENT 94-05/EXCEL/GETZ/EON

PAS-0015
Marca: KOREA



PASTILLA DE FRENO

Descripción: OEM 58101-07A00 PASTILLA FRENO DELANTERA KIA MORNING 04-11/I10 08-11 5810107A00

PAS-0016
Marca: KOREA



PASTILLA DE FRENO

Descripción: OEM 58101-2LA00 PASTILLA FRENO DELANTERA HYUNDAI/KIA I-30/CERATO 10-13/CARENS 02-> OK2FA-33-28Z/58101-1MA00

PAS-0017
Marca: KOREA



PASTILLA DE FRENO

Descripción: OEM 58101-1YA00 PASTILLA FRENO KIA/HYUNDAI MORNING 1,2 12->/I10 08-17/

PAS-0018
Marca: KOREA

PASTILLA DE FRENO



PASTILLA DE FRENO

Descripción: OEM 58101-F2A00 PASTILLA FRENO HYUNDAI ELANTRA 15-> OEM 58101-F2A00

PAS-0020
Marca: KOREA



PASTILLA DE FRENO

Descripción: OEM 58101-B4A00 PASTILLA FRENO HYUNDAI GRAND I-10 OEM 58101-B4A00

PAS-0021
Marca: KOREA



PASTILLA DE FRENO

Descripción: OEM 58101-C5A00 PASTILLA FRENO KIA SORENTO 16-> OEM 58101-C5A00

PAS-0022
Marca: KOREA



PASTILLA DE FRENO

Descripción: OEM 58101-2SA70 PASTILLA FRENO KIA/HYUNDAI TUCSON 10-16/SPORTAGE 10-17

PAS-0024
Marca: KOREA



PASTILLA DE FRENO

Descripción: OEM 58302-3XA30 PASTILLA FRENO TRAS HYUNDAI ACCENT 11->/ELANTRA 11-14/VELOSTER

PAS-0025
Marca: KOREA



PASTILLA DE FRENO

Descripción: OEM 58101-B4A00 PASTILLA FRENO HYUNDAI GRAND I-10 OEM 58101-B4A00

PAS-0026
Marca: KOREA



PASTILLA DE FRENO

Descripción: OEM 58101-2SA30 PASTILLA FRENO DELANTERA HYUNDAI/KIA TUCSON 10-16/SPORTAGE 10-13 /I30

PAS-0029
Marca: KOREA



PASTILLA DE FRENO

Descripción: OEM OK2A4-33-23Z PASTILLA FRENO DELANTERA KIA SEPHIA 1,5/1,6/1,8 / CLARUS 1,8/2,0

PAS-0030
Marca: KOREA

PASTILLA DE FRENO



PASTILLA DE FRENO

Descripción: OEM OK60A-33-28ZA PASTILLA FRENO KIA FRONTIER 2,7 00-11/TOPIC

PAS-0034
Marca: MOBIS



PASTILLA DE FRENO

Descripción: OEM 58302-2PA70 PASTILLAS FRENO TRASERA HYUNDAI SANTA FE 10-12 OEM 583022PA70 /58302-2W000

PAS-0037
Marca: KOREA



PASTILLA DE FRENO

Descripción: OEM 58305-2SA30 PASTILLA FRENO TRASERA HYUNDAI/KIA TUCSON 10-13/SPORTAGE 10-13/I30

PAS-0038
Marca: KOREA



PASTILLA DE FRENO

Descripción: OEM 58302-1DA00 PASTILLA FRENO TRASERA KIA CARENS 06-> 58302-1DA00

PAS-0039
Marca: KOREA



PASTILLA DE FRENO

Descripción: OEM 58101-02A00 PASTILLA FRENO DELANTERA HYUNDAI ATOS

PAS-0040
Marca: KOREA



PASTILLA DE FRENO

Descripción: OEM 58101-4HA00 PASTILLA FRENO DELANTERA HYUNDAI/KIA NEW H1 08->/GRAND CARNIVAL 06-> 58101-4DA00

PAS-0042
Marca: KOREA



PASTILLA DE FRENO

Descripción: OEM 58101-3KA31 PASTILLA FRENO DELANTERA HYUNDAI SONATA NF 04-07

PAS-0045
Marca: KOREA



PASTILLA DE FRENO

Descripción: OEM OK72G-33-28Z PASTILLA FRENO DELANTERA KIA PREGIO 98-99

PAS-0047
Marca: KOREA

PASTILLA DE FRENO



PASTILLA DE FRENO

Descripción: OEM 58302-H1A00 PASTILLA FRENO TRASERA TERRACAN

PAS-0048
Marca: KOREA



PASTILLA DE FRENO

Descripción: OEM OK045-33-23Z PASTILLA FRENO DELANTERA KIA SPORTAGE 98-04

PAS-0049
Marca: KOREA



PASTILLA DE FRENO

Descripción: OEM 58101-4FA10 PASTILLA FRENO DELANTERA HYUNDAI/KIA PORTER 05-/FRONTIER 2,5 12-/PREGIO 00-07

PAS-0050
Marca: KOREA



PASTILLA DE FRENO

Descripción: OEM OK71E-33-28Z PASTILLA FRENO DELANTERA KIA BESTA 2.2/K2400/FRONTIER 98-99 OK71E-33-28Z

PAS-0051
Marca: KOREA



PASTILLA DE FRENO

Descripción: OEM 58302-4HA50 PASTILLA FRENO TRASERA HYUNDAI/KIA NEW H1 08->/VERACRUZ/GRAND CARNIVAL 2.9 58302-4HA50

PAS-0052
Marca: KOREA



PASTILLA DE FRENO

Descripción: OEM 58101-B4A00 PASTILLA FRENO HYUNDAI GRAND I-10 OEM 58101-B4A00 INDIA

PAS-0053
Marca: MOBIS



PASTILLA DE FRENO

Descripción: OEM 58302-3XA30 PASTILLA FRENO TRAS HYUNDAI ACCENT 11->/ELANTRA 11-14/VELOSTER

PAS-0059
Marca: MOBIS



PASTILLA DE FRENO

Descripción: OEM 58305-2PA10 PASTILLA FRENO TRASERA HYUNDAI/KIA SANTA FE 10-13/SORENTO 10-14

PAS-0060
Marca: MOBIS

PASTILLA DE FRENO



PASTILLA DE FRENO

Descripción: OEM 58101-2HA00 PASTILLA FRENO HYUNDAI ELANTRA 06->

PAS-0061
Marca: MOBIS



PASTILLA DE FRENO

Descripción: OEM 58302-2BA40 PASTILLA FRENO TRASERA HYUNDAI SANTA FE 06-10

PAS-0062
Marca: MOBIS



PASTILLA DE FRENO

Descripción: OEM 58302-2YA50 PASTILLA FRENO TRASERA HYUNDAI TUCSON 10-16

PAS-0063
Marca: MOBIS



PASTILLA DE FRENO

Descripción: OEM 58101-2SA30 PASTILLA FRENO DELANTERA HYUNDAI/KIA TUCSON 10-16/SPORTAGE 10-13 /I30

PAS-0064
Marca: MOBIS



PASTILLA DE FRENO

Descripción: OEM 58101-2SA70 PASTILLA FRENO KIA/HYUNDAI TUCSON 10-16/SPORTAGE 10-17

PAS-0065
Marca: MOBIS



PASTILLA DE FRENO

Descripción: OEM 58101-4AA90 PASTILLA FRENO HYUNDAI H1 05-07/SSANGYONG ACTYON 06->/TERRACAN 2.5/2.9/3.5 01-06

PAS-0066
Marca: MOBIS



PASTILLA DE FRENO

Descripción: OEM 58101-1YA00 PASTILLA FRENO KIA/HYUNDAI MORNING 1,2 12->/I10 08-17/ INDIA

PAS-0067
Marca: MOBIS



PASTILLA DE FRENO

Descripción: OEM 58101-4NA30 PASTILLA FRENO DELANTERA HYUNDAI ACCENT 94-05/EXCEL/GETZ/EON INDIA

PAS-0068
Marca: MOBIS

PASTILLA DE FRENO



PASTILLA DE FRENO

Descripción: OEM D1060-50YX4 PASTILLA FRENO NISSAN V16

PAS-0070
Marca: HYUKI



PASTILLA DE FRENO

Descripción: OEM 41060-V7085 PASTILLA FRENO NISSAN D21 93-10

PAS-0071
Marca: HYUKI



PASTILLA DE FRENO

Descripción: OEM 90442995 PASTILLA FRENO CHEVROLET CORSA 1,4/1,6 94->/COMBO MURCIELAGO

PAS-0072
Marca: HYUKI



PASTILLA DE FRENO

Descripción: OEM 96101972S PASTILLA FRENO DAEWOO RACER/PORTER/HEAVEN

PAS-0073
Marca: HYUKI



PASTILLA DE FRENO

Descripción: OEM 58101-22A00 PASTILLA FRENO DELANTERA HYUNDAI ACCENT 94-05/EXCEL/GETZ/EON

PAS-0074
Marca: HYUKI



PASTILLA DE FRENO

Descripción: OEM 58101-4HA00 PASTILLA FRENO DELANTERA HYUNDAI/KIA NEW H1 08->/GRAND CARNIVAL 06-> 58101-4DA00

PAS-0075
Marca: HYUKI



PASTILLA DE FRENO

Descripción: OEM OK60A-33-28ZA PASTILLA FRENO KIA FRONTIER 2,7 00-11/TOPIC

PAS-0076
Marca: HYUKI



PASTILLA DE FRENO

Descripción: OEM KK370-33-28Z PASTILLA FRENO KIA AVELLA/RIO 00-02

PAS-0077
Marca: KOREA

PASTILLA DE FRENO



PASTILLA DE FRENO

Descripción: OEM 58302-2CA00
PASTILLA FRENO TRASERA
HYUNDAI/KIA COUPE
98-08/ELANTRA 1,6/1,8
96-06/CERATO 04-09

PAS-0078
Marca: KOREA



PASTILLA DE FRENO

Descripción: OEM 58302-38A30
PASTILLA FRENO TRASERA
HYUNDAI/KIA TUCSON
05-09/TRAJET
00-05/SPORTAGE 05-09

PAS-0079
Marca: KOREA



PASTILLA DE FRENO

Descripción: OEM 58101-A9A00
PASTILLA FRENO KIA GRAND
CARNIVAL 15->

PAS-0080
Marca: KOREA

QUIROZ Y CIA LIMITADA

Soluciones para su Automovil

PATIN FRENO



PATIN FRENO

Descripción: OEM KK370-26-38Z PATIN FRENO KIA RIO 1.3/1.5 00-02/AVELLA

PAT-0005
Marca: HYUKI



PATIN FRENO

Descripción: OEM 58305-1GA00 PATIN FRENO HYUNDAI/KIA ACCENT 06-11/RIO JB 05-11

PAT-0006
Marca: KOREA



PATIN FRENO

Descripción: OEM 58305-2HA00 PATIN FRENO HYUNDAI ELANTRA 06-11 MARCA TEKS

PAT-0008
Marca: HYUKI



PATIN FRENO

Descripción: OEM 58305-25A00 PATIN FRENO HYUNDAI ACCENT PRIME 00-05 MARCA TEKS

PAT-0011
Marca: HYUKI



PATIN FRENO

Descripción: OEM 58305-B4A70 PATIN FRENO HYUNDAI GRAND I10 1,2 16-> G4LA INDIA

PAT-0012
Marca: MOBIS



PATIN FRENO

Descripción: OEM 58305-4NA00 PATIN FRENO HYUNDAI EON 13-> INDIA

PAT-0013
Marca: MOBIS



PATIN FRENO

Descripción: OEM 58350-A0A00 PATIN FRENO HYUNDAI CRETA 17-> INDIA

PAT-0014
Marca: MOBIS



PATIN FRENO

Descripción: OEM 58305-22A00 PATIN FRENO HYUNDAI ACCENT 94-99/EXCEL TODOS

PAT-0016
Marca: KOREA

PATIN FRENO



PATIN FRENO

Descripción: OEM 58350-2HA00 PATIN FRENO HYUNDAI ELANTRA 06-11

PAT-0022

Marca: MOBIS



PATIN FRENO

Descripción: OEM OK23N-26-38Z PATIN FRENO KIA SEPHIA

PAT-0030

Marca: KOREA

QUIROZ Y CIA LIMITADA

Soluciones para su Automovil

PEDAL



PEDAL

Descripción: OEM OK60A-41-710A PEDAL ACELERADOR KIA FRONTIER 2,7 98-04 SOLO PEDAL

PED-0003
Marca: KOREA



PEDAL

Descripción: OEM 32700-4H102 PEDAL ACELERADOR HYUNDAI NEW H1 12- D4CB

PED-0004
Marca: MOBIS



PEDAL

Descripción: OEM 32700-4F005 PEDAL ACELERADOR HYUNDAI PORTER 05->

PED-0005
Marca: MOBIS



PEDAL

Descripción: OEM 32700-3X100 PEDAL ACELERADOR HYUNDAI/KIA

PED-01A
Marca: MOBIS

PERNO



PERNO

Descripción: OEM OK60A-26-113 PERNO RUEDA TRASERA KIA FRONTIER OEM OK60A-26-113

PER-0002
Marca: KOREA



PERNO

Descripción: OEM 22321-2B700 PERNO CULATA HYUNDAI/KIA ACCENT RB/CERATO/RIO/ 12-> OEM 223212B700

PER-0003
Marca: MOBIS



PERNO

Descripción: OEM 22321-32000 PERNO CULATA HYUNDAI H100 TODOS OEM 2232132000/22321-42001/223 2142001

PER-0004
Marca: MOBIS



PERNO

Descripción: OEM 22321-2A100 PERNO CULATA HYUDAI NEW ACCENT 1.5 CRDI OEM 223212A100

PER-0005
Marca: MOBIS



PERNO

Descripción: OEM 54719-43001 PERNO BARRA ESTABILIZADORA HYUNDAI/KIA H100/PORTER 98-04/PORTER II 05-> OEM 54719-43001

PER-0006
Marca: KOREA



PERNO

Descripción: OEM 22321-4A000 PERNO CULATA HYUNDAI/KIA H1 12-/PORTER 12-/FRONTIER 2,5 12- CB OEM 22321-4A000

PER-0010
Marca: MOBIS



PERNO

Descripción: OEM OK9BV-10-135 PERNO CULATA KIA CARNIVAL K5

PER-0013
Marca: MOBIS



PERNO

Descripción: OEM 54290-4E010 PERNO BARRA TORSION KIA FRONTIER 2,5 05-11

PER-0014
Marca: MOBIS

PERNO



PERNO

Descripción: OEM 23127-2B000 PERNO CIGÜEÑAL HYUNDAI/KIA ACCENT RB 12->/ELANTRA 07->/CERATO 07->/I30/SOUL 1,6 23127-2B700

PER-0015
Marca: MOBIS



PERNO

Descripción: OEM OVS01-10-137A PERNO CULATA KIA BESTA 2.7/3.0 LARGO 11

PER-0017
Marca: MOBIS



PERNO

Descripción: OEM 22414-42902 PERNO T/VALVULA H100 X3

PER-0018
Marca: MOBIS



PERNO

Descripción: OEM 23127-3C101 PERNO CIGUENAL NEW PORTER/FRONTIER 2.5/H-1 OEM 23127-3C101 16 MM

PER-0019
Marca: MOBIS



PERNO

Descripción: OEM 22321-32000 PERNO CULATA HYUNDAI H100 TODOS OEM 2232132000/22321-42001/223 2142001

PER-0020
Marca: KOREA



PERNO

Descripción: OEM OVS01-10-137A PERNO CULATA KIA BESTA 2.7/3.0 LARGO11

PER-0021
Marca: KOREA



PERNO

Descripción: OEM OK413-10-136A PERNO CULATA KIA K3500/K3600/PREGIO OEM OK413-10-136A

PER-0022
Marca: KOREA



PERNO

Descripción: OEM 52755-47000 PERNO RUEDA HYUNDAI PORTER 05->

PER-0042
Marca: MOBIS

PERNO



PERNO

Descripción: OEM OK710-34-430 PERNO REGULADOR BANDEJA KIA FRONTIER 2,7/BESTA 2,2/TOPIC/K2400

PER-0054
Marca: KOREA



PERNO

Descripción: OEM 6640500111 PERNO TENSOR CADENA SSANGYONG ACTYON 06-11

PER-0057
Marca: SSANGYONG



PERNO

Descripción: CHEVROLET C10 , OPALA , CAVALIER , PONTIAC , OLDSMOBILE , CARAVAN , CON ARRANQUE DELCO REMY SERIES 5MT , 8MT , 10MT , 20MT , 22MT , 25MT , SD200 , SD250 , SD300 , (3/8 - 1,6 PULGADAS) , L-1139 ,

PER-1139
Marca: WAI



PERNO

Descripción: CHEVROLET CAVALIER , S10 , OLDSMOBILE , BUICK , CARAVAN , CON ARRANQUE DELCO REMY SERIES 5/8/10/20/22/25/27MT , SD200/SD250/SD300. (3/8 x 16 PULGADA) , L1150 , 1955499 , 35564 , 76-1563

PER-1150
Marca: WAI



PERNO

Descripción: SCANIA,VOLVO,MERCEDES BENZ,FIAT,DEUTZ,DAF,MAN,K.H.D.,CON ARRANQUE BOSCH KB (TERMINAL 31 M10 x 51mm) 131447 2911061301 PERNO TERMINAL 31 MP.KB (M10 x 51mm)

PER-131447
Marca: CARGO



PERNO

Descripción: ARRANQUE BOSCH KB (M8 x 20mm/M6, L=69.5mm) 231021 2003527040 PERNO SOPORTE BOBINA KB

PER-231021
Marca: CARGO



PERNO

Descripción: MERCEDES BENZ 914/915, 24057 85-1504 PERNO ZAPATA MP.DELCO 28MT M10 x 1.5

PER-24057
Marca: WAI



PERNO

Descripción: TOYOTA (M12 - 1.5 X 45.5/51MM) , 30.012.20 , BSB-4247E , 9002933001 PERNO RUEDA

PER-3001220
Marca: ZM

PERNO



PERNO

Descripción: CHEVROLET BLAZER , D20 , CHEVROLET S10 , GM , (M12 - 1.5 X 42/47MM) , 30.012.31 , 94631717 PERNO DE RUEDA TRASERA

PER-3001231
Marca: ZM



PERNO

Descripción: MERCEDES BENZ 608 , 708 , (M14 - 1.5 X 51/58.2MM) , 30.014.10 , 309.401.02.71 PERNO DE RUEDA DELANTERA

PER-3001410
Marca: ZM



PERNO

Descripción: MERCEDES BENZ 608 , 708 , (M14 - 1.5 X 57/64.2MM) , 30.014.11 , 309.402.02.71 PERNO DE RUEDA TRASERA

PER-3001411
Marca: ZM



PERNO

Descripción: MERCEDES BENZ 709 , 712C , 812 , 912 , 914C , (M18 - 1.5 X 60/68MM) , 30.018.01 , 314.402.00.71 PERNO DE RUEDA DELANTERA

PER-3001801
Marca: ZM



PERNO

Descripción: MERCEDES BENZ 709 , 712C , 812 , 912 , 914C , (M18 -1.5 X 65/73MM) , 30.018.02 , 318.402.00.71 PERNO DE RUEDA TRASERA

PER-3001802
Marca: ZM



PERNO

Descripción: CAMION VOLKSWAGEN 680 , 690 , 790 , 7110 , 8140 , (M18 -1.5 X 80/89MM) , 30.018.06 , 2TA/601161 , 2TA/601139 PERNO DE RUEDA TRASERA

PER-3001806
Marca: ZM



PERNO

Descripción: VOLKSWAGEN BUSES Y CAMIONES 7-100 , 8-100 , 8-814 , (M18 - 1.5 X 90/99MM) , 30.018.07 , 2TA/601161 PERNO DE RUEDA TRASERA

PER-3001807
Marca: ZM



PERNO

Descripción: MERCEDES BENZ 1111 , 1113 , (M20 - 1.5 X 80/88MM) , 30.020.02 , 302.402.00.71 PERNO DE RUEDA TRASERA

PER-3002002
Marca: ZM

PERNO



PERNO

Descripción: MERCEDES BENZ 1111 , 1113 , (M20 - 1.5 X 89/97MM) , 30.020.03 , 327.402.03.71 PERNO DE RUEDA TRASERA

PER-3002003

Marca: ZM



PERNO

Descripción: FORD 1415 , 1422 , 1617 , 1618 , 1622 , 2425 , 2630 , F-14000HD , F-16000 , (M20 - 1.5 X 80/91MM) , 30.020.22 , TAC601139 PERNO DE RUEDA DELANTERA

PER-3002022

Marca: ZM



PERNO

Descripción: FORD 1415 , 1422 , 1617 , 1618 , 1622 , 2425 , 2630 , F-14000HD , F-16000 , (M20 - 1.5 X 90/101MM) , 30.020.23 , 327.402.03.71 PERNO DE RUEDA TRASERA

PER-3002023

Marca: ZM



PERNO

Descripción: MERCEDES BENZ 1313 , 1519 , 2013 , (M22 - 1.5 X 90/98MM) , 30.022.02 , 327.402.04.71R PERNO DE RUEDA TRASERA

PER-3002202

Marca: ZM



PERNO

Descripción: MERCEDES BENZ 1313 , 1513 , 1519 , 1924 , 1935 , (M22 - 1.5 X 98/106MM) , 30.022.03 , 498.401.00.71R PERNO DE RUEDA TRASERA

PER-3002203

Marca: ZM



PERNO

Descripción: MERCEDES BENZ 1313 , 1519 , 2013 , (M22 - 1.5 X 72/80MM) , 30.022.05 , 317.401.05.71 PERNO DE RUEDA DELANTERA

PER-3002205

Marca: ZM



PERNO

Descripción: MERCEDES BENZ 1313 , 1516 , 2013 , (M22 - 1.5 X 90/98MM) , 30.022.06 , 327.402.04.71 PERNO DE RUEDA TRASERA

PER-3002206

Marca: ZM



PERNO

Descripción: MERCEDES BENZ 1313 , 1513 , 1519 , (M22 - 1.5 X 98/106) , 30.022.07 , 498.401.00.71 PERNO DE RUEDA TRASERA

PER-3002207

Marca: ZM

PERNO



PERNO

Descripción: MERCEDES BENZ 1924 , 1935 , 1941 , 1941L , 1941LS , 1632 , 1938 , (M22 - 1.5 X 110/120.5MM) , 30.022.08 , 381.401.07.71 PERNO DE RUEDA TRASERA

PER-3002208

Marca: ZM



PERNO

Descripción: MERCEDES BENZ L/LK/LS/OF/OH-1313 , 1318 , 1418 , 1419 , 1420 , O-370 , O-371 , (M22 - 1.5 X 77/87MM) , 30.022.10 , 381.401.01.71 PERNO DE RUEDA DELANTERA

PER-3002210

Marca: ZM



PERNO

Descripción: MERCEDES BENZ L/LK/LS 1618 , 1632 , 1638 , 1646 , 1956 , 2638 , 2640 , 2654 , (M22 - 1.5 X 120/130MM) , 30.022.12 , 381.401.09.71 PERNO DE RUEDA TRASERA

PER-3002212

Marca: ZM



PERNO

Descripción: FORD CARGO 1313 A 2217 , CAMION VOLKSWAGEN , BUSES VOLKSWAGEN , (M22 - 1.5 X 95/103MM) , 30.022.16 , T16/601161 , 98HU/1118/AA , E5HT/1118/DA , E6HT/1118/BA PERNO DE RUEDA TRASERA

PER-3002216

Marca: ZM



PERNO

Descripción: FORD 1415 , 1422 , 1617 , 1618 , 1622 , 2425 , 2630 , FORD F-14000HD , F-16000 , CAMION VOLKSWAGEN 14150 , 14170 , 14220 , 15160 , 16170 , 16200 , 16210 , 16220 , 16300 , 17220 , 24226 , 24250 , 26260

PER-3002220

Marca: ZM



PERNO

Descripción: FORD 1415 , 1422 , 1617 , 1618 , 1622 , 2425 , 2630 , FORD F-14000HD , F-16000 , CAMION VOLKSWAGEN 14150 , 14170 , 14220 , 15160 , 16170 , 16200 , 16210 , 16220 , 16300 , 17220 , 24226 , 24250 , 26260

PER-3002221

Marca: ZM



PERNO

Descripción: PERNO DE RUEDA TRASERA M22-1,5 X 116/127 ZM, 2TB/601161, M22-1,5 X 117/126, FORD CARGO - 1415, 1422, 1618, 1622, 1617, 1618, F-14000HD, F-16000, 2425, 2630, OMNIBUS

PER-3002222

Marca: ZM



PERNO

Descripción: RANDON , (M22 - 1.5 X 82/93MM) , 30.022.80 , 2100.01245 PERNO RUEDA

PER-3002280

Marca: ZM

PERNO



PERNO

Descripción: RECRUSUL , (M22 - 1.5 X 92/103MM) , 30.022.81 , 1007.8301 PERNO RUEDA

PER-3002281
Marca: ZM



PERNO

Descripción: RANDON , (M22 - 1.5 X 110/121MM) , 30.022.82 , 2100.06986 PERNO RUEDA

PER-3002282
Marca: ZM



PERNO

Descripción: RANDON , (M22 - 1.5 X 96/107MM) , 30.022.83 , 2100.00099 PERNO RUEDA

PER-3002283
Marca: ZM



PERNO

Descripción: FNV , NOMA , TECTRAN , (M22 - 1.5 X 88/96MM) , 30.022.85 PERNO RUEDA

PER-3002285
Marca: ZM



PERNO

Descripción: FNV , NOMA , TECTRAN , (M22 - 1.5 X 95/103MM) , 30.022.86 PERNO RUEDA

PER-3002286
Marca: ZM



PERNO

Descripción: FORD F-100 , F-1000 , (1/2¨ - 20 X 44.5/49MM) , 30.102.01 , BC8A-1107-A PERNO DE RUEDA DELANTERA

PER-3010201
Marca: ZM



PERNO

Descripción: FORD F-600 , 7000 , 11000 , (3/4¨ - 16 X 2.11/16¨/2.31/32¨) , 30.304.01 , BD0T-1119-L PERNO DE RUEDA TRASERA

PER-3030401
Marca: ZM



PERNO

Descripción: FORD F-750 , 19000 , (3/4¨ - 16 X 3.1/2¨/3.27/32¨) , 30.304.04 , BD2T-1118-R PERNO DE RUEDA TRASERA

PER-3030404
Marca: ZM

PERNO



PERNO

Descripción: FORD F-600 , 7000 , 11000 , (3/4¨ - 16 X 2.1/4¨/2.1/2¨) , 30.304.12 , 511108-R PERNO DE RUEDA DELANTERA

PER-3030412
Marca: ZM



PERNO

Descripción: VOLVO N10 , NL10 , N12 , NL12 , NH12 , FH12 , FM7 , FM12 , BUS VOLVO B10 , B12 . (7/8¨ - 14 , 86/96MM) PERNO DE RUEDA DELANTERA

PER-3070801
Marca: ZM



PERNO

Descripción: CAMION SCANIA SERIE P , R , T , BUSES SCANIA MODELOS F , K , L , (7/8¨ - 11 X 102/104MM) , 30.780.04 , 337.560 PERNO DE RUEDA TRASERA

PER-3078004
Marca: ZM



PERNO

Descripción: FORD F-600 , 7000 , 11000 , GENERAL MOTORS D-60 , 11000 , 12000 , 13000 , (1.1/8¨ - 16 , HILO IZQUIERDO) , 31.001.01 , Z6TU.1133-L , 3752789-L PERNO DE RUEDA TRASERA

PER-3100101
Marca: ZM



PERNO

Descripción: FORD F-600 , 7000 , 11000 , GENERAL MOTORS D-60 , 11000 , 12000 , 13000 , (1.1/8¨ - 16 , HILO DERECHO) , 31.001.02 , Z6TU.1132-R , 3752790-R PERNO DE RUEDA TRASERA

PER-3100102
Marca: ZM



PERNO

Descripción: SCANIA R-112 , R142 , T112R , R112H , T112H , T113 , (M20 - 2.0 X 80MM) , 32.020.80 , 354.160 , 5.169.00-4 PERNO RUEDA

PER-3202080
Marca: ZM



PERNO

Descripción: MERCEDES BENZ 608 , 708 , (M14 -1.5 X 51/58.2MM , CABEZA TUERCA 19MM) , 40.014.10 PERNO DE RUEDA DELANTERA

PER-4001410
Marca: ZM



PERNO

Descripción: MERCEDES BENZ 608 , 708 , (M14 - 1.5 X 57/64.2MM , CABEZA TUERCA 19MM) , 40.014.11 PERNO DE RUEDA TRASERA

PER-4001411
Marca: ZM

PERNO



PERNO

Descripción: MERCEDES BENZ 709 , 712C , 812 , 912 , 914 , CONJUNTO PERNO RUEDA DELANTERA (M18 - 1.5 X 60/68) CH 24MM - H 19MM

PER-4001801
Marca: ZM



PERNO

Descripción: MERCEDES BENZ 709 , 712C , 812 , 912 , 914 , (M18 - 1.5 X 65/73MM , CABEZA TUERCA 24MM) , 40.018.02 PERNO DE RUEDA TRASERA

PER-4001802
Marca: ZM



PERNO

Descripción: MERCEDES BENZ 709 , 712C , 812 , 912 , 914 , (M18 - 1.5 X 75/83MM , CABEZA TUERCA 24MM) , 40.018.03 PERNO DE RUEDA TRASERA

PER-4001803
Marca: ZM



PERNO

Descripción: SCANIA 110 A LK , (M18 - 2.0 X 85/94MM , CABEZA TUERCA 27MM) , 40.018.20 PERNO DE RUEDA TRASERA

PER-4001820
Marca: ZM



PERNO

Descripción: MERCEDES BENZ 1111, 1113, M20-1,5 x 89 / 97 , PERNO DE RUEDA TRASERA ZM

PER-4002005
Marca: ZM



PERNO

Descripción: MERCEDES BENZ 1111 , 1113 , (M20 - 1.5 X 89/97MM , CABEZA TUERCA 30MM) , 40.020.06 PERNO DE RUEDA TRASERA

PER-4002006
Marca: ZM



PERNO

Descripción: MERCEDES BENZ 1313 , 1513 , 1519 , 2013 , (M22 - 1.5 X 72/80MM , CABEZA TUERCA 30MM) , 40.022.03 PERNO DE RUEDA DELANTERA

PER-4002203
Marca: ZM



PERNO

Descripción: MERCEDES BENZ 1318, 1418, 1419, 1420, O370, O371, OH1313, M22-1,5 x 77 / 87, CONJUNTO PERNO DE RUEDA DELANTERA ZM

PER-4002228
Marca: ZM

PERNO



PERNO

Descripción: CONJUNTO PERNO DE RUEDA RECRUSUL, M22-1,5 x 114 / 125, PERNO ZM

PER-4002257
Marca: ZM



PERNO

Descripción: FORD CARGO 1313 A 2217 , CAMION VOLKSWAGEN , (M22 - 1.5 X 88/96MM , CABEZA TUERCA 33MM) , 40.022.60 PERNO DE RUEDA DELANTERA

PER-4002260
Marca: ZM



PERNO

Descripción: FORD CARGO 1313 A 2217 , CAMION VOLKSWAGEN , (M22 - 1.5 X 95/103MM , CABEZA TUERCA 33MM) , 40.022.61 PERNO DE RUEDA TRASERA

PER-4002261
Marca: ZM



PERNO

Descripción: FORD 1415 , 1422 , 1617 , 1618 , 1622 , 2425 , 2630 , FORD F-14000HD , F-16000 , CAMION VOLKSWAGEN 14150 , 14170 , 14220 , 15160 , 16170 , 16200 , 16210 , 16220 , 16300 , 17220 , 24226 , 24250 , 26260

PER-4002263
Marca: ZM



PERNO

Descripción: VOLVO CAMION FH/FM , (M22 -1.5 X 105,5/116MM , CABEZA TUERCA 33MM) , 40.022.72 PERNO DE RUEDA TRASERA

PER-4002272
Marca: ZM



PERNO

Descripción: FORD F-100 , F-1000 , (1/2¨ - 20 X 1.3/4¨/1.15/16¨ , CABEZA TUERCA 13/16¨) , 40.102.01 PERNO DE RUEDA DELANTERA

PER-4010201
Marca: ZM



PERNO

Descripción: FORD F-600 , 7000 , 11000 , (3/4¨ - 16 X 2. 11/16¨/2.31/32¨ , CABEZA TUERCA 1.1/2¨ , HILO IZQUIERDO) , 40.304.01 PERNO DE RUEDA TRASERA

PER-4030401
Marca: ZM



PERNO

Descripción: FORD F-600 , 7000 , 11000 , (3/4¨ - 16 X 2.11/16¨/2.31/32¨ , CABEZA TUERCA 1.1/2¨ , HILO DERECHO) , 40.304.02 PERNO DE RUEDA TRASERA

PER-4030402
Marca: ZM

PERNO



PERNO

Descripción: CONJUNTO PERNO RUEDA TRASERA 3/4¨-16F - 3.1/2¨ /3.27/32¨- CH 1.1/2¨ - H 22MM - HILO IZQUIERDO , FORD F-750 , 19000 PERNO RUEDA

PER-4030403
Marca: ZM



PERNO

Descripción: CONJUNTO PERNO RUEDA TRASERA , 3/4¨ - 16F - 3.1/2¨ / 3.27/32¨ , CH 1.1/2¨ - H22MM HILO DERECHO , FORD F-750 , 19000 PERNO RUEDA

PER-4030404
Marca: ZM



PERNO

Descripción: FORD F-600 , 7000 , 11000 , (3/4¨ - 16 X 2.1/4¨/2.1/2¨ , CABEZA TUERCA 1.1/2¨ , HILO IZQUIERDO) , 40.304.11 PERNO DE RUEDA DELANTERA

PER-4030411
Marca: ZM



PERNO

Descripción: FORD F-600 , 7000 , 11000 , (3/4¨ - 16 X 2.1/4¨/2.1/2¨ , CABEZA TUERCA 1.1/2¨ , HILO DERECHO) , 40.304.12 PERNO DE RUEDA DELANTERA

PER-4030412
Marca: ZM



PERNO

Descripción: FORD F-350 , F-4000 , (5/8¨ - 18 X 2.13/32¨/2.11/16¨ , CABEZA PERNO 1.1/16¨ , HILO DERECHO) , 40.508.01 PERNO DE RUEDA TRASERA

PER-4050801
Marca: ZM



PERNO

Descripción: FORD F-350 , F4000 , (5/8¨ - 18 X 2.13/32¨/2.11/16¨ , CABEZA TUERCA 1.1/16¨ , HILO IZQUIERDO) , 40.508.02 PERNO DE RUEDA TRASERA

PER-4050802
Marca: ZM



PERNO

Descripción: CAMION SCANIA SERIE P , R , T , BUS SCANIA MODELOS F , K , L , (7/8¨ - 11 X 102/104MM , CABEZA TUERCA 33MM) , 40.780.04 PERNO DE RUEDA TRASERA

PER-4078004
Marca: ZM



PERNO

Descripción: DAEWOO ESPERO 1.8 , 2.0 , HEAVEN , , CHEVROLET MONZA , BLAZER , CORSICA , CON ALTERNADOR DELCO REMY CS121/130 (M5-0.8 x 67mm) 44200 , 1989624 , 232051 , 85-1302 , PERNO EXTERNO ALT.DELCO

PER-44200
Marca: WAI

PERNO



PERNO

Descripción: DAEWOO ESPERO 1.8 , 2.0 , CHEVROLET MONZA , BLAZER , CON ALTERNADOR DELCO REMY CS121-CS130 (M5-0.8mm. interior, M6-1.0mm. exterior, TERMINAL B+) 44227 , 133928 ,

PER-44227
Marca: WAI



PERNO

Descripción: PERNO INSPECCION MOTOR DE PARTIDA DELCO REMY SERIES DD , 30MT , 35MT , 37MT , 40MT , 42MT , 50MT , 76-1844 , 23126 , 1945356

PER-761844
Marca: WAI



PERNO

Descripción: PERNO ALTERNADOR M4 * 0.7 * 10MM 85-1204 PERNO ALTERNADOR

PER-851204
Marca: WAI



PERNO

Descripción: 85-1213 PERNO MOTOR DE PARTIDA DELCO 28MT SERIE OSGR MEDIDA M4 x 0.7 x 6mm L PERNO MOTOR PARTIDA

PER-851213
Marca: WAI



PERNO

Descripción: OEM 24335-2F000 PIÑON DISTRIBUCION GRANDE HYUNDAI/KIA SANTA FE 2,2 12->/SORENTO 2,2 10-13/CARNIVAL 2,2 12-14 DIESEL

PIN-0041
Marca: MOBIS

QUIROZ Y CIA LIMITADA

Soluciones para su Automovil

PERNO ALTERNADOR



PERNO ALTERNADOR

Descripción: PERNO ALTERNADOR 10SI, 12SI, 15SI, 17SI, 21SI, 22SI, CS144 SERIE IR/EF MEDIDAS 12-24 INTE, M6 X 1.0 EXT TERMINAL 49-1502 WAI

PER-491502

Marca: WAI



PERNO ALTERNADOR

Descripción: CHEVROLET C10 , CATERPILLAR , MACK , VOLVO , FIAT ALLIS , BUICK , OLDSMOBILE , GMC , INTERNATIONAL , FREIGHLINER , CON ALTERNADOR DELCO REMY SERIE 10SI, 12SI, 15SI, 17SI,

PER-41325

Marca: WAI



PERNO ALTERNADOR

Descripción: PERNO ALTERNADOR DELCO 21SI , 22SI DELCO 10456417, 10457334 WAI 49-1521

PER-491521

Marca: WAI



PERNO ALTERNADOR

Descripción: PERNO ALTERNADOR DELCO 21SI, 22SI DELCO 10457159 WAI 49-1526

PER-491526

Marca: WAI

QUIROZ Y CIA LIMITADA

Soluciones para su Automovil

PERNO CIGUEÑAL



PERNO CIGUEÑAL

Descripción: OEM 23127-42200 PERNO CIGUENAL HYUNDAI H-1 10-12

PER-0023
Marca: MOBIS



PERNO CIGUEÑAL

Descripción: OEM 23127-3C101 PERNO CIGUENAL NEW PORTER/FRONTIER 2.5/H-1 OEM 23127-3C101 16 MM

PER-0025
Marca: KOREA



PERNO CIGUEÑAL

Descripción: OEM 23127-42100 PERNO CIGUEÑAL HYUNDAI H1 05-11/PORTER 05-11/TERRACAN 2.5 16 MM/LARGO 80MM

PER-0027
Marca: MOBIS



PERNO CIGUEÑAL

Descripción: OEM 23127-04000 PERNO CIGÜEÑAL HYUNDAI GRAND I10 1,2 G4LA INDIA

PER-0044
Marca: MOBIS



PERNO CIGUEÑAL

Descripción: OEM 23127-04000 PERNO CIGÜEÑAL HYUNDAI GRAND I10 1,2 G4LA INDIA

PER-0045
Marca: MOBIS



PERNO CIGUEÑAL

Descripción: OEM 23127-2F000 PERNO CIGÜEÑAL HYUNDAI SANTA FE 2,2 12-> DIESEL

PER-0047
Marca: MOBIS



PERNO CIGUEÑAL

Descripción: OEM 23127-35000 PERNO CIGÜEÑAL HYUNDAI ELANTRA 92-95/SONATA 94-98

PER-0050
Marca: MOBIS



PERNO CIGUEÑAL

Descripción: OEM 23127-42002 PERNO CIGÜEÑAL HYUNDAI H100 DIESEL

PER-0051
Marca: MOBIS

PERNO CIGUEÑAL



PERNO CIGUEÑAL

Descripción: OEM 6649900101 PERNO CIGUEÑAL SSANGYONG ACTYON 06-16

PER-0059

Marca: SSANGYONG

QUIROZ Y CIA LIMITADA

Soluciones para su Automovil

PERNO CULATA



PERNO CULATA

Descripción: OEM 22321-2B000 PERNO CULATA HYUNDAI/KIA CERATO 07-12/RIO 11-13/ELANTRA 07-10/ACCENT RB

PER-0035
Marca: KOREA



PERNO CULATA

Descripción: OEM 22321-26000 PERNO CULATA HYUNDAI/KIA ACCENT 03-10 16V /CERATO 1,6 04-07/ELANTRA 1,6 00-05

PER-0040
Marca: MOBIS



PERNO CULATA

Descripción: OEM 22321-2B000 PERNO CULATA HYUNDAI/KIA CERATO 07-12/RIO 11-13/ELANTRA 07-10/ACCENT RB

PER-0041
Marca: MOBIS



PERNO CULATA

Descripción: OEM 22320-03000 PERNO CULATA HYUNDAI GRAND I10 1,2 16-> INDIA

PER-0043
Marca: MOBIS



PERNO CULATA

Descripción: OEM 22321-2F000 PERNO CULATA HYUNDAI SANTA FE 2,2 12-> DIESEL

PER-0046
Marca: MOBIS



PERNO CULATA

Descripción: OEM 6659901012 PERNO CULATA SSANGYONG ACTYON 06-11

PER-0055
Marca: SSANGYONG



PERNO CULATA

Descripción: OEM 6659901112 PERNO CULATA SSANGYONG ACTYON 06-11 USA 11

PER-0056
Marca: SSANGYONG



PERNO CULATA

Descripción: OEM 6719900612 PERNO CULATA SSANGYONG ACTYON 2,0 12-17/KORANDO 13-17/STAVIC 2,0/2,2 13-18

PER-0058
Marca: SSANGYONG

QUIROZ Y CIA LIMITADA

Soluciones para su Automovil

PERNO DE RUEDA



PERNO DE RUEDA

Descripción: OEM 51752-3A000 PERNO RUEDA HY/KIA CERATO/SPORTAGE/TUCSON/MORNING

PER-0028
Marca: KOREA



PERNO DE RUEDA

Descripción: OEM 51752-36000 PERNO RUEDA HYUNDAI ACCENT ->02/ELANTRA 96-00

PER-0030
Marca: KOREA



PERNO DE RUEDA

Descripción: OEM 52755-47000 PERNO RUEDA HYUNDAI PORTER 05->

PER-0032
Marca: KOREA



PERNO DE RUEDA

Descripción: OEM 01358-26-142 PERNO RUEDA TRASERO LH KIA FRONTIER 3.0

PER-0052
Marca: MOBIS



PERNO DE RUEDA

Descripción: OEM 01358-26-132 PERNO RUEDA TRASERA RH KIA FRONTIER 3,0

PER-0053
Marca: MOBIS



PERNO DE RUEDA

Descripción: PERNO DE RUEDA ZM M12, 1.5, 44/50MM, TOYOTA HILUX 4X4, SW4, 9094202052, 9094202079

PER-3001223
Marca: ZM



PERNO DE RUEDA

Descripción: PERNO DE RUEDA ZM, M12, 1.5, 44/50MM, TOYOTA HILUX 4X4, SW4, 9094202052, 9094202079, 815921

PER-3001224
Marca: ZM



PERNO DE RUEDA

Descripción: PERNO DE RUEDA ZM, M12, 1.25, 39/44MM, NISSAN FRONTIER, SENTRA, 4022222001

PER-3001246
Marca: ZM

PERNO DE RUEDA



PERNO DE RUEDA

Descripción: MERCEDES BENZ SPRINTER, 3001413, OEM 601.401.02.70,901.401.00.70, PERNO DE RUEDA ZM, M14 X 1.5

PER-3001413
Marca: ZM



PERNO DE RUEDA

Descripción: MERCEDES BENZ SPRINTER, OEM 638.401.01.71, 3001414, PERNO DE RUEDA DE ALUMINIO, M14 X 1.5

PER-3001414
Marca: ZM



PERNO DE RUEDA

Descripción: FORD F250 2003, FORD F350 2003, OEM 2C24/1107/AA, PERNO DE RUEDA ZM, M14 X 1.5

PER-3001421
Marca: ZM



PERNO DE RUEDA

Descripción: HYUNDAI HR, OEM 52755- 4A500, 3001461, PERNO DE RUEDA ZM, M14 X 1.5

PER-3001461
Marca: ZM



PERNO DE RUEDA

Descripción: TRACTORES VALMET, OEM 802.955.00, 3001835, PERNO DE RUEDA ZM, M18 X 1.5

PER-3001835
Marca: ZM



PERNO DE RUEDA

Descripción: TRACTORES ORUGA, 3002055, PERNO DE RUEDA ZM, M20 X 1.5

PER-3002055
Marca: ZM



PERNO DE RUEDA

Descripción: TRACTORES, CARGADORAS FRONTALES, 3011075, PERNO DE RUEDA ZM, 1" X 8

PER-3011075
Marca: ZM



PERNO DE RUEDA

Descripción: TRACTORES DE ARADO PLOW, CARGADORAS FRONTALES, 3012072, PERNO DE RUEDA ZM, 1/2" X 12

PER-3012072
Marca: ZM

PERNO DE RUEDA



PERNO DE RUEDA
Descripción: TRACTORES DE ARADO PLOW, CARGADORAS FRONTALES, 3012074, PERNO DE RUEDA ZM, 1/2" X 12

PER-3012074
Marca: ZM



PERNO DE RUEDA
Descripción: TRACTOR DE ARADO PLOW, CARGADORAS FRONTALES, 3012076, PERNO DE RUEDA ZM, 1/2" X 12

PER-3012076
Marca: ZM



PERNO DE RUEDA
Descripción: FORD F600, F7000, F11000, OEM BC0T1118-R, 3030402, PERNO DE RUEDA ZM, 3/4" X 16

PER-3030402
Marca: ZM



PERNO DE RUEDA
Descripción: PERNO DE RUEDA ZM

PER-3030422
Marca: ZM



PERNO DE RUEDA
Descripción: PERNO DE RUEDA ZM

PER-3030446
Marca: ZM



PERNO DE RUEDA
Descripción: PERNO RUEDA LINEA TRACTORES, 3/4"-10UNC X 2.1/2" 63.5MM,

PER-3034071
Marca: ZM



PERNO DE RUEDA
Descripción: PERNO DE RUEDA ZM

PER-3034072
Marca: ZM



PERNO DE RUEDA
Descripción: PERNO DE RUEDA ZM

PER-3034073
Marca: ZM

PERNO DE RUEDA



PERNO DE RUEDA

Descripción: PERNO DE RUEDA ZM

PER-3058072

Marca: ZM



PERNO DE RUEDA

Descripción: PERNO DE RUEDA ZM

PER-3058073

Marca: ZM



PERNO DE RUEDA

Descripción: PERNO DE RUEDA ZM

PER-3058075

Marca: ZM



PERNO DE RUEDA

Descripción: PERNO DE RUEDA ZM

PER-3058077

Marca: ZM



PERNO DE RUEDA

Descripción: PERNO DE RUEDA ZM

PER-3078073

Marca: ZM



PERNO DE RUEDA

Descripción: PERNO DE RUEDA ZM

PER-3078075

Marca: ZM



PERNO DE RUEDA

Descripción: PERNO DE RUEDA ZM

PER-4001420

Marca: ZM



PERNO DE RUEDA

Descripción: PERNO DE RUEDA ZM

PER-4001831

Marca: ZM

PERNO DE RUEDA



PERNO DE RUEDA

Descripción: PERNO DE RUEDA ZM

PER-4002024
Marca: ZM



PERNO DE RUEDA

Descripción: PERNO DE RUEDA ZM

PER-4002251
Marca: ZM



PERNO DE RUEDA

Descripción: PERNO DE RUEDA ZM

PER-4002255
Marca: ZM



PERNO DE RUEDA

Descripción: PERNO DE RUEDA TRASERO, M22, 1.5, 116/127MM CH/SW 33 H30

PER-4002264
Marca: ZM



PERNO DE RUEDA

Descripción: PERNO DE RUEDA ZM

PER-4002270
Marca: ZM



PERNO DE RUEDA

Descripción: PERNO DE RUEDA ZM

PER-4002271
Marca: ZM



PERNO DE RUEDA

Descripción: PERNO DE RUEDA ZM

PER-4002276
Marca: ZM



PERNO DE RUEDA

Descripción: PERNO DE RUEDA ZM, 1/2"-13UNC X 1/2" - 20UNF X 63.5 / CH/SW 3/4" H17, F-11000/12000/13000/19000/21000/22000, RODAFUSO C300, ISISTAMP FR0084, GM0052

PER-4010280
Marca: ZM

PERNO DE RUEDA



PERNO DE RUEDA

Descripción: PERNO DE RUEDA ZM, 5/8"-11UNC X 5/8" - 18UNF X 63.5/ CH/SW 15/16" H21.77, F-11000/12000/13000/19000/21000/22000, GM-CHEVROLET D13000/ D70, RODAFUSO C307E, USISTAMP FR0088,

PER-4050881

Marca: ZM



PERNO DE RUEDA

Descripción: PERNO DE RUEDA ZM

PER-4078005

Marca: ZM

QUIROZ Y CIA LIMITADA

Soluciones para su Automovil

PERNO DE RUEDA DELANTERA



PERNO DE RUEDA DELANTERA

Descripción: PERNO DE RUEDA LINEA TRACTORES, 5/8"-11UNC X 2.3/4", 69.9MM

PER-3058074

Marca: ZM

PERNO RUEDA



PERNO RUEDA

Descripción: OEM 51752-07000 PERNO RUEDA HYUNDAI NEW H-1/NEW ACCENT/TUCSON/AZERA OEM 51752-07000

PER-0001

Marca: KOREA

PIÑON



PIÑON

Descripción: TOYOTA HILUX,CHEVROLET LUV 2.3,ISUZU TROOPER 2.3,HONDA,CON ARRANQUE NIPPONDENSO OSGR REDUCTOR (L=25MM. D=29MM. 9 DIENTES) 6391865 19507 4-725 132043

BE-5482201

Marca: KONIGMANN



PIÑON

Descripción: TOYOTA HILUX,CHEVROLET LUV 2.3,ISUZU TROOPER 2.3,HONDA,CON ARRANQUE NIPPONDENSO OSGR REDUCTOR (L=25MM. D=29MM. 9 DIENTES) 6391865 19507 4-725 132043

BE-9186

Marca: ZEN



PIÑON

Descripción: CHEVROLET LUV 2.2 MILENIUM , VOLKSWAGEN GOLF , VENTO , (CON ARRANQUE BOSCH PMGR) , FORD RANGER , EXPLORER , FIESTA , (CON ARRANQUE MOTORCRAFT PMGR) , D=19.4MM , E=6MM , 13

EN-01

Marca: WAI



PIÑON

Descripción: RENAULT 18, PEUGEOT, VOLKSWAGEN, ENCENDIDO VALEO, LP1077, ENGRANAJE GRANDE 29 DIENTES,D=25.4MM, ENGRANAJE CHICO 15 DIENTES, D=15.5MM, ENGRANAJE MOTOR

EN-77

Marca: DIPRA



PIÑON

Descripción: OEM 23121-2F000 PIÑON CIGUENAL HYUNDAI/KIA SORENTO 2.2/SANTA FE 2.2 10-12 A OEM 231212F000

PIN-0002

Marca: MOBIS



PIÑON

Descripción: OEM OK247-11-321A PINON CIGUENAL KIA CARENS 1,8 OEM OK247-11-321A

PIN-0003

Marca: MOBIS



PIÑON

Descripción: OEM OK551-11-321 PINON CIGUENAL HYUNDAI TERRCAN 2,9 OEM OK551-11-321

PIN-0004

Marca: MOBIS



PIÑON

Descripción: OEM 23121-22020 PINON CIGUENAL HYUNDAI ACCENT 1.5 94-04 12V OEM 2312122020

PIN-0005

Marca: KOREA

PIÑON



PIÑON

Descripción: OEM 23121-26100 PINON CIGUENAL HYU/KIA RIO 06-11/CERATO 04-06/ACCENT 00-10

PIN-0007
Marca: MOBIS



PIÑON

Descripción: OEM 23352-42510 PINON COMPENSADOR GRANDE HYUNDAI H100 D 97->/GALLOPER

PIN-0010
Marca: MOBIS



PIÑON

Descripción: OEM 23120-02570 PINON CIGUENAL HYUNDAI/KIA MORNING 07-10/ I 10/ATOS OEM 2312002570

PIN-0011
Marca: KOREA



PIÑON

Descripción: OEM 24423-42200 PIÑON CIGUEÑAL HYUNDAI/KIA H100/FRONTIER 2.5/H-1 05-10/PORTER 97-11 MOTOR BH

PIN-0013
Marca: KOREA



PIÑON

Descripción: OEM 23120-24000 PIÑON CIGUEÑAL HYUNDAI EXCEL

PIN-0014
Marca: KOREA



PIÑON

Descripción: OEM 26134-4X100 PINON BOMBA ACEITE HYUNDAI/KIA FRONTIER 2.9/CARNIVAL 2.9/TERRACAN 2.9

PIN-0015
Marca: MOBIS



PIÑON

Descripción: OEM 23352-4X010 PINON BOMBA ACEITE HYUNDAI/KIA FRONTIER 2.9/CARNIVAL 2.9/TERRACAN 2.9

PIN-0016
Marca: MOBIS



PIÑON

Descripción: OEM 23345-42000 PINON BOMBA ACEITE HYUNDAI H100 BALANCEADOR

PIN-0017
Marca: MOBIS

PIÑON



PIÑON

Descripción: OEM 24423-42000 PIÑON CIGÜEÑAL HYUNDAI H100 DIESEL 94-96

PIN-0022
Marca: KOREA



PIÑON

Descripción: OEM 24340-4A000 PINON CIGUEÑAL HYUNDAI PORTER 12-> D4CB

PIN-0023
Marca: MOBIS



PIÑON

Descripción: OEM 23352-42200 PINON COMPENSADOR GRANDE HYUNDAI H100 D ->97

PIN-0027
Marca: MOBIS



PIÑON

Descripción: OEM 23352-33100 PINON COMPENSADOR GRANDE HYUNDAI SONATA/SANTAMO DOHC

PIN-0028
Marca: MOBIS



PIÑON

Descripción: OEM 24211-42200 PIÑON EJE LEVA H100/PORTER 98-11/H1 05-11/FRONTIER 2.5 05-11 MOTOR BH

PIN-0034
Marca: MOBIS



PIÑON

Descripción: OEM OK937-11-321 PIÑON CIGÜEÑAL KIA AVELLA

PIN-0037
Marca: MOBIS



PIÑON

Descripción: OEM 24211-23000 PIÑON EJE LEVA HYUNDAI ELANTRA 96-99

PIN-0038
Marca: MOBIS



PIÑON

Descripción: OEM 23120-33000 PIÑON CIGÜEÑAL HYUNDAI SONATA 2,0 94-98

PIN-0039
Marca: MOBIS

PIÑON



PIÑON

Descripción: OEM 24335-2A200 PIÑON CADENA DISTRIBUCION BOMBA INYECTORA HYUNDAI NEW ACCENT DIESEL 18 Y 36 DIENTES

PIN-0040
Marca: MOBIS



PIÑON

Descripción: OEM 23353-4X010 PINON COMPENSADOR HYUNDAI/KIA FRONTIER 2.9/CARNIVAL 2.9/TERRACAN 2.9

PIN-0050
Marca: MOBIS



PIÑON

Descripción: OEM OK65A-11-316E PIÑON CIGÜEÑAL KIA FRONTIER 2,7 98-04

PIN-0051
Marca: MOBIS



PIÑON

Descripción: OEM 24211-26100 PIÑON EJE LEVA HYUNDAI ACCENT PRIME

PIN-0052
Marca: MOBIS



PIÑON

Descripción: OEM 43624-4A200 PIÑON CTA KM HYUNDAI PORTER

PIN-0054
Marca: MOBIS



PIÑON

Descripción: OEM KKY01-14-400A PIÑON CTA KM KIA POP

PIN-0055
Marca: MOBIS



PIÑON

Descripción: OEM OK247-12-425 PIÑON EJE LEVA KIA CARENS 1.8

PIN-0056
Marca: MOBIS



PIÑON

Descripción: OEM 6640520103 PIÑON CIGÜEÑAL SSANGYONG ACTYON 06-11

PIN-0057
Marca: SSANGYONG

PIÑON



PIÑON

Descripción: OEM 6650520301 PIÑON EJE LEVA SSANGYONG ACTYON 06-11

PIN-0058
Marca: SSANGYONG



PIÑON

Descripción: OEM 6710520101 PIÑON EJE LEVA ESCAPE SSANGYONG ACTYON 12-17

PIN-0059
Marca: SSANGYONG



PIÑON

Descripción: OEM 6710520103 PIÑON CIGUEÑAL SSANGYONG ACTYON 12-17 6710520203

PIN-0060
Marca: SSANGYONG



PIÑON

Descripción: OEM 43621-4A211 PIÑON CTA KM

PIN-01A
Marca: MOBIS

QUIROZ Y CIA LIMITADA

Soluciones para su Automovil

PIOLA



PIOLA

Descripción: PIOLA CAMBIO HYUNDAI NEW H1 OEM 437944H150

PIO-0012
Marca: KYUNGCHANG



PIOLA

Descripción: OEM 32790-22000 PIOLA ACELERADOR HYUNDAI ACCENT 94 OEM 32790-22000

PIO-0042
Marca: KOREA



PIOLA

Descripción: OEM 32790-02010 PIOLA ACELERADOR HYUNDAI ATOSPRIME OEM 32790-02010

PIO-0043
Marca: KOREA



PIOLA

Descripción: OEM 32790-24000 PIOLA ACELERADOR HYUNDAI EXCEL OEM 32790-24000

PIO-0044
Marca: KOREA



PIOLA

Descripción: OEM 32740-43653 PIOLA ACELERADOR HYUNDAI H100 BENCINERO OEM 32740-43653

PIO-0045
Marca: KOREA



PIOLA

Descripción: OEM OK60A-41-660D PIOLA ACELERADOR KIA FRONTIER 2,7 98-04 OEM OK60A-41-660D

PIO-0046
Marca: KOREA



PIOLA

Descripción: OEM 32970-43200 PIOLA AHOGUE HYUNDAI H100 OEM 32970-43200

PIO-0047
Marca: KOREA



PIOLA

Descripción: OEM 94240-25000 PIOLA C/KM HYUNDAI ACCENT 00-02 OEM 94240-25000

PIO-0048
Marca: KOREA

PIOLA



PIOLA

Descripción: OEM 94240-02000 PIOLA C/KM HYUNDAI ATOS PRIME OEM 94240-02000

PIO-0049
Marca: KOREA



PIOLA

Descripción: OEM 94310-4B000 PIOLA C/KM HYUNDAI H100/PORTER OEM 94310-4B000

PIO-0050
Marca: KOREA



PIOLA

Descripción: OEM 94310-5H000 PIOLA C/KM HYUNDAI MIGHTY OEM 94310-5H000

PIO-0051
Marca: KOREA



PIOLA

Descripción: OEM 94320-5H000 PIOLA C/KM HYUNDAI MIGHTY OEM 94320-5H000

PIO-0052
Marca: KOREA



PIOLA

Descripción: OEM OK410-60-080 PIOLA C/KM KIA K3500 CAJA OEM OK410-60-080

PIO-0055
Marca: KOREA



PIOLA

Descripción: OEM OK410-60-070A PIOLA C/KM KIA K3500 TABLERO OEM OK410-60-070A

PIO-0056
Marca: KOREA



PIOLA

Descripción: OEM KK198-60-070 PIOLA C/KM KIA PRIDE POP OEM KK198-60-070

PIO-0057
Marca: KOREA



PIOLA

Descripción: OEM 43740-4E020 PIOLA CAMBIO FRONTIER 2,5 CB DOBLE OEM 43740-4E020

PIO-0058
Marca: KOREA

PIOLA



PIOLA

Descripción: OEM 43794-25800 PIOLA CAMBIO HYUNDAI ACCENT PRIME DIESEL OEM 43794-25800

PIO-0059
Marca: KOREA



PIOLA

Descripción: OEM 43794-4H050 PIOLA CAMBIO HYUNDAI H-1 07-11 OEM 43794-4H050

PIO-0061
Marca: KOREA



PIOLA

Descripción: OEM 43770-43624 PIOLA CAMBIO HYUNDAI H100 BENCINERO OEM 43770-43624

PIO-0062
Marca: KOREA



PIOLA

Descripción: OEM 43750-5H000 PIOLA CAMBIO HYUNDAI MIGHTY OEM 43750-5H000

PIO-0063
Marca: KOREA



PIOLA

Descripción: OEM 43740-5H000 PIOLA CAMBIO HYUNDAI MIGHTY HD65/72 OEM 43740-5H000

PIO-0064
Marca: KOREA



PIOLA

Descripción: OEM 43794-2H100 PIOLA CAMBIO HYUNDAI NEW ELANTRA 06-11 OEM 43794-2H100

PIO-0065
Marca: KOREA



PIOLA

Descripción: OEM 43770-4B360 PIOLA CAMBIO HYUNDAI PORTER 99-> OEM 43770-4B360

PIO-0066
Marca: KOREA



PIOLA

Descripción: OEM 43770-4B300 PIOLA CAMBIO HYUNDAI PORTER AU 1750 TON. OEM 43770-4B300

PIO-0068
Marca: KOREA

PIOLA



PIOLA

Descripción: OEM 43794-2E000 PIOLA CAMBIO HYUNDAI TUCSON DIESEL/BENCINERO OEM 43794-2E000

PIO-0069
Marca: KOREA



PIOLA

Descripción: OEM OK60C-46-500F PIOLA CAMBIO KIA FRONTIER 00-> NEGRA OEM OK60C-46-500F

PIO-0070
Marca: KOREA



PIOLA

Descripción: OEM 43761-4E620 PIOLA CAMBIO KIA FRONTIER 2.5 05-> ROJA OEM 43761-4E620

PIO-0071
Marca: KOREA



PIOLA

Descripción: OEM 43761-4E010 PIOLA CAMBIO KIA FRONTIER 2.9 11-12 ROJA OEM 43761-4E010

PIO-0073
Marca: KOREA



PIOLA

Descripción: OEM OK43A-46-600E PIOLA CAMBIO KIA FRONTIER 3.0 ROJA OEM OK43A-46-600E

PIO-0074
Marca: KOREA



PIOLA

Descripción: OEM OK40A-46-500C PIOLA CAMBIO KIA K3500/K-3600/K-4000 NEGRA OEM OK40A-46-500C

PIO-0075
Marca: KOREA



PIOLA

Descripción: OEM OK40A-46-600C PIOLA CAMBIO KIA K-3500/K-3600/K-4000 ROJA OEM OK40A-46-600C

PIO-0076
Marca: KOREA



PIOLA

Descripción: OEM OK72B-46-500B PIOLA CAMBIO KIA PREGIO 2.7 ->99 NEGRA OEM OK72B-46-500B

PIO-0078
Marca: KOREA

PIOLA



PIOLA

Descripción: OEM OK72B-46-600B PIOLA CAMBIO KIA PREGIO 2.7 ->99 ROJA OEM OK72B-46-600B

PIO-0079
Marca: KOREA



PIOLA

Descripción: OEM 43794-1W200 PIOLA CAMBIO KIA RIO 4 11-14 OEM 43794-1W200

PIO-0080
Marca: MOBIS



PIOLA

Descripción: OEM 43794-1F000 PIOLA CAMBIO KIA SPORTAGE 05-10 D4EA OEM 43794-1F000

PIO-0081
Marca: MOBIS



PIOLA

Descripción: OEM 59910-4F300 PIOLA FRENO/MANO CENTRAL HYUNDAI PORTER II 05- OEM 59910-4F300

PIO-0084
Marca: KOREA



PIOLA

Descripción: OEM 1K60A-44-150 PIOLA FRENO/MANO DEL KIA FRONTIER 02-04 OEM 1K60A-44-150

PIO-0085
Marca: KOREA



PIOLA

Descripción: OEM OK72A-44-150A PIOLA FRENO/MANO DEL KIA PREGIO OEM OK72A-44-150A

PIO-0087
Marca: KOREA



PIOLA

Descripción: OEM 59760-1G000 PIOLA FRENO/MANO LH HY/KIA RIO 06-11/ACCENT 06-10 OEM 59760-1G000

PIO-0090
Marca: KOREA



PIOLA

Descripción: OEM 59760-25000 PIOLA FRENO/MANO LH HYUNDAI ACCENT PRIME 00-05 OEM 59760-25000

PIO-0091
Marca: KOREA

PIOLA



PIOLA

Descripción: OEM 59760-4H300 PIOLA FRENO/MANO LH HYUNDAI H-1 08-11 CARGA VER CODIGO OEM 59760-4H300

PIO-0092
Marca: KOREA



PIOLA

Descripción: OEM 59911-43050 PIOLA FRENO/MANO LH HYUNDAI H100 VAN ->96 OEM 59911-43050

PIO-0093
Marca: KOREA



PIOLA

Descripción: OEM 59920-4F210 PIOLA FRENO/MANO LH HYUNDAI PORTER II 05- OEM 59920-4F210

PIO-0094
Marca: KOREA



PIOLA

Descripción: OEM 59760-2B101 PIOLA FRENO/MANO LH HYUNDAI SANTA FE 08-12 OEM 59760-2B101

PIO-0095
Marca: KOREA



PIOLA

Descripción: OEM 59770-25000 PIOLA FRENO/MANO RH HYUNDAI ACCENT PRIME 00-05 OEM 59770-25000

PIO-0096
Marca: KOREA



PIOLA

Descripción: OEM 59912-43250 PIOLA FRENO/MANO RH HYUNDAI H100 VAN 97-04 OEM 59912-43250

PIO-0098
Marca: KOREA



PIOLA

Descripción: OEM 59770-2B000 PIOLA FRENO/MANO RH HYUNDAI SANTA FE 08-12 OEM 59770-2B000

PIO-0099
Marca: KOREA



PIOLA

Descripción: OEM 59770-2S200 PIOLA FRENO/MANO RH HYUNDAI TUCSON 10-14 OEM 59770-2S200

PIO-0100
Marca: MOBIS

PIOLA



PIOLA

Descripción: OEM 59770-2F000 PIOLA FRENO/MANO RH KIA CERATO 04-08 OEM 59770-2F000

PIO-0101

Marca: KOREA



PIOLA

Descripción: OEM OS083-44-410E PIOLA FRENO/MANO TRAS KIA BESTA 2.2 OEM OS083-44-410E

PIO-0102

Marca: KOREA



PIOLA

Descripción: OEM 59912-4E000 PIOLA FRENO/MANO TRAS KIA FRONTIER 2.5/2.9 05-11 OEM 59912-4E000

PIO-0104

Marca: KOREA

PIOLAS



PIOLAS

Descripción: OEM OK71E-17-260 CONJUNTO SINCRO 1 Y 2 KIA FRONTIER 2.7

CON-0020
Marca: KOREA



PIOLAS

Descripción: OEM OSA56-41-660A PIOLA ACELERADOR KIA BESTA 2.2 92-97 OEM OSA56-41-660A

PIO-0001
Marca: KOREA



PIOLAS

Descripción: OEM OK60A-41-660 PIOLA ACELERADOR KIA FRONTIER 2.7 OEM OK60A-41-660

PIO-0002
Marca: KOREA



PIOLAS

Descripción: OEM OK43A-41-660C PIOLA ACELERADOR KIA FRONTIER 3.0

PIO-0003
Marca: KOREA



PIOLAS

Descripción: OEM OK72A-41-660C PIOLA ACELERADOR KIA PREGIO 2.7/3.0/ OEM OK72A-41-660C

PIO-0004
Marca: KOREA



PIOLAS

Descripción: OEM KK371-60-070 PIOLA CUENTA/KM KIA AVELLA (TABLERO) OEM KK371-60-070

PIO-0005
Marca: KOREA



PIOLAS

Descripción: OEM OK410-60-070A PIOLA CUENTA/KM KIA K3500 TABLERO OEM OK410-60-070A

PIO-0006
Marca: KOREA



PIOLAS

Descripción: OEM 43794-4F200 PIOLA CAMBIO HYUNDAI PORTER 05-11

PIO-0007
Marca: KOREA

PIOLAS



PIOLAS

Descripción: OEM 43794-4F210 PIOLA CAMBIO HYUNDAI PORTER 05-11 OEM 43794-4F210

PIO-0008
Marca: KOREA



PIOLAS

Descripción: OEM 43794-22010 PIOLA CAMBIO HYUNDAI ACCENT 94-99 OEM 43794-22010

PIO-0009
Marca: KOREA



PIOLAS

Descripción: OEM 43794-25200 PIOLA CAMBIO HYUNDAI ACCENT PRIME 00-05

PIO-0010
Marca: KOREA



PIOLAS

Descripción: OEM 43770-43254 PIOLA CAMBIO HYUNDAI H100 DIESEL VAN OEM 43770-43254

PIO-0011
Marca: KOREA



PIOLAS

Descripción: OEM OK60A-46-600E PIOLA CAMBIO KIA FRONTIER ->04 ROJA

PIO-0014
Marca: KOREA



PIOLAS

Descripción: OEM OK60A-6-500F PIOLA CAMBIO KIA FRONTIER ->99 NEGRA OEM OK60A-46-500F

PIO-0015
Marca: KOREA



PIOLAS

Descripción: OEM 43761-4E620 PIOLA CAMBIO KIA FRONTIER 2.5 05-11 ROJA OEM 43761-4E620

PIO-0016
Marca: KOREA



PIOLAS

Descripción: OEM OK3A-6-500C PIOLA CAMBIO KIA FRONTIER 3.0 NEGRA OEM OK43A-46-500C

PIO-0017
Marca: KOREA

PIOLAS



PIOLAS

Descripción: OEM OK3A-6-600E PIOLA CAMBIO KIA FRONTIER 3.0 ROJA OEM OK43A-46-600E

PIO-0018
Marca: KOREA



PIOLAS

Descripción: OEM OK65J-6-500C PIOLA FRENO MANO DELANTERA KIA FRONTIER 2.7 97-04 OEM OK60A-44-150E

PIO-0019
Marca: KOREA



PIOLAS

Descripción: OEM OK65J-46-600 PIOLA CAMBIO KIA K2400 ROJA OEM OK65J-46-600

PIO-0020
Marca: KOREA



PIOLAS

Descripción: OEM OK75A-46-500A PIOLA CAMBIO KIA PREGIO 2.7 NEGRA OEM OK75A-46-500A

PIO-0021
Marca: KOREA



PIOLAS

Descripción: OEM OK75A-46-600C PIOLA CAMBIO KIA PREGIO 2.7 ROJA OEM OK75A-46-600C

PIO-0022
Marca: KOREA



PIOLAS

Descripción: OEM 43760-4E620 PIOLA CAMBIO NEGRA KIA FRONTIER 2.5 05-11 OEM 437604E620

PIO-0023
Marca: KOREA



PIOLAS

Descripción: OEM 43770-4B500 PIOLA CAMBIO PORTER AU OEM 43770-4B500

PIO-0024
Marca: KOREA



PIOLAS

Descripción: OEM KK370-41-150 PIOLA EMBRAGUE KIA AVELLA/RIO OEM KK370-41-150

PIO-0027
Marca: KOREA

PIOLAS



PIOLAS

Descripción: OEM 41510-07100 PIOLA EMBRAGUE KIA MORNING 04-11 OEM 41510-07100

PIO-0028
Marca: KOREA



PIOLAS

Descripción: OEM 41510-1Y000 PIOLA EMBRAGUE KIA MORNING 11-16

PIO-0029
Marca: KOREA



PIOLAS

Descripción: OEM KDA01-41-150D PIOLA EMBRAGUE KIA PRIDE POP OEM KDA01-41-150D

PIO-0030
Marca: KOREA



PIOLAS

Descripción: OEM OK30A-41-150A PIOLA EMBRAGUE KIA RIO OEM OK30A-41-150C

PIO-0031
Marca: KOREA



PIOLAS

Descripción: OEM OK72A-44-150A PIOLA FRENO MANO DELANTERA KIA PREGIO OEM OK72A-44-150A

PIO-0033
Marca: KOREA



PIOLAS

Descripción: OEM 59760-4H000 PIOLA FRENO MANO LH HYUNDAI NEW H1 OEM 59760-4H000

PIO-0034
Marca: KOREA



PIOLAS

Descripción: OEM 59760-4H700 PIOLA FRENO MANO LH HYUNDAI NEW H1 OEM 59760-4H700

PIO-0035
Marca: KOREA



PIOLAS

Descripción: OEM 59770-4H000 PIOLA FRENO MANO RH HYUNDAI NEW H1 OEM 59770-4H000

PIO-0036
Marca: KOREA

PIOLAS



PIOLAS

Descripción: OEM 59770-4H700 PIOLA FRENO MANO RH HYUNDAI NEW H1 OEM 59770-4H700

PIO-0037
Marca: KOREA



PIOLAS

Descripción: OEM 59912-4E200 PIOLA FRENO MANO TRASERA KIA FRONTIER 05-> OEM 59912-4E200

PIO-0039
Marca: KOREA



PIOLAS

Descripción: OEM OK72A-44-410D PIOLA F/MANO TRAS KIA PREGIO 2.7

PIO-0040
Marca: KOREA



PIOLAS

Descripción: OEM 43794-07100 PIOLA CAMBIO KIA MORNING 04-11 OEM 43794-07100

PIO-0077
Marca: KOREA



PIOLAS

Descripción: OEM 41510-07100 PIOLA EMBRAGUE KIA MORNING 04-11 OEM 41510-07100

PIO-0082
Marca: MOBIS



PIOLAS

Descripción: OEM 32740-43201 PIOLA ACELERADOR HYUNDAI H100 VAN

PIO-0107
Marca: KOREA



PIOLAS

Descripción: OEM 43794-0X000 PIOLA CAMBIO HYUNDAI I10 08-11

PIO-0108
Marca: KOREA



PIOLAS

Descripción: OEM OK63B-46-500B PIOLA CAMBIO KIA FRONTIER 4WD NEGRA

PIO-0110
Marca: KOREA

PIOLAS



PIOLAS

Descripción: OEM 59920-4F000 PIOLA F/MANO IZQUIERDA LH HYUNDAI PORTER 05->

PIO-0112
Marca: KOREA



PIOLAS

Descripción: OEM 43794-B4000 PIOLA CAMBIO HYUNDAI GRAND I10 17-> INDIA

PIO-0113
Marca: MOBIS



PIOLAS

Descripción: OEM 59760-B4000 PIOLA FRENO MANO LH HYUNDAI GRAND I10 1,2 16-> INDIA

PIO-0114
Marca: MOBIS



PIOLAS

Descripción: OEM 59770-B4000 PIOLA FRENO MANO RH HYUNDAI GRAND I10 1,2 16-> INDIA

PIO-0115
Marca: MOBIS



PIOLAS

Descripción: OEM 41510-07500 PIOLA EMBRAGUE KIA MORNING 1,1 08-11

PIO-0117
Marca: MOBIS



PIOLAS

Descripción: OEM 43770-4B560 PIOLA CAMBIO HYUNDAI PORTER 99-04

PIO-0120
Marca: KOREA



PIOLAS

Descripción: OEM 43794-1Y000 PIOLA CAMBIO KIA MORNING 1,2 12-17

PIO-0121
Marca: KOREA



PIOLAS

Descripción: OEM 59760-4N000 PIOLA FRENO MANO LH HYUNDAI EON 13-> INDIA

PIO-0123
Marca: MOBIS

PIOLAS



PIOLAS

Descripción: OEM 59770-4N000 PIOLA FRENO MANO RH HYUNDAI EON 13,-> INDIA

PIO-0124
Marca: MOBIS



PIOLAS

Descripción: OEM 81190-4N000 PIOLA CAPOT HYUNDAI EON 13-> INDIA

PIO-0125
Marca: MOBIS



PIOLAS

Descripción: OEM 81190-B4900 PIOLA CAPOT HYUNDAI GRAND I10 16-> INDIA

PIO-0126
Marca: MOBIS



PIOLAS

Descripción: OEM OK30A-41-660 PIOLA ACELERADOR KIA RIO 00-05

PIO-0130
Marca: KOREA



PIOLAS

Descripción: OEM AA70A-41-660 PIOLA ACELERADOR KIA TOPIC

PIO-0131
Marca: KOREA



PIOLAS

Descripción: OEM OK60B-6-020C PIOLA AHOGUE KIA FRONTIER 2.7 98-04

PIO-0133
Marca: KOREA



PIOLAS

Descripción: OEM 43794-29000 PIOLA CAMBIO HYUNDAI ELANTRA 96->

PIO-0135
Marca: KOREA



PIOLAS

Descripción: OEM 43770-4B100 PIOLA CAMBIO HYUNDAI H100 PORTER 1000KG 97->

PIO-0136
Marca: KOREA

PIOLAS



PIOLAS

Descripción: OEM 43740-4E020 PIOLA CAMBIO FRONTIER 2,5 CB DOBLE OEM 43740-4E020

PIO-0137
Marca: MOBIS



PIOLAS

Descripción: OEM OK65J-46-500C PIOLA CAMBIO KIA K2400 NEGRA

PIO-0138
Marca: KOREA



PIOLAS

Descripción: OEM 43794-1Y000 PIOLA CAMBIO KIA MORNING 1,2 12-17

PIO-0139
Marca: MOBIS



PIOLAS

Descripción: OEM 43770-44600 PIOLA CAMBIO HYUNDAI PORTER 92-95 CON FLANCHE GRANDE

PIO-0140
Marca: KOREA



PIOLAS

Descripción: OEM 94310-43006 PIOLA CTA KM HYUNDAI H100

PIO-0141
Marca: KOREA



PIOLAS

Descripción: OEM 94310-4B011 PIOLA CTA KM HYUNDAI PORTER

PIO-0142
Marca: KOREA



PIOLAS

Descripción: OEM 4902009204 PIOLA FRENO MANO RH SSANGYONG ACTYON 06->

PIO-0143
Marca: KOREA



PIOLAS

Descripción: OEM 4901032100 PIOLA FRENO MANO TRASERA LH SSANGYONG ACTYON 06-11 CON TAMBOR 4901032103

PIO-0144
Marca: SSANGYONG

PIOLAS



PIOLAS

Descripción: OEM 43794-4F010 PIOLA HYUNDAI/KIA

PIO-04A
Marca: KOREA



PIOLAS

Descripción: OEM 59930-4F160 PIOLA FRENO HYUNDAI/KIA

PIO-05A
Marca: MOBIS



PIOLAS

Descripción: OEM 59920-4F040 PIOLA FRENO HYUNDAI/KIA

PIO-06A
Marca: MOBIS



PIOLAS

Descripción: OEM 59760-3S00 PIOLA HYUNDAI/KIA

PIO-07A
Marca: MOBIS



PIOLAS

Descripción: OEM 83471-2T000 PIOLA HYUNDAI/KIA

PIO-08A
Marca: MOBIS

QUIROZ Y CIA LIMITADA

Soluciones para su Automovil

PISTON



PISTON

Descripción: OEM 32700-4F107 PEDAL ACELERADOR HYUNDAI PORTER 12-> D4CB

PED-0001
Marca: MOBIS



PISTON

Descripción: OEM 23410-4A940 PISTON STD HYUNDAI/KIA H1 12->/PORTER 12->/FRONTIER 2,5 12-> MOTOR CB

PIS-0001
Marca: MOBIS



PISTON

Descripción: OEM 23410-42600 PISTON STD HYUNDAI/KIA H1 05-11/PORTER 05-11/FRONTIER 2,5 05-11 MOTOR BH

PIS-0002
Marca: KOREA



PISTON

Descripción: OEM 23410-42701 PISTON STD HYUNDAI H100 D4BB

PIS-0003
Marca: KOREA



PISTON

Descripción: OEM 23410-42860 PISTON STD HYUNDAI H100/GALLOPER D4BF

PIS-0004
Marca: KOREA



PISTON

Descripción: OEM 23410-42411 PISTON STD HYUNDAI H100 D4BA 2-2-3

PIS-0006
Marca: KOREA



PISTON

Descripción: OEM 23041-04000 PISTON STD HYUNDAI/KIA GRAND I10 1,2/MORNING 1,2 12->/RIO 3/4 1,2 12-> G4LA

PIS-0007
Marca: MOBIS



PISTON

Descripción: OEM 23410-22360 PISTON STD HYUNDAI ACCENT 1.3 71,5 MM 1,5/1,5/3,00PISTON KOREA

PIS-0008
Marca: KOREA

PISTON



PISTON

Descripción: OEM 23410-23010 PISTON STD HYUNDAI ELANTRA 1.8 96-99 82,00 MM 1,2/1,2/2,5

PIS-0010
Marca: KOREA



PISTON

Descripción: OEM 23410-32610 PISTON STD HYUNDAI H100 BENCINERO 86,5 MM 1,5/1,5/4,00

PIS-0011
Marca: KOREA



PISTON

Descripción: OEM 23410-42040 PISTON STD HYUNDAI H100 D4BX

PIS-0012
Marca: KOREA



PISTON

Descripción: OEM 23410-32810 PISTON STD HYUNDAI SONATA SOHC 85,00 MM 1,5/1,5/4,00

PIS-0013
Marca: KOREA



PISTON

Descripción: OEM OK4Y0-11-SA0 PISTON STD KIA K3500 100,00 MM 2,5/2,0/4,00

PIS-0014
Marca: KOREA



PISTON

Descripción: OEM MB3Y0-11-SA0 PISTON STD KIA PRIDE/AVELLA 1.3 71,00 MM 1,2/1,5/3,00

PIS-0015
Marca: KOREA



PISTON

Descripción: OEM OK3Y2-11-SAO PISTON STD KIA RIO 1.5 75,5 MM 1,2/1,2/2,5

PIS-0016
Marca: KOREA



PISTON

Descripción: OEM OK3Y3-11-SAO PISTON STD KIA SPECTRA 1.6 78,00 MM 1,2/1,2/2,5

PIS-0017
Marca: KOREA

PISTON



PISTON

Descripción: OEM OK2Y4-11-SAO PISTON STD KIA CARENS/SEPHIA 1.8

PIS-0019
Marca: KOREA



PISTON

Descripción: OEM 23410-02710 PISTON STD HYUNDAI ATOS 1,0 MEDIDAS 66,00 1,2*1,2*2,5

PIS-0021
Marca: KOREA



PISTON

Descripción: OEM OK3Y0-11-SA0 PISTON STD KIA RIO 1,3 00-05 MEDIDAS 75,50 1,2*1,2*2,5

PIS-0022
Marca: KOREA



PISTON

Descripción: OEM 23410-38190 PISTON STD HYUNDAI SONATA EF 2.0 DOHC MEDIDAS 85,00 1,2*1,5*2,8

PIS-0023
Marca: KOREA



PISTON

Descripción: OEM OK2Y1-11-SA0 PISTON STD KIA AVELLA 1.5/SEPHIA 1.5 MEDIDAS 78,00 1,5*1,5*4

PIS-0024
Marca: KOREA



PISTON

Descripción: OEM OK7Z1-11-SAO PISTON STD KIA FRONTIER/PREGIO 3,0 MEDIDAS 98,00 2*2*3

PIS-0027
Marca: KOREA



PISTON

Descripción: OEM OK6Z1-11-SAO JGO PISTON STD KIA BESTA/FRONTIER/PREGIO 2.7 98-06 DE=94MM

PIS-0028
Marca: KOREA



PISTON

Descripción: OEM 23410-33110 JGO PISTON STD HYUNDAI SONATA 16 VALVULA 94-98/SANTAMNO 2,0 16 VALVULA MEDIDAS 85 MM 1,2*1,5*3,00

PIS-0035
Marca: KOREA

PISTON



PISTON

Descripción: OEM 23410-2A957 PISTON STD HYUNDAI ACCENT RB 1,6 12-> D4FB /I30 1,6 08-12/ MEDIDAS 77,2 MM 1,75*1,75*3

PIS-0036
Marca: MOBIS



PISTON

Descripción: OEM 23410-2F970 PISTON STD HYUNDAI SANTA FE 2,2 DIESEL D4HB

PIS-0037
Marca: MOBIS



PISTON

Descripción: OEM 23411-45500 JGO PISTON STD HYUNDAI MIGHTY HD65 12->

PIS-0038
Marca: KOREA



PISTON

Descripción: OEM 23041-05000 PISTON STD HYUNDAI EON 800 13-17 INDIA SE VENDE X UNIDAD

PIS-0039
Marca: MOBIS



PISTON

Descripción: OEM 23410-02DA1 PISTON STD HYUNDAI I10 11-14 INDIA

PIS-0040
Marca: MOBIS



PISTON

Descripción: OEM 6710301417 PISTON STD CON ANILLO COMPLETO SSANGYONG ACTYON 12-> X UNIDAD

PIS-0041
Marca: SSANGYONG



PISTON

Descripción: OEM 6640300917 PISTON STD CON ANILLO COMPLETO SSANGYONG ACTYON 06-11 X UNIDAD 6640302817

PIS-0042
Marca: SSANGYONG



PISTON

Descripción: OEM OK6Z1-11-SAO JGO PISTON STD KIA BESTA/FRONTIER/PREGIO 2.7 98-06 DE=94MM

PIS-0050
Marca: MOBIS

PISTON



PISTON

Descripción: OEM 23410-42030 JGO PISTON STD HYUNDAI H100 D4BX

PIS-0051

Marca: KOREA



PISTON

Descripción: OEM 23041-2E000 JGO PISTON STD

PIS-01A

Marca: KOREA

PLACA BUJIAS



PLACA BUJIAS

Descripción: OEM 36720-4A001
PLACA BUJIAS INCANDECENTE
KIA FRONTIER 2,5 12->
MOTOR CB

PLA-0005

Marca: MOBIS

QUIROZ Y CIA LIMITADA

Soluciones para su Automovil

PLACA DIODO



PLACA DIODO

Descripción: MITSUBISHI FUSO DIESEL , CANTER 4WD , FK330 , KOBELCO , ALTERNADOR MITSUBISHI 24V. 132462 , A860T06870

PD-132462
Marca: CARGO



PLACA DIODO

Descripción: SKODA FAVORIT 135 1.3 1993>94,SKODA FELICIA 1.3 1994>CON ALTERNADOR MAGNETON PAL 12V.55AMP. 134977 443930135240 PLACA DIODO

PD-134977
Marca: CARGO



PLACA DIODO

Descripción: VOLVO FH12 , FH16 1993> CON ALTERNADOR VALEO - PARIS RHONE 24V. 60AMP. 136883 , 592882

PD-136883
Marca: CARGO



PLACA DIODO

Descripción: FIAT ,CON ALTERNADOR MARELLI ,138377 , 121MM PLACA DIODO

PD-138377
Marca: CARGO



PLACA DIODO

Descripción: PLACA DIODO MAHINDRA LUCAS 26216410

PD-26216410
Marca: LUCAS



PLACA DIODO

Descripción: PLACA DIODO MAHINDRA LUCAS 26218255

PD-26218255
Marca: LUCAS



PLACA DIODO

Descripción: CAMION MERCEDES BENZ L1622, LS1938, LS2638, O500M, OF1620, OF1721, OH1420, OH1621 LG, 915, 917, 1218, 1418, 1622, 1944, 1114, 1117, 1120, 1124, 1215, 1315, 1317, 1318, 1418, 1518, 1718, 1725,

PD-333283
Marca: CARGO



PLACA DIODO

Descripción: HYUNDAI,PEUGEOT,CON ALTERNADOR MANDO 12V 90AMP. 90mm. Q521 PLACA DIODO

PD-521
Marca: WIL

PLACA DIODO



PLACA DIODO

Descripción: ASIA TOWNER , KIA TOWNER , CON ALTERNADOR MANDO 12V. 50AMP. (65mm. ENTRE PERNOS , 8 DIODOS) , Q551 , Q8053

PD-551
Marca: WIL



PLACA DIODO

Descripción: DAEWOO DAMAS, ASIA TOWNER, CON ALTERNADOR PPONG SUNG, P31621A80D00-000 , 264000, PLACA DIODO

PD-8067
Marca: WIL



PLACA DIODO

Descripción: PLACA DIODO WIL Q8070 ALTERNADOR HITACHI LR180-509 ISUZU 8-9176 REEMPLAZA 8971908250

PD-8070
Marca: WIL



PLACA DIODO

Descripción: HYUNDAI SANTA FE 2.0 CRDI , HYUNDAI TRAJET 2.0 CRDI , CON ALTERNADOR POONG SUNG KOREA 12V. 120AMP. Q8073 PLACA DIODO

PD-8073
Marca: WIL



PLACA DIODO

Descripción: PLACA DIODO KIA PREGIO , KIA CARNIVAL 2.9 TDI DIESEL , CON ALTERNADOR PONG SUNG 12V. Q8087 PLACA DIODO

PD-8087
Marca: WIL



PLACA DIODO

Descripción: PLACA DIODO MANDO, 100MM, 8 DIODOS , CON TRIDIODO, PERNO M8 Y CONDESADOR A LA IZQUIERDA, TA000A62401, 37300-4A110, 37300-4A111, 37300-4A112, 37300-4A113, AF111393

PD-8099
Marca: WIL



PLACA DIODO

Descripción: OPEL ASCONA 1.6, ASCONA C 1.6S 1981-88, OPEL ASCONA 1.8I 1982-88, OPEL KADETT 1.6, 1.6S, 1.8E, 1.8GTE, OPEL ASTRA, VECTRA, OMEGA 2.0, 2.2, CON ALTERNADOR DELCO REMY EUROPEO, DER1003, GA1804,

PD-GA1804
Marca: GAUSS



PLACA DIODO

Descripción: OPEL ASTRA 1.4I, 1.6I 1991-94, CORSA 1.2 1988-93, CORSA 1.3, 1.3I, 1.3S, 1.4, OPEL KADETT 1.6I 1988-91, OPEL VECTRA 1.4 1988-95, VECTRA 1.6, 1.6I, 1.6S, CON ALTERNADOR DELCO REMY EUROPEO, (CON

PD-GA1805
Marca: GAUSS

PLACA DIODO



PLACA DIODO

Descripción: OPEL ASTRA 1.4I, 1.6I 1991-94, CORSA 1.2 1988-93, CORSA 1.3, 1.3I, 1.3S, 1.4, OPEL KADETT 1.6I 1988-91, OPEL VECTRA 1.4 1988-95, VECTRA 1.6, 1.6I, 1.6S, CON ALTERNADOR DELCO REMY EUROPEO, (CON

PD-DER1004

Marca: TRANSPO



PLACA DIODO

Descripción: OPEL VECTRA 1.6, 1.8, 2.0, CORSA 1.4, 1.6, ASTRA 1.4, 1.6, 1.8 16V, 2.0 16V, CON ALTERNADOR DELCO REMY FRANCIA CS130D 12V. 105AMP. DER2000, 10475034, GA1714, PLACA DIODO

PD-DER2000

Marca: TRANSPO



PLACA DIODO

Descripción: CHEVROLET,GM,CON ALTERNADOR DELCO REMY 25SI (POSITIVA) DR1670 1971670 PLACA DIODO 25SI POSITIVA

PD-DR1670

Marca: TRANSPO



PLACA DIODO

Descripción: CHEVROLET,GM,CON ALTERNADOR DELCO REMY 25SI (NEGATIVA) DR1867 1971867 PLACA DIODO 25SI NEGATIVA

PD-DR1867

Marca: TRANSPO



PLACA DIODO

Descripción: SSANGYONG MUSSO , CHEVROLET AVEO , CHEVROLET OPTRA , MOTORES MARINOS , CON ALTERNADOR DELCO 11SI 95AMP, 8600002 (CON TRIDIODO)

PD-DR2295

Marca: TRANSPO



PLACA DIODO

Descripción: DELCO REMY SERIE 24SI (CON DIODOS DE 50AMP. 38-43V) DELCO 10502870 / 10516312 PLACA DIODO

PD-DR2400

Marca: TRANSPO



PLACA DIODO

Descripción: DELCO REMY SERIE 24SI (CON DIODOS DE 50AMP. 38-43V) PLACA DIODO

PD-DR2402

Marca: TRANSPO



PLACA DIODO

Descripción: PLACA DE DIODOS DELCO KOREA DAEWOO, CHEVROLET AVEO PONTIAC , SUZUKI SWIFT D2206 , DELCO KOREA / DAEWOO IR/IF PLACA DIODO 130A GAUSS GA1795 ALTERNADOR GM 96540542, 96838439, 96954113

PD-DR2910

Marca: TRANSPO

PLACA DIODO



PLACA DIODO

Descripción: DAEWOO ESPERO 1.8, 2.0, MONZA, CHEVROLET BLAZER, CORSICA 2.3, BERETTA 2.3, LUMINA 2.5, 3.4 V6, CHEVROLET ASTRO 4.3 6 CIL., CON ALTERNADOR DELCO REMY SERIE CS121, CS130 12V. 105AMP. GA1658,

PD-DR4000

Marca: TRANSPO



PLACA DIODO

Descripción: DAEWOO ESPERO 1.8, 2.0, MONZA, CHEVROLET BLAZER, CORSICA 2.3, BERETTA 2.3, LUMINA 2.5, 3.4 V6, CHEVROLET ASTRO 4.3 6 CIL., CON ALTERNADOR DELCO REMY SERIE CS121, CS130 12V. 105AMP. GA1658,

PD-DR4000HD

Marca: TRANSPO



PLACA DIODO

Descripción: DAEWOO ESPERO 1.8, 2.0, MONZA, CHEVROLET BLAZER, CORSICA 2.3, BERETTA 2.3, LUMINA 2.5, 3.4 V6, CHEVROLET ASTRO 4.3 6 CIL., CON ALTERNADOR DELCO REMY SERIE CS121, CS130 12V. 105AMP. GA1658,

PD-DR4003

Marca: TRANSPO



PLACA DIODO

Descripción: DAEWOO ESPERO 1.8, 2.0, CHEVROLET MONZA, GM, CON ALTERNADOR DELCO REMY SERIES CS121 - CS130, DR4003, , DR5161, GA1658, Q8061, RECTIFICADOR DELCO CS121/CS130

PD-8061

Marca: WIL



PLACA DIODO

Descripción: CHEVROLET S10 2.2, CAVALIER 2.2, SILVERADO 3.5, BLAZER 4.3, LUMINA 3.1 6 CIL., GMC, CHEVROLET VECTRA 2.2, CORSA, CON ALTERNADOR DELCO REMY CS130D 12V. 105AMP., DR4202, 10475758, GA1758, DR4200, DR4204

PD-GA1758

Marca: GAUSS



PLACA DIODO

Descripción: CHEVROLET S10 2.2, CAVALIER 2.2, SILVERADO 3.5, BLAZER 4.3, LUMINA 3.1 6 CIL., GMC, CHEVROLET VECTRA 2.2, CORSA, CON ALTERNADOR DELCO REMY CS130D 12V. 105AMP., DR4202, 10475758, GA1758, DR4200, DR4204

PD-DR4204

Marca: TRANSPO



PLACA DIODO

Descripción: RECTIFICADOR DELCO AD230 , 105A DELCO 10494744 , PERNOS M6 * 1.0 PLACA DIODO

PD-DR4402

Marca: TRANSPO



PLACA DIODO

Descripción: CHEVROLET C10, C20, OPALA, GMC, OLDSMOBILE, CON ALTERNADOR DELCO REMY SERIES 10, 20, 30SI 12V. 60AMP. DR5040, 1852209 , GA1627, (DR5042 REFORZADA DIODOS DE 50AMP.), PLACA

PD-GA1627

Marca: GAUSS

PLACA DIODO



PLACA DIODO

Descripción: CHEVROLET C10, C20, OPALA, GMC, OLDSMOBILE, CON ALTERNADOR DELCO REMY SERIES 10, 20, 30SI 12V. 60AMP. DR5040, 1852209 , GA1627, (DR5042 REFORZADA DIODOS DE 50AMP.), PLACA

PD-DR5040

Marca: TRANSPO



PLACA DIODO

Descripción: CHEVROLET C10, C20, OPALA, GMC, OLDSMOBILE, CON ALTERNADOR DELCO REMY SERIES 10, 20, 30SI 12V. 60AMP. DR5040, 1852209 , GA1627, (DR5042 REFORZADA DIODOS DE 50AMP.), PLACA

PD-DR5042

Marca: TRANSPO



PLACA DIODO

Descripción: CHEVROLET,GM VEHICULOS,INDUSTRIAL,CON ALTERNADOR DELCO REMY 12SI 12V. 78AMP. DR5050 RECTIFICADOR DELCO 12SI

PD-DR5050

Marca: TRANSPO



PLACA DIODO

Descripción: CHEVROLET, GM, JEEP, CON ALTERNADOR DELCO REMY SERIE 12SI (DIODOS DE 50 AMPERES), DR5054 , GA1806, 1987061, PLACA DIODO

PD-GA1806

Marca: GAUSS



PLACA DIODO

Descripción: CHEVROLET, GM, JEEP, CON ALTERNADOR DELCO REMY SERIE 12SI (DIODOS DE 50 AMPERES), DR5054 , GA1806, 1987061, PLACA DIODO

PD-DR5054

Marca: TRANSPO



PLACA DIODO

Descripción: GM VEHICULOS,CHEVROLET 12V.85AMP,DELCO 15SI DR5070 RECTIFICADOR DELCO 15SI

PD-DR5070

Marca: TRANSPO



PLACA DIODO

Descripción: GM,CHEVROLET,CON ALTERNADOR DELCO REMY 15SI (DIODOS DE 50 AMPERES) DR5072 RECTIFICADOR DELCO 15SI

PD-DR5072

Marca: TRANSPO



PLACA DIODO

Descripción: GM , CHEVROLET , CON ALTERNADOR DELCO 27SI TIPO 100/200 , 29SI , 30SI (DIODOS DE 50 AMPERES) , DR5080 RECTIFICADOR DELCO 27SI

PD-DR5080

Marca: TRANSPO

PLACA DIODO



PLACA DIODO

Descripción: CHEVROLET,GM,CON ALTERNADOR DELCO REMY 27SI (DIODOS DE 50 AMPERES) DR5082 RECTIFICADOR DELCO 27SI

PD-DR5082
Marca: TRANSPO



PLACA DIODO

Descripción: GM,CHEVROLET,CON ALTERNADOR DELCO 27SI TIPO 100/200,29SI/30SI (DIODOS DE 70 AMPERES) DR5082HD RECTIFICADOR DELCO 27SI

PD-DR5082HD
Marca: TRANSPO



PLACA DIODO

Descripción: DAEWOO , SAMSUNG , CON ALTERNADOR DELCO REMY KOREA , (CON TRIDIODO) , DR5165 PLACA DIODO

PD-DR5165
Marca: TRANSPO



PLACA DIODO

Descripción: DAEWOO ESPERO 1.5, 1.5I 1992>98, DAEWOO NEXIA 1.5I, 1.5 16V, 1.8 1995-98, DAEWOO ESPERO 1.8 (C18LE) 1995-97, DAEWOO ESPERO 2.0 (C20LE) 1995-97, CON ALTERNADOR DELCO REMY KOREA 12V.

PD-DR5166
Marca: TRANSPO



PLACA DIODO

Descripción: DAEWOO ESPERO 1.5, 1.5I 1992>98, DAEWOO NEXIA 1.5I, 1.5 16V, 1.8 1995-98, DAEWOO ESPERO 1.8 (C18LE) 1995-97, DAEWOO ESPERO 2.0 (C20LE) 1995-97, CON ALTERNADOR DELCO REMY KOREA 12V.

PD-267000
Marca: WIL



PLACA DIODO

Descripción: OLDSMOBILE AT,GM VEHICULOS,CADILLAC,CON ALTERNADOR DELCO 17SI 12V 108A DR5170 RECTIFICADOR DELCO 17SI

PD-DR5170
Marca: TRANSPO



PLACA DIODO

Descripción: CHEVROLET, CADILLAC, IMPALA , PONTIAC, CON ALTERNADOR DELCO REMY SERIE CS144 140AMP. DR5178PF, 10475800, GA1800

PD-DR5178
Marca: TRANSPO



PLACA DIODO

Descripción: DAEWOO LEGANZA 2.0, 2.2, DAEWOO REZZO1.8I/2.0I, DAEWOO NUBIRA 1.8/2.0, SSANGYONG ISTANA, CON ALTERNADOR DELCO REMY KOREA 12V. SERIE 11SI, DR6871, 7740-1142, REC-6201, 267100,

PD-DR6871
Marca: TRANSPO

PLACA DIODO



PLACA DIODO

Descripción: DAEWOO LEGANZA 2.0, 2.2, DAEWOO REZZO1.8I/2.0I, DAEWOO NUBIRA 1.8/2.0, SSANGYONG ISTANA, CON ALTERNADOR DELCO REMY KOREA 12V. SERIE 11SI, DR6871, 7740-1142, REC-6201, 267100,

PD-267100

Marca: WIL



PLACA DIODO

Descripción: MERCURY MARINE,GM V8,CON ALTERNADOR DELCO REMY 7SI 12V DR9410 , GA1940 RECTIFICADOR DELCO 7SI, CHEVROLET SPARK

PD-DR9410

Marca: TRANSPO



PLACA DIODO

Descripción: VOLVO B7R, B9, VOLVO FH12, VOLVO FM12, VOLVO FH 01-06, NH 12, B12B 01>, B10M, B12M <06, RENAULT MAGNUM 440, 480 04-06, FORD CARGO C, 2632, 2932, 4432, 4532, 5032, 6332, MAN, CON ALTERNADOR

PD-F00M123255

Marca: BOSCH



PLACA DIODO

Descripción: FORD MERCURY , CON ALTERNADOR MOTORCRAFT 12V. 60AMP. FR1040 , GY1327 , GA1210 PLADA DIODO

PD-FR1040

Marca: TRANSPO



PLACA DIODO

Descripción: FORD , CON ALTERNADOR MOTORCRAFT 12V. 65AMP. FR1080 PLACA DIODO

PD-FR1080

Marca: TRANSPO



PLACA DIODO

Descripción: FORD TAURUS , CON ALTERNADOR MOTORCRAFT 12V. 100AMP. FR1280 PLACA DIODO

PD-FR1280

Marca: TRANSPO



PLACA DIODO

Descripción: FORD TAURUS , FORD LINCOLN, MERCURY, CON ALTERNADOR MOTORCRAFT SERIE 1G 12V. 100AMP. FR1290, GA1211

PD-FR1290

Marca: TRANSPO



PLACA DIODO

Descripción: FORD AEROSTAR,TAURUS,MERCURY,FORD F150,CROWN VICTORIA,CON ALTERNADOR MOTORCRAFT 12V 80AMP. FR192HD PLACA DIODO

PD-FR192HD

Marca: TRANSPO

PLACA DIODO



PLACA DIODO

Descripción: FORD RANGER 2.3 4 CIL. 1992>93 , FORD RANGER 3.0, 4.0 , 6 CIL. 1992>93, FORD AEROSTAR 4.0 6 CIL. 1992>93, FORD BRONCO 5.0/5.8 8 CIL. 1992>93, FORD EXPLORER 4.0 6 CIL. 1991-1992, FORD F

PD-FR201

Marca: TRANSPO



PLACA DIODO

Descripción: FORD EXPLORER, TAURUS, FORD AEROSTAR, CON ALTERNADOR MOTORCRAFT SERIE 3G, 12V. 130AMP. FR202, FR2023, RF05, GA1202, PLACA DIODO

PD-FR202

Marca: TRANSPO



PLACA DIODO

Descripción: FORD WINDSTAR,MUSTANG,CON ALTERNADOR MOTORCRAFT SERIE 6G 12V FR600 PLACA DIODO

PD-FR600

Marca: TRANSPO



PLACA DIODO

Descripción: MAZDA TRIBUTE, FORD SCAPE 3.0 V6 2001> FORD MERCURY COUGAR, FORD MYSTIQUE, CON ALTERNADOR MOTORCRAFT SERIE 6G 12V. 105AMP., DIAMETRO 136MM., FR601, GA1205, F8RU-10A366-CAIP,

PD-FR601

Marca: TRANSPO



PLACA DIODO

Descripción: FORD CROWN VICTORIA, LINCOLN CONTINENTAL, MERCURY, CON ALTERNADOR MOTORCRAFT SERIE 6G, 12V. 135AMP. DIAMETRO 149MM., FR6023, GA1206, F8AU-10A366-AAIP, PLACA DIODO

PD-FR602

Marca: TRANSPO



PLACA DIODO

Descripción: FORD PICK-UP 5.4L/6.8L,FORD EXCURSION 5.4L/6.8L,CON ALTERNADOR MOTORCRAFT FR6033 PLACA DIODO

PD-FR603

Marca: TRANSPO



PLACA DIODO

Descripción: FORD SCAPE 2.0 2001-2003,FORD RANGER,MAZDA TRIBUTE 2.0,CON ALTERNADOR MOTORCRAFT SERIE 6G FR6083 PLACA DIODO

PD-FR6083

Marca: TRANSPO



PLACA DIODO

Descripción: FORD INDIA , 8 DIODOS PLACA DIODO

PD-FR6100

Marca: TRANSPO

PLACA DIODO



PLACA DIODO

Descripción: FORD FOCUS 2.3 2003 , FORD MONDEO III 2.0 TDDi , CON ALTERNADOR VISTEON SERIE RC28 (8 DIODOS) PLACA DIODO

PD-FR6102

Marca: TRANSPO

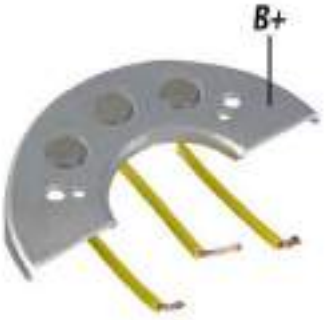

PLACA DIODO

Descripción: MERCEDES BENZ, VOLVO N10 , N12, B58, CBT, TRACTOR AGRALE, MASSEY FERGUSON, PERKINS, FIAT DIESEL, CON ALTERNADOR BOSCH 55AMP. GA1001, 1125715064

PD-GA1001

Marca: GAUSS



PLACA DIODO

Descripción: FORD DEL REY, CORCEL II, BELINA, VOLKSWAGEN E11 ,E13, 8 CIL., VOLKSWAGEN 6.80, 6.90, 7.90, 7.110, 12.140, 11.130, 11.160, 13.130, 13.160 C/MOT.MWM, TRACTOR AGRALE T4100/T4200/T4300, BOB CAT

PD-GA1004

Marca: GAUSS



PLACA DIODO

Descripción: FORD DEL REY, CORCEL II, BELINA, VOLKSWAGEN E11, E13, 8 CIL., VOLKSWAGEN 6.90/7.90/7.110/12.140/11.130/11.160/13.130/13.160 C/MOT.MWM, CON ALTERNADOR WAPSA 12V.

PD-GA1006

Marca: GAUSS



PLACA DIODO

Descripción: MERCEDES BENZ SPRINTER 310 DIESEL OM-014A, FORD F1000 HSD, FORD F1000T MWM 4.10T, CON ALTERNADOR BOSCH 70AMP., F000LD1012, GA1012

PD-GA1012

Marca: GAUSS



PLACA DIODO

Descripción: JOHN DEERE, THERMOKING , CON ALTERNADOR BOSCH 70AMP., 114MM, 9121067385 , 9120067027 , DIODOS 6X35A AVALANCHE, PERNO B+ M6 , GA1027, IBR388

PD-GA1027

Marca: GAUSS



PLACA DIODO

Descripción: FORD CARGO 1113, 1114, 1117, 1215, 1218, 1313, 1314, 1317, 1415, 1418, 1514, 1419, 1619, 2319, 35300, F6000, 7000,CON ALTERNADOR BOSCH 95AMP. GA1065, 1121456065, 9121456065, GA1065

PD-GA1065

Marca: GAUSS



PLACA DIODO

Descripción: FORD MERCURY, FORD CAPRI, CON ALTERNADOR BOSCH 130AMP. GA1067, 9121067067, 9121067364, IBR308

PD-GA1067

Marca: GAUSS

PLACA DIODO



PLACA DIODO

Descripción: FORD ESCORT 1.6I, 1.8I 1994 , VOLKSWAGEN GOL, PARATI, VOYAGE 1.6I, 1.8I, 2.0I, VOLKSWAGEN SANTANA, QUANTUM 1.8I, 2.0I, 2.0 GLS 1993> CON ALTERNADOR BOSCH Nº 9120080501 12V. 65AMP.

PD-GA1089

Marca: GAUSS



PLACA DIODO

Descripción: KIA BESTA 2.2, KIA PREGIO , KIA CARNIVAL 2.9 TDI DIESEL , CON ALTERNADOR PONG SUNG 12V. PD-8078, GA1126, 0215802511

PD-GA1126

Marca: GAUSS



PLACA DIODO

Descripción: VOLKSWAGEN GOL 1.0 MI, CON ALTERNADOR BOSCH Nº 9120080502 12V. 65AMP. GA1129, 9123080129, PLACA DIODO

PD-GA1129

Marca: GAUSS



PLACA DIODO

Descripción: HYUNDAI ELANTRA 2.0 2002>2004, HYUNDAI SANTA FE 2.0 2001>2010, HYUNDAI TRAJET 2.0 2001>2007, HYUNDAI TUCSON 2.02004 >2010, KIA CARENS 2.0 2002>2006, KIA SPORTAGE 2.0 2004>2010,

PD-GA1133

Marca: GAUSS



PLACA DIODO

Descripción: IZUSU NKR 2.8 DIESEL, KIA SPORTAGE, HYUNDAI TUCSON 1995>, CON ALTERNADOR HITACHI 12V. (CON TRIO DIODO, 111MM. DIAMETRO, PERNO B+ INCLUIDO), IHR723, KOH723, GA1134, PLACA

PD-GA1134

Marca: GAUSS



PLACA DIODO

Descripción: KIA BESTA, BONGO, CON ALTERNADOR HITACHI - POONGSUNG, (CON TRIO DIODO, 118MM. DIAMETRO), PLACA DIODO GAUSS

PD-GA1135

Marca: GAUSS



PLACA DIODO

Descripción: HYUNDAI ELANTRA MK3 HATCH/SALOON 2.0 CRDi 2001>2006, HYUNDAI SANTA FE 2.0 CRDi 4x4 2001>2006, SANTA FE 2.2 CRDi 4x4 2006>2012, HYUNDAI TRAJET 2.0 CRDi 2001>2008, HYUNDAI TUCSON 2.0 CRDi

PD-GA1136

Marca: GAUSS



PLACA DIODO

Descripción: FORD FIESTA, EUROESCORT, LAND ROVER, TRACTOR FORD, CON ALTERNADOR LUCAS 12V. GA1137, 84469, ILR568, PLACA DIODO

PD-GA1137

Marca: GAUSS

PLACA DIODO

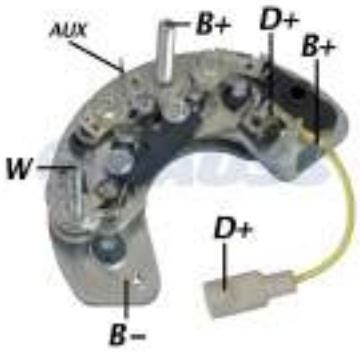

PLACA DIODO

Descripción: LAND ROVER, RANGE ROVER 3.5, DEFENDER 2.5 DIESEL, LAND ROVER 2.5, FORD ESCORT, FIESTA, GRANADA 1.8, 2.0, ORION, SCORPIO, SIERRA, TRACTORES MASSEY FERGUSON, TRACTORES NEW

PD-GA1138

Marca: GAUSS



PLACA DIODO

Descripción: NISSAN PRIMERA 1.6 SEDAN, CON ALTERNADOR LUCAS 85AMP. GA1139, 84976, ILR576

PD-GA1139

Marca: GAUSS



PLACA DIODO

Descripción: CHEVROLET: Cruze 1.4 Turbo 2017, 130A, 12x35A, Avalanche Diode, B+: M8x18mm, GM:13587309 DENSO: 104211-3720, REGULADOR GA159

PD-GA1141

Marca: GAUSS



PLACA DIODO

Descripción: JEEP RENEGADE PLACA DIODO 120A 12X35A DIODO SENER GAUSS GA1142 USA REGULADOR GA158

PD-GA1142

Marca: GAUSS



PLACA DIODO

Descripción: FORD NEW KA PLACA DIODO 100A , 6X35A ALTERNADOR DENSO BC104210-7001 FORD E3B5-10300-AB GAUSS GA1143

PD-GA1143

Marca: GAUSS



PLACA DIODO

Descripción: TOYOTA COROLLA GLI 1.8 16V XEI 2.0 16V PLACA DIODO GAUSS 120A 6X50A USA ALTERNADOR DONSO 104210-7020 TOYOTA 27060-0T320

PD-GA1144

Marca: GAUSS



PLACA DIODO

Descripción: HONDA CR-V , NEW CIVIC PLACA DIODO 130A 12X35A GAUSS GA1145 ALTERNADOR DENSO 104210-1540, 104210-5370 HONDA 31100-R1P-H01

PD-GA1145

Marca: GAUSS



PLACA DIODO

Descripción: BMW: 228I L4 2.0L, 228/320I XDRIVE L4, 320I/328I/428I L4 2.0L, 328I GT XDRIVE L4 2.0L, 428I GRAN COUPÈ L4 2.0L, 428I XDRIVE L4 2.0L, 428I XDRIVE GRAN COUPÈ L4 2.0L, 528I L4 2.0L, 528I XDRIVE L4 2.0L, Z4 L4

PD-GA1146

Marca: GAUSS

PLACA DIODO



PLACA DIODO

Descripción: DODGE: JOURNEY 3.6 V6 2014;GM: S10 FLEX 2.5 SIDI ECOTEC 2015>FIAT: 500 1.4 MULTIAIR, 160A, 12X35MM AVALANCHE DIODE, B+: M8X20MM, DIAMETER: 117MM,DENSO: TN421000-0770,

PD-GA1149

Marca: GAUSS



PLACA DIODO

Descripción: PLACA DIODO DENSO, RN-71, CHRYSLER 300 V6 3.6, DODGE CHALLENGER V6, JEEP GRAND CHEROKEE V6 3.6, 160A 12 X 35A, B+ M8 X 20MM, DIAMETRO 132MM, GA134

PD-GA1150

Marca: GAUSS



PLACA DIODO

Descripción: FORD: Focus 2.0 2010->, EcoSport 2.0 16v Duratec 2010->, VOLTAGE: 150A DIODE: 12x35A DIODE TYPE: Avalanche SCREW B+: M8X15mmTRANSPO: INR437 REGITAR: RN-39 MOBILETRON: RN-39, DENSO: 104210-5780

PD-GA1151

Marca: GAUSS



PLACA DIODO

Descripción: ACURA ILX L4 2.4 2013>2015, ACURA RDX L4 2.3 2007>2012HONDA CIVIX L4 2.4 2012>2015, HONDA CRV L4 2.4 2012>2014, GA1153, INR428, PLACA DIODO GAUSS

PD-GA1153

Marca: GAUSS



PLACA DIODO

Descripción: TOYOTA JOHN DERRE 7200/7400 MAZDA INR-733 PLACA DIODO DENSO 021580-4110 021580-4610 021580-5040 GA116

PD-GA1162

Marca: GAUSS



PLACA DIODO

Descripción: BMW 535i L6 3.0 2010>2012, BMW 535i GT L6 3.0L 2010>2012, 535Li 3.0L TURBO 2011>2012, BMW 640i L6 3.0L 2012, BMW X3 L6 3.0L 2012, BMW X5 L6 3.0L 2012, BMW X6 L6 3.0L 2012, CHRYSLER GRAND VOYAGER V

PD-GA1200

Marca: GAUSS



PLACA DIODO

Descripción: FORD RANGER 2.3 4CIL., RANGER 3.0, 4.0 6CIL., FORD AEROSTAR, EXPLORER 4.0 6CIL., FORD BRONCO 5.0, 5.8 8CIL., CON ALTERNADOR MOTORCRAFT SERIE 3G 12V. 95AMP. DIAMETRO 133MM., GA1201, FR201,

PD-GA1201

Marca: GAUSS



PLACA DIODO

Descripción: FORD EXPLORER, TAURUS, AEROSTAR, CON ALTERNADOR MOTORCRAFT SERIE 3G, 12V. 130AMP. DIAMETRO 147MM., FR202, RF05, GA1202,F5AZ-10304-AA, PLADA DIODO

PD-GA1202

Marca: GAUSS

PLACA DIODO



PLACA DIODO

Descripción: FORD WINDSTAR 3.8 V6, EXPLORER 4.0 V6, LINCOLN, MERCURY, CON ALTERNADOR MOTORCRAFT SERIE 4G, 130AMP. DIAMETRO 133MM., GA1203, FR300, F6LU-10300CA, PLACA DIODO

PD-GA1203

Marca: GAUSS



PLACA DIODO

Descripción: FORD WINDSTAR, MUSTANG , FORD LINCOLN (2002-2008), CON ALTERNADOR MOTORCRAFT SERIE 6G 12V. 105AMP. DIAMETRO 136MM., FR600, GA1204, F8WU-10A366-AAIP, PLACA

PD-GA1204

Marca: GAUSS



PLACA DIODO

Descripción: MAZDA TRIBUTE, FORD SCAPE 3.0 V6 2001> FORD MERCURY COUGAR, FORD MYSTIQUE, CON ALTERNADOR MOTORCRAFT SERIE 6G 12V. 105AMP., DIAMETRO 136MM., FR601, GA1205, F8RU-10A366-CAIP,

PD-GA1205

Marca: GAUSS



PLACA DIODO

Descripción: FORD CROWN VICTORIA, LINCOLN CONTINENTAL, MERCURY, CON ALTERNADOR MOTORCRAFT SERIE 6G, 12V. 135AMP. DIAMETRO 149MM., FR602, GA1206, F8AU-10A366-AAIP, PLACA DIODO

PD-GA1206

Marca: GAUSS



PLACA DIODO

Descripción: FORD (1962-1991), MERCURY CAMIONES LIGEROS, JEEP, LINCOLN, CON ALTERNADOR MOTORCRAFT SERIE 1G, 65AMP. D6AZ10304A , D9VY-10304-A , GY1327 , GA1210 , FR1040, PLACA

PD-GA1210

Marca: GAUSS



PLACA DIODO

Descripción: FORD TAURUS , FORD LINCOLN, MERCURY, CON ALTERNADOR MOTORCRAFT SERIE 1G 12V. 100AMP. FR1290, GA1211

PD-GA1211

Marca: GAUSS



PLACA DIODO

Descripción: FORD TAURUS , CON ALTERNADOR MOTORCRAFT 12V. 100AMP. FR1280 PLACA DIODO 120A, 6 DIODOS DE 50A GAUSS GA1213

PD-GA1213

Marca: GAUSS



PLACA DIODO

Descripción: DAEWOO TICO, CON ALTERNADOR POONG SUNG, 88MM. DIAMETRO, IYR751, GA1218, PLACA DIODO

PD-GA1218

Marca: GAUSS

PLACA DIODO



PLACA DIODO

Descripción: HYUNDAI ACCENT 1.5/1.6 , ELANTRA 2.0 BOBCAT 5600 , A220 A300 , CON ALTERNADOR MANDO PLACA DIODO GAUSS 8X35A

PD-GA1219

Marca: GAUSS



PLACA DIODO

Descripción: MAZDA RX7 R2 1.3L 1308cc 1993-1995, GA1248, IMR10068, A860T40270, PLACA DIODO GAUSS

PD-GA1248

Marca: GAUSS

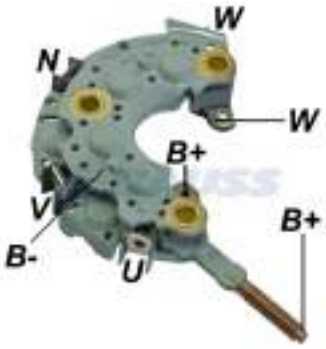

PLACA DIODO

Descripción: CHARADE G21, TOYOTA TERCEL, HONDA CIVIC, CRX, ACURA, ACCORD 1.8, IZUSU, ROVER, CON ALTERNADOR NIPPONDENSO 70AMP. DIAMETRO 90MM., INR725, GA1250, 021580-2550, PLACA DIODO

PD-GA1250

Marca: GAUSS

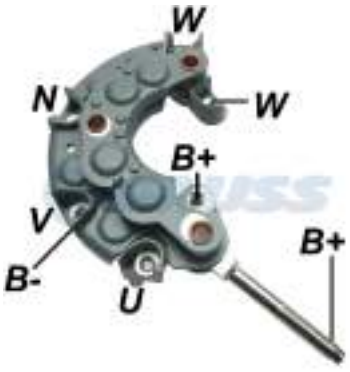

PLACA DIODO

Descripción: TOYOTA COROLLA 1.3I, STARLET 1.3, TERCEL, SUZUKI ALTO 1.0, VITARA 1.6I, SUZUKI SWIFT 1.0, 1.3, 1.6, SAMURAI 1.3, SUZUKI SJ413, CHEVROLET ASKA 2.0 TURBO, CON ALTERNADOR NIPPONDENSO 12V. , GA1251,

PD-GA1251

Marca: GAUSS



PLACA DIODO

Descripción: CHRYSLER LEBARON, DODGE CARAVAN, DAYTONA, NEW YORKER, PLYMOUTH, CON ALTERNADOR NIPPONDENSO 95AMP., DIAMETRO 103MM., INR729, GA1252, 021580-4120, 021580-4490, PLACA DIODO

PD-GA1252

Marca: GAUSS



PLACA DIODO

Descripción: CHEVROLET GEMINI 1.5, 1.6 GTI 16V MOTOR ISUZU, , TOYOTA CARINA 2.0, TOYOTA CELICA 2.0 GTI 16V, CON ALTERNADOR NIPPONDENSO 95AMP. DIAMETRO 100MM., INR401, GA1253,

PD-GA1253

Marca: GAUSS



PLACA DIODO

Descripción: TOYOTA CELICA, CARINA, VOLVO 740, 940, 960, CON ALTERNADOR NIPPONDENSO 95AMP., DIAMETRO 103MM., GA1254, INR403, 021580-3640

PD-GA1254

Marca: GAUSS



PLACA DIODO

Descripción: LIFAN 320 - 620 AUTOS CHINOS PLACA DIODO 90A 8X35A GAUSS GA1255 ALTERNADOR LIFAN 481-3701100A, 1FZ198

PD-GA1255

Marca: GAUSS

PLACA DIODO



PLACA DIODO

Descripción: DAIHATSU ROCKY 2.8 1987>1998, CON ALTERNADOR DENSO, GA1261, PLACA DIODO GAUSS

PD-GA1261

Marca: GAUSS



PLACA DIODO

Descripción: RENAULT CLIO I 1200 8V 1996>1999, CLIO II 1200 8V 1998>1999, RENAULT MEGANE 1400/1600 1996>1999, LAGUNA 1900 1998>1999, ESPACE III 2000 1997>2000VOLVO S40 I 1.9 TD 1995>1999, V40 ESTATE

PD-GA1269

Marca: GAUSS



PLACA DIODO

Descripción: FORD ESCORT 1.8 ACIL., MAZDA RX7, MX3 1.6I, 323 1.3 16V, 1.6, 1.8I, 1.8 GT, 1.8 TURBO, KIA SEPHIA 1.5, 1.6, II 1.5, CON ALTERNADOR MITSUBISHI, 85MM., ENTRE PERNOS, IMR8548, GA1270, A860T38270, PLACA DIODO

PD-GA1270

Marca: GAUSS

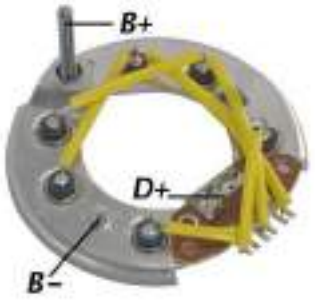

PLACA DIODO

Descripción: RENAULT 9, R11, R18, TRAFIC C/MOT. 1.4, 1.6, RENAULT FUEGO, R21 2.0, 2.2 DIESEL, RENAULT CLIO, FORD SIERRA 2.3 PICK-UP, FORD FALCON, FIAT REGATTA 100 1.6, 2.0, FIAT DUNA, UNO 1.3, 1.4, 1.5, 1.6, CON

PD-GA1271

Marca: GAUSS



PLACA DIODO

Descripción: FORD ESCORT, VOLKSWAGEN GOL 1.0, VOYAGE, SAVEIRO 1.6, CON ALTERNADOR LUCAS INDIEL-PRESTOLITE 85AMP. GA1274, 35213274, PLACA DIODO

PD-GA1274

Marca: GAUSS



PLACA DIODO

Descripción: CHEVROLET MONZA, KADETT, GM, FIAT UNO, PREMIO, UNO MILLE, FIAT 147, FIORINO 1979> LADA NIVA, CON ALTERNADOR BOSCH 12V. 75AMP. DIAMETRO 114MM., GA1275, 1127011120, IBR304,

PD-GA1275

Marca: GAUSS



PLACA DIODO

Descripción: FORD ESCORT 1.8, DEL REY 1.8, VOLKSWAGEN GOL 1.0, 1.6 , GL, GT, GTS 1.8, PARATI, VOYAGE 1.5, 1.6, PASSAT 1.5, 1.6, 1.8 GTS, SANTANA, QUANTUM 1.8, 2.0, BMW, FIAT, CON ALTERNADOR BOSCH 12V. 65AMP. DIAMETRO

PD-GA1277

Marca: GAUSS



PLACA DIODO

Descripción: HYUNDAI PORTER D4BH 2.5 TURBO 1994>2004, HYUNDAI H1 4D56 2.5 TURBO 1997>2012, HYUNDAI H1 D4BH 2.5 2001> 2012, MAZDA 929 V6 3.0 1992>1995, NISSAN QUEST V6 3.0 1996>1998, (100MM. ENTRE

PD-GA1281

Marca: GAUSS

PLACA DIODO



PLACA DIODO

Descripción: DODGE DYNASTY, PLYMOUNT VOYAGER, CON ALTERNADOR BOSCH, GA1283, 1127320690

PD-GA1283
Marca: GAUSS



PLACA DIODO

Descripción: HYUNDAI ACCENT MK2 HATCH 1.3/1.5/.1.6 2000>2005, ACCENT MK2 SALOON 1.3/1.6 2000>2005, HYUNDAI COUPE MK2 2.0 2001>2009, HYUNDAI ELANTRA MK3 1.6/1.8/2.0 2000>2006, (90MM. ENTRE

PD-GA1294
Marca: GAUSS



PLACA DIODO

Descripción: FIAT BRAVA, PALIO, PUNTO, LAND ROVER, CON ALTERNADOR MAGNETI MARELLI 12V. DIAMETRO 111MM., GA1300, 63623701, IXR634, PLACA DIODO

PD-GA1300
Marca: GAUSS



PLACA DIODO

Descripción: FIAT PUNTO 75SX 1996> FIAT BRAVO, BRAVA, PALIO, TEMPRA, CON ALTERNADOR MAGNETI MARELLI 12V. DIAMETRO 111MM., IXR633, 63623301, GA1301, 136423, PLACA DIODO

PD-GA1301
Marca: GAUSS



PLACA DIODO

Descripción: FIAT FIORINO 2014>, NUEVO PALIO 1.0, 1.4 2012>, NUEVO FIAT UNO 1.0, 1.4 2012>, STRADA 2009>, PALIO/SIENA FIRE 1.0, 1.4 2009> PEUGEOT 405, CON ALTERNADOR MAGNETI MARELLI - DENSO, DIAMETRO

PD-GA1302
Marca: GAUSS



PLACA DIODO

Descripción: FORD FOCUS 1.8, 2.0 , FORD ECOSPORT, FIESTA, CON ALTERNADOR MAGNETI MARELLI, DIAMETRO 111MM., GA1303, PLACA DIODO

PD-GA1303
Marca: GAUSS



PLACA DIODO

Descripción: NUEVO FORD FOCUS 2.0 TURBO DIESEL TDCI, MAZDA EUROPEO, VOLVO, CON ALTERNADOR NIPPONDENSO, DIAMETRO 117MM., INR431, GA1304, RTF40172

PD-GA1304
Marca: GAUSS



PLACA DIODO

Descripción: HONDA ACURA, CON ALTERNADOR NIPPONDENSO 120AMP. DIAMETRO 117MM., RTF39240, GA1305, INR436

PD-GA1305
Marca: GAUSS

PLACA DIODO



PLACA DIODO

Descripción: ALFA ROMEO 145, 146, 155, GTV SPIDER, FIAT BRAVO, MAREA, FIAT PALIO, PUNTO 90, DUCATO 1.9 TURBO DIESEL, LANCIA, DELTA, DEDRA K 2.4 TD., CON ALTERNADOR MAGNETI MARELLI, DIAMETRO 120MM ,

PD-GA1306

Marca: GAUSS



PLACA DIODO

Descripción: FIAT PALIO, PUNTO, TEMPRA, TIPO, RANGE ROVER, LAND ROVER 820 2.0 DIESEL, CON ALTERNADOR MAGNETI MARELLI 12V., IXR542, GA1307, 54209741, PLACA DIODO, (CON TRIO DIODO, DIAMETRO 104MM.)

PD-GA1307

Marca: GAUSS



PLACA DIODO

Descripción: HONDA, TOYOTA HILUX PIT BULL ACURA (01-04), CON ALTERNADOR NIPPONDENSO 120AMP., DIAMETRO 109MM., PERNO B+ M6×33MM, GA1308 REGITAR RN-45 TRANSPO INR438

PD-GA1308

Marca: GAUSS



PLACA DIODO

Descripción: TOYOTA COROLLA 1.8 WTI 2008-11 PLACA DIODO 90A 6X35A DIODO ZENER DIAMETRO 110MM GAUSS GA1309 ALTERNADOR DENSO 27060-0D190/0D140 , 27060-22230 USA REGULADOR GA131

PD-GA1309

Marca: GAUSS



PLACA DIODO

Descripción: JONH DEERE, KHD, CASE, CLAAS, ALLIS CHALMERS, DEUTZ, CON ALTERNADOR BOSCH SERIES 300, 339 28-45AMP., IBR307, GA1310, 1127320115, PLACA DIODO 90MM. DIAMETRO, CON TRIO DIODO.

PD-GA1310

Marca: GAUSS

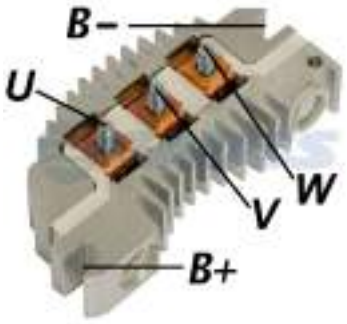

PLACA DIODO

Descripción: CHEVROLET CHEVETTE 1973> MONZA 1982>90, OPALA 1975>91, CON ALTERNADOR DELCO REMY-ARNO BRAZIL 12V. 65AMP. GA1311, 3472311, DER1000, PLACA DIODO

PD-GA1311

Marca: GAUSS

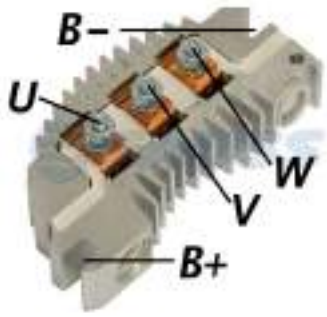

PLACA DIODO

Descripción: CHEVROLET CHEVETTE 1973> MONZA 1982>90, OPALA 1975>91, CON ALTERNADOR DELCO REMY-ARNO BRAZIL 12V. 65AMP. GA1311, 7332312, DER1000, GA1312, PLACA DIODO

PD-GA1312

Marca: GAUSS



PLACA DIODO

Descripción: FORD FOCUS II 1.6, 2.0 TDCI, CON ALTERNADOR NIPPODENSO 140AMP., DIAMETRO 113MM., GA1314, 237607

PD-GA1314

Marca: GAUSS

PLACA DIODO



PLACA DIODO

Descripción: HONDA ACCORD 2.4 2004-2005, ACURA TSX 2.4 2004-005, CON ALTERNADOR NIPPONDENSO, DIAMETRO 117MM., INR429, GA1315, (REGULADOR IN6335 TRANSPO), PLACA DIODO

PD-GA1315

Marca: GAUSS



PLACA DIODO

Descripción: CITROEN XSARA 1.9 1999>2000, XSARA PICASSO 1.8 16V 2000>2001, BERLINGO1.9 1999>2005, PEUGEOT 206 1.1, 1.4, 1.6, 1.9 1998>2000, PEUGEOT 306 1.9 1999>2002, PEUGEOT 406 2.2 2000>2002, PEUGEOT EXPERT

PD-GA1319

Marca: GAUSS



PLACA DIODO

Descripción: CHEVROLET LUV 2300, CON ALTERNADOR BOSCH, DIAMETRO 114MM., IBR310, 9121067300, GA1320, PLACA DIODO

PD-GA1320

Marca: GAUSS



PLACA DIODO

Descripción: CHRYSLER, DODGE OMNI, CON ALTERNADOR BOSCH 85AMP., GA1321, 9121067301

PD-GA1321

Marca: GAUSS



PLACA DIODO

Descripción: FIAT STRADA MOBI PLACA DIODO 110A DIODO 6X50A GAUSS GA1322

PD-GA1322

Marca: GAUSS



PLACA DIODO

Descripción: FORD FUSION MITSUBISHI PLACA DIODO 150A 12X35A GAUSS GA1323 MITSUBISHI: A5184-D1345-4120Y

PD-GA1323

Marca: GAUSS



PLACA DIODO

Descripción: NISSAN MERCURY PLACA DIODO 110A 8X35A DISTANCIA 100MM GAUSS GA1324 MITSUBISHI: A860T33970, A860T39970; FORD: F3XA-10304-AA, F3XY-10304-A, GYE1418; MAZDA: SLA3-18-W60;

PD-GA1324

Marca: GAUSS



PLACA DIODO

Descripción: MITSUBISHI L200 2.5 L300 HYUNDAI H100 2005-20012 PLACA DIODO 65A 6X35A DISTANCIA 85MM GAUSS GA1326

PD-GA1326

Marca: GAUSS

PLACA DIODO



PLACA DIODO

Descripción: VALTRA BM , BH MASSEY FERGUSON MF6360 NEW HOLLAND TC57, 5090 PLACA DIODO 120A 8X50A GAUSS GA1329 ISKRA: 16907048, 876040114, 85150400 ALTERNADOR ISKRA: 11203540, 11204311

PD-GA1329

Marca: GAUSS



PLACA DIODO

Descripción: LADA 110, 111, 112 2.0 2000>, LADA NIVA 1.7 1995>, CON ALTERNADOR ISKRA 12V. 95AMP., 136903314, GA1330, PERNO B+ M8, CON TRIO DIODO

PD-GA1330

Marca: GAUSS



PLACA DIODO

Descripción: TRACTOR SAME TITAN 6.0, TRACTORES VALTRA 8050, 8150, 8450, 8550, 8750, 8950, S230, S260, T120, X100, X110, X120, CON ALTERNADOR ISKRA, 16903507, GA1331, CARGO 231472

PD-GA1331

Marca: GAUSS



PLACA DIODO

Descripción: RENAULT MASTER 2.3 CDI PLACA DIODO 120A 12X35A DIAMETRO 128MM GAUSS GA1332 REGULADOR GAUSS GA762 ALTERNADOR MITSUBISHI: A003TX0481

PD-GA1332

Marca: GAUSS



PLACA DIODO

Descripción: PLACA DIODO MITSUBISHI, NISSAN SENTRA 2.0 2010> 130A , 12 X 35A, B+ M8 X 41MM, 128MM DIAMETRO, A2TX4381ZC, 23100-3RZ1A, GA769

PD-GA1333

Marca: GAUSS



PLACA DIODO

Descripción: PLACA DIODO MITSUBISHI, 130A, 12 X 35A, B+ M6 X 10MM, A3T J3591, 23700-AA620, GA886

PD-GA1334

Marca: GAUSS



PLACA DIODO

Descripción: CATERPILLAR: 120 B - 1981>1989, 120 C - 1986>1990, 140 B - 1982>1989, 140 C - 1986>1990, 930 R - 1981>1990, 966 C - 1982> 1990, D4E-DD - 1981>1998, D4E-OS - 1981>1998, D4E-SA

PD-GA1337

Marca: GAUSS



PLACA DIODO

Descripción: VOLVO VM 210, VM 240, VM 260 1998> , CON ALTERNADOR MITSUBISHI , GA1340, (85MM. ENTRE PERNOS, CON TRIO DIODO)

PD-GA1340

Marca: GAUSS

PLACA DIODO

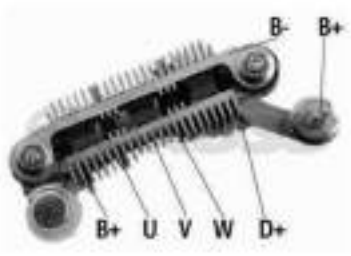

PLACA DIODO

Descripción: MITSUBISHI L200 2.5 DIESEL, L300 2.5 DIESEL, MITSUBISHI PAJERO 2.5 TD DIESEL, KIA BESTA 2.2 1997> MITSUBISHI GALANT, MIRAGE, CON ALTERNADOR MITSUBISHI - MANDO, IMR7564, GA1341, A860T22370, PLACA DIODO,

PD-GA1341

Marca: GAUSS



PLACA DIODO

Descripción: NISSAN SENTRA VERSA TIIDA PLACA DIODO 110A 12X35A TRANSPO IMR12200 GAUSS GA1345 ALTERNADOR MITSUBISHI A2TJ0281ZC NISSAN 23100EM01B

PD-GA1345

Marca: GAUSS



PLACA DIODO

Descripción: FORD MERCURY, CAPRI, CON ALTERNADOR BOSCH 85AMP. DIAMETRO 114MM., GA1347, IBR347, EYJ-10304-A

PD-GA1347

Marca: GAUSS



PLACA DIODO

Descripción: FORD LASER 1.5 1983>MAZDA GLC 1.5 4CIL.1983,CON ALTERNADOR MITSUBISHI IMR8045 PLACA DIODO GAUSS GA1348 ALTERNADOR MAZDA E563-18300, E563-18300A

PD-GA1348

Marca: GAUSS



PLACA DIODO

Descripción: MITSUBISHI L200 DIESEL,MITSUBISHI MIRAGE TURBO,MAZDA 626 2.0 4CIL.1984 >85 DIESEL,CON ALTERNADOR MITSUBISHI IMR8545 PLACA DIODO GA1349 ALTERNADOR HYUNDAI 37300-41010

PD-GA1349

Marca: GAUSS



PLACA DIODO

Descripción: KIA SHEPIA 1.6 L4, MAZDA 323 1.6, 1.8 1992>, MAZDA PROTEGE 1.8 L4, MAZDA MX3 1.6, FORD, CON ALTERNADOR MITSUBISHI, IMR8592, A860T37670, GA1356, PLACA DIODO, (85MM. ENTRE

PD-GA1356

Marca: GAUSS



PLACA DIODO

Descripción: HYUNDAI ACCENT 1.5 DOHC 1995-98, HYUNDAI ELANTRA II 1.6, 1.8, 2.0, CON ALTERNADOR MANDO KOREA 12V. 90AMP. (90 MM. ENTRE PERNOS), IYR9058, 138205, AB190058, Q511, GA1358

PD-GA1358

Marca: GAUSS



PLACA DIODO

Descripción: FORD FUSION 2.3 2005, LINCON, MAZDA, MERCURY, NISSAN, CON ALTERNADOR MITSUBISHI 150AMP., IMR12800, GA1359, 94675-C1323-7920H, DIAMETRO 128MM.

PD-GA1359

Marca: GAUSS

PLACA DIODO



PLACA DIODO

Descripción: HYUNDAI EXCEL, PLYMOUTH CHAMP, MITSUBISHI COLT 1.2, 1.5, LANCER 1.2, 1.5, LANCER 1800 4WD, SPACE WAGNON 1.8, NISSAN MICRA 1.2 87-92, DODGE COLD,CON ALTERNADOR MITSUBISHI -

PD-GA1360

Marca: GAUSS



PLACA DIODO

Descripción: SUBARU JUSTY, SUZUKI ALTO 1.0, SUZUKI SWIFT 1.0, 1.0 GTI 16V, SAMURAI 1.3, VITARA 1.6I, KIA PRIDE 1.3, MAZDA 121, CON ALTERNADOR MITSUBISHI, (65MM. ENTRE PERNOS, CON TRIO DIODO), IMR6540,

PD-GA1361

Marca: GAUSS



PLACA DIODO

Descripción: MAZDA RX7 1.1 1984-1985, MAZDA B2200 1986-1987, KIA PRIDE 1100, 1300 1991-1994, MITSUBISHI, DODGE TRUCK, PLYMOUNTH, CON ALTERNADOR MITSUBISHI - MANDO, (65MM. ENTRE PERNOS, CON TRIO DIODO),

PD-GA1362

Marca: GAUSS



PLACA DIODO

Descripción: HYUNDAI H100 DIESEL, MAZDA 323 1.1, 1.3 E1.3, MAZDA 323 1.6, 1.6I TURBO, DODGE, PLYMOUTH, CON ALTERNADOR MITSUBISHI, (75MM. ENTRE PERNOS, CON TRIO DIODO), IMR7542, GA1365,

PD-GA1365

Marca: GAUSS

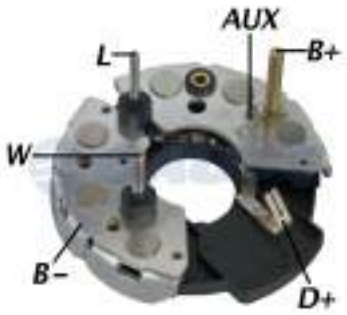

PLACA DIODO

Descripción: MERCEDES BENZ 1113, 1313, 1316, 1513, 1516, 2013, 2213, 2216 (OM352), MERCEDES BENZ 1214, 1414, 1614, 1218, 1418, 1618, 1935, 1941 (OM366, 366A, 447LA, 449A), MERCEDES BENZ 2220, 1524, 1525, L709, 712, 1520,

PD-GA1366

Marca: GAUSS



PLACA DIODO

Descripción: MAZDA MPV 2.6 4CIL. 1989>94, MAZDA MPV 2.5, MAZDA MPV 3.0 6CIL. 1989>98, HYUNDAI, CON ALTERNADOR MITSUBISHI, (85MM. ENTRE PERNOS, CON TRIO DIODO), IMR8544, GA1370, A860T31370, PLACA

PD-GA1370

Marca: GAUSS



PLACA DIODO

Descripción: FORD THUNDERBIRD, CON ALTERNADOR MITSUBISHI, (85MM. ENTRE PERNOS, CON TRIO DIODO), IMR8542, GA1371, E8PZ10304A, PLACA DIODO

PD-GA1371

Marca: GAUSS



PLACA DIODO

Descripción: HYUNDAI H100 2.5 BENCINERA, FORD TEMPO, TAURUS, MERCURY, TOPAZ, CON ALTERNADOR MITSUBISHI, (85MM. ENTRE PERNOS, CON TRIO DIODO), IMR8540, GA1373, E8PZ-10304-B, PLACA DIODO

PD-GA1373

Marca: GAUSS

PLACA DIODO

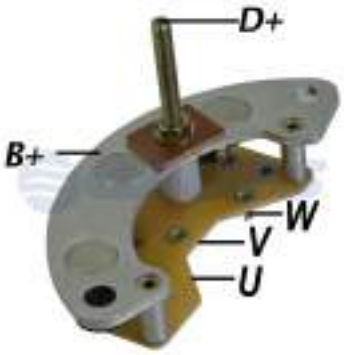

PLACA DIODO

Descripción: MWM VALMET CATERPILLAR 55A PLACA DIODO GAUSS GA1374 BOSCH 9121080374 ALTERNADOR BOSCH 9120080045, 9120080049, 9120080057, 9120080085, 9120080094, 9120080107, 9120080138,

PD-GA1374

Marca: GAUSS



PLACA DIODO

Descripción: FORD PROBE 3.0 6CIL. 1990>92, FORD TAURUS 3.0 6CIL. SHO 1989>93, FORD TEMPO, GA1375, IMR8570, (85MM. ENTRE PERNOS)

PD-GA1375

Marca: GAUSS

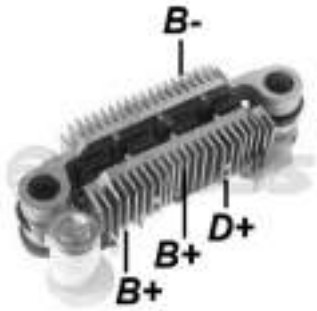

PLACA DIODO

Descripción: HONDA CIVIC 1992-95,CON ALTERNADOR MITSUBISHI, GA1376, IMR7584 (75MM. ENTRE PERNOS)

PD-GA1376

Marca: GAUSS



PLACA DIODO

Descripción: FORD EUROPEO, CON ALTERNADOR MITSUBISHI, (85MM. ENTRE PERNOS, CON TRIO DIODO), GA1377, IMR85104, 230593

PD-GA1377

Marca: GAUSS



PLACA DIODO

Descripción: FOR EUROPEO, CON ALTERNADOR MITSUBISHI, (85MM. ENTRE PERNOS, CON TRIO DIODO), GA1378

PD-GA1378

Marca: GAUSS



PLACA DIODO

Descripción: HYUNDAI SONATA 3.0 6CIL. 1990>93, MITSUBISHI 3000GT, DODGE STEALTH 3.0 6CIL.1991>93, DODGE STEALTH 3.0 6CIL. SOHC 1995> , CON ALTERNADOR MITSUBISHI, (85MM. ENTRE PERNOS, CON

PD-GA1379

Marca: GAUSS



PLACA DIODO

Descripción: NISSAN STANZA, NISSAN 200SX 1.8 DOHC TURBO, IMR8576 GA1380, (85MM. ENTRE PERNOS, CON TRIO DIODO)

PD-GA1380

Marca: GAUSS



PLACA DIODO

Descripción: MITSUBISHI, A860T29370, IMR8578, GA1381, (85MM. ENTRE PERNOS, CON TRIO DIODO)

PD-GA1381

Marca: GAUSS

PLACA DIODO



PLACA DIODO

Descripción: PEUGEOT 405 1993> MAZDA 626, MX6, CON ALTERNADOR MITSUBISHI, (85MM. ENTRE PERNOS, 6 DIODOS, CON TRIO DIODO), IMR8580, GA1382, 137861, PLACA DIODO, (PARA VERSION 8 DIODOS, USAR GA1384,

PD-GA1382

Marca: GAUSS



PLACA DIODO

Descripción: HONDA CIVIC 1.7 2001-2004, CON ALTERNADOR MITSUBISHI, (75MM. ENTRE PERNOS, SIN TRIO DIODO), GA1383

PD-GA1383

Marca: GAUSS



PLACA DIODO

Descripción: PEUGEOT 405 1993> MAZDA 626, MX6, CON ALTERNADOR MITSUBISHI, (85MM. ENTRE PERNOS, 8 DIODOS, CON TRIO DIODO), IMR8582, GA1384, (PARA VERSION 6 DIODOS USAR GA1382, IMR8580)

PD-GA1384

Marca: GAUSS



PLACA DIODO

Descripción: MAZDA 626 2.2 4CIL. AT 1990>91, MITSUBISHI LANCER, CHRYSLER, CON ALTERNADOR MITSUBISHI, IMR8590, GA1385, (85MM. ENTRE PERNOS, CON TRIO DIODO)

PD-GA1385

Marca: GAUSS



PLACA DIODO

Descripción: NISSAN, INFINITI, GM OMEGA AUSTRALIANO 3.8 V6, KIA SEPHIA, CON ALTERNADOR MITSUBISHI , (100MM. ENTRE PERNOS, 8 DIODOS, SIN TRIO DIODO), IMR10046, GA1386, A860X64570

PD-GA1386

Marca: GAUSS



PLACA DIODO

Descripción: MITSUBISHI L200 (1993-2001), MITSUBISHI GALANT, FORD PROBE, MAZDA 626, MX6, CON ALTERNADOR MITSUBISHI, (85MM. ENTRE PERNOS, CON TRIO DIODO), IMR8594, GA1387, A860T39070, PLACA DIODO

PD-GA1387

Marca: GAUSS



PLACA DIODO

Descripción: JAC J3 TURIN, JAC J3 HATCH, JAC J2 2010, CHINO, (80MM. ENTRE PERNOS, PERNO B+ M8 X 55MM.), 6 DIODOS DE 35 AMP., GA1388, JHECO J11D19

PD-GA1388

Marca: GAUSS



PLACA DIODO

Descripción: HYUNDAI H100 2.5 DIESEL 2001> HYUNDAI SONATA, HYUNDAI GALLOPER DIESEL 1998> CON ALTERNADOR MANDO - MITSUBISHI, (100MM. ENTRE PERNOS, CON TRIO DIODO), IMR10040, GA1390,

PD-GA1390

Marca: GAUSS

PLACA DIODO



PLACA DIODO

Descripción: MITSUBISHI WAGON, DODGE EAGLE , CHRYSLER , CON ALTERNADOR MITSUBISHI, (100MM ENTRE PERNOS), IMR10042, GA1391, A860T23070, PLACA DIODO

PD-GA1391

Marca: GAUSS

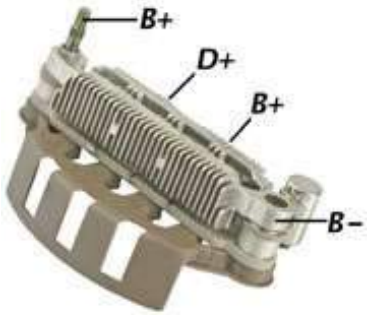

PLACA DIODO

Descripción: MITSUBISHI CANTER F60D, FE444, SUBARU XT 2.7, CON ALTERNADOR MITSUBISHI, (100MM. ENTRE PERNOS), IMR10044, GA1392, A860T30170, PLACA DIODO

PD-GA1392

Marca: GAUSS



PLACA DIODO

Descripción: MITSUBISHI GALANT 1992-1996, MITSUBISHI 12V. (100MM. ENTRE PERNOS, CON TRIO DIODO, 85 AMPERES), GA1393, PLACA DIODO

PD-GA1393

Marca: GAUSS



PLACA DIODO

Descripción: HYUNDAI SONATA 3.0I V6, MITSUBISHI DIAMANTE DOCH 3.0 GT, DODGE STEALTH 3.0 V6, CON ALTERNADOR MANDO-MITSUBISHI 110AMP. (100MM. ENTRE PERNOS, CON TRIO DIODO), IMR10050,

PD-GA1394

Marca: GAUSS



PLACA DIODO

Descripción: MAZDA 323 1.1, 1.3, 1.5, 1.6, MAZDA 626, MAZDA B1800, MAZDA B2000, MAZDA RX7 PICKUP, CON ALTERNADOR MITSUBISHI 12V. (75MM. ENTRE PERNOS, CON TRIO DIODO), IMR7544, A860T13270, GA1395, PLACA

PD-GA1395

Marca: GAUSS



PLACA DIODO

Descripción: CITROEN C4 C5 C8 XSARA PICASSO BERLINGO - PEUGEOT 207 307 407 607 807 PARTNER PLACA DIODO 120A TRANSPO IMR10052 GAUSS GA1396 ALTERNADOR MITSUBISHI 9640088080, A003TB2691

PD-GA1396

Marca: GAUSS



PLACA DIODO

Descripción: MITSUBISHI PAJERO 2.8 DIESEL, MITSUBISHI CANTER, MONTERO 2.8 DIESEL 1994-98, NISSAN KING VAN, CON ALTERNADOR MITSUBISHI, (100MM. ENTRE PERNOS, CON TRIO DIODO), GA1398

PD-GA1398

Marca: GAUSS



PLACA DIODO

Descripción: MAZDA 929, MITSUBISHI MONTERO 3.2, PAJERO 3.2, PEUGEOT 605 1995> CON ALTERNADOR MITSUBISHI 12V. (100MM. ENTRE PERNOS, CON TRIO DIODO), IMR10066, GA1399

PD-GA1399

Marca: GAUSS

PLACA DIODO

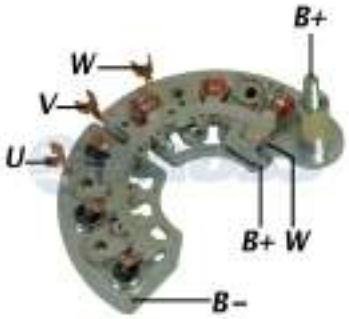

PLACA DIODO

Descripción: CHEVROLET, GMC, CON ALTERNADOR DELCO REMY SERIE AD237, AD244, DR4402HD, GA1400, 10494503, PLACA DIODO

PD-GA1400

Marca: GAUSS



PLACA DIODO

Descripción: MERCEDES BENZ E200/E220 2.2 2000>2002, MB E270/E320 2.7 2001>2002, MERCEDES BENZ S320 3.2 1999>2002, CON ALTERNADOR DELCO REMY, (B+ M8), GA1403, PLACA DIODO GAUSS

PD-GA1403

Marca: GAUSS



PLACA DIODO

Descripción: DAEWOO LANOS L4 1.5L/1.6L 1999>2002, LANOS 1.3/1.6 1997>2002, DAEWOO LEGANZA 2.0 16V 1997>2002, DAEWOO REZZO 1.8/2.0 2000>2005, CON ALTERNADOR DELCO REMY (90AMP., CON TRIO), GA1405,

PD-GA1405

Marca: GAUSS



PLACA DIODO

Descripción: CITROEN BERLINGO 1.6 2008, CITROEN C1 1.4 2005>2014, C5 1.8/2.0 16V 2001>2004, C8 2.0/2.2 2002, XSARA PICASSO 1.6/1.8 2000>2005PEUGEOT 206 1.1, 1.4, 1.6, 1.9, 2.0 1998>2005, PARTNER 1.4, 1.9 2001>2010,

PD-GA1406

Marca: GAUSS



PLACA DIODO

Descripción: PARA ALTERNADOR MAGNETI MARELLI 70AMP. (DIAMETRO 111MM., B+ M8), GA1407, PLACA DIODO GAUSS

PD-GA1407

Marca: GAUSS



PLACA DIODO

Descripción: BMW MINI ONE 1.4 16V 2007>2010, MINI ONE 1.6 16V 2006>2010, MINI COOPER L4 1.6L 1598cc 2007>2010 CITROEN BERLINGO 1.6 VTi 2009>2010, C4 GRAND PICASSO 1.6 2008>2013, CITROEN C5 III

PD-GA1411

Marca: GAUSS



PLACA DIODO

Descripción: FORD COURIER 1.6 8V, Mpi, Mpi SPORT, VAN 1.6 8V, XL-RS 1.6 MPI, XL 1.6 8V, XL 1.6 Mpi, FORD ESCORT GL 1.6 Mpi 8V, WAGON GL 1.6 Mpi 8V, FORD FIESTA HATCH 1.0 Mpi, GL 1.0 Mpi, FIESTA GL SPORT 1.0 Mpi, FIESTA GLX 1.6

PD-GA1412

Marca: GAUSS



PLACA DIODO

Descripción: IVECO DAILY , FIAT DUCATO , PEUGEOT BOXER PLACA DIODO 120A 6X35A CON TRI DIODO GAUSS GA1413 REGULADOR GA343 BOSCH F000BL2106 FIAT 504385133 IVECO 504385133

PD-GA1413

Marca: GAUSS

PLACA DIODO



PLACA DIODO

Descripción: FORD RANGER , ECOSPORT 1.5 TDCI , ECOBOOST PLACA DIODO 110A GAUSS GA1414 ALTERNADOR BOSCH F000BL0606

PD-GA1414
Marca: GAUSS



PLACA DIODO

Descripción: FORD ECO SPORT 2.0 , FORD RANGER PLACA DIODO GAUSS GA1415 ALTERNADOR BOSCH F000BL0643 FORD CN15-10300-AB

PD-GA1415
Marca: GAUSS



PLACA DIODO

Descripción: VW GOL SAVEIRO VOYAGE SPACE FOX G5 , GOLF FOX 1.6 PLACA DIODO 85A 103MM GAUSS GA1416 ALTERNADOR BOSCH: F000BL0300, F000BL0418, F000BL0400; VW: 5U0903025E

PD-GA1416
Marca: GAUSS



PLACA DIODO

Descripción: FIAT PUNTO LINEA BRAVO DOBLO STRADA TREKKING IDEA PALIO ADVENTURE PLACA DIODO 105A GAUSS GA1417 ALTERNADOR BOSCH F000BL0609, F000BL0700; FIAT: 51845735

PD-GA1417
Marca: GAUSS



PLACA DIODO

Descripción: FIAT UNO PALIO SIENA STRADA FIORINO BOSCH F000BL1069 PLACA DIODO 110A ALTERNADOR BOSCH F000BL0600

PD-GA1418
Marca: GAUSS



PLACA DIODO

Descripción: MERCEDES BENZ SPRINTER 310, 311, 315, 415, 515 (CDI) PLACA DIODO 120A MAHINDRA ALTERNADOR BOSCH F000BL2136 ALTERNADOR BOSCH: F 000 BL0 732; MERCEDES: 0009060422, A0009060422

PD-GA1419
Marca: GAUSS



PLACA DIODO

Descripción: MERCEDES BENZ 915 EURO, OPEL ASTRA G 2.0, ZAFIRA 2.0 DTH 16V, VOLKSWAGEN, PORSCHE 911 3.6 GT3, CON ALTERNADOR BOSCH 120AMP. (120MM. DE DIAMETRO), IBR200, F00M133200, GA1420 PLACA

PD-GA1420
Marca: GAUSS



PLACA DIODO

Descripción: ROVER 25 1.4, 1.6, 1.8, ROVER 45, 1.6, 1.8, VOLKSWAGEN BEETLE 1.9 TDI, BORA, GOLF, POLO CLASSIC, MERCEDES BENZ SPRINTER 2.7, MERCEDES BENZ 715C, VOLVO, AUDI A3 1.6, 1.9 TDI, AUDI A2 1.4, AUDI A4, SEAT

PD-GA1421
Marca: GAUSS

PLACA DIODO



PLACA DIODO

Descripción: ROVER 25 1.4, 1.6, 1.8, ROVER 45, 1.6, 1.8, VOLKSWAGEN BEETLE 1.9 TDI, BORA, GOLF, POLO CLASSIC, MERCEDES BENZ SPRINTER 2.7, MERCEDES BENZ 715C, VOLVO, AUDI A3 1.6, 1.9 TDI, AUDI A2 1.4, AUDI A4, SEAT

PD-GA1422

Marca: GAUSS



PLACA DIODO

Descripción: CAMION VOLKSWAGEN 16.210, CAMION MERCEDES BENZ L1622, LS1938, LS2638, O500M, OF1620, OF1721, OH1420, OH1621 LG, 915, 917, 1218, 1418, 1622, 1944, 1114, 1117, 1120, 1124, 1215, 1315, 1317,

PD-GA1423

Marca: GAUSS



PLACA DIODO

Descripción: FIAT PALIO , PALIO WEEKEND , SIENA 1.0 1.5 MPI 8V, STRADA , MERCEDES BENZ CLASSE A 160 , IVECO CITY CLASS DAILY SCUDATO GM CHEVROLET SAFINA PLACA DIODO 120A DIODO ZENER GAUSS GA1424

PD-GA1424

Marca: GAUSS



PLACA DIODO

Descripción: FIAT PALIO, SIENA, UNO, PALIO WEEKEND 1.7 TD, FIAT STRADA, CON ALTERNADOR BOSCH, GA1425, F00M123207

PD-GA1425

Marca: GAUSS



PLACA DIODO

Descripción: FIAT BRAVA, MAREA, STILO, STRADA 1.6 16V., CON ALTERNADOR BOSCH 12V. 120AMP. 6 DIODOS DE 50 AMP. BOSCH F00M123211, GA1426, F00M123331

PD-GA1426

Marca: GAUSS



PLACA DIODO

Descripción: CHEVROLET ASTRA, SAFIRA, VECTRA, CON ALTERNADOR BOSCH 12V. 120AMP., (CON DIODOS ZENER, 6 DIODOS DE 50 AMP.), GAUSS GA1427, IBR211, BOSCH F00M133211

PD-GA1427

Marca: GAUSS



PLACA DIODO

Descripción: CAMIONES VOLKWAGEN, CON ALTERNADOR BOSCH, F00M123328, GA1428

PD-GA1428

Marca: GAUSS



PLACA DIODO

Descripción: FORD F12000, F14000, F16000, MTR, 6BTAA, 6CTAA, 4BTAA, MOT. ESTACIONARIO CUMMINS, VALMET/VALTRA TRACTORES Y MAQUINARIA AGRICOLA, CON ALTERNADOR BOSCH, 6 DIODO DE 35AMP., GA1431, BOSCH

PD-GA1431

Marca: GAUSS

PLACA DIODO



PLACA DIODO

Descripción: MERCEDES BENZ 170, 710, 712E, LO812, L1114, L1214, BR300L, 812 CON MOTOR OM364LA, CON ALTERNADOR BOSCH, PLACA DIODO 105AMP., DIODOS 6 DE 35AMP., GA1432, BOSCH F00M123214

PD-GA1432

Marca: GAUSS



PLACA DIODO

Descripción: VOLVO B7R, B9, VOLVO FH12, VOLVO FM12, VOLVO FH 01-06, NH 12, B12B 01>, B10M, B12M <06, RENAULT MAGNUM 440, 480 04-06, FORD CARGO C, 2632, 2932, 4432, 4532, 5032, 6332, MAN, CON ALTERNADOR

PD-GA1433

Marca: GAUSS



PLACA DIODO

Descripción: CITREON , FIAT , FORD , PEUGEOT , LAND ROVER PLACA DIODO 180A 6X70A CON TRIO GAUSS GA1435 TRANSPO IBR4001 REGULADOR GA346 BOSCH F00M314001, F00M314029

PD-GA1435

Marca: GAUSS



PLACA DIODO

Descripción: GM, CHEVROLET ASTRA 1.8, 2.0, 2.0 16V 05>, CORSA 1.0, 1.0 16V, 1.6, 1.6 16V 00>, VECTRA 2.0 16V 00>, CELTA 1.0 08>, CON ALTERNADOR BOSCH, PLACA DIODO 120AMP., 6 DIODOS DE 50AMP.,GA1436, BOSCH

PD-GA1436

Marca: GAUSS



PLACA DIODO

Descripción: TOYOTA AVENSIS, COROLLA, HILUX, SW4, CON ALTERNADOR BOSCH 12V., (PLACA DIODO 120AMP., 6 DIODOS DE 50AMP., PERNO B+ M8), GA1438, BOSCH F00M123238, F00M123323 , F00M123218, TRANSPO IBR238

PD-GA1438

Marca: GAUSS



PLACA DIODO

Descripción: MERCEDES B200 SPRINTER GLA180M GLA200M 1.6L GLA250M 2.0L AUDI Q5 1.8, 2.0 TFSI , PLACA DIODO 150A 6X50A CON TRIDIODO SIAMETRO 127MM GAUSS GA1443 USA REGULADOR GA345

PD-GA1443

Marca: GAUSS



PLACA DIODO

Descripción: BMW MINI COOPER 2010>2013, MINI COOPER S 1.6 Turbo, COOPER PACEMAN ALL4 >2013, COOPER S COUNTRYMAN 2010>2014, COOPER S COUPE >2011, COOPER S ROADSTER >2012, COOPER S 2010>2013,

PD-GA1445

Marca: GAUSS



PLACA DIODO

Descripción: GM, CHEVROLET CORSA, PICK UP, SEDAN, WAGON 1.0, 1.6 06>, CHEVROLET S10, ASTRA 01>, CELTA 08-00, VECTRA 2.0 96-97, 2.2 00>, ZAFIRA 2.0 01>, CON ALTERNADOR BOSCH 12V., GA1446, BOSCH

PD-GA1446

Marca: GAUSS

PLACA DIODO



PLACA DIODO

Descripción: CHEVROLET PRISMA ONIX S10 COBALT PLACA DIODO 130A 6X50A GAUSS GA1449 REGUALADOR GA352 ALTERNADOR BOSCH F000BL07T1 GM 52076121

PD-GA1449

Marca: GAUSS



PLACA DIODO

Descripción: RENAULT ALLIANCE, RENAULT FUEGO 1.8I, ESPACE 2.1 TD, RENAULT 21 TD, GTD, R25 TURBO DIESEL, DX R20 TD, GTD, RENAULT 19 1.8I, RENAULT 5, PEUGEOT EAGLE, CON ALTERNADOR PARIS RHONE -

PD-GA1450

Marca: GAUSS



PLACA DIODO

Descripción: VOLVO PENTA, RENAULT ESPACE 2.1 TD, RENAULT 21 TD, GTD, R25 TURBO DIESEL, DX R20 TD, GTD, RENAULT 19 1.8I, PEUGEOT, CON ALTERNADOR PARIS RHONE - VALEO, (POLARIDAD B+, B-, CON

PD-GA1451

Marca: GAUSS

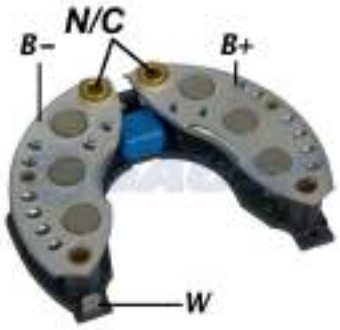

PLACA DIODO

Descripción: RENAULT ALLIANCE, RENAULT FUEGO 1.8I, ESPACE 2.1 TD, RENAULT 21 TD, GTD, R25 TURBO DIESEL, DX R20 TD, GTD, RENAULT 19 1.8I, RENAULT 5, PEUGEOT EAGLE, RENAULT ALLIANCE, RENAULT FUEGO

PD-GA1452

Marca: GAUSS

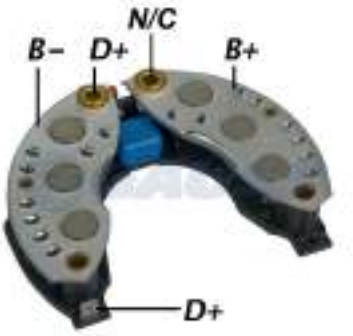

PLACA DIODO

Descripción: PEUGEOT 505,204, 304,305,104,J5 1.8 2.0 , J9 , 604 CITROEN AX 1.0 1.3 1.4 BX14, C15 1.1 1.4 , C25 VOLVO,CON ALTERNADOR PARIS RHONE (- + C/TRIO) IPR554 PLACA DIODO 120A VALEO 105554 , 218241 ,

PD-GA1453

Marca: GAUSS



PLACA DIODO

Descripción: RENAULT MASTER 2.0, TRAFIC, R19 , R21 , R25 , CLIO , ESPACE , FUEGO ,CON ALTERNADOR PARIS RHONE (+ - S/TRIO) IPR615 PLACA DIODO 120A ALTERNADOR VALEO: 104247, A13N107, A13N81, 104248, A13N108,

PD-GA1454

Marca: GAUSS

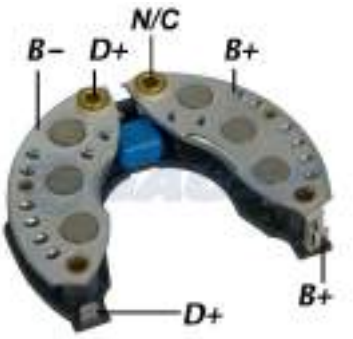

PLACA DIODO

Descripción: PORSCHE 911SC/911 TURBO,914,CON ALTERNADOR PARIS RHONE 12V 70AMP(-+C/D) IPR713 PLACA DIODO GAUSS GA1455 ALTERNADOR VALEO 2101368, 432776, A14N38, 2102746, 432797, A14N38, 2104355,

PD-GA1455

Marca: GAUSS



PLACA DIODO

Descripción: RENAULT CLIO 1.1, RENAULT 19 1.2, RENAULT 5 1.0, 1.1, 1.2, 1.4 GT TURBO, RENAULT 9, R11, R18 GTX, RENAULT MASTER 2.0, TRAFIC, FUEGO, CLIO 1.8, 1.9, VOLVO 640, CON ALTERNADOR PARIS RHONE - VALEO 12V.,

PD-GA1460

Marca: GAUSS

PLACA DIODO

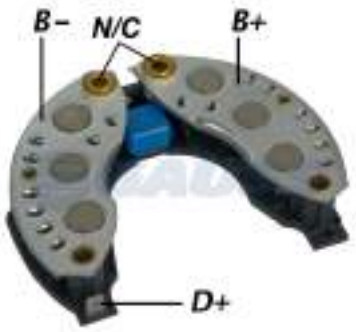

PLACA DIODO

Descripción: CITROËN C32, 35 2.0, 2.2, 2.5, C15 1.1, 1.3, CX 2000, 2200, 2400 GTI, CX25, PEUGEOT 309 1.1, 1.3, 1.4, 1.6, RENAULT R19, R17, R11 GTX, RENAULT 9 GTX, VOLVO 440, 460 1.7 TURBO, 1.6, 1.8, 2.0, 480S 2.0, SAAB, CON

PD-GA1461

Marca: GAUSS



PLACA DIODO

Descripción: CITROËN BERLINGO 1.6 2008, C1 1.4 2005>2014, C5 1.8/2.0 16V 2001>2004, C8 2.0/2.2 2002, XSARA PICASSO 1.6/1.8 2000>2005,PEUGEOT 206 1.1, 1.4, 1.6, 1.9, 2.0 1998>2005, PARTNER 1.4, 1.9

PD-GA1474

Marca: GAUSS

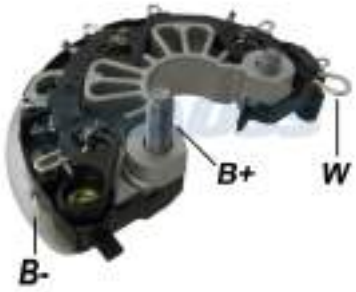

PLACA DIODO

Descripción: MERCEDES BENZ 1318, 1618M, 1728, 2423, 2428, 712C, 914C, LO915, L1620, ATEGO 1315, 1318, 1518, 1718, 2425, 2428, PLACA DIODO 120AMP., 6 DIODOS DE 50AMP., PERNO B+ M8, GAUSS GA1490, BOSCH

PD-GA1490

Marca: GAUSS



PLACA DIODO

Descripción: RENAULT CLIO SANDERO LOGAN KANGOO DUSTER DOKKER LODGY TONDAR PLACA DIODO 105A GAUSS GA1491 BOSCH F000BL1728 ALTERNADOR BOSCH F000BL0408; RENAULT: 23100763R; NISSAN:

PD-GA1491

Marca: GAUSS



PLACA DIODO

Descripción: FIAT UNO EVOLUTION 1.4 PLACA DIODO 120A 6X50A CON TRIO GAUSS GA1492 GA343 BOSCH F000BL2269 REGULADRO GA343

PD-GA1492

Marca: GAUSS



PLACA DIODO

Descripción: JEEP FIAT 150A 6X50A PLACA DIODO GAUSS GA1493 UNSA REGULADOR GA338

PD-GA1493

Marca: GAUSS



PLACA DIODO

Descripción: NISSAN KICKS PLACA DIODO 90A 6X35A GAUSS GA1494 REGULADOR GA351 ALTERNADOR BOSCH F000BL04M0 NISSAN 23100-5RA0A

PD-GA1494

Marca: GAUSS



PLACA DIODO

Descripción: AUDI A3 VOLKWAGEM GOLF PASSAT PLACA DIODO 140A 6X50A GAUSS GA1495 REGULADOR GA364 ALTERNADOR F000BL0803 VW 06J903023G

PD-GA1495

Marca: GAUSS

PLACA DIODO



PLACA DIODO

Descripción: FIAT FIORINO 1.5 , SEAT, ALFA ROMEO, AUTOBIANCHI, IVECO, LAMBORGHINI, LANCIA, CON ALTERNADOR MAGNETI MARELLI, (17.5MM ESPESOR), GA1500 , IXR692, 63621501, PLACA DIODO

PD-GA1500

Marca: GAUSS



PLACA DIODO

Descripción: FIAT FIORINO 1.5, FIAT TIPO 1.6, 2.0, CON ALTERNADOR MAGNETI MARELLI 12V. , (19.5MM. ESPESOR), IXR693, 63320013, GA1501, PLACA DIODO

PD-GA1501

Marca: GAUSS



PLACA DIODO

Descripción: FIAT, PLACA DIODO GAUSS MARELLI , CARGO 139218, 85AMP., CON TRIO DIODO, 63320060, ESPESOR 17.5, PERNO M8

PD-GA1503

Marca: GAUSS

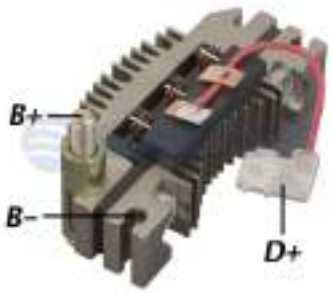

PLACA DIODO

Descripción: FIAT TEMPRA, TIPO, , RENAULT EXPRESS, R11, R5, R9, SEAT IBIZA , MALAGA , RONDA PLACA DIODO GAUSS GA1504 MAGNETI MARELLI 63622001

PD-GA1504

Marca: GAUSS

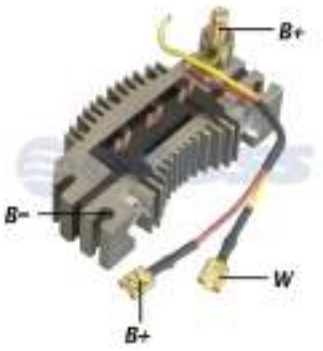

PLACA DIODO

Descripción: FIAT TEMPRA, TIPO, MARENGO, LANCIA DELTA PRISMA PLACA DIODO 85A , 6 DIODOS 35A GAUSS GA1505 MAGNETTI MARELLI 63320041 , 63321083

PD-GA1505

Marca: GAUSS



PLACA DIODO

Descripción: AUDI SERIE 4000, VOLKSWAGEN DASHER, JETTA, QUANTUM, CON ALTERNADOR BOSCH, (114MM. DIAMETRO), GA1506, 112701116, IBR302

PD-GA1506

Marca: GAUSS



PLACA DIODO

Descripción: TRACTOR CASE W18D, W20D, CAMION MERCEDES 1620, 1113, 1114, 1117, 1118, 1313, 1313, 1314, 1514, 1520, 2014, 2020, 2214, 1214, 1218, 1414, 1418, 1614, 1618, 1924, 1929, 1932, 1933, 1934, 1935, KOMATSU,

PD-GA1509

Marca: GAUSS



PLACA DIODO

Descripción: MERCEDES BENZ 350 450 SAAB PLACA DIODO 90 A, CON TRIO , DIAMETRO 112MM GAUSS GA1510 BOSCH 1127319510 ALFA ROMEO 164,,BMW,CON ALTERNADOR BOSCH 12V 90AMP TRANSPO IBR844

PD-GA1510

Marca: GAUSS

PLACA DIODO

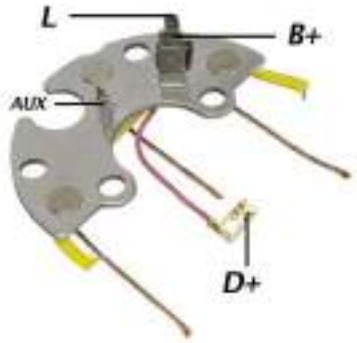

PLACA DIODO

Descripción: VOLKSWAGEN GOL, PASSAT, VOYAGE, SANTANA, CON ALTERNADOR WAPSA 12V. GA1522, 9121450587, 415-22, PLACA DIODO

PD-GA1522
Marca: GAUSS



PLACA DIODO

Descripción: VOLVO S40, V40 2.0 PLACA DIODO 80A GAUSS GA1537 BOSCH 1127319554 ALTERNADOR BOSCH 0123315021 VOLVO 9164940

PD-GA1537
Marca: GAUSS



PLACA DIODO

Descripción: IVECO CAMIONES DAILY TURBO 35.10, 49.10, VOLKSWAGEN SAVEIRO 1.6Mi (AP) s/AIRE ACONDICIONADO, VW PASSAT, VARIANT, GOL II, AUDI A80, A100, AUDI A4, PEUGEOT 306 DIESEL 1.8i, 1.8i 16V., PEUGEOT 405 DIESEL

PD-GA1560
Marca: GAUSS



PLACA DIODO

Descripción: CHEVROLET OPEL CORSA PLACA DIODO 90A DIAMETRO 112MM GAUSS GA1561 BOSCH 1127319766 , 1127319726 , 1127319530, 1127319599, 1127319725

PD-GA1561
Marca: GAUSS



PLACA DIODO

Descripción: FORD KA 1.0, 1.3i, COURRIER 1.0, 1.3i, FIESTA 1.0, 1.3, CON ALTERNADOR BOSCH 90AMP. (112MM. DIAMETRO), GA1570, 1127319570, IBR570, PLACA DIODO

PD-GA1570
Marca: GAUSS



PLACA DIODO

Descripción: FORD CARGO 1218, 1415, 1418, 1618, 2218 C/MOT. FORD 6.6 LITROS. VOLKSWAGEN 16.170, 14.170, 14.210, 16.210, 13.210, 15.210, 22.210 C/MOT.CUMMINS SERIE C, ALTERNADOR WAPSA 12V.

PD-GA1574
Marca: GAUSS



PLACA DIODO

Descripción: FORD ESCORT ZETEC 16v 1.8i. , FORD FIESTA, ORION, SCORPIO II, CON ALTERNADOR BOSCH, GA1584, 1127319584

PD-GA1584
Marca: GAUSS

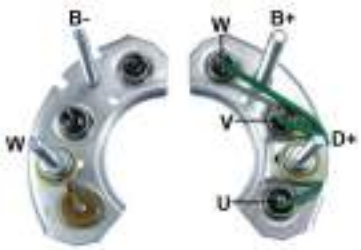

PLACA DIODO

Descripción: THERMO KING PLACA DIODO 23A DIODO 6X35A GAUSS GA1593 REGULADOR GA605

PD-GA1593
Marca: GAUSS

PLACA DIODO



PLACA DIODO

Descripción: THERMO KING YANMAR ISUZU PLACA DIODO 37A DIOSOS 6X35A GAUSS GA1594

PD-GA1594
Marca: GAUSS



PLACA DIODO

Descripción: VOLKSWAGEN ESCARABAJO 1600, VW KOMBI 1.3, VW BRASILIA 1.3, 1.6, CON ALTERNADOR BOSCH 12V. 35AMP.(90MM. DIAMETRO), IBR595, 9121080595, GA1595, PLACA DIODO

PD-GA1595
Marca: GAUSS



PLACA DIODO

Descripción: VOLKSWAGEN ESCARABAJO 1600, VW KOMBI 1.3, VW BRASILIA 1.3, 1.6, CON ALTERNADOR BOSCH 12V. 35AMP.(90MM. DIAMETRO), IBR595, 9121080595, GA1595, PLACA DIODO

PD-IBR595
Marca: TRANSPO



PLACA DIODO

Descripción: CAMIONES, BUSES, USO INDUSTRIAL, MARINE, VEHICULOS DE EMERGENCIA, DODGE, FORD, FREIGHTLINER, INTERNATIONAL, KENWORTH, MACK, PETERBILT, VOLVO, WESTERN STAR, CON

PD-GA1600
Marca: GAUSS



PLACA DIODO

Descripción: CAMIONES, BUSES, USO INDUSTRIAL, MARINE, VEHICULOS DE EMERGENCIA, DODGE, FORD, FREIGHTLINER, INTERNATIONAL, KENWORTH, MACK, PETERBILT, VOLVO, WESTERN STAR, CON

PD-GA1601
Marca: GAUSS



PLACA DIODO

Descripción: CHERRY IQ FACE PLACA DIODO GAUSS GA1602 105A CON TRIO

PD-GA1602
Marca: GAUSS



PLACA DIODO

Descripción: CHERY FACE , IQ , PLACA DIODO 105A 3X35A DIODO ZENER GAUSS GA1603 CODIGO ALTERNADOR S12-3701110BB, 3701AAA, JFZ1721 USA REGULADOR GA603

PD-GA1603
Marca: GAUSS



PLACA DIODO

Descripción: CHERY TIGGO 2.0 PLACA DIODO 110A 6X50A CON TRIO GAUSS GA1605

PD-GA1605
Marca: GAUSS

PLACA DIODO



PLACA DIODO

Descripción: JAC J6 CHERRY PLACA DIODO 110A 6X50A CON TRIO 114MM DIAMETRO GAUSS GA1608 ALTERNADOR CHERY JFZ1929D USA REGULADOR GA608

PD-GA1608

Marca: GAUSS



PLACA DIODO

Descripción: TRACTOR FIAT ALLIS FB80.2, 100.2, SERTIE 4630, 5030, 5060, 6630, 7630, 7830, 8030 (01.97), GM, CHEVROLET PICK-UP D20, D40, D6000, MAXION, CON ALTERNADOR BOSCH, GA1638, 9122080638

PD-GA1638

Marca: GAUSS



PLACA DIODO

Descripción: GM, OPEL OMEGA, SUPREMA 2.0i, 2.2i, 3.0i, CON ALTERNADOR BOSCH, (114MM. DIAMETRO), 1127320651, IBR321, GA1651, PLACA DIODO

PD-GA1651

Marca: GAUSS



PLACA DIODO

Descripción: GM , OPEL, CHEVROLET VECTRA 07>, CHEVROLET S10, BLAZER 2.2 05>, KADETT, CON ALTERNADOR BOSCH, GA1652, 9122080652

PD-GA1652

Marca: GAUSS



PLACA DIODO

Descripción: DAEWOO ESPERO 1.8, 2.0, MONZA, CHEVROLET BLAZER, CORSICA 2.3, BERETTA 2.3, LUMINA 2.5, 3.4 V6, CHEVROLET ASTRO 4.3 6 CIL., CON ALTERNADOR DELCO REMY SERIE CS121, CS130 12V. 105AMP. GA1658,

PD-GA1658

Marca: GAUSS

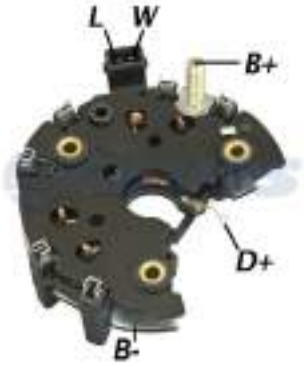

PLACA DIODO

Descripción: VOLKWAGEN GOLF, JETTA, PASSAT, CORRADO, BMW, MERCEDES BENZ, CON ALTERNADOR BOSCH, (112MM. DIAMETRO), IBR850, GA1667, 1127319667, PLACA DIODOD

PD-GA1667

Marca: GAUSS



PLACA DIODO

Descripción: HONDA CIVIC PLACA DIODO 75A CON TRIO GAUSS GA1671 BOSCH 1127319671

PD-GA1671

Marca: GAUSS



PLACA DIODO

Descripción: JAC J6 2.0 16V 2010>, CON ALTERNDOR VALEO 110AMP., (B+ M8), GA1672, PLACA DIODO GAUSS

PD-GA1672

Marca: GAUSS

PLACA DIODO



PLACA DIODO

Descripción: FORD ESCORT 2.0i XR3, CON ALTERNADOR BOSCH, GA1676, 9122080676

PD-GA1676

Marca: GAUSS

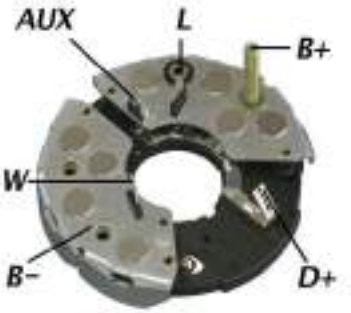

PLACA DIODO

Descripción: MERCEDES BENZ SPRINTER 310, 312, 412, CHEVROLET S10 2.5 DIESEL, CHEVROLET SILVERADO 4.2 DLX, FORD RANGER 2.5 DIESEL C/MOTOR MAXION, CON ALTERNADOR BOSCH, GA1677, F000LD1006, PLACA DIODO

PD-GA1677

Marca: GAUSS



PLACA DIODO

Descripción: AUDI, VOLKSWAGEN, CON ALTERNADOR BOSCH SERIE IR/EF 115AMP., (120MM. DIAMETRO), IBR350, GA1701, 1127320701, PLACA DIODO

PD-GA1701

Marca: GAUSS



PLACA DIODO

Descripción: BMW 525i, 528i, 533, 535, 628, 635, 728, 732, 733, 735, 745, 316, 318, 320, 323, 325e, 518, 520, 525, 535, 628, 635, 728, 732, 735, 745, 528, Z1, SAAB 900, 9000, MERCEDES BENZ 500 SL, 300 SD, SL, LAMBORGHINI

PD-GA1702

Marca: GAUSS



PLACA DIODO

Descripción: BMW 525I/530I/535I , 730/735I 100A , 8 DIODOS DE 35 AMP, CON TRIO DIODO , DIAMETRO 120MM PLACA DIODO GAUSS GA1704 BOSCH 1127320720, 1127320741, 1127320911

PD-GA1704

Marca: GAUSS



PLACA DIODO

Descripción: FORD ESCORT , FIESTA, ORION PLACA DIODO DIAMETRO 114MM CON TRI DIODO , 6 DIODOS DE 35 AMP, 75AMP GAUSS GA1705 TRANSPO IBR667 BOSCH 1127320667 FORD 86AB10304AA

PD-GA1705

Marca: GAUSS



PLACA DIODO

Descripción: FORD GRANADA, FORD SIERRA, TRANSIT, SCORPIO, JAGUAR, VOLVO, CON ALTERNADOR BOSCH SERIE 469 90AMP. IR/EF, (120MM. DIAMETRO), GA1706, IBR353, 1127320706

PD-GA1706

Marca: GAUSS



PLACA DIODO

Descripción: MERCEDES BENZ, SAAB, VOLVO, BMW, VOLKSWAGEN, AUDI, PORSCHE, CON ALTERNADOR BOSCH SERIE 469 90AMP., (120MM. DIAMETRO), IBR357, GA1708, 1127320708, PLACA DIODO

PD-GA1708

Marca: GAUSS

PLACA DIODO



PLACA DIODO

Descripción: VOLKSWAGEN SANTANA, FORD, ALFA ROMEO, AUDI, BMW, MERCEDES BENZ, VOLVO, OPEL, PORSCHE, JAGUAR, SAAB, CON ALTERNADOR BOSCH SERIE 468, 469 90AMP. (120MM. DIAMETRO), IBR354, GA1710,

PD-GA1710

Marca: GAUSS



PLACA DIODO

Descripción: VOLVO 740, 760, 780, 940, 960, CON ALTERNADOR BOSCH, GA1713, 1127320713

PD-GA1713

Marca: GAUSS



PLACA DIODO

Descripción: OPEL VECTRA 1.6, 1.8, 2.0, CORSA 1.4, 1.6, ASTRA 1.4, 1.6, 1.8 16V, 2.0 16V, CON ALTERNADOR DELCO REMY FRANCIA CS130D 12V. 105AMP. DER2000, 10475034, GA1714, PLACA DIODO

PD-GA1714

Marca: GAUSS



PLACA DIODO

Descripción: CHRYSLER ES 2.2i TURBO, ES 2.5i TURBO, GSII TURBO, GTS 2.2i T, CHRYSLER LEBARON 2.2i T, 2.5i T, VOYAGER 3.3 V6, 3.8 V6, DODGE, CON ALTERNADOR BOSCH SERIE 450, (120MM. DIAMETRO), GA1718, IBR329,

PD-GA1718

Marca: GAUSS



PLACA DIODO

Descripción: GM OMEGA, SUPREMA 2.0I, 2.2I, 3.0I C/AIRE ACONDICIONADO, VOLVO, CON ALTERNADOR BOSCH SERIE 469, (120MM. DIAMETRO), GA1735, IBR712, 1127320712, PLACA DIODO GAUSS

PD-GA1735

Marca: GAUSS



PLACA DIODO

Descripción: CUMMINS, NAVISTAR, CON ALTERNADOR BOSCH 100AMP. GA1736, 9128041566, PLACA DIODO

PD-GA1736

Marca: GAUSS



PLACA DIODO

Descripción: VW GOLF , JETTA, CADDY , PLACA DIODO 130A DIODO 8X60A CON TRIO 122MM DIAMETRO GAUSS GA1737 BOSCH 1127319501 1127319578 1127319752

PD-GA1737

Marca: GAUSS



PLACA DIODO

Descripción: VOLKSWAGEN GOLF 1.6, 1.8, 1.9, 2.0, VW PASSAT 2.0, 2.0 16V, VENTO 1.6, 1.8, 1.9 TDi, TRANSPORTER 1.9, 2.0, 2.5, CORRADO 2.8 V6, 2.9 VR6, SEAT ALHAMBRA 2.0, IBIZA 1.8 16V, FORD GALAXY 2.8 VR6,

PD-GA1738

Marca: GAUSS

PLACA DIODO



PLACA DIODO

Descripción: MERCEDES BENZ ECOPOWER 90, CON ALTERNADOR BOSCH 120AMP. GA1739, 1127319708, PLACA DIODO

PD-GA1739

Marca: GAUSS



PLACA DIODO

Descripción: GM, CALIBRA, CORSA, VECTRA, OMEGA, ASTRA, SAAB 900 2.5 V6 SE, OPEL, CON ALTERNADOR BOSCH 12V. 120AMP., GA1740, 1127319013 , 1127319597 , 1127319778 , PLACA DIODO, 119MM

PD-GA1740

Marca: GAUSS



PLACA DIODO

Descripción: BMW 316I,316CI, 318I Z3, PLACA DIODO 140A 14 DIODOS DE 50A CON TRIO DIAMETRO 122MM GAUSS GA1741 BOSCH 1127319712 1127319641

PD-GA1741

Marca: GAUSS



PLACA DIODO

Descripción: FORD ESCORT , FIAESTA , ORION , SCORPION PLACA DIODO 90A DIODOS 6 DE 35A DIAMETRO 112MM GAUSS GA1742 BOSCH 1127319583 , 1127319584

PD-GA1742

Marca: GAUSS



PLACA DIODO

Descripción: BMW 318I , 316 PLACA DIODO 90A 6 DIODOS DE 50A PERONO M8 CON TRIO DIODO DIAMETRO 112MM GAUSS GA1743 BOSCH 1127319009, 1127319617, 1127319623, 1127319816, 1127320862, 1127320882

PD-GA1743

Marca: GAUSS



PLACA DIODO

Descripción: MERCEDES BENZ ACTROS, BUSES MERCEDES BENZ OF1417, 915, OM904 LA 4 CILINDROS, CON ALTERNADOR BOSCH 80AMP., (120MM. DIAMETRO), GA1753, IBR753, 1127320753, PLACA DIODO

PD-GA1753

Marca: GAUSS

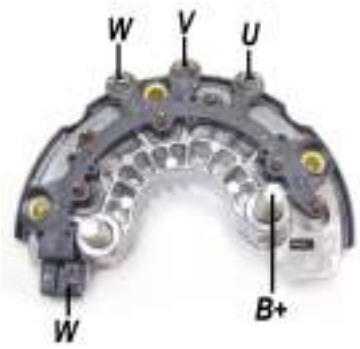

PLACA DIODO

Descripción: GM CHEVROLET S10 BENCINA Y DIESEL PLACA DIODO 140A , 126MM SIN TRIO GAUSS GA1755 DELCO 112M03 ALTERNADOR DELCO 13579677

PD-GA1755

Marca: GAUSS

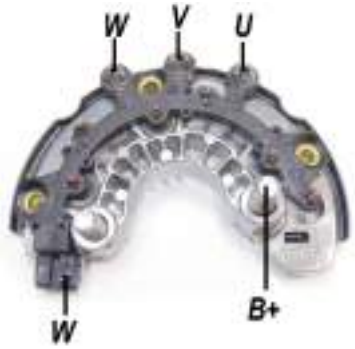

PLACA DIODO

Descripción: GM ONIX , COBALT SPIN PRISMA CON ALTRNADOR DELCO PLACA DIODO GAUSS GA1756 DIAMETRO 112MM

PD-GA1756

Marca: GAUSS

PLACA DIODO



PLACA DIODO

Descripción: DAEWOO LANOS 1.4, 1.5, 1.6, SATURN 1998-2000, SATURN SC1, SL SEDAN, SW WAGON 1.9L SOHC, DOHC, CON ALTERNADOR DELCO REMY KOREA, GA1759, DR1200, 10492300

PD-GA1759

Marca: GAUSS



PLACA DIODO

Descripción: NISSAN V16 1.4 1992> NISSAN SENTRA, NISSAN 100NX 1.6, NISSAN PRIMERA 1.6, SUNNY 1.4I, 1.6I, CON ALTERNADOR HITACHI 12V. (103MM. DIAMETRO), IHR754, GA1760, L170G-2320, PLACA DIODO

PD-GA1760

Marca: GAUSS



PLACA DIODO

Descripción: NISSAN 100NX 1.6, PRIMERA 1.6, SUNNY 1.4i, 1.6i, MAZDA 121 1.1, 1.3i, 1.4i, CON ALTERNADOR HITACHI (103MM. DIAMETRO, CON TRIO DIODO), IHR755, GA1761, L170G-1320

PD-GA1761

Marca: GAUSS



PLACA DIODO

Descripción: NISSAN 100NX 1.6, PRIMERA 1.6, SUNNY 1.4I, 1.6I, MAZDA 121 1.1, 1.3I, 1.4I, HONDA, ISUZU, CON ALTERNADOR HITACHI (103MM. DIAMETRO, CON TRIO DIODO), SIMILAR A "IHR755" PERO CON 6 DIODOS, GA1762,

PD-GA1762

Marca: GAUSS



PLACA DIODO

Descripción: NISSAN PATHFINDER PICK UP, NISSAN TERRANO 13.0 V6, CON ALTERNADOR HITACHI, (103MM. DIAMETRO, CON TRIO DIODO), IHR751, GA1765, L170-43202, PLACA DIODO

PD-GA1765

Marca: GAUSS



PLACA DIODO

Descripción: NISSAN ALTIMA, CON ALTERNADOR HITACHI, (103MM. DIAMETRO, SIN TRIO DIODO), IHR758, GA1768, L180G-7320, PLACA DIODO

PD-GA1768

Marca: GAUSS



PLACA DIODO

Descripción: NISSAN SENTRA,PULSAR,CON ALTERNADOR HITACHI IHR753 PLACA DIODO GAUSS GA1770

PD-GA1770

Marca: GAUSS



PLACA DIODO

Descripción: NISSAN PATHFINDER,SUBARU LEGACY,NISSAN SENTRA NX2000,INFINITI G20,CON ALTERNADOR HITACHI 12V (CON TRIDIODO) IHR756 GA1766 PLACA DIODO GAUSS GA1766

PD-GA1771

Marca: GAUSS

PLACA DIODO



PLACA DIODO

Descripción: NISSAN SENTRA 200SX/200SX TURBO,CON ALTERNADOR HITACHI IHR746 PLACA DIODO GAUSS GA1772

PD-GA1772
Marca: GAUSS



PLACA DIODO

Descripción: NISSAN ALTIMA 2.5 1995>CON ALTERNADOR HITACHI 12V. TRANSPO IHR778 PLACA DIODO 85A, 6 DIODOS DE 35A , SIN TRIO , TERMINAL W , DIAMETRO 114MM GAUSS GA1773

PD-GA1773
Marca: GAUSS



PLACA DIODO

Descripción: NISSAN CON ALTERNADOR HITACHI 12V IHR739 PLACA DIODO DIMETRO 114 PLACA DIODO 95A, 8 DIODOS DE 35 AMP. SIN TRIO GAUSS GA1774

PD-GA1774
Marca: GAUSS



PLACA DIODO

Descripción: SUBARU LEGACY 2.2 , LEGACY 2.5 1995-1999 , CON ALTERNADOR HITACHI . IHR744 PLACA DIO PLACA DIODO GAUSS GA1775 HITACHI L185G-1320, L190G-33204

PD-GA1775
Marca: GAUSS



PLACA DIODO

Descripción: NISSAN MAXIMA 3.0 DOHC,INFINITI 130,CON ALTERNADOR HITACHI IHR773 PLACA DIODO 95A 8 DIODOS DE 35A , SIN TRIO , PLACA DIODO GAUSS GA1776 TRANSPO IHR773 HITACHI L1110G-2320, L1125G-7320

PD-GA1776
Marca: GAUSS



PLACA DIODO

Descripción: NISSAN PLACA DIODO 85AMP 6 DIODOS DE 35AMP SIN TRIO, PERONO M8X45MM GAUSS GA1777 HITACHI GA1777 CARGO 138732 HITACHI L165G-9320 L170G-13201 L170G-53203 NISSAN 23230-0M000

PD-GA1777
Marca: GAUSS



PLACA DIODO

Descripción: NISSAN V16,SENTRA,SUNNY,CON ALTERNADOR HITACHI 12V IHR-719 PLACA DIODO GAUSS

PD-GA1780
Marca: GAUSS



PLACA DIODO

Descripción: NISSAN DIESEL,IZUSU NPR,CON ALTERNADOR HITACHI 70AMP. IHR721 PLACA DIODO PLACA DIODO GAUSS

PD-GA1781
Marca: GAUSS

PLACA DIODO



PLACA DIODO

Descripción: CHEVROLET LUV 1.8 2.2 ISUZU NKR DIESEL , NISSAN 720 2.2 2.5 ,CON ALTERNADOR HITACHI IHR604 PLACA DIODO 55A TRANSPO IHR604 GAUSS GA1785 CARGO 131599 ALTERNADOR HITACHI LR140-130B

PD-GA1785

Marca: GAUSS



PLACA DIODO

Descripción: IZUSU NKR 2.8 DIESEL, KIA SPORTAGE, HYUNDAI TUCSON 1995>, CON ALTERNADOR HITACHI 12V. (CON TRIO DIODO, 111MM. DIAMETRO), IHR723, KOH723, GA1134, PLACA DIODO GA1786

PD-GA1786

Marca: GAUSS



PLACA DIODO

Descripción: NISSAN SENTRA, STANZA, SUNNY, PULSAR, SUBARU LOYALE DL/GL/RX HATCHBACK, SEDAN Y WAGON, CON ALTERNADOR HITACHI 12V., L150-13206, IHR710, GA1127, PLACA DIODO (CON TRIO DIODO, DIAMETRO

PD-GA1787

Marca: GAUSS

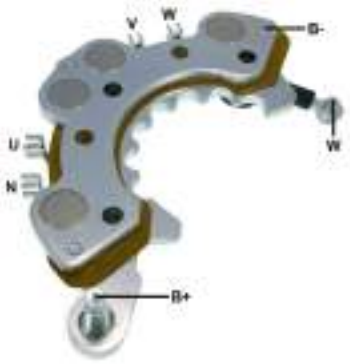

PLACA DIODO

Descripción: ISUZU NPR L4 NQR L4 , CHEVROLET W3500 W4500 W5500 IHR783 PLACA DIODO 80A GAUSS GA1788 ALTERNADOR GM: 97116697, 97189650; HITACHI LR180-509, LR180-509C, LR180-509R; ISUZU:

PD-GA1788

Marca: GAUSS



PLACA DIODO

Descripción: NISSAN 180B 1979>1980,DATSUN,SUBARU,CON ALTERNADOR HITACHI IHR1000 PLACA DIODO 35AMP GAUSS GA1789

PD-GA1789

Marca: GAUSS



PLACA DIODO

Descripción: OPEL COMBO CORSA VECTRA ASTRA 1.7 DIESEL 1999>CON ALTERNADOR HITACHI 12V C/DEPRESOR IHR769 PLACA DIODO 110A GAUSS GA1790 ALTERNADOR HITACHI LR1100-502, LR1100-502E,

PD-GA1790

Marca: GAUSS



PLACA DIODO

Descripción: ISUZU TRUCK NISSAN 240SX , STANZA, PULSAR, SENTRA , SUNNY PLACA DIODO 80A 8X35A GAUSS GA1791

PD-GA1791

Marca: GAUSS



PLACA DIODO

Descripción: PLACA DE DIODOS DELCO KOREA DAEWOO, CHEVROLET AVEO PONTIAC , SUZUKI SWIFT D2206 , DELCO KOREA / DAEWOO IR/IF PLACA DIODO 130A GAUSS GA1795 ALTERNADOR GM 96540542, 96838439, 96954113

PD-GA1795

Marca: GAUSS

PLACA DIODO



PLACA DIODO

Descripción: CHEVROLET OPTRA 2.0 SUZUKI FORENZA 2.0 RENO 2.0 PLACA DIODO 130A TRANSPO DR2911 GAUSS GA1796 ALTERNADOR DELCO: 96408588;SUZUKI: 31400-85Z00, 31400-85Z01, 31400-85Z02

PD-GA1796

Marca: GAUSS



PLACA DIODO

Descripción: CATERPILLAR: 16H Cat 3406 1996>1999, 966F Cat 3306 1997>1999, 980G Cat 3406 1996>2003, 824C Cat 3406 1997>1999; JOHN DEERE: 608L, 608S 6081H Diesel, 753G 6081H Diesel, 753GL, 853G 6081H Diesel,

PD-GA1797

Marca: GAUSS



PLACA DIODO

Descripción: CHEVROLET, CADILLAC, IMPALA , PONTIAC, CON ALTERNADOR DELCO REMY SERIE CS144 140AMP. DR5178, 10475800, GA1800

PD-GA1800

Marca: GAUSS



PLACA DIODO

Descripción: CAMION FORD, MACK, VOLVO, CUMMINS, CHEVROLET, GMC, CADILLAC, CON ALTERNADOR DELCO REMY SERIE 17SI, 21SI, CS144 120AMP., GA1801, DR5176, 10467052, PLACA DIODO

PD-GA1801

Marca: GAUSS



PLACA DIODO

Descripción: CAMION FORD, MACK, VOLVO, INTERNATIONAL, PETERBILT, WESTER STAR, CUMMINS, JOHN DEERE, FREIGTHLINER, KENWORTH, MASSEY FERGUSON, CON ALTERNADOR DELCO REMY SERIES 17SI,

PD-GA1802

Marca: GAUSS

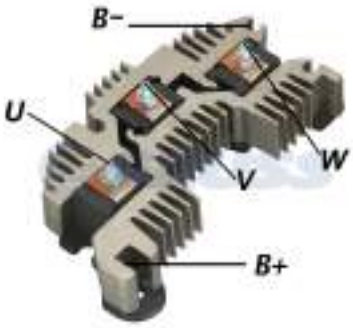

PLACA DIODO

Descripción: CAMION FORD,MACK,VOLVO,INTERNATIONAL,PETERBILT,WESTER STAR,CUMMINS,CON ALTERNADOR DELCO REMY SERIES 17SI/21SI/22SI DR5173 , GA1802 PLACA DIODO

PD-DR5173

Marca: TRANSPO



PLACA DIODO

Descripción: RENAULT CLIO 1.0 , 1.0 16V, 1.6, MEGANE 1.6 16V, SCENIC 1.6, KANGOO 1.0, 1.6, PEUGEOT 206 1.0, CON ALTERNADOR VALEO, GA1807, 593204, IPR841, SIN TRIDIODO

PD-GA1807

Marca: GAUSS



PLACA DIODO

Descripción: FIAT DOBLO 1.8 SOHC, OHC I 01/2001>, PALIO 1.8 SOHC, OHC I, FIAT STILO 1.8 2002>, STRADA 1.8 2002>, DUCATO 2.8 SOHC 2003, GM, CORSA SEDAN 1.0, 1.0 16V, 1.6, 1.6 16V 2004>, CORSA 1.8, CELTA 1.0 OHC,

PD-GA1808

Marca: GAUSS

PLACA DIODO



PLACA DIODO

Descripción: RENAULT KANGOO, MEGANE, SCENIC PLACA DIODO GAUSS GA1809 VALEO 593408

PD-GA1809
Marca: GAUSS



PLACA DIODO

Descripción: FORD ECOSPORT , FIESTA PLACA DIODO GAUSS GA1810 VALEO 493810

PD-GA1810
Marca: GAUSS



PLACA DIODO

Descripción: PEUGEOT 206 1.6 16V 2001>, PARTNER 2001>, PEUGEOT 206 1.4 2003>, CON ALTERNADOR VALEO, GA1811, 593509

PD-GA1811
Marca: GAUSS



PLACA DIODO

Descripción: HYUNDAI HB20, I30, KIA SOUL , CERATO PLACA DIODO GAUSS GA1812 HYUNDAI 373602B100

PD-GA1812
Marca: GAUSS



PLACA DIODO

Descripción: PLACA DIODO KIA SOUL 2.0L, HYUNDAI I-30 2009>, HYUNDAI ELANTRA 2.0 2007-2012, CON ALTERNADOR VALEO 120AMP., GA1813, MER5210

PD-GA1813
Marca: GAUSS



PLACA DIODO

Descripción: PLACA DIODO VALEO, HYUNDAI CRETA 1.6 2017, 120A, 6X50A, M8X16MM, 37300-2B910, 2625573, RE-GA912

PD-GA1814
Marca: GAUSS



PLACA DIODO

Descripción: FORD ECOSPORT 2.0 2004>, ESCORT SW 1.6 ZETEC, FORD FIESTA, SEDAN 1.0, 1.6 CON AIRE ACONDICIONADO 1999>, FORD Ka 1.0, 1.6 ZETEC 10/2002>, COURRIER ZETEC 1.6, 1.0, CON ALTERNADOR

PD-GA1815
Marca: GAUSS



PLACA DIODO

Descripción: GM CHEVROLET CORSA 1.0, 1.6, CORSA CLASSIC 1.0 2013>, BLAZER, CHEVROLET S10 2.0, ASTRA 1.8, 2.0 16V, 2.0 1999>, OMEGA, SUPREMA 3.0, 4.1, 09/1992>, VECTRA 2.0, 2.2 8 Y 16V 1993>, CON ALTERNADOR

PD-GA1819
Marca: GAUSS

PLACA DIODO



PLACA DIODO

Descripción: PEUGEOT 207, 307, CON ALTERNADOR VALEO, GA1820

PD-GA1820
Marca: GAUSS



PLACA DIODO

Descripción: NISSAN FRONTIER 2.8 TD MWM 2002>, NISSAN X TERRA 2.8 TD MWM 2002>, GM, BLAZER, S10 DIESEL 2.8, MERIVA 1.4 2008, GA1823, 493823

PD-GA1823
Marca: GAUSS



PLACA DIODO

Descripción: FIAT DOBLO 1.8 OHC I 2003>, FIAT PALIO 1.8 OHC I 2002>, STILO 1.8 2003>, GM, CORSA SEDAN 1.0 2002>, CON ALTERNADOR VALEO, GA1825, 493825

PD-GA1825
Marca: GAUSS



PLACA DIODO

Descripción: HYUNDAI TUCSON SPORTAGE CERATO PLACA DIODO 105A

PD-GA1826
Marca: GAUSS



PLACA DIODO

Descripción: PLACA DE DIODOS VALEO, 150A 6X50A DIODOS AVALANCHE B+ M8X19MM, TG15C075, A2711541502, GA919, MBENZ C180, E200

PD-GA1829
Marca: GAUSS



PLACA DIODO

Descripción: GM, CHEVROLET NEW CORSA SEDAN 1.8 2002>, MERIVA 1.8 2002>, CON ALTERNADOR VALEO, GA1830, 493830, PLACA DIODO

PD-GA1830
Marca: GAUSS



PLACA DIODO

Descripción: FORD FOCUS 2.0 NEW FIESTA , ECO SPORT TITANIUM PLACA DIODO 120A , 6 DIODOS DE 50AMP.

PD-GA1831
Marca: GAUSS



PLACA DIODO

Descripción: PEUGEOT 206 1.6 16V 2001>, CITROËN XZARA PICASSO 2.0L C/AIRE A. CON ALTERNADOR VALEO, 493832, GA1832

PD-GA1832
Marca: GAUSS

PLACA DIODO



PLACA DIODO

Descripción: PEUGEOT, CITROEN, CON ALTERNADOR VALEO 12V. (107MM. DIAMETRO), IPR846, GA1840, 2545941, (8 DIODOS)

PD-GA1840

Marca: GAUSS



PLACA DIODO

Descripción: AUDI A4 1.6, 1.8 20V TURBO, AUDI A6 1.8T, CITROËN SAXO 1.0I, 1.1I, 1.4I, XSARA 1.4, BERLINGO 1.1, EVASION 1.8, 2.0, CITROEN ZX 1.1, 1.4, 1.6, 1.8, 2.0, PEUGEOT 106, 306, 405, FIAT ULYSSE 1.8, SEAT CORDOBA

PD-GA1841

Marca: GAUSS



PLACA DIODO

Descripción: CITROËN SAXO 1.4, ZX 1.8, 1.9 DIESEL, BERLINGO DIESEL, PEUGEOT 405 1.6, 1.8I; PARTNER DIESEL, SEAT AROSA 1.0, 1.4, CORDOBA 1.0, 1.6, 1.8, 1.9, IBIZA 1.0, 1.4, 1.6, 1.8, 2.0, TOLEDO 1.6, 1.8, 1.9,

PD-GA1843

Marca: GAUSS



PLACA DIODO

Descripción: CITROËN BERLINGO 2.0 Hdi 4x4 2002>2005, BERLINGO 2.0 Hdi 1999>2002, CITROEN C5 2.2 Hdi 2001>2002, C5 2.0 Hdi 2001>2002, EVASION 2.0 Hdi 2000>2002, JUMPER 2.0/2.2 2001>2004, XSARA 2.0 Hdi

PD-GA1846

Marca: GAUSS



PLACA DIODO

Descripción: VOLKSGAWEN GOLF 2.0 GL, GLX, POLO CLASIC 1.6Mi, 1.8Mi (AP) VAN 1.6 Mi, GOL 1.0 MI, PARATI 1.0 Mi, 1.0 Mi 16V., BORA, NEW BEATLE 2.0, EUROVAN, JETTA, PASSAT, BMW, MERCEDES BENZ, SEAT IBIZA, CORDOBA,

PD-GA1852

Marca: GAUSS



PLACA DIODO

Descripción: PLACA DIODO 11SI, DELCO REMY KOREA, DAEWOO LEGANZA 2.2, DELPHI, CON TRIDIODO, 105A IR/IF, RE-GA400, 96206871,

PD-GA1871

Marca: GAUSS



PLACA DIODO

Descripción: HYUNDAI H1 2.5 , FRONTIER II 2.5 , KIA CARNIVAL 2.9, HYUNDAI TERRACAN 2.9 PLACA DIODO WIL REEMPLAZA AF111390, 37300-4X000

PD-GA1879

Marca: GAUSS



PLACA DIODO

Descripción: AUDI A3 SEAT LEON PLACA DIODO 140A GAUSS GA1881 VALEO 2607513 ALTERNADOR TG14C071, 2622499A

PD-GA1881

Marca: GAUSS

PLACA DIODO



PLACA DIODO

Descripción: VOLVO FH12 1998>, VOLVO NH12 1998>, CON ALTERNADOR VALEO 24V. (116MM. DIAMETRO), GA1882, 592882

PD-GA1882
Marca: GAUSS



PLACA DIODO

Descripción: VOLKSWAGEN GOL 1.0, 1.6, POLO 1.0, 1.6, VW FOX 1.0, 1.6, VOLKSWAGEN GOLF 1.6, CON ALTERNADOR VALEO, GA1883, 593483

PD-GA1883
Marca: GAUSS



PLACA DIODO

Descripción: VOLKSWAGEN POLO, SEDAN 1.0L 16V., 1.6L c/AR, VW FOX 1.0L 16V., CON ALTERNADOR VALEO, GA1884, 593482

PD-GA1884
Marca: GAUSS



PLACA DIODO

Descripción: RENAULT MEGANE SCENIC , KANGOO PLACA DIODO 120A GAUSS GA1885

PD-GA1885
Marca: GAUSS



PLACA DIODO

Descripción: TOYOTA PLACA DIODO 105A GAUSS GA1886 ALTERNADOR VALEO FG7T010 TOYOTA 27060-0Y110

PD-GA1886
Marca: GAUSS



PLACA DIODO

Descripción: KIA MORNING PLACA DIODO 105A GAUSS GA1887

PD-GA1887
Marca: GAUSS



PLACA DIODO

Descripción: CHEVROLET COBALT MALIBU - PONTIAC G5 - SATURN AURAN L4 SKY VUE PLACA DIODO 130A GAUSS GA1888 ALTERNADOR VALEO 2650532B GM 15828450

PD-GA1888
Marca: GAUSS



PLACA DIODO

Descripción: GM, FORD FIESTA, FORD KA, ECOSPORT, FOCUS 2.3, MONDEO, CON ALTERNADOR FORD VISTEON95AMP., GA1890

PD-GA1890
Marca: GAUSS

PLACA DIODO



PLACA DIODO

Descripción: FORD FOCUS , MONDEO , ECOSPORT PLACA DIODO 140A DIAMETRO 114MM GAUSS GA1891

PD-GA1891
Marca: GAUSS



PLACA DIODO

Descripción: CAMION MERCEDES BENZ, CON ALTERNADOR BOSCH 24V., (114MM. DIAMETRO), GA1909, 1127320909, IBR315

PD-GA1909
Marca: GAUSS



PLACA DIODO

Descripción: TRACTORES J.I. CASE , CON ALTERNADOR BOSCH 24V. 135AMP. 1127320920, GA1920, PLACA DIODO GAUSS

PD-GA1920
Marca: GAUSS



PLACA DIODO

Descripción: RENAULT CLIO, CLIO 1.6, RENAULT 11, RENAULT 9, CON ALTERNADOR BOSCH, GA1923, 9122080923

PD-GA1923
Marca: GAUSS



PLACA DIODO

Descripción: CHEVROLET OPTRA 1.8 2005, DAEWOO REZZO 2.0 2005>2008,DAEWOO LEGANZA 2.0 16V 1997>2002, DAEWOO NUBIRA 1.8, 2.0 1997>2005, CON ALTERNADOR DELCO REMY, (DIAMETRO 103MM, CON TRIO), GA1938, DR5166,

PD-GA1938
Marca: GAUSS



PLACA DIODO

Descripción: CHEVROLET D20 SILVERADO , FORD ESCOLRT VERONA VW GOL PARATI SAVEIRO GOL , MERCEDES BENZ MB 180D PLACA DIODO INDIEL 35213939 , K03939 DIAMETRO 115MM , 6 DIODOS DE 35 AMP. 65 AMP.

PD-GA1939
Marca: GAUSS



PLACA DIODO

Descripción: MERCURY MARINE, GM V8, DAEWOO MATIZ, CHEVROLET SPARK, CON ALTERNADOR DELCO REMY KOREA SERIE 7SI 12V., DR9410, GA1940, 26600

PD-GA1940
Marca: GAUSS

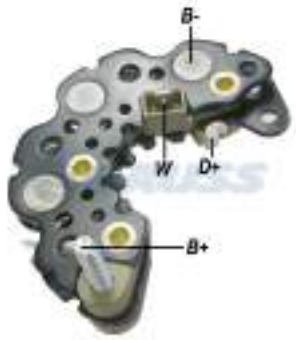

PLACA DIODO

Descripción: MERINE HYSTER MERCURY PLACA DIODO 140A , 6 DIODOS 50A CON TRIDIODO GAUSS GA1941 TRANSPO DR9411

PD-GA1941
Marca: GAUSS

PLACA DIODO



PLACA DIODO

Descripción: CAMION MERCEDES BENZ 1994, FORD BRONCO, PEGASO, CON ALTERNADOR BOSCH 12V., (114MM. DIAMETRO), GA1953, 9128040953, IBR668

PD-GA1953

Marca: GAUSS



PLACA DIODO

Descripción: J.I. CASE 2155, 2166, 2188, 2366, 2388, 2555, C/MOT. CUMMINS 6T 8.3L, TRACTOR CASE 8910, 8920, 8930, 8940, 8950 C/MOT. CUMMINS 6T 8.3L 1997>, JOHN DEERE, CON ALTERNADOR BOSCH 12V.

PD-GA1954

Marca: GAUSS



PLACA DIODO

Descripción: CAMION Y BUSES SCANIA, DAF, KHD, MAN, MASSEY FERGUSON, VALTRA VALMET, CON ALTERNADOR BOSCH 24V 80AMP., (125MM. DIAMETRO), IBR955, 1127320955, GA1955, PLACA DIODO

PD-GA1955

Marca: GAUSS



PLACA DIODO

Descripción: DAF, MERCEDES BENZ, SAAB, SCANIA, VOLVO, CON ALTERNADOR BOSCH 28V. 90AMP. (125MM. DIAMETRO), IBR341, 1127320961, GA1959, PLACA DIODO

PD-GA1959

Marca: GAUSS



PLACA DIODO

Descripción: CAMION RENAULT, SCANIA, DAF, KHD, MAN, (USA), VOLVO,CON ALTERNADOR BOSCH 24V. 105AMP. (125MM. DIAMETRO), GA1968, IBR904, 1127320968, PLACA DIODO

PD-GA1968

Marca: GAUSS



PLACA DIODO

Descripción: CATERPILLAR, CAMION SCANIA, CON ALTERNADOR BOSCH 24V. 105AMP. (125MM. DIAMETRO), IBR590, GA1977, 1127320977, PLACA DIODO

PD-GA1977

Marca: GAUSS



PLACA DIODO

Descripción: CAMION MERCEDES BENZ 609, 611, 614, 709, 711, 714, 809, 811, 814, 914, 917, 1114, 1320, 15140, BUSES SCANIA OF1315, OF1318, OH1418, 1635 OF1113 (OM352), CAMION L1117 (USA), LPS1525, BUS

PD-GA1989

Marca: GAUSS



PLACA DIODO

Descripción: AUDI VOLKWAGEN PORSCHE BOSCH 469 SERIE 75-90A IR/EF PLACA DIODO TRANSPO IBR311 120MM DIAMETRO BOSCH 1127320172 1127320359 PLACA DIODO GAUSS GA1990 DIAMETRO 120MM , CON TRI

PD-GA1990

Marca: GAUSS

PLACA DIODO



PLACA DIODO

Descripción: CAMIONES IVECO 190-36, 190-36P, 190-36T, 190-38, 190- 38PT, 190-36, 220-36, 240-36, 240-36P, 260-36, BUSES MERCEDES BENZ OF1113, OH1113, 917, CAMION VOLVO NL10, NL12, B12, CON

PD-GA1995

Marca: GAUSS



PLACA DIODO

Descripción: CHEVROLET CORSA MONTANA MERIVA PLACA DIODO 90A GAUSS GA1998 ALTERNADOR VALEO 2605231, SG9B114, 2605232, SG9B115

PD-GA1998

Marca: GAUSS



PLACA DIODO

Descripción: CONJUNTO PLACA DE DIODOS Y REGULADOR 12V, 55A, CAMION CHEVROLET 2.2 DIESEL 81>82, CAMION ISUZU 2.2 DIESEL 1981, LR140-112, LR140-131, LR140-131B, LR140-138, 8942214514, 8942469570,

PD-GA3002

Marca: GAUSS



PLACA DIODO

Descripción: MERCEDES BENZ 915 EURO, OPEL ASTRA G 2.0, ZAFIRA 2.0 DTH 16V, VOLKSWAGEN, PORSCHE 911 3.6 GT3, CON ALTERNADOR BOSCH 120AMP. (120MM. DE DIAMETRO), IBR200, F00M133200, GA1420 PLACA

PD-IBR200

Marca: TRANSPO



PLACA DIODO

Descripción: ROVER 25 1.4, 1.6, 1.8, ROVER 45, 1.6, 1.8, VOLKSWAGEN BEETLE 1.9 TDI, BORA, GOLF, POLO CLASSIC, MERCEDES BENZ SPRINTER 2.7, MERCEDES BENZ 715C, VOLVO, AUDI A3 1.6, 1.9 TDI, AUDI A2 1.4, AUDI A4, SEAT

PD-IBR201

Marca: TRANSPO



PLACA DIODO

Descripción: PLACA DIODO PLACA DIODO

PD-IBR202

Marca: TRANSPO



PLACA DIODO

Descripción: VOLKSWAGEN TRANSPORTER DIESEL IBR207 PLACA DIODO

PD-IBR207

Marca: TRANSPO



PLACA DIODO

Descripción: BMW 540 740 SERIE PLACA DIODO 150A TRANSPO IBR2201

PD-IBR2201

Marca: TRANSPO

PLACA DIODO



PLACA DIODO

Descripción: VOLVO B7R, B9, VOLVO FH12, VOLVO FM12, VOLVO FH 01-06, NH 12, B12B 01>, B10M, B12M <06, RENAULT MAGNUM 440, 480 04-06, FORD CARGO C, 2632, 2932, 4432, 4532, 5032, 6332, MAN, CON ALTERNADOR

PD-F00M133346

Marca: BOSCH



PLACA DIODO

Descripción: VOLVO B7R, B9, VOLVO FH12, VOLVO FM12, VOLVO FH 01-06, NH 12, B12B 01>, B10M, B12M <06, RENAULT MAGNUM 440, 480 04-06, FORD CARGO C, 2632, 2932, 4432, 4532, 5032, 6332, MAN, CON ALTERNADOR

PD-IBR223

Marca: TRANSPO



PLACA DIODO

Descripción: CAMION VOLKSWAGEN 16.210, CAMION MERCEDES BENZ L1622, LS1938, LS2638, O500M, OF1620, OF1721, OH1420, OH1621 LG, 915, 917, 1218, 1418, 1622, 1944, 1114, 1117, 1120, 1124, 1215, 1315, 1317,

PD-IBR224

Marca: TRANSPO



PLACA DIODO

Descripción: PLACA DIODO BOSCH, TOYOTA AVENSIS

PD-IBR2251

Marca: TRANSPO



PLACA DIODO

Descripción: PLACA BOSCH 105A F00M123234 F00M123335

PD-IBR234

Marca: TRANSPO



PLACA DIODO

Descripción: PLACA DIODO BOSCH F010LD1067 8 DIODOS 40AMP TRANSPO IBR276

PD-IBR276

Marca: TRANSPO



PLACA DIODO

Descripción: VOLVO DIESEL,CON ALTERNADOR BOSCH IBR-301 PLACA DIODO

PD-IBR301

Marca: TRANSPO



PLACA DIODO

Descripción: FORD ESCORT 1.8, DEL REY 1.8, VOLKSWAGEN GOL 1.0, 1.6 , GL, GT, GTS 1.8, PARATI, VOYAGE 1.5, 1.6, PASSAT 1.5, 1.6, 1.8 GTS, SANTANA, QUANTUM 1.8, 2.0, BMW, FIAT, MERCEDES BENZ, CON ALTERNADOR BOSCH 12V.

PD-IBR303

Marca: TRANSPO

PLACA DIODO



PLACA DIODO

Descripción: CHEVROLET MONZA, KADETT, GM, FIAT UNO, PREMIO, UNO MILLE, FIAT 147, FIORINO 1979> LADA NIVA, CON ALTERNADOR BOSCH 12V. 75AMP. DIAMETRO 114MM., GA1275, 1127011120, IBR304,

PD-IBR304

Marca: TRANSPO



PLACA DIODO

Descripción: ALFA ROMEO,AUDI,JONH DEERE,OPEL,PEUGEOT,SAAB,VW,CON ALTERNADOR BOSCH IBR305 PLACA DIODO

PD-IBR305

Marca: TRANSPO



PLACA DIODO

Descripción: FIAT 600,ZASTABA,CON ALTERNADOR BOSCH IBR-306 RB-10H PLACA DIODO

PD-IBR306

Marca: TRANSPO



PLACA DIODO

Descripción: JONH DEERE, KHD, CASE, CLAAS, ALLIS CHALMERS, DEUTZ, CON ALTERNADOR BOSCH SERIES 300, 339 28-45AMP., IBR307, GA1310, 1127320115, PLACA DIODO 90MM. DIAMETRO, CON TRIO DIODO.

PD-IBR307

Marca: TRANSPO



PLACA DIODO

Descripción: CHEVROLET LUV 2300, CON ALTERNADOR BOSCH, DIAMETRO 114MM., IBR310, 9121067300, GA1320, PLACA DIODO

PD-IBR310

Marca: TRANSPO



PLACA DIODO

Descripción: AUDI,VOLKSWAGEN DIESEL,CON ALTERNADOR BOSCH IBR311 PLACA DIODO

PD-IBR311

Marca: TRANSPO



PLACA DIODO

Descripción: MERCEDES BENZ 1113, 1313, 1316, 1513, 1516, 2013, 2213, 2216 (OM352), MERCEDES BENZ 1214, 1414, 1614, 1218, 1418, 1618, 1935, 1941 (OM366, 366A, 447LA, 449A), MERCEDES BENZ 2220, 1524, 1525, L709, 712, 1520,

PD-IBR313

Marca: TRANSPO



PLACA DIODO

Descripción: CAMION SCANIA T112, 142, R112, 113, DN11, DS11, DS14 MOTORES MARINOS, CAMION MERCEDES BENZ 812, 1621, 2020, L1625, LG18251114, 1214, 1418, TRACTOR MASSEY FERGUSON MF1630, 3640, 5650 TURBO,

PD-GA1541

Marca: GAUSS

PLACA DIODO



PLACA DIODO

Descripción: CAMION SCANIA T112, 142, R112, 113, DN11, DS11, DS14 MOTORES MARINOS, CAMION MERCEDES BENZ 812, 1621, 2020, L1625, LG18251114, 1214, 1418, TRACTOR MASSEY FERGUSON MF1630, 3640, 5650 TURBO,

PD-IBR314

Marca: TRANSPO



PLACA DIODO

Descripción: CAMION MERCEDES BENZ, CON ALTERNADOR BOSCH 24V., (114MM. DIAMETRO), GA1909, 1127320909, IBR315

PD-IBR315

Marca: TRANSPO



PLACA DIODO

Descripción: AUDI,SAAB,VOLKSWAGEN,CON ALTERNADOR BOSCH 65AMP. IBR316 PLACA DIODO

PD-IBR316

Marca: TRANSPO



PLACA DIODO

Descripción: VOLKSWAGEN,CON ALTERNADOR BOSCH 65AMP. IBR319 PLACA DIODO

PD-IBR319

Marca: TRANSPO



PLACA DIODO

Descripción: THERMOKING,CON ALTERNADOR BOSCH IBR323 PLACA DIODO

PD-IBR323

Marca: TRANSPO



PLACA DIODO

Descripción: JOHN DEERE, K.H.D., NEW HOLLAND, IVECO 75-9A, 80-9A, 80-13A, 80-16A, 90-13A, 90-9A, 110-13A, 130 -13A, 130-16A, CASE 110, 120, 135, JOHN DEERE, CATERPILLAR, CON ALTERNADOR BOSCH, (114MM.

PD-GA1692

Marca: GAUSS



PLACA DIODO

Descripción: JOHN DEERE, K.H.D., NEW HOLLAND, IVECO 75-9A, 80-9A, 80-13A, 80-16A, 90-13A, 90-9A, 110-13A, 130 -13A, 130-16A, CASE 110, 120, 135, JOHN DEERE, CATERPILLAR, CON ALTERNADOR BOSCH, (114MM.

PD-IBR324

Marca: TRANSPO



PLACA DIODO

Descripción: AUDI VOLKWAGEN PORSCHE BOSCH 469 SERIE 75-90A IR/EF PLACA DIODO TRANSPO IBR311 120MM DIAMETRO BOSCH 1127320172 1127320359

PD-IBR331

Marca: TRANSPO

PLACA DIODO



PLACA DIODO

Descripción: CAMION VOLVO, SAAB, SCANIA, MERCEDES BENZ, CON ALTERNADOR BOSCH 24V. 55AMP. (125MM. DIAMETRO), IBR340, 1127320543, GA1543, PLACA DIODO

PD-GA1543

Marca: GAUSS



PLACA DIODO

Descripción: CAMION VOLVO, SAAB, SCANIA, MERCEDES BENZ, CON ALTERNADOR BOSCH 24V. 55AMP. (125MM. DIAMETRO), IBR340, 1127320543, GA1543, PLACA DIODO

PD-IBR340

Marca: TRANSPO



PLACA DIODO

Descripción: DAF, MERCEDES BENZ, SAAB, SCANIA, VOLVO, CON ALTERNADOR BOSCH 28V. 90AMP. (125MM. DIAMETRO), IBR341, 1127320961, GA1959, PLACA DIODO

PD-IBR341

Marca: TRANSPO



PLACA DIODO

Descripción: AUDI, VOLKSWAGEN, CON ALTERNADOR BOSCH SERIE IR/EF 115AMP., (120MM. DIAMETRO), IBR350, GA1701, 1127320701, PLACA DIODO

PD-IBR350

Marca: TRANSPO



PLACA DIODO

Descripción: FIAT TEMPRA TURBO 2.0I 1994> ARGENTINO, AUDI, FORD, MERCEDES BENZ 300E, VOLKSWAGEN LCV EUROPEO, CON ALTERNADOR BOSCH 12V. 90AMP. SERIE 469, (120MM. DIAMETRO), IBR351,

PD-GA1730

Marca: GAUSS



PLACA DIODO

Descripción: FIAT TEMPRA TURBO 2.0I 1994> ARGENTINO, AUDI, FORD, MERCEDES BENZ 300E, VOLKSWAGEN LCV EUROPEO, CON ALTERNADOR BOSCH 12V. 90AMP. SERIE 469, (120MM. DIAMETRO), IBR351,

PD-IBR351

Marca: TRANSPO



PLACA DIODO

Descripción: FORD GRANADA, FORD SIERRA, TRANSIT, SCORPIO, JAGUAR, VOLVO, CON ALTERNADOR BOSCH SERIE 469 90AMP. IR/EF, (120MM. DIAMETRO), GA1706, IBR353, 1127320706

PD-IBR353

Marca: TRANSPO



PLACA DIODO

Descripción: VOLKSWAGEN SANTANA, FORD, ALFA ROMEO, AUDI, BMW, MERCEDES BENZ, VOLVO, OPEL, PORSCHE, JAGUAR, SAAB, CON ALTERNADOR BOSCH SERIE 468, 469 90AMP. (120MM. DIAMETRO), IBR354, GA1710,

PD-IBR354

Marca: TRANSPO

PLACA DIODO



PLACA DIODO

Descripción: MERCEDES BENZ, SAAB, VOLVO, BMW, VOLKSWAGEN, AUDI, PORSCHE, CON ALTERNADOR BOSCH SERIE 469 90AMP., (120MM. DIAMETRO), IBR357, GA1708, 1127320708, PLACA DIODO

PD-IBR357

Marca: TRANSPO



PLACA DIODO

Descripción: THERMOKING, JOHN DEERE , CON ALTERNADOR BOSCH, 114MM. 9121067385 , IBR388 , GA1027, PLACA DIODO

PD-IBR388

Marca: TRANSPO



PLACA DIODO

Descripción: CITROEN FIAT LAN ROVER PLACA DIODO 12V 150-156A TRANSPO IBR4001 BOSCH F00M314001 F00M314029

PD-IBR4001

Marca: TRANSPO



PLACA DIODO

Descripción: PLACA DIODO TRANSPO

PD-IBR4002

Marca: TRANSPO



PLACA DIODO

Descripción: BMW PLACA DIODO 12V 180A TRANSPO IBR4011 BOSCH F00M324011 F00M324031 F00M324059

PD-IBR4011

Marca: TRANSPO



PLACA DIODO

Descripción: MERCEDES BENZ ECOLOGICO, BUSES SCANIA F112HL, 113, K113CL, K113TL, L113CL, S113AL, S113CL, RANDOM ,CAMION VOLKSWAGEN 16.180, 16.210, CON MOTOR MWM 6.10, BUSES VOLVO B58, B10M, MAXION

PD-GA1547

Marca: GAUSS



PLACA DIODO

Descripción: MERCEDES BENZ ECOLOGICO, BUSES SCANIA F112HL, 113, K113CL, K113TL, L113CL, S113AL, S113CL, RANDOM ,CAMION VOLKSWAGEN 16.180, 16.210, CON MOTOR MWM 6.10, BUSES VOLVO B58, B10M, MAXION

PD-IBR547

Marca: TRANSPO



PLACA DIODO

Descripción: CATERPILLAR, CAMION SCANIA, CON ALTERNADOR BOSCH 24V. 105AMP. (125MM. DIAMETRO), IBR590, GA1977, 1127320977, PLACA DIODO

PD-IBR590

Marca: TRANSPO

PLACA DIODO



PLACA DIODO

Descripción: VOLKSWAGEN ESCARABAJO 1600,KOMBI,BRASILIA 1.3/1.6,CON ALTERNADOR BOSCH 12V 35AMP. IBR-595 9121080595 GA-1595 PLACA DIODO IBR594

PD-IBR594

Marca: TRANSPO



PLACA DIODO

Descripción: CITROEN BERLINGO 1.9 DIESEL (D9B,DJY),CITROEN JUMPER 1.9 DIESEL,XSARA 1.9 DIESEL DJY,PEUGEOT 806 1.9 TURBO DIESEL (DHX,D8B),PEUGEOT PARTNER 1.9 DIESEL (DJY,D9B),CON ALTERNADOR

PD-IBR694

Marca: TRANSPO



PLACA DIODO

Descripción: VOLKSWAGEN GOLF 1.6, 1.8, 1.9, 2.0, VW PASSAT 2.0, 2.0 16V, VENTO 1.6, 1.8, 1.9 TDI, TRANSPORTER 1.9, 2.0, 2.5, CORRADO 2.8 V6, 2.9 VR6, SEAT ALHAMBRA 2.0, IBIZA 1.8 16V, FORD GALAXY 2.8 VR6,

PD-IBR738

Marca: TRANSPO



PLACA DIODO

Descripción: ALFA ROMEO 164,MERCEDES BENZ,BMW,CON ALTERNADOR BOSCH 12V 90AMP IBR844 PLACA DIODO

PD-IBR844

Marca: TRANSPO



PLACA DIODO

Descripción: VOLKSGAWEN GOLF 2.0 GL, GLX, POLO CLASIC 1.6Mi, 1.8Mi (AP) VAN 1.6 Mi, GOL 1.0 MI, PARATI 1.0 Mi, 1.0 Mi 16V., BORA, NEW BEATLE 2.0, EUROVAN, JETTA, PASSAT, BMW, MERCEDES BENZ, SEAT IBIZA, CORDOBA,

PD-IBR852

Marca: TRANSPO



PLACA DIODO

Descripción: BMW 320i 1992-2000,BMW 323i (MB52B25),BMW 325e/328i/520i/525i,CON ALTERNADOR BOSCH 12V. 140AMP (D=124mm) IBR-860 1127320860 PLACA DIODO

PD-IBR860

Marca: TRANSPO



PLACA DIODO

Descripción: J.I. CASE 2155, 2166, 2188, 2366, 2388, 2555, C/MOT. CUMMINS 6T 8.3L, TRACTOR CASE 8910, 8920, 8930, 8940, 8950 C/MOT. CUMMINS 6T 8.3L 1997>, JOHN DEERE, CON ALTERNADOR BOSCH 12V.

PD-IBR954

Marca: TRANSPO

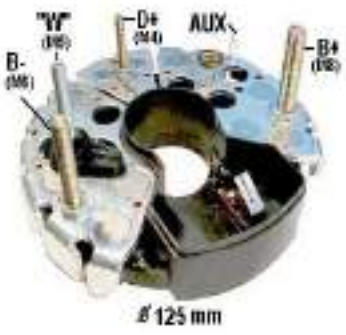

PLACA DIODO

Descripción: CAMION Y BUSES SCANIA, DAF, KHD, MAN, MASSEY FERGUSON, VALTRA VALMET, CON ALTERNADOR BOSCH 24V 80AMP., (125MM. DIAMETRO), IBR955, 1127320955, GA1955, PLACA DIODO

PD-IBR955

Marca: TRANSPO

PLACA DIODO



PLACA DIODO

Descripción: BUS MERCEDES BENZ O303, O305, O307, O405, O408 DIESEL , IVECO 3801029, IVECO 3801229, K.H.D., VOLVO T1, CAMION MAN 10.150, 10.180, 11.190, 11.220, 11.230, 13.220, 13.230, 16.290, 18.320 HOCL ,

PD-IBR973

Marca: TRANSPO



PLACA DIODO

Descripción: CAMION MERCEDES BENZ 609, 611, 614, 709, 711, 714, 809, 811, 814, 914, 917, 1114, 1320, 15140, BUSES SCANIA OF1315, OF1318, OH1418, 1635 OF1113 (OM352), CAMION L1117 (USA), LPS1525, BUS

PD-IBR989BLK

Marca: TRANSPO



PLACA DIODO

Descripción: PEUGEOT,RENAULT,CON ALTERNADOR DUCELLIER IDR-559 PLACA DIODO

PD-IDR559

Marca: TRANSPO



PLACA DIODO

Descripción: NISSAN 180B 1979>1980,DATSUN,SUBARU,CON ALTERNADOR HITACHI IHR1000 PLACA DIODO 35AMP GAUSS GA1789

PD-IHR1000

Marca: TRANSPO



PLACA DIODO

Descripción: NISSAN,SUBARU LOYALE,CON ALTERNADOR HITACHI 118mm.DIAMETRO IHR-603 PLACA DIODO

PD-IHR603

Marca: TRANSPO



PLACA DIODO

Descripción: CHEVROLET LUV 1.8 2.2 ISUZU NKR DIESEL , NISSAN 720 2.2 2.5 ,CON ALTERNADOR HITACHI IHR604 PLACA DIODO 55A TRANSPO IHR604 GAUSS GA1785 CARGO 131599 ALTERNADOR HITACHI LR140-130B

PD-IHR604

Marca: TRANSPO



PLACA DIODO

Descripción: NISSAN,ISUZU DIESEL,CON ALTERNADOR HITACHI IHR607 PLACA DIODO

PD-IHR607

Marca: TRANSPO



PLACA DIODO

Descripción: NISSAN SENTRA, STANZA, SUNNY, PULSAR, SUBARU LOYALE DL/GL/RX HATCHBACK, SEDAN Y WAGON, CON ALTERNADOR HITACHI 12V., L150-13206, IHR710, GA1127, PLACA DIODO (CON TRIO DIODO, DIAMETRO

PD-GA1127

Marca: GAUSS

PLACA DIODO



PLACA DIODO

Descripción: NISSAN SENTRA, STANZA, SUNNY, PULSAR, SUBARU LOYALE DL/GL/RX HATCHBACK, SEDAN Y WAGON, CON ALTERNADOR HITACHI 12V., L150-13206, IHR710, GA1127, PLACA DIODO (CON TRIO DIODO, DIAMETRO

PD-IHR710

Marca: TRANSPO



PLACA DIODO

Descripción: ISUZU DIESEL,CON REGULADOR EXTERNO Y ALTERNADOR HITACHI IHR-711 PLACA DIODO

PD-IHR711

Marca: TRANSPO



PLACA DIODO

Descripción: HITACHI

PD-IHR713

Marca: TRANSPO



PLACA DIODO

Descripción: SUBARU,NISSAN,CON REGULADOR EXTERNO Y ALTERNADOR HITACHI IHR-714 PLACA DIODO

PD-IHR714

Marca: TRANSPO



PLACA DIODO

Descripción: SUBARU,NISSAN,CHEVROLET LUV,CON ALTERNADOR HITACHI IHR-715 PLACA DIODO

PD-IHR715

Marca: TRANSPO



PLACA DIODO

Descripción: NISSAN MAXIMA,NISSAN 300ZX,CON ALTERNADOR HITACHI IHR716 PLACA DIODO

PD-IHR716

Marca: TRANSPO



PLACA DIODO

Descripción: NISSAN MAXIMA,240 SX,300ZX,CON ALTERNADOR HITACHI IHR-717HD PLACA DIODO

PD-IHR717HD

Marca: TRANSPO



PLACA DIODO

Descripción: NISSAN MAXIMA,240SX,300ZX,CON ALTERNADOR HITACHI IHR-717 PLACA DIODO

PD-IHR717

Marca: TRANSPO

PLACA DIODO



PLACA DIODO

Descripción: NISSAN V16,SENTRA,SUNNY,CON ALTERNADOR HITACHI 12V IHR-719 PLACA DIODO

PD-IHR719
Marca: TRANSPO



PLACA DIODO

Descripción: NISSAN SUNNY,SENTRA,CON ALTERNADOR HITACHI IHR-720 PLACA DIODO

PD-IHR720
Marca: TRANSPO



PLACA DIODO

Descripción: NISSAN DIESEL,IZUSU NPR,CON ALTERNADOR HITACHI 70AMP. IHR721 PLACA DIODO

PD-IHR721
Marca: TRANSPO



PLACA DIODO

Descripción: ISUZU MAZDA NISSAN SUBARU PLACA DIODO 50-60A 111MM DIAMETRO TRANSPO IHR722 IGUAL A LA IHR710 PERO CON TERMINAL

PD-IHR722
Marca: TRANSPO



PLACA DIODO

Descripción: IZUSU NKR 2.8 DIESEL, KIA SPORTAGE, HYUNDAI TUCSON 1995>, CON ALTERNADOR HITACHI 12V. (CON TRIO DIODO, 111MM. DIAMETRO), IHR723, KOH723, GA1134, PLACA DIODO

PD-IHR723
Marca: TRANSPO



PLACA DIODO

Descripción: ISUZU PICKUP,TROOPER II,CON ALTERNADOR HITACHI IHR-725 PLACA DIODO

PD-IHR725
Marca: TRANSPO



PLACA DIODO

Descripción: NISSAN 300ZX,CON ALTERNADOR HITACHI IHR726 PLACA DIODO

PD-IHR726
Marca: TRANSPO



PLACA DIODO

Descripción: ISUZU,MAZDA DIESEL,CON ALTERNADOR HITACHI IHR-727 PLACA DIODO

PD-IHR727
Marca: TRANSPO

PLACA DIODO



PLACA DIODO

Descripción: ISUZU PICK UP,CHEVROLET LUV DIESEL,CON ALTERNADOR HITACHI IHR-728 PLACA DIODO

PD-IHR728
Marca: TRANSPO



PLACA DIODO

Descripción: NISSAN BLUEBIRD,CON ALTERNADOR HITACHI IHR729 PLACA DIODO

PD-IHR729
Marca: TRANSPO



PLACA DIODO

Descripción: ISUZU GEMINI,CON ALTERNADOR HITACHI IHR-730 PLACA DIODO

PD-IHR730
Marca: TRANSPO



PLACA DIODO

Descripción: HITACHI,NISSAN,DATSUN,CON ALTERNADOR HITACHI IHR-732 PLACA DIODO

PD-IHR732
Marca: TRANSPO



PLACA DIODO

Descripción: NISSAN PATHFINDER 3.3 2000,CON ALTERNADOR HITACHI IHR737 PLACA DIODO

PD-IHR737
Marca: TRANSPO



PLACA DIODO

Descripción: NISSAN D-21 2000>CON ALTERNADOR HITACHI 12V IHR738 PLACA DIODO

PD-IHR738
Marca: TRANSPO



PLACA DIODO

Descripción: NISSAN CON ALTERNADOR HITACHI 12V IHR739 PLACA DIODO DIMETRO 114

PD-IHR739
Marca: TRANSPO



PLACA DIODO

Descripción: KIA SHEPIA 1.8 1999>KIA SPORTAGE 2.0 2000>CON ALTERNADOR HITACHI IHR741 PLACA DIODO

PD-IHR741
Marca: TRANSPO

PLACA DIODO



PLACA DIODO

Descripción: SUBARU LEGACY 2.5 OUTBACK AT 2000>CON ALTERNADOR HITACHI IHR742 PLACA DIODO

PD-IHR742
Marca: TRANSPO



PLACA DIODO

Descripción: SUBARU LEGACY 2.2 , LEGACY 2.5 1995-1999 , CON ALTERNADOR HITACHI . IHR744 PLACA DIODO

PD-IHR744
Marca: TRANSPO



PLACA DIODO

Descripción: NISSAN ALTIMA 2.5 1995>CON ALTERNADOR HITACHI 12V IHR745 PLACA DIODO

PD-IHR745
Marca: TRANSPO



PLACA DIODO

Descripción: NISSAN SENTRA 200SX/200SX TURBO,CON ALTERNADOR HITACHI IHR-746 PLACA DIODO

PD-IHR746
Marca: TRANSPO



PLACA DIODO

Descripción: OPEL CORSA , COMBO 1.7 DIESEL , CON ALTERNADOR HITACHI 12V. SALIDA TACOMETRO "W" , IHR749 , L170G-23203 , GA1763 PLACA DIODO

PD-IHR749
Marca: TRANSPO



PLACA DIODO

Descripción: SUBARU LEGACY 1.8, 2.0 EJ18, LEGACY 2.0 EJ20.G, LEGACY 2.2 EJ22, CON ALTERNADOR HITACHI 12V. 70AMP. (103MM. DIAMETRO, SIN TRIO DIODO), IHR750, L170-33202, GA1764, PLACA DIODO

PD-GA1764
Marca: GAUSS



PLACA DIODO

Descripción: SUBARU LEGACY 1.8, 2.0 EJ18, LEGACY 2.0 EJ20.G, LEGACY 2.2 EJ22, CON ALTERNADOR HITACHI 12V. 70AMP. (103MM. DIAMETRO, SIN TRIO DIODO), IHR750, L170-33202, GA1764, PLACA DIODO

PD-IHR750
Marca: TRANSPO



PLACA DIODO

Descripción: NISSAN PATHFINDER PICK UP, NISSAN TERRANO 13.0 V6, CON ALTERNADOR HITACHI, (103MM. DIAMETRO, CON TRIO DIODO), IHR751, GA1765, L170-43202, PLACA DIODO

PD-IHR751
Marca: TRANSPO

PLACA DIODO



PLACA DIODO

Descripción: NISSAN SENTRA,PULSAR,CON ALTERNADOR HITACHI IHR-753 PLACA DIODO

PD-IHR753
Marca: TRANSPO



PLACA DIODO

Descripción: NISSAN V16 1.4 1992> NISSAN SENTRA, NISSAN 100NX 1.6, NISSAN PRIMERA 1.6, SUNNY 1.4i, 1.6i, CON ALTERNADOR HITACHI 12V. (103MM. DIAMETRO), IHR754, GA1760, L170G-2320, PLACA DIODO

PD-IHR754
Marca: TRANSPO



PLACA DIODO

Descripción: NISSAN 100NX 1.6, PRIMERA 1.6, SUNNY 1.4i, 1.6i, MAZDA 121 1.1, 1.3i, 1.4i, CON ALTERNADOR HITACHI (103MM. DIAMETRO, CON TRIO DIODO), IHR755, GA1761, L170G-1320

PD-IHR755
Marca: TRANSPO



PLACA DIODO

Descripción: NISSAN PATHFINDER,SUBARU LEGACY,NISSAN SENTRA NX2000,INFINITI G20,CON ALTERNADOR HITACHI 12V (CON TRIDIODO) IHR756 GA1766 PLACA DIODO

PD-IHR756
Marca: TRANSPO



PLACA DIODO

Descripción: NISSAN 100NX 1.6, PRIMERA 1.6, SUNNY 1.4I, 1.6I, MAZDA 121 1.1, 1.3I, 1.4I, HONDA, ISUZU, CON ALTERNADOR HITACHI (103MM. DIAMETRO, CON TRIO DIODO), SIMILAR A "IHR755" PERO CON 6 DIODOS, GA1762,

PD-IHR757
Marca: TRANSPO



PLACA DIODO

Descripción: NISSAN ALTIMA, CON ALTERNADOR HITACHI, (103MM. DIAMETRO, SIN TRIO DIODO), IHR758, GA1768, L180G-7320, PLACA DIODO

PD-IHR758
Marca: TRANSPO



PLACA DIODO

Descripción: SUBARU E-10,MOTO HONDA GOLD WING,CON ALTERNADOR HITACHI 12V IHR763 PLACA DIODO

PD-IHR763
Marca: TRANSPO



PLACA DIODO

Descripción: HONDA,ISUZU,CON ALTERNADOR HITACHI IHR764 PLACA DIODO

PD-IHR764
Marca: TRANSPO

PLACA DIODO



PLACA DIODO

Descripción: OPEL COMBO CORSA VECTRA ASTRA 1.7 DIESEL 1999>CON ALTERNADOR HITACHI 12V C/DEPRESOR IHR769 PLACA DIODO 110A GAUSS GA1790 ALTERNADOR HITACHI LR1100-502, LR1100-502E,

PD-IHR769
Marca: TRANSPO



PLACA DIODO

Descripción: NISSAN MAXIMA 3.0 DOCH 1997,NISSAN MAXIMA SE 3.0 1999,INFINITI 3.0, CON ALTERNADOR HITACHI IHR770 PLACA DIODO

PD-IHR770
Marca: TRANSPO



PLACA DIODO

Descripción: NISSAN PLACA DIODO HITACHI 95 AMP 118 DIAMETRO PERNO M8 X 1.25 X 36MM TRANSPO IHR772 TRABAJA REGULADOR IH763 HITACHI L195G-1320, Nissan, Infiniti 23230-97E01, 23230-97E02

PD-IHR772
Marca: TRANSPO



PLACA DIODO

Descripción: INFINITI , NISSAN ,CON ALTERNADOR HITACHI , IHR774 PLACA DIODO

PD-IHR774
Marca: TRANSPO



PLACA DIODO

Descripción: NISSAN 240 SX,CON ALTERNADOR HITACHI IHR775 PLACA DIODO

PD-IHR775
Marca: TRANSPO



PLACA DIODO

Descripción: NISSAN ALTIMA 2.5 1995>CON ALTERNADOR HITACHI 12V. IHR778 PLACA DIODO

PD-IHR778
Marca: TRANSPO



PLACA DIODO

Descripción: HONDA,CON ALTERNADOR HITACHI IHR779 PLACA DIODO

PD-IHR779
Marca: TRANSPO



PLACA DIODO

Descripción: NISSAN,CON ALTERNADOR HITACHI IHR781 PLACA DIODO

PD-IHR781
Marca: TRANSPO

PLACA DIODO



PLACA DIODO

Descripción: ISUZU NPR L4 NQR L4 , CHEVROLET W3500 W4500 W5500 IHR783 PLACA DIODO 80A GAUSS GA1788 ALTERNADOR GM: 97116697, 97189650; HITACHI LR180-509, LR180-509C, LR180-509R; ISUZU:

PD-IHR783

Marca: TRANSPO



PLACA DIODO

Descripción: YANMAR HITACHO REEMPLAZA L140G33001A PLACA DIODO TRANSPO IHR784

PD-IHR784

Marca: TRANSPO



PLACA DIODO

Descripción: HYUNDAI SANTA FE 2.0 CRDI , HYUNDAI TRAJET 2.0 CRDI , CON ALTERNADOR POONG SUNG KOREA 12V. 120AMP. Q8073 PLACA DIODO PLACA DIODO TRANSPO IHR788

PD-IHR788

Marca: TRANSPO



PLACA DIODO

Descripción: AUSTIN MINI , MG , FORD , CON ALTERNADOR LUCAS , ILR166 PLACA DIODO

PD-ILR166

Marca: TRANSPO



PLACA DIODO

Descripción: LAND ROVER, RANGE ROVER 3.5, DEFENDER 2.5 DIESEL, LAND ROVER 2.5, FORD ESCORT, FIESTA, GRANADA 1.8, 2.0, ORION, SCORPIO, SIERRA, TRACTORES MASSEY FERGUSON, TRACTORES NEW

PD-ILR566

Marca: TRANSPO



PLACA DIODO

Descripción: FORD FIESTA,EUROESCORT,LAND ROVER,TRACTOR FORD,CON ALTERNADOR LUCAS 12V ILR-568 84469 GA-1137 PLACA DIODO

PD-ILR568

Marca: TRANSPO



PLACA DIODO

Descripción: FORD FIESTA,ROVER,CON ALTERNADOR LUCAS ILR-569 PLACA DIODO

PD-ILR569

Marca: TRANSPO



PLACA DIODO

Descripción: LAND ROVER,LEYLAND,DAF,CON ALTERNADOR LUCAS ILR-602 PLACA DIODO

PD-ILR602

Marca: TRANSPO

PLACA DIODO



PLACA DIODO

Descripción: HYUNDAI H100 2.5 DIESEL 2001> HYUNDAI SONATA, HYUNDAI GALLOPER DIESEL 1998> CON ALTERNADOR MANDO - MITSUBISHI, (100MM. ENTRE PERNOS, CON TRIO DIODO), IMR10040, GA1390,

PD-IMR10040

Marca: TRANSPO



PLACA DIODO

Descripción: MAZDA 626,CON ALTERNADOR MITSUBISHI IMR-10041 PLACA DIODO

PD-IMR10041

Marca: TRANSPO

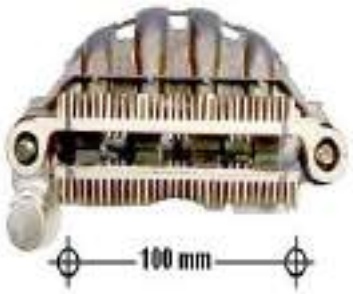

PLACA DIODO

Descripción: MITSUBISHI WAGON, DODGE EAGLE , CHRYSLER , CON ALTERNADOR MITSUBISHI, (100MM ENTRE PERNOS), IMR10042, GA1391, A860T23070, PLACA DIODO

PD-IMR10042

Marca: TRANSPO

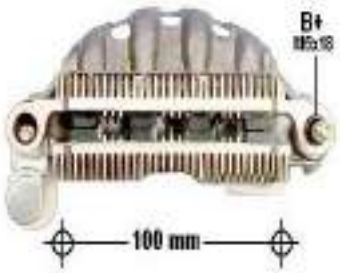

PLACA DIODO

Descripción: MITSUBISHI CANTER F60D, FE444, SUBARU XT 2.7, CON ALTERNADOR MITSUBISHI, (100MM. ENTRE PERNOS), IMR10044, GA1392, A860T30170, PLACA DIODO

PD-IMR10044

Marca: TRANSPO



PLACA DIODO

Descripción: NISSAN, INFINITI, GM OMEGA AUSTRALIANO 3.8 V6, KIA SEPHIA, CON ALTERNADOR MITSUBISHI , (100MM. ENTRE PERNOS, 8 DIODOS, SIN TRIO DIODO), IMR10046, GA1386, A860X64570

PD-IMR10046

Marca: TRANSPO



PLACA DIODO

Descripción: MAZDA PLACA DIODO 90A LARGO 100MM PERNO M5*0.8*38MM TRANSPO IMR10047

PD-IMR10047

Marca: TRANSPO

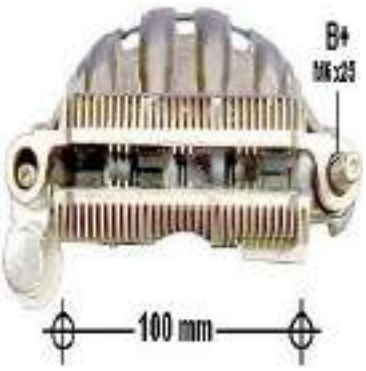

PLACA DIODO

Descripción: MITSUBISHI DIAMANTE 3000GT D0HC 6CIL.1992>95,CON ALTERNADOR MITSUBISHI IMR-10048 PLACA DIODO

PD-IMR10048

Marca: TRANSPO

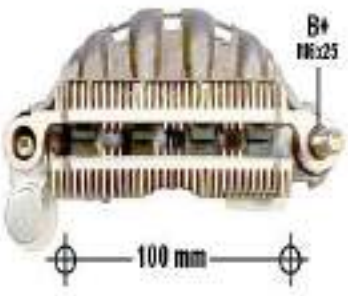

PLACA DIODO

Descripción: HYUNDAI SONATA 3.0I V6, MITSUBISHI DIAMANTE DOCH 3.0 GT, DODGE STEALTH 3.0 V6, CON ALTERNADOR MANDO-MITSUBISHI 110AMP. (100MM. ENTRE PERNOS, CON TRIO DIODO), IMR10050,

PD-IMR10050

Marca: TRANSPO

PLACA DIODO



PLACA DIODO

Descripción: PLACA DIODO MITSUBISHI, 8 DIODOS 40A AVALANCHE, PERNO M8 X 1.25, CASE, FIAT IVECO, HEAVY DUTY

PD-IMR10054
Marca: TRANSPO



PLACA DIODO

Descripción: SCANIA PLACA M8 X 1.25 DIODO 8-40A TRANSPO IMR10059

PD-IMR10059
Marca: TRANSPO

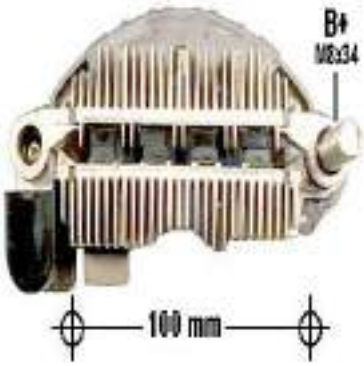

PLACA DIODO

Descripción: MERCURY,CON ALTERNADOR MITSUBISHI IMR10060 PLACA DIODO

PD-IMR10060
Marca: TRANSPO

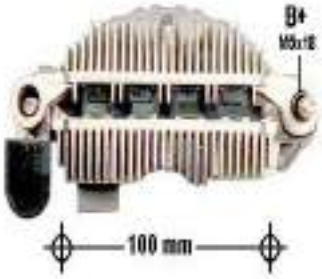

PLACA DIODO

Descripción: FORD PROBE 2.5 V6 1993-1997, MAZDA 626 2.5 V6 1993-2000, MAZDA MX3 1.8 V6 1992-1995, MAZDA MX6 2.5 V6 1993-1997, MAZDA 323 2.0, CON ALTERNADOR MITSUBISHI, A860T38670, GA1368, IMR10064, (100MM.

PD-IMR10064
Marca: TRANSPO

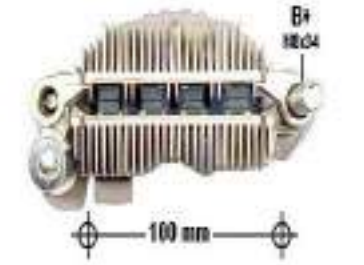

PLACA DIODO

Descripción: MAZDA 929, MITSUBISHI MONTERO 3.2, PAJERO 3.2, PEUGEOT 605 1995> CON ALTERNADOR MITSUBISHI 12V. (100MM. ENTRE PERNOS, CON TRIO DIODO), IMR10066, GA1399

PD-IMR10066
Marca: TRANSPO



PLACA DIODO

Descripción: MITSUBISHI MONTERO 1997>ECLIPSE,GALANT 3.0,CON ALTERNADOR MITSUBISHI IMR10067 PLACA DIODO

PD-IMR10067
Marca: TRANSPO

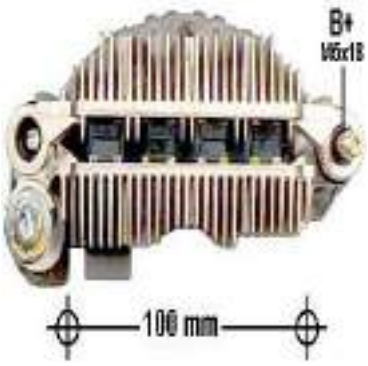

PLACA DIODO

Descripción: MAZDA RX7 TURBO,CON ALTERNADOR MITSUBISHI IMR-10068 PLACA DIODO

PD-IMR10068
Marca: TRANSPO

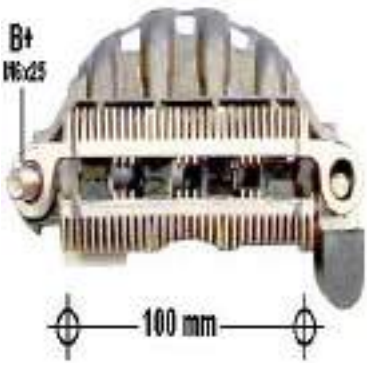

PLACA DIODO

Descripción: NISSAN 300ZX , CON ALTERNADOR MITSUBISHI (8 DIODOS , 100MM ENTRE PERNOS , M6 , CON TRIO DIODO) PLACA DIODO

PD-IMR10072
Marca: TRANSPO

PLACA DIODO



PLACA DIODO

Descripción: MAZDA MPV 2.5 2000-2001 , CON ALTERNADOR MITSUBISHI (8 DIODOS , 100MM ENTRE PERNOS , SIN TRIO DIODO , M6) PLACA DIODO

PD-IMR10081
Marca: TRANSPO



PLACA DIODO

Descripción: HYUNDAI , CHRYSLER SEBRING 2.5 , DODGE AVENGER 2.5 , CON ALTERNADOR MITSUBISHI (8 DIODOS , 100mm ENTRE PERNOS , M6 , SIN TRIO DIODO) , IMR10088 PLACA DIODO

PD-IMR10088
Marca: TRANSPO

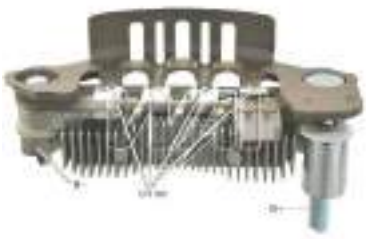

PLACA DIODO

Descripción: PLACA DIODO HYUNDAI KIA TRANSPO O DIODO 40A IMR10092 , HYUNDAI 37300-4A113; MANDO AF111393; VALEO TA000A62401

PD-IMR10092
Marca: TRANSPO



PLACA DIODO

Descripción: HYUNDAI , KIA , MANDO 110A PLACA DIODO TRANSPO

PD-IMR10094
Marca: TRANSPO



PLACA DIODO

Descripción: MITSUBISHI CANTER DIESEL (4D33) , MITSUBISHI FUSO CANTER , BUS ROSA , CON ALTERNADOR MITSUBISHI , IMR10096 , ME701569 PLACA DIODO

PD-IMR10096
Marca: TRANSPO



PLACA DIODO

Descripción: NISSAN SENTRA VERSA TIIDA PLACA DIODO 110A 12X35A TRANSPO IMR12200 GAUSS GA1345 ALTERNADOR MITSUBISHI A2TJ0281ZC NISSAN 23100EM01B

PD-IMR12200
Marca: TRANSPO



PLACA DIODO

Descripción: FORD FUSION 2.3 2005, LINCON, MAZDA, MERCURY, NISSAN, CON ALTERNADOR MITSUBISHI 150AMP., IMR12800, GA1359, 94675-C1323-7920H, DIAMETRO 128MM.

PD-IMR12800
Marca: TRANSPO



PLACA DIODO

Descripción: PLACA 128MM DIAMETRO 12 - 50A MAZDA 6 L4 2.3 2008, MAZDA 6 L4 2.3 TURBO 2006-2007, MAZDA 6 L4 2.3 138 CID 2008, MAZDA 6 L4 2.3 138 CID TURBO 2006-2007, MAZDA 6 L4 2.5 152 CID 2009, MAZDA MX5

PD-IMR12806
Marca: TRANSPO

PLACA DIODO



PLACA DIODO

Descripción: MANDO,MERCUSIER,CON ALTERNADOR MITSUBISHI IMR-5005 PLACA DIODO

PD-IMR5005

Marca: TRANSPO

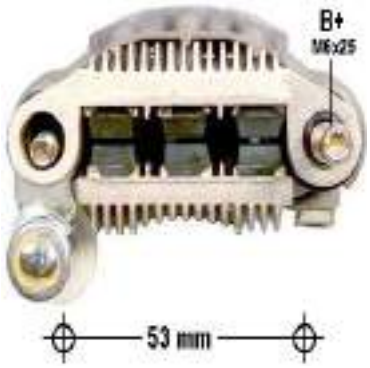

PLACA DIODO

Descripción: SUBARU JUSTY,CON ALTERNADOR MITSUBISHI IMR-5340 PLACA DIODO

PD-IMR5340

Marca: TRANSPO



PLACA DIODO

Descripción: SUBARU JUSTY, SUZUKI ALTO 1.0, SUZUKI SWIFT 1.0, 1.0 GTI 16V, SAMURAI 1.3, VITARA 1.6I, KIA PRIDE 1.3, MAZDA 121, CON ALTERNADOR MITSUBISHI, (65MM. ENTRE PERNOS, CON TRIO DIODO), IMR6540,

PD-IMR6540

Marca: TRANSPO



PLACA DIODO

Descripción: MAZDA RX7 1.1 1984-1985, MAZDA B2200 1986-1987, KIA: PRIDE 1100, 1300 1991-1994, MITSUBISHI, DODGE TRUCK, PLYMOUNTH, CON ALTERNADOR MITSUBISHI - MANDO, (65MM. ENTRE PERNOS, CON TRIO DIODO),

PD-IMR6542

Marca: TRANSPO



PLACA DIODO

Descripción: HYUNDAI EXCEL, PLYMOUTH CHAMP, MITSUBISHI COLT 1.2, 1.5, LANCER 1.2, 1.5, LANCER 1800 4WD, SPACE WAGNON 1.8, NISSAN MICRA 1.2 87-92, DODGE COLD,CON ALTERNADOR MITSUBISHI -

PD-IMR6548

Marca: TRANSPO



PLACA DIODO

Descripción: CATERPILLAR , KALMAR , KOMATSU , MITSUBISHI , NISSAN PLACA 38 X 1.25 DIODO 8-40A TRANSPO IMR6571

PD-IMR6571

Marca: TRANSPO



PLACA DIODO

Descripción: NISSAN 1.8 1989>CHRYSLER,DODGE,PLYMOUTH,CON ALTERNADOR MITSUBISHI IMR-7111 PLACA DIODO

PD-IMR7111

Marca: TRANSPO

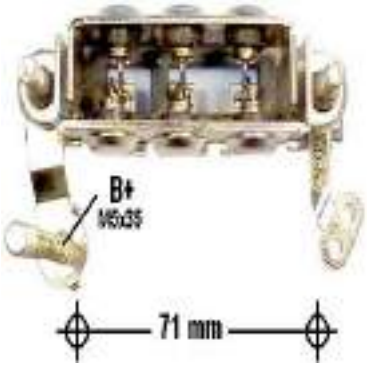

PLACA DIODO

Descripción: NISSAN 620 1978-1980,NISSAN 720 2.0 PICK-UP,GRUA NISSAN,TCM,CON ALTERNADOR MITSUBISHI IMR7113 PLACA DIODO

PD-IMR7113

Marca: TRANSPO

PLACA DIODO



PLACA DIODO

Descripción: NISSAN PICKUP,PULSAR,CON ALTERNADOR MITSUBISHI IMR7117 PLACA DIODO

PD-IMR7117

Marca: TRANSPO



PLACA DIODO

Descripción: PEUGEOT 405 1992>CON ALTERNADOR MITSUBISHI IMR7119 PLACA DIODO

PD-IMR7119

Marca: TRANSPO



PLACA DIODO

Descripción: PEUGEOT 405 1992> MAZDA DIESEL , CON ALTERNADOR MITSUBISHI , IMR7141 PLACA DIODO

PD-IMR7141

Marca: TRANSPO

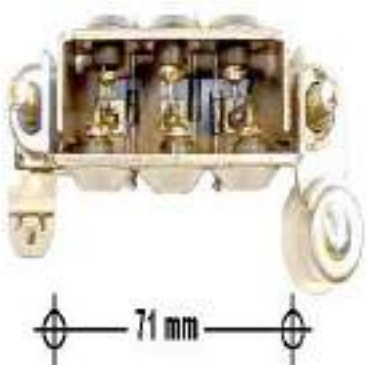

PLACA DIODO

Descripción: FORD COURIER,MAZDA B2000,CON ALTERNADOR MITSUBISHI IMR-7171 PLACA DIODO

PD-IMR7171

Marca: TRANSPO



PLACA DIODO

Descripción: NISSAN STANZA SEDAN Y WAGON,CON ALTERNADOR MITSUBISHI IMR-7512 PLACA DIODO

PD-IMR7512

Marca: TRANSPO



PLACA DIODO

Descripción: HYUNDAI H100 DIESEL, MAZDA 323 1.1, 1.3 E1.3, MAZDA 323 1.6, 1.6I TURBO, DODGE, PLYMOUTH, CON ALTERNADOR MITSUBISHI, (75MM. ENTRE PERNOS, CON TRIO DIODO), IMR7542, GA1365,

PD-IMR7542

Marca: TRANSPO



PLACA DIODO

Descripción: MAZDA 323 1.1, 1.3, 1.5, 1.6, MAZDA 626, MAZDA B1800, MAZDA B2000, MAZDA RX7 PICKUP, CON ALTERNADOR MITSUBISHI 12V. (75MM. ENTRE PERNOS, CON TRIO DIODO), IMR7544, A860T13270, GA1395, PLACA

PD-IMR7544

Marca: TRANSPO



PLACA DIODO

Descripción: PLACA DIODO TRANSPO

PD-IMR7546

Marca: TRANSPO

PLACA DIODO



PLACA DIODO

Descripción: HYUNDAI H100 DIESEL,MAZDA 323 1.1/1.3 E1.3,MAZDA 323 1.6/1.6i TURBO, CON ALTERNADOR MANDO-MITSUBISHI IMR7550 PLACA DIODO

PD-IMR7550

Marca: TRANSPO

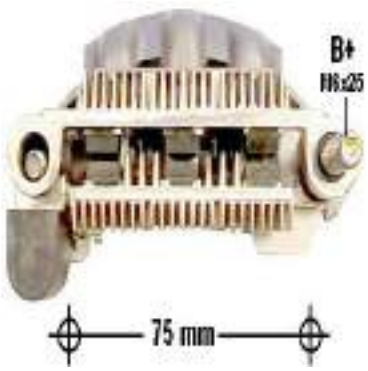

PLACA DIODO

Descripción: NISSAN 300ZX,CON ALTERNADOR MITSUBISHI IMR7554 PLACA DIODO

PD-IMR7554

Marca: TRANSPO

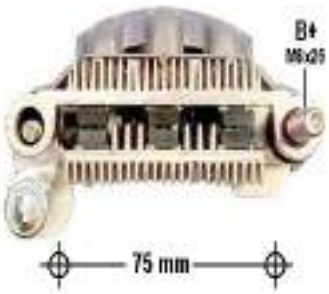

PLACA DIODO

Descripción: HYUNDAI EXCEL 1.5 1991>93, MAZDA MX6 , MAZDA 626, FORD PROBE, DODGE, MAZDA, CON ALTERNADOR MITSUBISHI - MANDO, IMR7556, A860T27170, GA1364, PLACA DIODO, (75MM. ENTRE

PD-IMR7556

Marca: TRANSPO

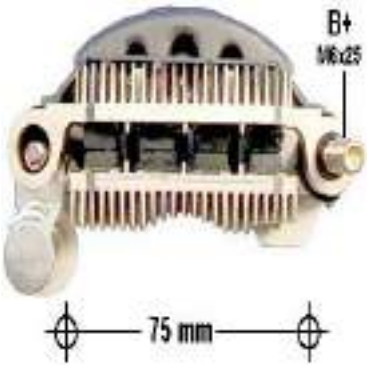

PLACA DIODO

Descripción: SUZUKI SDX,CON ALTERNADOR MITSUBISHI IMR-7558 PLACA DIODO

PD-IMR7558

Marca: TRANSPO

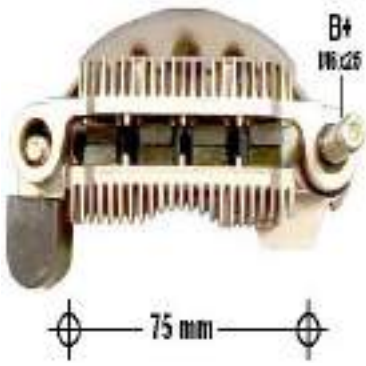

PLACA DIODO

Descripción: NISSAN SENTRA 1.6 1989-1990,NISSAN PULSAR 1.6 1989-1990,MAZDA B2600 1989-1993,CON ALTERNADOR MITSUBISHI 12V IMR7560 PLACA DIODO

PD-IMR7560

Marca: TRANSPO

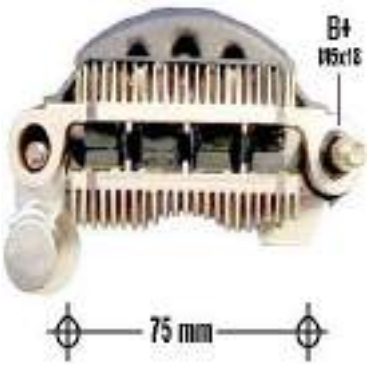

PLACA DIODO

Descripción: MAZDA PROTEGE , CON ALTERNADOR MITSUBISHI IMR-7562 PLACA DIODO

PD-IMR7562

Marca: TRANSPO

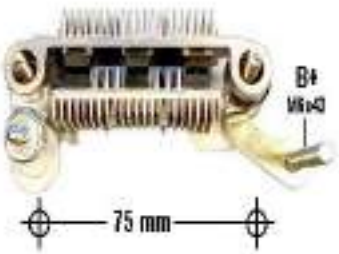

PLACA DIODO

Descripción: MITSUBISHI L200 2.5 DIESEL, L300 2.5 DIESEL, MITSUBISHI PAJERO 2.5 TD DIESEL, KIA BESTA 2.2 1997> MITSUBISHI GALANT, MIRAGE, CON ALTERNADOR MITSUBISHI - MANDO, IMR7564, GA1341, A860T22370, PLACA DIODO,

PD-IMR7564

Marca: TRANSPO



PLACA DIODO

Descripción: MITSUBISHI L300 2.5 DIESEL 1986-1994 , MITSUBISHI PAJERO 2.5 TURBO DIESEL 1986-1991 , IMR7568 , 135228

PD-IMR7568

Marca: TRANSPO

PLACA DIODO

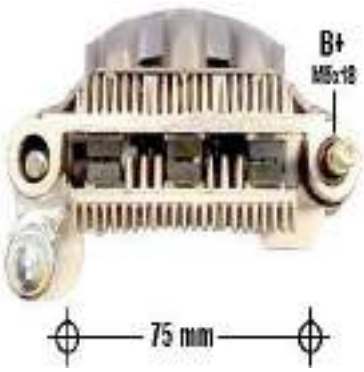

PLACA DIODO

Descripción: MAZDA 323,CON ALTERNADOR MITSUBISHI IMR7572 PLACA DIODO

PD-IMR7572
Marca: TRANSPO



PLACA DIODO

Descripción: PLACA PLACA DIODO

PD-IMR7576
Marca: TRANSPO



PLACA DIODO

Descripción: SUBARU JUSTY 1.0 , 1.0 4WD , 1.2 , 1.2 4WD , CON ALTERNADOR MITSUBISHI 12V. IMR7578

PD-IMR7578
Marca: TRANSPO



PLACA DIODO

Descripción: HONDA CIVIC SEDAN 1.7L CON ALTERNADOR MITSUBISHI 12V IMR7579 PLACA DIODO

PD-IMR7579
Marca: TRANSPO

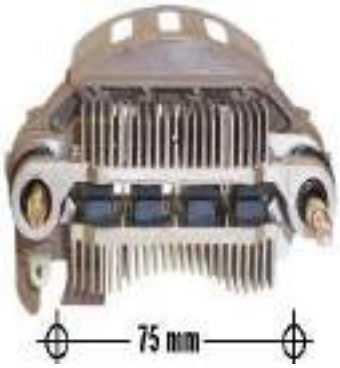

PLACA DIODO

Descripción: SUZUKI VITARA 2.0 1999>01,CON ALTERNADOR MITSUBISHI IMR7581 PLACA DIODO

PD-IMR7581
Marca: TRANSPO

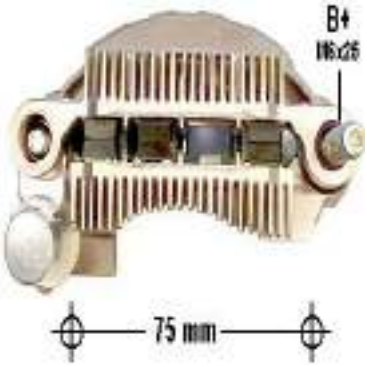

PLACA DIODO

Descripción: MAZDA 323 1990,MIATA 1.6 IMR7582 PLACA DIODO

PD-IMR7582
Marca: TRANSPO

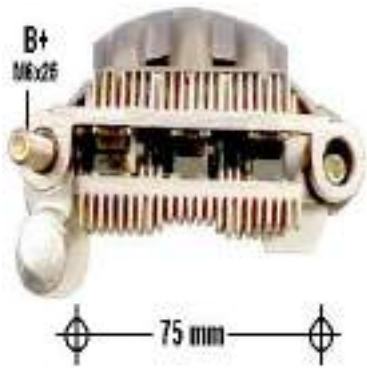

PLACA DIODO

Descripción: MAZDA 929,MITSUBISHI IMR7586 PLACA DIODO

PD-IMR7586
Marca: TRANSPO



PLACA DIODO

Descripción: PEUGEOT 206 1.1i/1.4i/1.6i/2.0 S16 , CITROEN XSARA PICASSO 1.6 , CON ALTERNADOR MITSUBISHI 12V.(SIN TRIDIODO) ,TRABAJA CON IM498 REGULADOR IMR7587

PD-IMR7587
Marca: TRANSPO

PLACA DIODO



PLACA DIODO

Descripción: MAZDA,MITSUBISHI 1993-94 IMR7588 PLACA DIODO

PD-IMR7588

Marca: TRANSPO

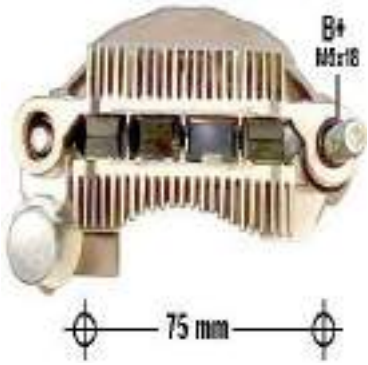

PLACA DIODO

Descripción: HONDA CIVIC 1996-1998,CIVIC DEL SOL 1.6,CON ALTERNADOR MITSUBISHI IMR7590 PLACA DIODO

PD-IMR7590

Marca: TRANSPO

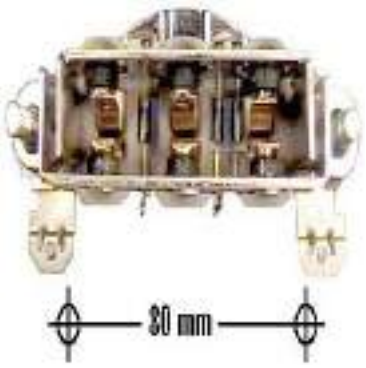

PLACA DIODO

Descripción: NISSAN MARCH,VANS,CON ALTERNADOR MITSUBISHI IMR-8011 PLACA DIODO

PD-IMR8011

Marca: TRANSPO



PLACA DIODO

Descripción: MITSUBISHI PAJERO/MONTERO 2.3 DIESEL 1984> MITSUBISHI L200/L300 2.3 DIESEL 1982>87,MITSUBISHI GALANT 2.3 TURBO DIESEL,CON ALTERNADOR MITSUBISHI IMR-8041 PLACA DIODO

PD-IMR8041

Marca: TRANSPO



PLACA DIODO

Descripción: MITSUBISHI PICK-UP 2.0 4CIL. 1983>86,MAZDA,DODGE,CON ALTERNADOR MITSUBISHI IMR8043 PLACA DIODO

PD-IMR8043

Marca: TRANSPO

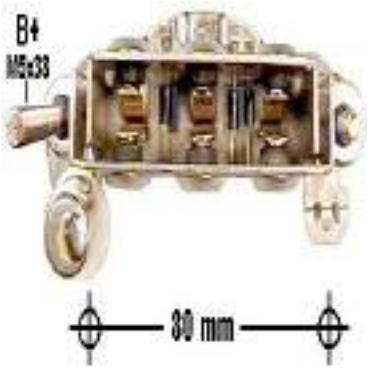

PLACA DIODO

Descripción: FORD LASER 1.5 1983>MAZDA GLC 1.5 4CIL.1983,CON ALTERNADOR MITSUBISHI IMR8045 PLACA DIODO GAUSS GA1348

PD-IMR8045

Marca: TRANSPO



PLACA DIODO

Descripción: MITSUBISHI CANTER 4D30/4D31 DIESEL 1983>HYUNDAI MIGTHY 3568cc., CON ALTERNADOR MITSUBISHI-MANDO 24V. 25AMP. (80mm.) CON DEPRESOR IMR8047 Q542 PLACA DIODO

PD-IMR8047

Marca: TRANSPO



PLACA DIODO

Descripción: HYUNDAI MIGTHY 3568cc,MITSUBISHI CANTER 4D30/4D31,5/5.5/6 TON.,CON ALTERNADOR MANDO-MITSUBISHI 24V. 25AMP. (80mm.) CON DEPRESOR , Q542 , DHP2030 , DHP2230 , IMR8047

PD-542

Marca: WIL

PLACA DIODO



PLACA DIODO

Descripción: MAZDA 626 1998>CON ALTERNADOR MITSUBISHI (P/D) IMR85100 PLACA DIODO

PD-IMR85100

Marca: TRANSPO



PLACA DIODO

Descripción: MAZDA 626 2.0 4CIL.1979>82,MITSUBISHI PICK-UP 2.6 4CIL. 1983>86,NISSAN CON ALTERNADOR MITSUBISHI IMR-8511 PLACA DIODO

PD-IMR8511

Marca: TRANSPO



PLACA DIODO

Descripción: HYUNDAI H100 2.5 BENCINERA, FORD TEMPO, TAURUS, MERCURY, TOPAZ, CON ALTERNADOR MITSUBISHI, (85MM. ENTRE PERNOS, CON TRIO DIODO), IMR8540, GA1373, E8PZ-10304-B, PLACA DIODO

PD-IMR8540

Marca: TRANSPO

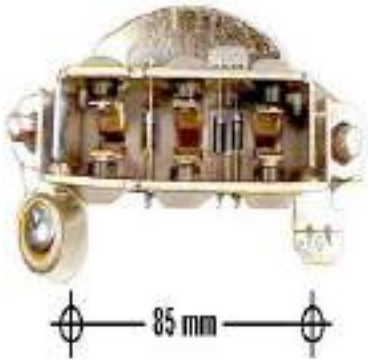

PLACA DIODO

Descripción: HYUNDAI , MAZDA 626 2.0 4CIL. 1983>84 , CON ALTERNADOR MITSUBISHI , IMR8541

PD-IMR8541

Marca: TRANSPO

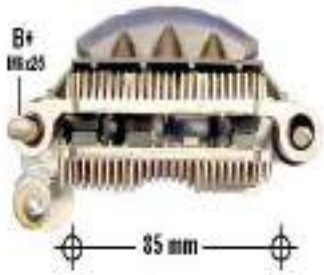

PLACA DIODO

Descripción: FORD THUNDERBIRD, CON ALTERNADOR MITSUBISHI, (85MM. ENTRE PERNOS, CON TRIO DIODO), IMR8542, GA1371, E8PZ10304A, PLACA DIODO

PD-IMR8542

Marca: TRANSPO



PLACA DIODO

Descripción: MAZDA MPV 2.6 4CIL. 1989>94, MAZDA MPV 2.5, MAZDA MPV 3.0 6CIL. 1989>98, HYUNDAI, CON ALTERNADOR MITSUBISHI, (85MM. ENTRE PERNOS, CON TRIO DIODO), IMR8544, GA1370, A860T31370, PLACA

PD-IMR8544

Marca: TRANSPO

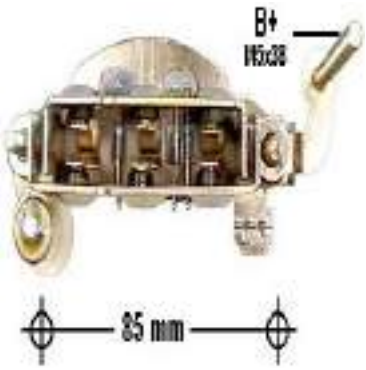

PLACA DIODO

Descripción: MITSUBISHI L200 DIESEL,MITSUBISHI MIRAGE TURBO,MAZDA 626 2.0 4CIL.1984 >85 DIESEL,CON ALTERNADOR MITSUBISHI IMR8545 PLACA DIODO GA1349 ALTERNADOR HYUNDAI 37300-41010

PD-IMR8545

Marca: TRANSPO

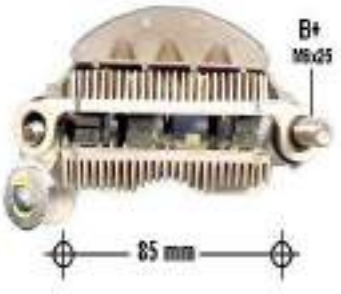

PLACA DIODO

Descripción: HYUNDAI ACCENT, MAZDA MPV 2.6 4CIL., 1989>94, MPV 3.0 6CIL., 1989>98, MAZDA MX6, RX7, MAZDA 929 2.2I, MAZDA 626 2.0I, 16V, 2.2I, 2.2I, FORD PROBE 2.2 4CIL. 1990>92, CON ALTERNADOR

PD-IMR8546

Marca: TRANSPO

PLACA DIODO



PLACA DIODO

Descripción: FORD ESCORT 1.8 ACIL., MAZDA RX7, MX3 1.6i, 323 1.3 16V, 1.6, 1.8i, 1.8 GT, 1.8 TURBO, KIA SEPHIA 1.5, 1.6, II 1.5, CON ALTERNADOR MITSUBISHI, 85MM., ENTRE PERNOS, IMR8548, GA1270, A860T38270, PLACA DIODO

PD-IMR8548

Marca: TRANSPO

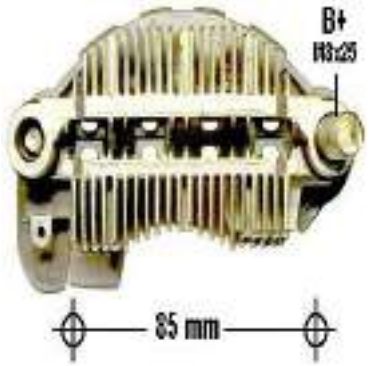

PLACA DIODO

Descripción: IMR8566 PLACA DIODO

PD-IMR8566

Marca: TRANSPO



PLACA DIODO

Descripción: MITSUBISHI ECLIPSE ,GALANT 3.0 1998>2002 , MITSUBISHI MIRAGE 1.8 1999>2001 , MITSUBISHI MIRAGE 1.5 1997>98 , MITSUBISHI LANCER 2.0 2002-04 , CON ALTERNADOR MITSUBISHI 12V.

PD-IMR85668

Marca: TRANSPO



PLACA DIODO

Descripción: SUBARU IMPREZA OUTBACK 1.8 1997>IMPREZA OUTBACK 2.2/2.5 1998>CON ALTERNADOR MITSUBISHI IMR8567 PLACA DIODO

PD-IMR8567

Marca: TRANSPO



PLACA DIODO

Descripción: FORD PROBE 3.0 6CIL. 1990>92, FORD TAURUS 3.0 6CIL. SHO 1989>93, FORD TEMPO, GA1375, IMR8570, (85MM. ENTRE PERNOS)

PD-IMR8570

Marca: TRANSPO



PLACA DIODO

Descripción: MAZDA SEDAN,CON ALTERNADOR MITSUBISHI IMR-8571 PLACA DIODO

PD-IMR8571

Marca: TRANSPO



PLACA DIODO

Descripción: SUBARU XT COUPE 2.7 6CIL. 1988>91,CON ALTERNADOR MITSUBISHI 12V IMR-8572 PLACA DIODO

PD-IMR8572

Marca: TRANSPO

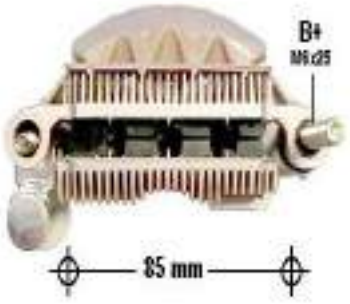

PLACA DIODO

Descripción: HYUNDAI SONATA 3.0 6CIL. 1990>93, MITSUBISHI 3000GT, DODGE STEALTH 3.0 6CIL.1991>93, DODGE STEALTH 3.0 6CIL. SOHC 1995> , CON ALTERNADOR MITSUBISHI, (85MM. ENTRE PERNOS, CON

PD-IMR8574

Marca: TRANSPO

PLACA DIODO



PLACA DIODO

Descripción: NISSAN STANZA, NISSAN 200SX 1.8 DOHC TURBO, IMR8576 GA1380, (85MM. ENTRE PERNOS, CON TRIO DIODO)

PD-IMR8576
Marca: TRANSPO



PLACA DIODO

Descripción: MITSUBISHI, A860T29370, IMR8578, GA1381, (85MM. ENTRE PERNOS, CON TRIO DIODO)

PD-IMR8578
Marca: TRANSPO



PLACA DIODO

Descripción: HONDA PLACA DIODO 80A TRANSPO IMR8579 TRANAJA CON REGULADOR IM558 Honda 31127-RNA-A01

PD-IMR8579
Marca: TRANSPO

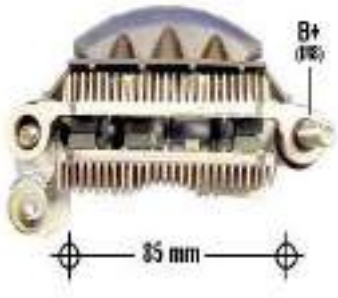

PLACA DIODO

Descripción: PEUGEOT 405 1993> MAZDA 626, MX6, CON ALTERNADOR MITSUBISHI, (85MM. ENTRE PERNOS, 6 DIODOS, CON TRIO DIODO), IMR8580, GA1382, 137861, PLACA DIODO, (PARA VERSION 8 DIODOS, USAR GA1384,

PD-IMR8580
Marca: TRANSPO



PLACA DIODO

Descripción: PEUGEOT 405 1994>FORD ESCORT,FIESTA,CON ALTERNADOR MITSIBISHI 12V IMR-8581 PLACA DIODO

PD-IMR8581
Marca: TRANSPO



PLACA DIODO

Descripción: CITROEN ZX 1.8 1996>MITSUBISHI ECLIPSE,EAGLE IMR-8588 PLACA DIODO

PD-IMR8588
Marca: TRANSPO

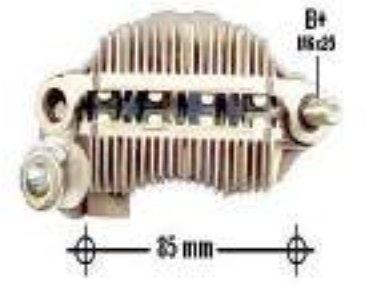

PLACA DIODO

Descripción: MAZDA 626 2.2 4CIL. AT 1990>91, MITSUBISHI LANCER, CHRYSLER, CON ALTERNADOR MITSUBISHI, IMR8590, GA1385, (85MM. ENTRE PERNOS, CON TRIO DIODO)

PD-IMR8590
Marca: TRANSPO

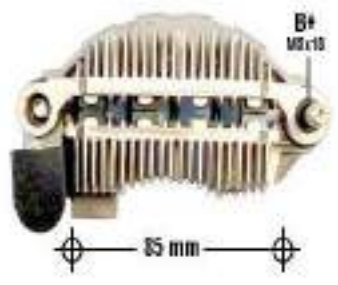

PLACA DIODO

Descripción: KIA SHEPIA 1.6 L4, MAZDA 323 1.6, 1.8 1992>, MAZDA PROTEGE 1.8 L4, MAZDA MX3 1.6, FORD, CON ALTERNADOR MITSUBISHI, IMR8592, A860T37670, GA1356, PLACA DIODO, (85MM. ENTRE

PD-IMR8592
Marca: TRANSPO

PLACA DIODO



PLACA DIODO

Descripción: MITSUBISHI L200 (1993-2001), MITSUBISHI GALANT , FORD PROBE, MAZDA 626, MX6, CON ALTERNADOR MITSUBISHI, (85MM. ENTRE PERNOS, CON TRIO DIODO), IMR8594, GA1387, A860T39070, PLACA DIODO

PD-IMR8594

Marca: TRANSPO



PLACA DIODO

Descripción: SUBARU IMPREZA OUTBACK 2.2/2.5 1999>CON ALTERNADOR MITSUBISHI 12V IMR8595 PLACA DIODO

PD-IMR8595

Marca: TRANSPO

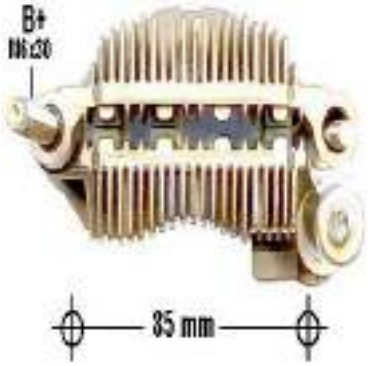

PLACA DIODO

Descripción: DODGE NEON 2.0 4CIL. 1995>97,CON ALTERNADOR MITSUBISHI IMR-8596 PLACA DIODO

PD-IMR8596

Marca: TRANSPO



PLACA DIODO

Descripción: SUBARU PLACA DIODO 90A LARGO 85MM PERNO M5 X 0.8 , SIN TRIO , 8 DIODOS DE 30A TRANSPO

PD-IMR8599

Marca: TRANSPO



PLACA DIODO

Descripción: HONDA ACCORD,PRELUDE,TOYOTA,CON ALTERNADOR NIPPONDENSO 12V.45AMP. INR-400 PLACA DIODO

PD-INR400

Marca: TRANSPO



PLACA DIODO

Descripción: CHEVROLET GEMINI 1.5, 1.6 GTI 16V MOTOR ISUZU, , TOYOTA CARINA 2.0, TOYOTA CELICA 2.0 GTI 16V, CON ALTERNADOR NIPPONDENSO 95AMP. DIAMETRO 100MM., INR401, GA1253,

PD-INR401

Marca: TRANSPO



PLACA DIODO

Descripción: TOYOTA CELICA , COROLLA , HONDA PRELUDE , CON ALTERNADOR NIPPONDENSO. INR402 PLACA DIODO, INR402P

PD-INR402

Marca: TRANSPO



PLACA DIODO

Descripción: CHRYSLER 1993, TOYOTA CELICA, CARINA, VOLVO 740, 940, 960, CON ALTERNADOR NIPPONDENSO 95AMP., DIAMETRO 103MM., GA1254, INR403, 021580-3640, PLACA DIODO

PD-INR403

Marca: TRANSPO

PLACA DIODO



PLACA DIODO

Descripción: TOYOTA CELICA,COROLLA,CRESIDA INR404 PLACA DIODO

PD-INR404
Marca: TRANSPO



PLACA DIODO

Descripción: PLACA DIODO HONDA ACURA 2003/2006 , 117MM , IN6335 PLACA DIODO

PD-INR428
Marca: TRANSPO



PLACA DIODO

Descripción: HONDA ACCORD 2.4 2004-2005, ACURA TSX 2.4 2004-005, CON ALTERNADOR NIPPONDENSO, DIAMETRO 117MM., INR429, GA1315, (REGULADOR IN6335 TRANSPO), PLACA DIODO

PD-INR429
Marca: TRANSPO



PLACA DIODO

Descripción: NUEVO FORD FOCUS 2.0 TURBO DIESEL TDCI, MAZDA EUROPEO, VOLVO, CON ALTERNADOR NIPPONDENSO, DIAMETRO 117MM., INR431, GA1304, RTF40172

PD-INR431
Marca: TRANSPO



PLACA DIODO

Descripción: DODGE CHRYSLER BMW PLACA DIODO 12V 130-160A 12 DIODOS DE 50 AMP DIAMETRO 117MM TRANSPO INR432

PD-INR432
Marca: TRANSPO



PLACA DIODO

Descripción: DENSO 130A HONDA , CHEVROLET , TOYOTA , LEXUS 117MM M8 X 1.25 BATT PLACA DIODO TRANSPO

PD-INR433
Marca: TRANSPO



PLACA DIODO

Descripción: CHRYSLER 300 , DODGE CHARGER , DODGE DURANGO JEEP GRAND CHEROKKE PLACA DIODO REGITAR, DENSO, 12-50A , 132MM DIAMETRO , M8 PERNO BATERIA REGITAR RN-71 TRANSPO INR435 ALTERNADOR

PD-INR435
Marca: TRANSPO



PLACA DIODO

Descripción: TOYOTA DIMENSION 109MM M6 X 1.0 CON ALTERNADOR DENSO 104210-9000 TOYOTA 27060-0C020 6 DIODOS 50A PLACA DIODO TRANSPO

PD-INR438
Marca: TRANSPO

PLACA DIODO



PLACA DIODO

Descripción: TOYOTA 4 RUNNER 2.7 , T100 PICK-UP 2.7 1997> TOYOTA YARIS , TACOMA 2.4/2.7/3.4 , SUZUKI SIDERICK 1.8 , SUZUKI BALENO , ISUZU TROOPER 3.2 , CON ALTERNADOR NIPPONDENSO 12V. 70AMP.

PD-INR502

Marca: TRANSPO



PLACA DIODO

Descripción: NIPPONDENSO INR5028 PLACA DIODO

PD-INR5028

Marca: TRANSPO



PLACA DIODO

Descripción: SUZUKI SWIFT INR716 PLACA DIODO

PD-INR716

Marca: TRANSPO



PLACA DIODO

Descripción: GRUA HORQUILLA TOYOTA,CON ALTERNADOR NIPPONDENSO INR718 PLACA DIODO

PD-INR718

Marca: TRANSPO



PLACA DIODO

Descripción: SUZUKI MARUTI 800,CON ALTERNADOR NIPPONDENSO INR719 PLACA DIODO

PD-INR719

Marca: TRANSPO



PLACA DIODO

Descripción: HONDA ACURA, ISUZU, TOYOTA, STERLING, CON ALTERNADOR NIPPONDENSO 70AMP. DIAMETRO 100MM., INR720, 021580-2160, GA1160, PLACA DIODO

PD-INR720

Marca: TRANSPO



PLACA DIODO

Descripción: SUZUKI MARUTI INR-721 PLACA DIODO

PD-INR721

Marca: TRANSPO



PLACA DIODO

Descripción: VOLVO TURBO AIRCON INR722 PLACA DIODO

PD-INR722

Marca: TRANSPO

PLACA DIODO



PLACA DIODO

Descripción: John Deere , Komatsu , GRUA TOYOTA 4P , 4Y , MOTOR V1502 , GRUA KUBOTA V1502 , HYSTER , CON ALTERNADOR NIPPONDENSO 12V PLACA DIODO

PD-INR723

Marca: TRANSPO



PLACA DIODO

Descripción: TOYOTA TERCEL, COROLLA 1.3I, STARLET 1.3, SUZUKI ALTO 1.0, VITARA 1.6I, SUZUKI SWIFT 1.0, 1.3, 1.6, SAMURAI 1.3, SUZUKI SJ413, CHEVROLET ASKA 2.0 TURBO, CON ALTERNADOR NIPPONDENSO 12V., INR724,

PD-INR724

Marca: TRANSPO



PLACA DIODO

Descripción: CHARADE G21, TOYOTA TERCEL, HONDA CIVIC, CRX, ACURA, ACCORD 1.8, IZUSU, ROVER, CON ALTERNADOR NIPPONDENSO 70AMP. DIAMETRO 90MM., INR725, GA1250, 021580-2550, PLACA

PD-INR725

Marca: TRANSPO



PLACA DIODO

Descripción: ISUZU INR726 PLACA DIODO

PD-INR726

Marca: TRANSPO



PLACA DIODO

Descripción: CHRYSLER,LEBARON,DODGE 600,CARAVAN,PLYMOUTH INR-727 PLACA DIODO

PD-INR727

Marca: TRANSPO



PLACA DIODO

Descripción: CHRYSLER,DODGE CARAVAN,DYNASTY,PLYMOUTH VOYAGER INR-728 PLACA DIODO

PD-INR728

Marca: TRANSPO



PLACA DIODO

Descripción: CHRYSLER LEBARON, DODGE CARAVAN, DAYTONA, NEW YORKER, PLYMOUTH, CON ALTERNADOR NIPPONDENSO 95AMP., DIAMETRO 103MM., INR729, GA1252, 021580-4120, 021580-4490, PLACA DIODO

PD-INR729

Marca: TRANSPO



PLACA DIODO

Descripción: TOYOTA CRESIDA,HONDA ACCORD INR-731 PLACA DIODO

PD-INR731

Marca: TRANSPO

PLACA DIODO



PLACA DIODO

Descripción: TOYOTA LAND CRUISER INR732 PLACA DIODO

PD-INR732
Marca: TRANSPO



PLACA DIODO

Descripción: TOYOTA JOHN DERRE 7200/7400 MAZDA INR-733 PLACA DIODO DENSO 021580-4110 021580-4610 021580-5040

PD-INR733
Marca: TRANSPO



PLACA DIODO

Descripción: CHRYSLER,DODGE CARAVAN,PLYMOUTH VOYAGER INR734 PLACA DIODO

PD-INR734
Marca: TRANSPO



PLACA DIODO

Descripción: HONDA ACURA INR735 PLACA DIODO

PD-INR735
Marca: TRANSPO



PLACA DIODO

Descripción: KIA SORENTO 3.3 , 3.8 , HYUNDAI SONATA 3.3 2006-2009 , HYNDAI SANTA FE 3.3 2007-2009 , ACURA LEGEND 1991-2009 , HONDA , CON ALTERNADOR DENSO 12V. INR736

PD-INR736
Marca: TRANSPO



PLACA DIODO

Descripción: VOLVO 740 SERIE 2.3L W/TURBO INR739 PLACA DIODO

PD-INR739
Marca: TRANSPO



PLACA DIODO

Descripción: PLACA DIODO CATERPILLAR 90-135A/12V 50-65/24 REEMPLAZA DENSO 021580-5350 TRANSPO INR9535

PD-INR9535
Marca: TRANSPO



PLACA DIODO

Descripción: PEUGEOT 305,RENAULT,CITROEN,CON ALTERNADOR PARIS RHONE IPR-124 PLACA DIODO

PD-IPR124
Marca: TRANSPO

PLACA DIODO



PLACA DIODO

Descripción: RENAULT CLIO 1.1, RENAULT 19 1.2, RENAULT 5 1.0, 1.1, 1.2, 1.4 GT TURBO, RENAULT 9, R11, R18 GTX, RENAULT MASTER 2.0, TRAFIC, FUEGO, CLIO 1.8, 1.9, VOLVO 640, CON ALTERNADOR PARIS RHONE - VALEO 12V.,

PD-IPR135

Marca: TRANSPO



PLACA DIODO

Descripción: RENAULT ALLIANCE, RENAULT FUEGO 1.8I, ESPACE 2.1 TD, RENAULT 21 TD, GTD, R25 TURBO DIESEL, DX R20 TD, GTD, RENAULT 19 1.8I, RENAULT 5, PEUGEOT EAGLE, CON ALTERNADOR PARIS RHONE (-

PD-IPR157

Marca: TRANSPO



PLACA DIODO

Descripción: CITROËN C32, 35 2.0, 2.2, 2.5, C15 1.1, 1.3, CX 2000, 2200, 2400 GTI, CX25, PEUGEOT 309 1.1, 1.3, 1.4, 1.6, RENAULT R19, R17, R11 GTX, RENAULT 9 GTX, VOLVO 440, 460 1.7 TURBO, 1.6, 1.8, 2.0, 480S 2.0, SAAB, CON

PD-IPR203

Marca: TRANSPO



PLACA DIODO

Descripción: RENAULT ALLIANCE, RENAULT FUEGO 1.8I, ESPACE 2.1 TD, RENAULT 21 TD, GTD, R25 TURBO DIESEL, DX R20 TD, GTD, RENAULT 19 1.8I, RENAULT 5, PEUGEOT EAGLE, CON ALTERNADOR PARIS RHONE -

PD-IPR539

Marca: TRANSPO



PLACA DIODO

Descripción: VOLVO PENTA, RENAULT ESPACE 2.1 TD, RENAULT 21 TD, GTD, R25 TURBO DIESEL, DX R20 TD, GTD, RENAULT 19 1.8I, PEUGEOT, CON ALTERNADOR PARIS RHONE - VALEO, (POLARIDAD B+, B-, CON

PD-IPR551

Marca: TRANSPO



PLACA DIODO

Descripción: PEUGEOT 505,204, 304,305,104,J5 1.8 2.0 , J9 , 604 CITROEN AX 1.0 1.3 1.4 BX14, C15 1.1 1.4 , C25 VOLVO,CON ALTERNADOR PARIS RHONE (- + C/TRIO) IPR554 PLACA DIODO 120A VALEO 105554 , 218241 ,

PD-IPR554

Marca: TRANSPO



PLACA DIODO

Descripción: RENAULT MASTER 2.0, TRAFIC, R19 , R21 , R25 , CLIO , ESPACE , FUEGO ,CON ALTERNADOR PARIS RHONE (+ - S/TRIO) IPR615 PLACA DIODO 120A ALTERNADOR VALEO: 104247, A13N107, A13N81, 104248, A13N108,

PD-IPR615

Marca: TRANSPO



PLACA DIODO

Descripción: PORSCHE 911SC/911 TURBO,914,CON ALTERNADOR PARIS RHONE 12V 70AMP(-+C/D) IPR713 PLACA DIODO GAUSS GA1455 ALTERNADOR VALEO 2101368, 432776, A14N38, 2102746, 432797, A14N38, 2104355,

PD-IPR713

Marca: TRANSPO

PLACA DIODO

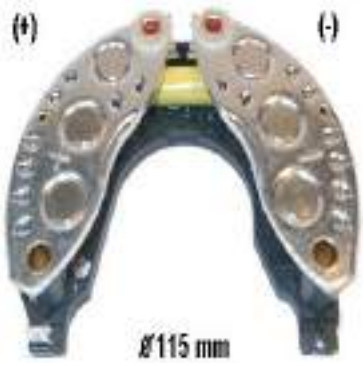

PLACA DIODO

Descripción: PEUGEOT 205,RENAULT,CON ALTERNADOR PARIS RHONE (+ - C/TRIO) IPR747 PLACA DIODO

PD-IPR747

Marca: TRANSPO



PLACA DIODO

Descripción: AUDI A4 1.6, 1.8 20V TURBO, AUDI A6 1.8T, CITROËN SAXO 1.0I, 1.1I, 1.4I, XSARA 1.4, BERLINGO 1.1, EVASION 1.8, 2.0, CITROEN ZX 1.1, 1.4, 1.6, 1.8, 2.0, PEUGEOT 106, 306, 405, FIAT ULYSSE 1.8, SEAT CORDOBA

PD-IPR844

Marca: TRANSPO



PLACA DIODO

Descripción: RENAULT ECLAIRE 1.8, PEUGEOT, CITROEN, CON ALTERNADOR VALEO 12V. (107MM. DIAMETRO), IPR846, GA1840, 2545941, (8 DIODOS)

PD-IPR846

Marca: TRANSPO



PLACA DIODO

Descripción: CITROËN SAXO 1.4, ZX 1.8, 1.9 DIESEL, BERLINGO DIESEL, PEUGEOT 405 1.6, 1.8i; PARTNER DIESEL, SEAT AROSA 1.0, 1.4, CORDOBA 1.0, 1.6, 1.8, 1.9, IBIZA 1.0, 1.4, 1.6, 1.8, 2.0, TOLEDO 1.6, 1.8, 1.9,

PD-IPR848

Marca: TRANSPO



PLACA DIODO

Descripción: PORCHE 911,AUDI,RENAUL 21 1992.ALTERNADOR PARIS RONE. IPR908 PLACA DIODO

PD-IPR908

Marca: TRANSPO



PLACA DIODO

Descripción: FIAT PALIO, PUNTO, TEMPRA, TIPO, RANGE ROVER, LAND ROVER 820 2.0 DIESEL, CON ALTERNADOR MAGNETI MARELLI 12V., IXR542, GA1307, 54209741, PLACA DIODO, (CON TRIO DIODO, DIAMETRO 104MM.)

PD-IXR542

Marca: TRANSPO



PLACA DIODO

Descripción: FIAT,PEUGEOT,CON ALTERNADOR FEMSA (DIAMETRO 105mm) IXR-548 PLACA DIODO

PD-IXR548

Marca: TRANSPO



PLACA DIODO

Descripción: FIAT PUNTO 75SX 1996> FIAT BRAVO, BRAVA, PALIO, TEMPRA, CON ALTERNADOR MAGNETI MARELLI 12V. DIAMETRO 111MM., IXR633, 63623301, GA1301, 136423, PLACA DIODO

PD-IXR633

Marca: TRANSPO

PLACA DIODO



PLACA DIODO

Descripción: FIAT BRAVA, PALIO, PUNTO, LAND ROVER, CON ALTERNADOR MAGNETI MARELLI 12V. DIAMETRO 111MM., GA1300, 63623701, IXR634, PLACA DIODO

PD-IXR634

Marca: TRANSPO



PLACA DIODO

Descripción: ALFA ROMEO 145, 146, 155, GTV SPIDER, FIAT BRAVO, MAREA, FIAT PALIO, PUNTO 90, DUCATO 1.9 TURBO DIESEL, LANCIA, DELTA, DEDRA K 2.4 TD., CON ALTERNADOR MAGNETI MARELLI, DIAMETRO 120MM ,

PD-IXR642

Marca: TRANSPO



PLACA DIODO

Descripción: FIAT 126 , FIAT 132 2.0 , CON ALTERNADOR MARELLI , IXR691 PLACA DIODO

PD-IXR691

Marca: TRANSPO



PLACA DIODO

Descripción: FIAT FIORINO 1.5 , SEAT, ALFA ROMEO, AUTOBIANCHI, IVECO, LAMBORGHINI, LANCIA, CON ALTERNADOR MAGNETI MARELLI, (17.5MM ESPESOR), GA1500 , IXR692, 63621501, PLACA DIODO

PD-IXR692

Marca: TRANSPO



PLACA DIODO

Descripción: OPEL VECTRA 1.9 CDTI 2004 , VECTRA C ESTATE 2003-2010 , VECTRA C GTS 2002- 2008 , CORSA C , OPEL ASTRA H , ZAFIRA 2005-2007, CON ALTERNADOR NIPPONDENSO - MARELLI 12V. 105AMP. IXR7595 PLACA

PD-IXR7595

Marca: TRANSPO



PLACA DIODO

Descripción: HYUNDAI H100 2.5 DIESEL 2001> HYUNDAI SONATA, HYUNDAI GALLOPER DIESEL 1998> CON ALTERNADOR MANDO - MITSUBISHI, (100MM. ENTRE PERNOS, CON TRIO DIODO), IMR10040, GA1390,

PD-IYR10038

Marca: TRANSPO



PLACA DIODO

Descripción: DAEWOO TICO, CON ALTERNADOR POONG SUNG, 88MM. DIAMETRO, IYR751, GA1218, PLACA DIODO

PD-IYR751

Marca: TRANSPO



PLACA DIODO

Descripción: KIA SEPHIA 1.8 4 CIL. 1995,CON ALTERNADOR MANDO 12V IYR8510 PLACA DIODO

PD-IYR8510

Marca: TRANSPO

PLACA DIODO



PLACA DIODO

Descripción: BOBCAT , INDUSTRIAL , CON ALTERNADOR MANDO 12V. IYR9003 PLACA DIODO

PD-IYR9003
Marca: TRANSPO

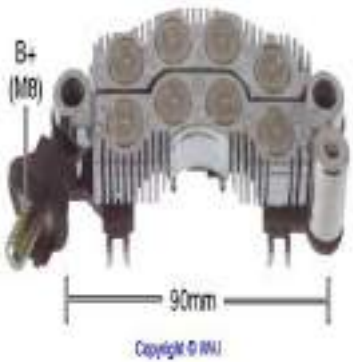

PLACA DIODO

Descripción: HYUNDAI SONATA 2.5,CON ALTERNADOR MANDO 12V IYR9016 PLACA DIODO

PD-IYR9016
Marca: TRANSPO



PLACA DIODO

Descripción: HYUNDAI ACCENT 2000-03,HYUNDAI ELANTRA 1.5/1.6/2.0,CON ALTERNADOR MANDO 12V. PLACA DIODO

PD-IYR9028
Marca: TRANSPO



PLACA DIODO

Descripción: HYUNDAI XG300 3.0 2002 ,HYUNDAI XG350 3.5 2002-03 , KIA SEDONA 3.5 , CON ALTERNADOR MANDO . IYR9045 , PLACA DIODO

PD-IYR9045
Marca: TRANSPO



PLACA DIODO

Descripción: HYUNDAI ACCENT 1.5 DOHC 1995-98, HYUNDAI ELANTRA II 1.6, 1.8, 2.0, CON ALTERNADOR MANDO KOREA 12V. 90AMP. DISTANCIA ENTRE PERNOS 90MM., IYR9058, 138205, AB190058, Q511, GA1358

PD-IYR9058
Marca: TRANSPO



PLACA DIODO

Descripción: KIA SEPHIA 1.8L,RIO 1.8 2000> IYR9094 PLACA DIODO

PD-IYR9094
Marca: TRANSPO



PLACA DIODO

Descripción: ALTERNADOR LEECE NEVILLE 105A. SERIE 2300-2600JB , LR71180 PLACA DIODO(POSITIVA)

PD-LR71180
Marca: TRANSPO



PLACA DIODO

Descripción: ALTERNADOR LEECE NEVILLE 105A. SERIE 2300-2600JB LR71181 PLACA DIODO(NEGATIVA)

PD-LR71181
Marca: TRANSPO

PLACA DIODO



PLACA DIODO

Descripción: LAND ROVER,RANGE ROVER,LADA,CON ALTERNADOR VALEO-MOTOROLA MER102 PLACA DIODO

PD-MER102
Marca: TRANSPO



PLACA DIODO

Descripción: LADA,BMW,AUDI 100,MOTOROLA MER-103 PLACA DIODO

PD-MER103
Marca: TRANSPO

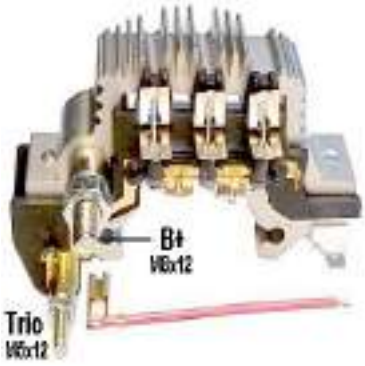

PLACA DIODO

Descripción: MOTOROLA MER-109 PLACA DIODO

PD-MER109
Marca: TRANSPO



PLACA DIODO

Descripción: CITROEN XANTIA 2.0i 16V 1997,XANTIA 2.1 TURBO DIESEL,PEUGEOT 406 1.9 TURBO DIESEL 1997,PEUGEOT 406 2.1 DIESEL,CON ALTERNADOR VALEO 12V 150AMP. MER1920 593287 232199 PLACA DIODO

PD-MER1920
Marca: TRANSPO



PLACA DIODO

Descripción: VALEO MER520 PLACA DIODO

PD-MER520
Marca: TRANSPO



PLACA DIODO

Descripción: PLACA DIODO VALEO 105AMP TRANSPO MER521 VALEO 2650144 2650236

PD-MER521
Marca: TRANSPO



PLACA DIODO

Descripción: HYUNDAI SANTA FE 2.7 2001-2004 , HYUNDAI SONATA 2.5 , 2.7, KIA MAGENTIS 2.5 , 2.7, KIA OPTIMA 2.7 2002-2004 , CON ALTERNADOR VALEO 110A, 103MM. MER523

PD-MER523
Marca: TRANSPO



PLACA DIODO

Descripción: CHEVROLET VALEO 115AMP DIAMTRO 116MM PERONO M8 X 1.25 PLACA DIODO TRANSPO MER524 VALEO 012080247 , 2650237

PD-MER524
Marca: TRANSPO

PLACA DIODO



PLACA DIODO

Descripción: RENAULT OPEL VALEO 90AMP PERNO M8 X 1.25 PLACA DIODO TRANSPO MER528 VALEO 2547906 593463

PD-MER528
Marca: TRANSPO



PLACA DIODO

Descripción: VALEO 140AMP PERNO M8 X 1.25 X 14MM VOLKWAGEN AUDI PLACA DIODO TRANSPO MER529 VALEO 593547

PD-MER529
Marca: TRANSPO



PLACA DIODO

Descripción: BMW CON ALTERNADOR VALEO 2650430 , 593797 PLACA DIODO TRANSPO MER531

PD-MER531
Marca: TRANSPO



PLACA DIODO

Descripción: VALEO 90AMP PLACA DIODO TRANSPO MER536 VALEO 2548152M2

PD-MER536
Marca: TRANSPO



PLACA DIODO

Descripción: PLACA DIODO TRANSPO

PD-MER538
Marca: TRANSPO



PLACA DIODO

Descripción: VALEO 120AMP PERNO M8 X 1.25 PLACA DIODO TRANSPO MER540

PD-MER540
Marca: TRANSPO



PLACA DIODO

Descripción: PLACA DIODO TRANSPO ALERNADORES 180A IR/IF , M8 X 1.25, 3-80A

PD-MER547
Marca: TRANSPO



PLACA DIODO

Descripción: PEUGEOT 106 1.1, 1.3, 1.4 XT, 1.6, PEUGEOT 306 1.1, 1.4, 1.6, PEUGEOT 405 1.4, PEUGEOT PARTNER 1.1, 1.4, CITROEN SAXO 1.0I, 1.1I, 1.4I, 1.5 DIESEL, CITROEN XSARA 1.4, 1.5 DIESEL, CITROEN BERLINGO 1.1, ZX

PD-GA1842
Marca: GAUSS

PLACA DIODO



PLACA DIODO

Descripción: PEUGEOT 106 1.1, 1.3, 1.4 XT, 1.6, PEUGEOT 306 1.1, 1.4, 1.6, PEUGEOT 405 1.4, PEUGEOT PARTNER 1.1, 1.4, CITROEN SAXO 1.0I, 1.1I, 1.4I, 1.5 DIESEL, CITROEN XSARA 1.4, 1.5 DIESEL, CITROEN BERLINGO 1.1, ZX

PD-MER592

Marca: TRANSPO



PLACA DIODO

Descripción: HYUNDAI H1 2.5 , FRONTIER II 2.5 , KIA CARNIVAL 2.9, HYUNDAI TERRACAN 2.9 PLACA DIODO WIL REEMPLAZA AF111390, 37300-4X000 , MIA10078 OT35255

PD-MIA10078

Marca: KONIGMANN



PLACA DIODO

Descripción: FREIGHLINER,CON ALTERNADOR MOTOROLA 12V 130AMP.(SIN TRIODO) MR6205 PLACA DIODO

PD-MR6205

Marca: TRANSPO



PLACA DIODO

Descripción: CAMION FREIGHLINER FL-112,CON ALTERNADOR MOTOROLA 12V 130AMP(CON TRIODO) MR6206 PLACA DIODO

PD-MR6206

Marca: TRANSPO



PLACA DIODO

Descripción: JOHN DEERE , THERMO KING , VOLVO PENTA , CHYSLER MARINE 6 DIOSOD 50 AMP MP6208 PLACA DIODO TRANSPO

PD-MR6208

Marca: TRANSPO



PLACA DIODO

Descripción: ALTERNADOR MOTOROLA 8AL,8HA SERIE MR6300 PLACA DIODO

PD-MR6300

Marca: TRANSPO



PLACA DIODO

Descripción: ALTERNADOR MOTOROLA 8AL,8HA,8MR,8RA,SERIE MR6301 PLACA DIODO

PD-MR6301

Marca: TRANSPO





PLACA DIODO

Descripción: AUTO CHINO FAW 5 PLACA DIODO KONIGMANN

PD-OT31100

Marca: KONIGMANN

PLACA DIODO



PLACA DIODO

Descripción: PLACA DIODO Y REGULADOR PARA ALTERNADOR ALT-JFZB1990 MINI BUS JINBEI DIESEL 12V 110A KONIGMANN S73R6839

PD-OT31998
Marca: KONIGMANN



PLACA DIODO

Descripción: PLACA DIODO Y REGULADOR 12V NISSAN KONIGMANN HI11330AZT OT35256

PD-OT35256
Marca: KONIGMANN



PLACA DIODO

Descripción: PLACA DIODO Y REGULADOR PEUGEOT 306 , 405 VW GOL , FORD ESCORT ZETEC RANGER REGULADOR GAUSS GA595 ALTERNADOR PRESTOLITE 35381935 35215163 35214945E 35382080 32525150

PD-OT35310
Marca: KONIGMANN



PLACA DIODO

Descripción: NEW HOLLAND TL70A, TL80A, TL90A LESTER 12579 CON ALTERNADOR BOSCH PLACA DIODO REGITAR

PD-RB152H
Marca: REGITAR

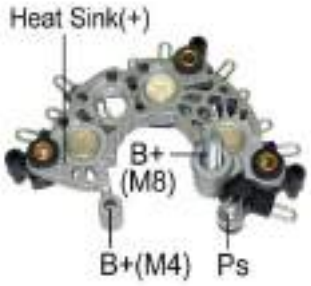

PLACA DIODO

Descripción: VOLKSWAGEN POLO (2009-2013), CON ALTERNADOR BOSCH 12V, 117MM. DIAMETRO, PERNO SALIDA B+ M8, RB-185HV, PLACA DIODO REGITAR

PD-RB185HV
Marca: REGITAR



PLACA DIODO

Descripción: HYUNDAI ELANTRA, SANTA FE, TRAJET, TUCSON, KIA CARENS , VERATO, SPORTAGE PLACA DIODO REGITAR

PD-RK04
Marca: REGITAR



PLACA DIODO

Descripción: ILR572 ILR572 PLACA DIODO

PD-RL09H
Marca: REGITAR



PLACA DIODO

Descripción: CHRYSLER 300 , DODGE CHARGER , DODGE DURANGO JEEP GRAND CHEROKKE PLACA DIODO REGITAR, DENSO, 12-50A , 132MM DIAMETRO , M8 PERNO BATERIA REGITAR RN-71 TRANSPO INR435 ALTERNADOR

PD-RN71
Marca: REGITAR

PLACA DIODO

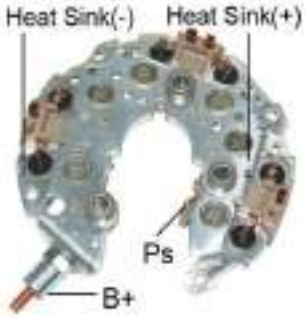

PLACA DIODO

Descripción: TOYOTA RAV4 2.5L (2013-2014), TOYOTA YARIS (2012), CON ALTERNADOR DENSO 12V., DIAMETRO 117MM., PERNO B+ M6, RN76, INR455, PLACA DIODO REGITAR

PD-RN76
Marca: REGITAR



PLACA DIODO

Descripción: CADILLAC PLACA DIODO 132MM DIAMTERO M8 BATERIA 12 DIODOS 50AMP REGITAR

PD-RN82
Marca: REGITAR

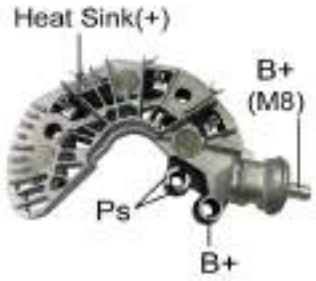

PLACA DIODO

Descripción: NISSAN ALTIMA , NISSAN SENTRA PLACA DIODO VALEO REGITAR RP-72

PD-RP72
Marca: REGITAR



PLACA DIODO

Descripción: PLACA DIODO VALEO 111MM DIAMETRO M8 BATERIA 3 DIODOS DE 50 AMP REGITAR

PD-RP80
Marca: REGITAR



PLACA DIODO

Descripción: PLACA DIODO Y REGULADOR 2 PINES (L - S), PARA CHEVROLET DMAX 12V HI11302A-1ZT LS , OT35253 , HITACHI

PD-OT35253
Marca: KONIGMANN

QUIROZ Y CIA LIMITADA

Soluciones para su Automovil

PLACA LIMPIA PARABRISA



PLACA LIMPIA PARABRISA

Descripción: MODULO ELECTRONICO DE MOTOR LIMPIA PARABRISA MAGNETTI MARELLI DENSO 72.688.909 FIAT UNO 8 TERMINALES 12

DNI-0356

Marca: DNI

PLANETARIO



PLANETARIO

Descripción: MERCEDES BENZ 180 1.8, 2.0, M. BENZ 230 2.3, BMW 325 2.0, 2.5, 2.7, VOLKSWAGEN LT28-35 2.3, VOLVO V70 2.4 DIESEL, FORD ESCORT 1.4, 1.6, 1.8, 2.0, CON ARRANQUE BOSCH PMGR, DIAMETRO 69.5MM, DIAMETRO

EN-133466

Marca: CARGO

PLATINO



PLATINO

Descripción: FORD 330 , CON ARRANQUE MOTORCRAFT 12V. 21533 , W-3207, 79-2101 , 233020

PLA-21533
Marca: WAI



PLATINO

Descripción: FORD AEROSTAR 3.0 V6 , FORD TAURUS , CON ARRANQUE MOTORCRAFT MOD.II 4" 12V. 21706 , E2PF-11134AA , 79-2112 , 132756

PLA-21706
Marca: WAI

QUIROZ Y CIA LIMITADA

Soluciones para su Automovil

PLATO FRENO



PLATO FRENO

Descripción: OEM 58310-4E000 PLATO FRENO TRAS LH KIA FRONTIER 2,5 05->

PLA-0001

Marca: KOREA



PLATO FRENO

Descripción: OEM OK756-26-290B PLATO FRENO TRAS LH KIA FRONTIER2.7/K2400 (COMPLETO)

PLA-0002

Marca: KOREA



PLATO FRENO

Descripción: OEM 58360-4E000 PLATO FRENO TRAS RH KIA FRONTIER 2,5 05->

PLA-0003

Marca: KOREA



PLATO FRENO

Descripción: OEM OK756-26-280B PLATO FRENO TRAS RH KIA FRONTIER2.7/K2400 (COMPLETO)

PLA-0004

Marca: KOREA

QUIROZ Y CIA LIMITADA

Soluciones para su Automovil

PLUMILLA



PLUMILLA

Descripción: 13" (325MM) FIAT UNO , CHEVROLET BLAZER CORSA VW GOLFT PLUMILLA GAUSS

PLU-05001

Marca: GAUSS



PLUMILLA

Descripción: 15" (380MM) FIAT 147 CHEVROLET OPALA , VW PLUMILLA

PLU-05002

Marca: MECOFUL



PLUMILLA

Descripción: 16" (400MM) ASIA TOPIC , DAEWOO TICO , PEUGEOT 206,207,504, RENAULT SCENIC SUZUKI VITARA , TOYOTA HILUX VW PLUMILLA

PLU-05003

Marca: MECOFUL



PLUMILLA

Descripción: 17" (425MM) FORD KA PLUMILLA GAUSS

PLU-05004

Marca: GAUSS



PLUMILLA

Descripción: 18" (450MM) BMW , CITROEN C3 XANTIA, FIAT PALIO , STRADA, DOBLO, UNO , BRAVA , CHEVROLET ASTRA CORSA , MONZA , KIA BESTA , RENAULT CLIO, TOYOTA COROLLA, VW PLUMILLA MECOFUL

PLU-05005

Marca: MECOFUL



PLUMILLA

Descripción: 19" (475) AUDI A3,S3,S4 FIAT ELBA , FORD FIESTA FOCUS CURRIER , GM VECTRA OMEGA , JEEP CHERROKEE NISSAN TERRANO VW PLUMILLA

PLU-05006

Marca: MECOFUL



PLUMILLA

Descripción: 20" (500MM) CITROEN XSRA , DAEWOO NUBIRA , DODGE DAKOTA, FIAT TEMPRA, GM BLAZER , ASTRA , CORSA , PEUGEOT 106,306 HYUNDAI SONATA , KIA SPORTAGE, MITSUBISHI ECLIPSE, RENAULT 19 ,

PLU-05007

Marca: GAUSS



PLUMILLA

Descripción: 22" (550MM) AUDI A6 , CITROEN BERLINGO, FIAT DUCATO, OPEL VECTRA, PEUGEOT 405, BOXER, PARTNER, VOLVO, VW FOX PLUMILLA GAUSS

PLU-05009

Marca: GAUSS

PLUMILLA



PLUMILLA

Descripción: 23" (575MM) BMW , CITROEN C3 XANTIA , FIAT PALIO SIENA STRADA BRAVA , HYUNDAI I30 KIA CARENS , RENAULT LAGUNA , SUBARUY LEGACY PLUMILLA GAUSS

PLU-05010
Marca: GAUSS



PLUMILLA

Descripción: 24" (600MM) FORD ECOPORT FIESTA FOCUS, GM ZAFIRA CAPTIVA , HYUNDAI I30 , KIA CARNIVAL SORENTO , MERCEDES CLASE C , E PLUMILLA

PLU-05011
Marca: MECOFUL



PLUMILLA

Descripción: 26" (650MM) COTROEN PICASSO, MERCEDES BENZ CLASSE A , PEUGEOT 206,207,307 RENAULT TWINGO PLUMILLA

PLU-05012
Marca: MECOFUL



PLUMILLA

Descripción: 15" (380MM) FIAT 147, CHEVROLET OPALA VW FOX PLUMILLA

PLU-05013
Marca: MECOFUL



PLUMILLA

Descripción: 15" X 15" (380 MM X 380MM) FIAT 147 OPALA VW FOX PLUMILLA GAUSS

PLU-05014
Marca: GAUSS



PLUMILLA

Descripción: 16" (400MM) DAEWOO TICO, ASIA TOPIC , SUZUKI VITARA , KIMMY , TOYOTA HILUX ANTIGUO VW GOL PLUMILLA

PLU-05015
Marca: MECOFUL



PLUMILLA

Descripción: 16" X 16" (400/400MM) ASIA TOPIC , DAEWOO TICO , MERCEDES BENZ 1111, 1113, SUZUKI JIMMY , TOYOTA HILUX , VW GOL , KOMBI, PASSAT , VOLVO N10, N12, NL10, NL12 PLUMILLA

PLU-05016
Marca: MECOFUL



PLUMILLA

Descripción: 17" (425MM) FORD KA PLUMILLA GAUSS

PLU-05017
Marca: GAUSS

PLUMILLA



PLUMILLA

Descripción: 18" (450MM) CITROEN C3 XANTIA, DAIHATSU APLAUSSE , CHARADE , COURE , FIAT PALIO SIENA STARDA DOBLO UNO BRAVA, CHVROLET ASTRA CORSA MONZA , RENAULT CLIO VW PLUMILLA

PLU-05018

Marca: MECOFUL



PLUMILLA

Descripción: 18" X 18" (450/450MM) ASI COMBI FORD RANGER, HYUNDAI H100 , KIA BESTA PLUMILLA MECOFUL

PLU-05019

Marca: MECOFUL



PLUMILLA

Descripción: 19" (45MM) AUDI A3, FIAT STILO , FORD FIESTA, MITSUBISHI L200 , ECLIPSE, HONDA CIVIC , NISSAN TERRANO PLUMILLA GAUSS

PLU-05020

Marca: GAUSS



PLUMILLA

Descripción: 20" (500MM) CITROEN XSARA DAEWOO NUVIRA DODGE DAKOTA , FIAT TEMPRA , FORD ESCORT , GM BLAZER ASTRA CORSA , PEUGEOT 106, 306 , HONDA CIVIC HYUNDAI SONATA , KIA SPORTAGE , RENAULT 19,21

PLU-05022

Marca: GAUSS



PLUMILLA

Descripción: 20" X 20" (500MM/500MM) DAERWOO NUBIRA GM BLAZER HYUNDAI SONATA, KIA SPORTAGE , RENAULT. PLUMILLA MECOFUL

PLU-05023

Marca: MECOFUL



PLUMILLA

Descripción: 21" (525MM) CITROEN XSARA , DAEWOO LEGANZA, HONDA CIVIC, HYUNDAI ELANTRA M KIA CLARUS , MAZDA 626 , NISSAN PRIMERA, VW PLUMILLA GAUSS

PLU-05024

Marca: GAUSS



PLUMILLA

Descripción: 21" X 19" (530/475MM) DAEWOO , HYUNDAI , HONDA, FIAT , MAZDA , NISSAN, SUBARU , VW PLUMILLA

PLU-05025

Marca: MECOFUL



PLUMILLA

Descripción: 22" (550MM) AUDI , CITROEN , PEUGEOT , CHYSLER , FORD HONDA , MERCEDES BENZ , GM , VOLVO PLUMILLA

PLU-05026

Marca: MECOFUL

PLUMILLA



PLUMILLA

Descripción: 23" (575MM) BMW , CITREON , FIAT , HYUNDAI , HONDA , MITSUBISHI , RENAULT , SUBARU TOYOTA PLUMILLA

PLU-05027
Marca: MECOFUL



PLUMILLA

Descripción: 23" X 18" (500/450MM) BMW CITROEN C3 , FIAT , FORD, HONDA, KIA, MITSUBISHI , RENAULT, SUBARU, TOYOTA PLUMILLA

PLU-05028
Marca: MECOFUL



PLUMILLA

Descripción: 24" (600MM) FORD , GM HYUNDAI , KIA , MERCEDES BENZ PLUMILLA

PLU-05029
Marca: MECOFUL



PLUMILLA

Descripción: 26" (650MM) CITROEN PICASSO , PEUGEOT 206,207,307 PLUMILLA

PLU-05030
Marca: MECOFUL



PLUMILLA

Descripción: PLUMILLA CURVA GAUSS UNIVERSAL 13"/325MM, CON ADAPTADORES

PLU-05031
Marca: GAUSS



PLUMILLA

Descripción: PLUMILLA RECTA , 14"/350MM

PLU-05032
Marca: MECOFUL



PLUMILLA

Descripción: PLUMILLA CURVA 14"/350MM

PLU-05033
Marca: MECOFUL



PLUMILLA

Descripción: PLUMILLA CURVA GAUSS UNIVERSAL 14"/350MM, CON ADAPTADORES

PLU-05034
Marca: GAUSS

PLUMILLA



PLUMILLA

Descripción: PLUMILLA CURVA GAUSS UNIVERSAL 15"/380MM, CON ADAPTADORES

PLU-05035

Marca: GAUSS



PLUMILLA

Descripción: PLUMILLA CURVA GAUSS UNIVERSAL 16"/400MM, CON ADAPTADORES

PLU-05036

Marca: GAUSS



PLUMILLA

Descripción: PLUMILLA CURVA GAUSS UNIVERSAL 17"/425MM, CON ADAPTADORES

PLU-05037

Marca: GAUSS



PLUMILLA

Descripción: PLUMILLA CURVA GAUSS UNIVERSAL 18"/450MM, CON ADAPTADORES

PLU-05038

Marca: GAUSS



PLUMILLA

Descripción: PLUMILLA CURVA GAUSS UNIVERSAL 20"/500MM, CON ADAPTADORES

PLU-05040

Marca: GAUSS



PLUMILLA

Descripción: PLUMILLA CURVA GAUSS UNIVERSAL 21"/525MM, CON ADAPTADORES

PLU-05041

Marca: GAUSS



PLUMILLA

Descripción: PLUMILLA CURVA GAUSS UNIVERSAL 22"/550MM, CON ADAPTADORES

PLU-05042

Marca: GAUSS



PLUMILLA

Descripción: PLUMILLA CURVA GAUSS UNIVERSAL 23"/575MM, CON ADAPTADORES

PLU-05043

Marca: GAUSS

PLUMILLA



PLUMILLA

Descripción: PLUMILLA CURVA GAUSS UNIVERSAL 24"/600MM, CON ADAPTADORES

PLU-05044
Marca: GAUSS



PLUMILLA

Descripción: PLUMILLA CURVA GAUSS UNIVERSAL 26"/650MM, CON ADAPTADORES

PLU-05045
Marca: GAUSS



PLUMILLA

Descripción: PLUMILLA RECTA GAUSS 28"/700MM

PLU-05046
Marca: GAUSS



PLUMILLA

Descripción: PLUMILLA CURVA 28"/700MM

PLU-05047
Marca: MECOFUL



PLUMILLA

Descripción: PLUMILLA CURVA GAUSS UNIVERSAL 28"/700MM, CON ADAPTADORES

PLU-05048
Marca: GAUSS

POLEA



POLEA

Descripción: OEM OK72C-11-401D POLEA CIGUENAL KIA FRONTIER/PREGIO OEM OK72C-11-401D

POL-0003
Marca: MOBIS



POLEA

Descripción: OEM OK247-11-401B POLEA KIA CARENS 1,8 OEM OK247-11-401B

POL-0004
Marca: KOREA



POLEA

Descripción: OEM 23129-42070 POLEA CIGUENAL HYUNDAI H100 98-04 DIESEL DOBLE

POL-0005
Marca: KOREA



POLEA

Descripción: OEM 25286-04000 POLEA CORREA ALTERNADOR HYUNDAI RB 1,4 12- G4LC

POL-0007
Marca: KOREA



POLEA

Descripción: OEM 6642000010 POLEA CORREA ALTERNADOR SSANGYONG ACTYON 07-13/REXTON/ D20DT/D27DT

POL-0008
Marca: KOREA



POLEA

Descripción: OEM 57212-3A000 POLEA BOMBA HIDRAULICA HYUNDAI SANTA FE/SONATA EF

POL-0009
Marca: KOREA



POLEA

Descripción: OEM 23124-2A001 POLEA CIGÜEÑAL HYUNDAI ACCENT 1.5 DIESEL CRDI 06-11

POL-0011
Marca: MOBIS



POLEA

Descripción: OEM OK72C-11-401D POLEA CIGUENAL KIA FRONTIER/PREGIO OEM OK72C-11-401D

POL-0013
Marca: KOREA

POLEA



POLEA

Descripción: OEM 23124-2B000 POLEA CIGUEÑAL HYUNDAI/KIA ELANTRA 11-13/CERATO 08-12

POL-0014
Marca: KOREA



POLEA

Descripción: OEM OK72C-11-401D POLEA CIGUEÑAL KIA FRONTIER/PREGIO 2.7/3.0

POL-0015
Marca: KOREA



POLEA

Descripción: OEM 23124-2F010 POLEA CIGUENAL HY/KIA SORENT 2.2/SANTA FE 2.2 10->CRDI

POL-0016
Marca: KOREA



POLEA

Descripción: OEM 23123-4A700 POLEA CIGUEÑAL HYUNDAI/KIA FRONTIER 2.5 12-13/PORTER 11-13 D4CB

POL-0017
Marca: MOBIS



POLEA

Descripción: OEM 23124-4X100 POLEA CIGUEÑAL HYUNDAI/KIA FRONTIER 2.9/CARNIVAL 2.9/TERRACAN 2.9

POL-0018
Marca: MOBIS



POLEA

Descripción: OEM 25221-03000 POLEA BOMBA AGUA HYUNDAI ACCENT RB 1,4 14-> G4LC INDIA

POL-0019
Marca: MOBIS



POLEA

Descripción: OEM 23129-42000 POLEA CIGÜEÑAL SIMPLE HYUNDAI H100 DIESEL 93-97

POL-0023
Marca: KOREA



POLEA

Descripción: OEM 23124-4X100 POLEA CIGUEÑAL HYUNDAI/KIA FRONTIER 2.9/CARNIVAL 2.9/TERRACAN 2.9

POL-0024
Marca: KOREA

POLEA



POLEA

Descripción: OEM 23124-42001 POLEA CIGÜEÑAL DOBLE HYUNDAI H100 98-04

POL-0026
Marca: HYUKI



POLEA

Descripción: OEM 25286-4A010 POLEA CORREA ALTERNADOR HYUNDAI/KIA H1 12->/PORTER 12->/FRONTIER 2,5 12->/SORENTO 07-09 MOTOR CB GATES

POL-0028
Marca: KOREA



POLEA

Descripción: OEM 25287-27060 POLEA CORREA ALTERNADOR HYUNDAI SANTA FE 2,2 D4HB

POL-0030
Marca: KOREA



POLEA

Descripción: OEM 6652000010 POLEA TENSOR CORREA ALTERNADOR LISA SSANGYONG ACTYON 06-11

POL-0036
Marca: KOREA



POLEA

Descripción: OEM 6652000010 POLEA TENSOR CORREA ALTERNADOR LISA SSANGYONG ACTYON 06-11

POL-0037
Marca: SSANGYONG



POLEA

Descripción: OEM 6640300003 POLEA CIGÜEÑAL SSANGYONG ACTYON 06-11

POL-0038
Marca: SSANGYONG



POLEA

Descripción: OEM 6652003170 POLEA GUIA CORREA ALTERNADOR SSANGYONG ACTYON 06-11

POL-0039
Marca: SSANGYONG



POLEA

Descripción: OEM 6642000010 POLEA CORREA ALTERNADOR SSANGYONG ACTYON 07-13/REXTON/ D20DT/D27DT

POL-0040
Marca: SSANGYONG

POLEA



POLEA

Descripción: OEM 6720300003 POLEA CIGÜEÑAL SSANGYONGN ACTYON 12-17/KORANDO 11-17/REXTON 2,0 13-16/STAVIC 2,0/2,2 13-18

POL-0041
Marca: SSANGYONG



POLEA

Descripción: OEM 97643-A5500 POLEA HYUNDAI/KIA

POL-02A
Marca: MOBIS



POLEA

Descripción: POLEA DIAMETRO EXTERNO 68MM PROFUNDIDAD 17MM ANCHO 21.05MM CARGO 131196 BOSCH 1126600107 1126600116 1126600127

POL-131196
Marca: CARGO



POLEA

Descripción: FORD , CASE , VALMET , NEW HOLLAND 8055 , 8060 , CON ALTERNADOR LUCAS (D=93mm, Di=17mm, E=20mm) , 135057 , 1126600395

POL-135057
Marca: CARGO



POLEA

Descripción: DAEWOO RACER , NEXIA 1.5 , POINTER , HEAVEN , CON ALTERNADOR DELCO REMY KOREA 12V. (5 RANURAS , D=50MM , EJE=17MM , L=42.5MM) , 230718 , 10467039 POLEA

POL-230718
Marca: CARGO



POLEA

Descripción: POLEA RUEDA LIBRE , 7 RANURAS, 69MM DIAMETRO EXTERIOR, 64.5MM DIAMETRO EN LAS RANURAS, 17MM EJE, NISSAN NAVARA 2.5 , FRONTIER 2.5, NISSAN PICK UP 2.5 (D22) 23151EB301 ZNP 28749 POLEA KONIGMANN

POL-2315
Marca: KONIGMANN



POLEA

Descripción: CAMION FORD,CON ALTERNADOR DELCO REMY SERIES 21/22/25/26/30/33/34SI. , POLEA DOBLE (Di=22.2mm, De=85mm) 830279 , 24-1507 , 43591 POLEA ALT.DELCO

POL-241507
Marca: WAI



POLEA

Descripción: POLEA RUEDA LIBRE NISSAN ALTIMA 2.0 2.5 GDI , 6 RANURAS / 56.6 DIAMTRO EXTERNO / 17 DIAMETRO DE REBAJE / 52-2 DIAMETRO EN RANURA / M16 HILO POLEA WAI 24-81107 ZEN 5500

POL-2481107
Marca: KONIGMANN

POLEA



POLEA

Descripción: NISSAN TERRANO 2.7 DIESEL ZD , NISSAN PATROL DIESEL , (D=59MM, DI=17MM, 7 RANURAS, M16) , 5431 REBAJAR EJE A 16.5 PARA MITSUBISHI L200 KATANA WAI 24-81109 ZEN 5431

POL-2481109

Marca: KONIGMANN



POLEA

Descripción: CORSA 1.3 CDTI DIESEL , 6 RANURAS / 54.5 DIAMETRO EXTERIOR / 17 EJE /M17, 335961 , 920789 , 1210410580 POLEA WAI 24-82287 ZEN 5440

POL-2482287

Marca: KONIGMANN



POLEA

Descripción: TOYOTA AURIS, AVENSIS, COROLLA, RAV 4, YARIS, DODGE CARAVAN, CHYSLER POLEA RUEDA LIBRE , 6 RANURAS , 63 DIAMETRO , 57 DIAMETRO ESTRIADO , 17 EJE , M14 , CW WAI 24-82289-4 ZEN 5428

POL-24822894

Marca: KONIGMANN



POLEA

Descripción: POLEA RUEDA LIBRE TOYOTA CAMRY 2.4L 2007 , MATRIX , RAV 4 / 7 RANURAS / 54.05 DIEMATRO EXTERIOR / 17.06 DIAMETRO DE REBAJE / 50 DIAMETRO DE RENAURA / M14 HILO POLEA WAI 24-82291 ZEN 5502

POL-2482291

Marca: KONIGMANN



POLEA

Descripción: MAZDA 6 , 6 PISTAS / 17 EJE / 60 DIAMETRO EXTERIOR / 55 DIAMETRO PISTAS / M17 , INA:F238163/F23816301/F23816302, LUK:535009410,LF1818330,LW1818W11 WAI 24-83281 ZEN

POL-2483281

Marca: KONIGMANN



POLEA

Descripción: POLEA RUEDA LIBRE 5 RANURAS , 64 DIAMETRO EXTERIOR , 17 EJE , 60 DIAMETRO RANURAS , M16, KIA CARNIVAL (K V-II) J3 2.9 TDI , ZEN 5466 , F-231618.2 , 230527 POLEA WAI 24-89250 HYUNDAI 37321-4X300 ,

POL-2489250

Marca: KONIGMANN



POLEA

Descripción: CHEVROLET ASTRA ZAFIRA VECTRA ALTERNADORES 120AMP Y 140AMP 6 PK / 60.2 DIAMETRO / M16 / WAI 24-91108 ZEN 5532

POL-2491108

Marca: KONIGMANN



POLEA

Descripción: MERCEDES BENZ VITO 108 2.3 DIESEL , VITO 110T 2.3 DIESEL , CON ALTERNADOR BOSCH . (DI=17MM , DE=61MM , DIAMETRO EN RANURAS 55.6 MM , 6 RANURAS) ZEN 5375 , F-225643.04 , 138807 POLEA

POL-2491252

Marca: KONIGMANN

POLEA



POLEA

Descripción: MERCEDES BENZ C /E-CLASS 2.0/2.2 T/CDI SPRINTER 208CDI, 21CDI, 213 CDI, 308CDI, 311CDI, 313CDI, 216CDI, 408CDI, 411CDI, 413CDI, 416CDI , VITO BUS 108, 110, 112CDI ,2.2I . CON ALTERNADOR BOSCH

POL-2491263

Marca: KONIGMANN



POLEA

Descripción: POLEA RUEDA LIBRE 7 PISTAS , 64 DIAMETRO EXTERIOR , 17 EJE , 58 DIAMETRO PISTAS, M16, TOYOTA HILUX POLEA WAI 24-91275-1 ZEN 5452

POL-24912751

Marca: KONIGMANN



POLEA

Descripción: PEUGEOT 307 HDI , BOXER , EXPERT 2.0 HDI ,PARTNER 1.6 HDI 206 1.6 / 2.0 HDI, 206 CC 207 1.4 / 1.6 HDI 406 2.0 HDI, BREAK, COUPÈ 407 1.6 / 2.0 HDI, SW 607/ 806 2.0 HDI / 807 2.02 / 2.2 HDI , F232369.4 . 6

POL-2491278

Marca: KONIGMANN



POLEA

Descripción: POLEA RUEDA LIBRE 7 PISTAS / 61 DIAMETRO EXTERIOR / 17 EJE , M16, 0124615022-0124615028 , INA:F2320012 POLEA WAI 24-91282 ZEN 5461

POL-2491282

Marca: KONIGMANN



POLEA

Descripción: POLEA RUEDA LIBRE BMW X3 2.0I , Z4 2.0I , 2.5I , 3.0I, 116I , 118I , 130 I ,316I , 318I , 320I , 323I , 325I , 523I , 630I / 6 RANURAS / 54 DIAMETRO EXTERNO / 17 DIAMETRO REBAJE / 49.1 DIAMETRO

POL-2491289

Marca: KONIGMANN



POLEA

Descripción: SEAT,SKODA,VOLKSWAGEN,AUDI, OPEL 6 PISTAS / 17 EJE / 54 DIAMETRO EXTERIOR / 49.5 DIAMETRO PISTAS / M16 ,BOSCH:F00M147876/F00M991247/F00M991287,IKA:353441,INA: F-559320,

POL-2491304

Marca: KONIGMANN



POLEA

Descripción: 8PK DIAMTRO 61MM M16 JOHN DEERE POLEA ZEN / WAI 24-91310 ZEN 5534

POL-2491310

Marca: KONIGMANN



POLEA

Descripción: CHEVROLET ASTRA , CARAVAN , ZAFIRA 5PK DIAMETRO 60MM M16 POLEA ZEN 5530 WAI 24-91312

POL-2491312

Marca: KONIGMANN

POLEA



POLEA

Descripción: POLEA RUEDA LIBRE ALTERNADORES 150A , CITROEN JUMPER 2.2, FIAT DUCATO 2.2 , FORD TRANSIT , PEUGEOT BOXER 2.2 ZEN 5580 BOSCH F00M349877, F00M391107, F00M391118, F00M391120, F00M599403 ,

POL-2491321

Marca: KONIGMANN



POLEA

Descripción: MERCEDES BENZ SPRINTER , CHEVROLET BLAZER C/MOTOR MWM 2.8 DIESEL , S10 C/MOT . MWM 2.8 DIESEL , NISSAN FRONTIER MWM 2.8 DIESEL , CHEVROLET APACHE BRASIL , 6 PISTAS / 61 DIAMETRO

POL-2494250

Marca: KONIGMANN



POLEA

Descripción: CITROËN DW10 1.9D, DW12 2.2D , PEUGEOT D9, U6, Z8, 2.0D , 206 , 306 ,406 ,307 HDI, OPEL COMBO VAN 1.3 DIESEL, CON ALTERNADOR VALEO .(DI=17MM , DE=55MM , DIAMTETRO RANURAS 54.2MM

POL-2494251

Marca: KONIGMANN



POLEA

Descripción: OPEL COMBO 1.3 DIESEL , CORSA 1.3 DIESEL , SUZUKI IGNIS 1.3 (D=53.6MM, DI=17MM, 6 RANURAS, M16) , 5433 , 55186280 POLEA RUEDA LIBRE WAI 24-94252 ZEN 5433

POL-2494252

Marca: KONIGMANN



POLEA

Descripción: RENAULT CLIO II 1.6 16V,LAGUNA 1.6 16V,LAGUNA 1.8,RENAULT MEGANE II 1.6 16V,MEGANE 1.4/1.6,RENAULT SCENIC RX4 2.0 (D=54.8MM, DI=17MM, 6 RANURAS, M16) 5423 POLEA RUEDA LIBRE WAI 24-94254

POL-2494254

Marca: KONIGMANN



POLEA

Descripción: PEUGEOT 2.0 HDI , 2.2 HDI , PEUGEOT 607 2.2 HDI , CITROEN C5 3.0 V6 , CITROEN C8 2.0 , 2.2 HDI , CITROEN EVASION 2.0 HDI , SUZUKI GRAN VITARA 2.0 HDI , 5437 , 593527 , 234149 , F-229603.7 , 58.8 DIAMETRO

POL-2494259

Marca: KONIGMANN



POLEA

Descripción: ALTERNADORES VALEO 150A CITROEN C5 , XSARA PICASSO 1.6 , BERLINGO , FIAT DUCATO, PEUGEOT 406 , PARTNER 1.6 HDI, EXPERT 2.0 HDI, BIPPER 1.4 HDI F-236591.1 , 6 RANURAS / 59 DIAMETRO

POL-2494261

Marca: KONIGMANN



POLEA

Descripción: HYUNDAI H1 , PORTER , STAREX 2.5L , 2.5 4 CIL. KIA SORENTO 2.5 CRDI , 2.5 4 CIL.(DI=17MM , DE=73MM, DIAMETRO RANURAS 69MM, 7 RANURAS , HILO M16) 5459 , F-232774.01 , 237674 POLEA

POL-2494265

Marca: KONIGMANN

POLEA



POLEA

Descripción: POLEA RUEDA LIBRE AUDI 1.8T - AVANT CABRIO, A3 A4 A6 / 6 RANURAS / 61 DIAMETRO EXTERNO / 17 DIAMETRO REBAJE / 56 DIAMETRO RANURAS / M16 POLEA / WAI 24-94282 ZEN 5448

POL-2494282

Marca: KONIGMANN



POLEA

Descripción: HUNDAI ACCENT 1.5 MATRIX 1.5 , TERRACAN , 6PK , 65.5MM DIAMETRO, 15MM INTERIOR , M14, CW F-233106.2 / F-233106.01 / F-233106.03 / F-233106.04 / 24-82292-3 / 24-82292-3

POL-27500

Marca: KONIGMANN



POLEA

Descripción: HYUNDAI ACCENT, GETZ, MATRIX, TERRACAN , 6PK DIAMETRO 65.5MM INTERIOR 15MM , M14 , CW POLEA KONIGMANN 28615 OEM F-233106.2 F-233106.01 F-233106.03 F233106.04 081020-0010 081020-0011

POL-28615

Marca: KONIGMANN



POLEA

Descripción: NISSAN NOTE POLEA 7PK 59MM / 17MM / M16 KONIGMANN 28654 OEM F-551759 F-551759-01 GD218752 353009110 353521 HITACHI

POL-28654

Marca: KONIGMANN



POLEA

Descripción: CITROEN JUMPER 2.2 HDI, FIAT DUCATO 11/15/17 2.2 JTD , PEUGEOT BOXER 2.2 HDI 6 PK, DIAMETRO 64MM , INTERIOR 17 , M16 , CW POLEA KONIGMANN 28726 OEM F-554766.01 F-554766

POL-28726

Marca: KONIGMANN



POLEA

Descripción: RENAULT POLEA 5PK 57.5 DIAMETRO EXT, 17MM INT, M16 CWKONIGMANN 28756 OEM F-550379 F-550379-01 F-550379.03 353201 8200399801

POL-28756

Marca: KONIGMANN



POLEA

Descripción: POLEA DE RUEDA LIBRE , 6 ESTRIAS (6PK), 55MM DIAMETRO ESTRIADO, 61MM DIAMETRO EXTERIOR, EJE 17MM, ALTURA 36MM, CHEVROLET CAPTIVA, AUDI A4 1.8, CHEVROLET CRUZE 96868420

POL-28770

Marca: KONIGMANN



POLEA

Descripción: HHYUNDAI ACCENT , ELANTRA, MATRIX, GETZ , I10, I30 , KIA CERATO , MORNING , RIO II , SOUL , 5PK 61MM DIAMTREO , 17MM DIAMETRO INTERIOR M16 F-236071.05 / F236071.02 595286 3722-2A110 24-94274

POL-2A110

Marca: KONIGMANN

POLEA



POLEA

Descripción: UNIVERSAL , CHEVROLET , FORD , GMC , JEEP , OLDSMOBILE , PONTIAC , BUICK. (Di=17mm, De=67mm) , 41259 , 1949355 , 24-1100-1 , POLEA ALT.DELCO 10SI , 12SI , 15SI

POL-41259

Marca: WAI



POLEA

Descripción: POLEA 6PK PARA FORD MEDIDAS ANCHO CORREA : 21MM, DIAMETRO EXTERIOR TOTAL : 54MM, DIAMETRO RANURAS : 49MM, DIAMETRO EJE : 17MM, ALTURA TOTAL : 31MM, WAI 24-2252-1 RCP 41344

POL-41344

Marca: WAI



POLEA

Descripción: FORD,MACK,KENWORTH,NEW HOLLAND,PETERBILT,VOLVO,FREIGHTLINER,JOHN DEERE,CON ALTERNADOR DELCO REMY SERIE 21/22/33/34SI (Di=22mm, D=70mm, L=28mm, 8PK) 43592

POL-43592

Marca: WAI



POLEA

Descripción: CAMION FIAT 180 /210 CM , 83.5MM DIAMETRO EXTERIOR, 17MM EJE, 32MM ALTO, DOS CANALES , 9121080254 , 912008040 POLEA, POLEA DOBLE

POL-5301

Marca: ZEN



POLEA

Descripción: POLEA SIMPLE BOBCAT , CLARK , WILLYS, 73MM DIAMETRO EXTERIOR, 17MM EJE, 18MM ALTO , 9121450488,404001,9120450098, POLEA SIMPLE, CON GUIA PARA CHAVETA

POL-5303

Marca: ZEN



POLEA

Descripción: CAMION FORD F1000 , F11000 , F13000 , F14000 , F19000 , F2000 , F22000 , F4000 C/ MOTOR MWM 4 Y 6 CIL. CON ALTERNADOR BOSCH ,POLEA SIMPLE, 73MM DIAMETRO EXTERIOR, 17 EJE, 19 ALTO ,

POL-5306

Marca: ZEN



POLEA

Descripción: POLEA SIMPLE CAMIONETA D10,PERKINS AMBOS C/ALT. D.REMY, 90.7MM DIAMETRO EXTERIOR, 17MM EJE, 19.5MM ALTO ,7331171, POLEA SIMPLE, CON GUIA PARA CHAVETA

POL-5311

Marca: ZEN



POLEA

Descripción: CHEVROLET MONZA 1.6 , 1.8 , 2.0 , 2.0I , CON ALTERNADOR BOSCH, POLEA SIMPLE , 67MM DIAMETRO EXTERIOR, 17MM EJE, 16MM ALTO, 9121080897 POLEA ALTERNADOR

POL-5312

Marca: ZEN

POLEA



POLEA

Descripción: AGRALE,CASE,M.FERGUSSON,M.BENZ,PERKINS, POLEA SIMPLE, 98MM DIAMETRO EXTERNO, 17MM EJE, 24.8MM ALTO, 9121080137

POL-5313

Marca: ZEN



POLEA

Descripción: MASSEY FERGUSSON , M.BENZ,PERKINS, POLEA DOBLE, 98MM DIAMETRO EXTERIOR, 17MM EJE, 34.7MM ALTO, 9121080151 POLEA, CON RANURA PARA CHAVETA

POL-5314

Marca: ZEN



POLEA

Descripción: CAMION MERCEDES BENZ 2215 , 2216 , L610 , 1621 , 1520 , 2020 , L1625 , LG1825 , LK2325 , BUS MERCEDES BENZ OF1113 , OF1313 , OF1316 , OH1113 , OH1313 , OH1316 , OH1318 , OH1419 , OH1517 , OH1420 ,

POL-5315

Marca: ZEN



POLEA

Descripción: CAMION SCANIA L110 , L110S , LS110S , LT110S , L111 , LK140 , LKS140 , L111S , LS111S , LT111S , LKS141 , LS110 , LS111 , LT110 , LT111 , LTS110 , LTS111 , T112M , R112 , BUS SCANIA BR116S ,

POL-5316

Marca: ZEN



POLEA

Descripción: POLEA SIMPLE , BOBCAT,MASSEY FERGUSSON,M.BENZ, PERKINS, 100MM DIAMETRO EXTERIOR, 17MM EJE, 20MM ALTO, 9121450494, 404029 POLEA

POL-5321

Marca: ZEN



POLEA

Descripción: POLEA SIMPLE, 81.5MM DIAMETRO EXTERIOR, 17MM EJE, 19.5MM ALTO, CASE ,CAMIONES VW, CON RANURA PARA CHAVETA, 9121080399, 1125

POL-5323

Marca: ZEN



POLEA

Descripción: POLEA DOBLE, SCANIA, 76MM DIAMETRO EXTERIORM, 7MM EJE, 36MM ALTO, IM625, 0333653, CINAP 1128

POL-5328

Marca: ZEN



POLEA

Descripción: CAMION FORD 1419, 1619, 2319, FORD CARGO 1113, 1313, 1114, 1314, 1514, 1117, 1317, 1517, 1215, 1415, 1615, 2215, 1218, 1418, 1618, 2218, 1419, 1619, 2319, 3530, 2218T, 3224 TURBO, VOLVO B58 , B10M.

POL-5333

Marca: ZEN

POLEA



POLEA

Descripción: POLEA SIMPLE, CBT, MWM, VALMET , TRACTORES, 82MM DIAMETRO EXTERIOR, 17MM EJE, 27MM ALTO , 9122080030, 920080130, 9120080157, 9120080188,CON GUIA CHAVETA

POL-5335

Marca: ZEN



POLEA

Descripción: POLEA 5PK, MONZA CLASSIC, 66MM DIAMETRO EXTERIOR, 17MM EJE, 30MM ALTO, 9122080409, CINAP 1131, F2299745

POL-5338

Marca: ZEN



POLEA

Descripción: CHEVROLET CORSA 1.0 , CON ALTERNADOR BOSCH . POLEA SIMPLE, 67MM DIAMETRO EXTERIOR, 17MM EJE, 19.5MM ALTO, CHAVETA 3MM, 5340 , 9123080009

POL-5340

Marca: ZEN



POLEA

Descripción: POLEA DOBLE, 94MM DIAMETRO EXTERIOR, 17MM EJE, 57MM ALTO, CATERPILLAR, 2Y4213

POL-5342

Marca: ZEN



POLEA

Descripción: POLEA DOBLE, 94MM DIAMETRO EXTERIOR, 22MM EJE, 57MM ALTO, CON RANURA PARA CHAVETA, CATERPILLAR

POL-5343

Marca: ZEN



POLEA

Descripción: VOLKSWAGEN 22.210 , 23.210 C/MOT. CUMMINS , VALMET CAMION FUERA DE BORDA , TRACTOR VALMET , CON ALTERNADOR BOSCH . 8PK, 84MM DIAMETRO EXTERIOR, 22MM EJE, 38MM ALTO, CHAVETA 5MM, 5344 ,

POL-5344

Marca: ZEN



POLEA

Descripción: POLEA 4PK, 71MM DIAMETRO EXTERIOR, 17MM EJE, 21MM ALTO, FIAT , TEMPRA , MONZA CLASSIC , 9122080420,9120080170,9120080171 POLEA

POL-5347

Marca: ZEN



POLEA

Descripción: VOLKSWAGEN CAMION 13.210 , 15.210 , 22.210 , 16.170 , 14.170 , 14210 , 16.210 C/MOT. CUMMINS SERIE C . CON ALTERNADOR BOSCH . 8PK, 64MM DIAMETRO EXTERIOR, 17MM EJE, 39MM ALTO,

POL-5348

Marca: ZEN

POLEA



POLEA

Descripción: POLEA SIMPLE, CHAVETA 4MM , 17MM EJE, 74MM DIAMETRO EXTERIOR, 19MM ANCHO POLEA

POL-5349
Marca: ZEN



POLEA

Descripción: FORD RANGER 2.5 C/MOTOR MWM , FORD F1000T 4.0 , F1000 HSD 2.5 C/MOTOR MAXION , CHEVROLET S10 2.5 C/MOTOR MAXION , MERCEDES BENZ SPRINTER 2.5 C/MOT. OM014A. CON ALTERNADOR BOSCH . 7PK, 72MM DIAMETRO

POL-5351
Marca: ZEN



POLEA

Descripción: POLEA FIJA 6PK, 55MM DIAMETRO EXTERNO, 17MM EJE, 37MM ALTO, AUDI ,FORD,M.BENZ,VW,1126601524

POL-5352
Marca: ZEN



POLEA

Descripción: POLEA FIJA 8PK, 64MM DIAMETRO EXTERIOR, 17MM EJE, 36MM ALTO, VOLKSWAGEN 12.170, 14.170, 16.170, 16.200 C/MOTOR CUMMINS,VOLKSWAGEN 7.100 (4.0), 8.140 TURBO (4.3), 12.140 (4.3) C/MOTOR

POL-5353
Marca: ZEN



POLEA

Descripción: POLEA SIMPLE, 72MM DIAMETRO EXTERIOR, 17MM EJE, 48MM ALTO, VW, 9121450493, 404031

POL-5354
Marca: ZEN



POLEA

Descripción: POLEA DOBLE, 82MM DIAMETRO EXTERIOR, 17MM EJE, 38MM ALTO, FORD, NEW HOLLAND , WILLYS, 9121450898 POLEA

POL-5356
Marca: ZEN



POLEA

Descripción: POLEA FIJA 6PK, 59MM DIAMETRO EXTERIOR, 17MM EJE, 33MM ALTO, 9122080925,9120080215

POL-5364
Marca: ZEN



POLEA

Descripción: POLEA 6PK, 62MM DIAMETRO EXTERIOR, 17M EJE, 29MM ALTO, PEUGEOT 405 DIESEL 1.9

POL-5366
Marca: ZEN

POLEA



POLEA

Descripción: POLEA SIMPLE, 81MM DIAMETRO EXTERIOR, 17MM EJE, 19MM ALTO, CON GUIA APARA CHAVETA, CBT, VALMET TRACTORES, 9121080870,9120080107

POL-5368

Marca: ZEN



POLEA

Descripción: POLEA FIJA 9PK, 84MM DIAMETRO EXTERIOR, 17MM EJE, 37MM ALTO, ALTERNADORMERCEDES BENZ 711 4.3/712 4.3/715/717/810DT/811/812/814/814/815/914C, MERCEDES BENZ 914 LO DIESEL

POL-5371

Marca: ZEN



POLEA

Descripción: POLEA RUEDA LIBRE 6PK, DIAMETROS 61/55,6MM, 17MM EJE, M16, CW, 16MM REBAJE, MERCEDES BENZ SPRINTER , CHEVROLET BLAZER C/MOTOR MWM 2.8 DIESEL , S10 C/MOT . MWM 2.8 DIESEL , NISSAN

POL-5374

Marca: ZEN



POLEA

Descripción: POLEA RUEDA LIBRE 6PK, DIAMETROS 61/55.6MM, 17MM EJE, M16, CW, 7.6MM REBAJE, MERCEDES BENZ VITO 108 2.3 DIESEL , VITO 110T 2.3 DIESEL , CON ALTERNADOR BOSCH . 5375 , F-225643.04 , 138807 POLEA

POL-5375

Marca: ZEN



POLEA

Descripción: POLEA RUEDA LIBRE 5PK, DIAMETROS 61/55.6MM, 17MM EJE, M16, CW, 11MM REBAJE, AUDI A4 AVANT , AUDI A6 AVANT , AUDI AVANT 1.8T , VOLKSWAGEN PASSAT 1.8 20V , CON ALTERNADOR BOSCH . 5376 ,

POL-5376

Marca: ZEN



POLEA

Descripción: POLEA RUEDA LIBRE 6PK, DIAMETROS 61/56MM, 17MM EJE, M16, CW, 7.6M REBAJE, MERCEDES BENZ C200TD , C220TD , C250TD , E200D / TD , E220D / TD , E250D / TD , E290D / TD , E300D / TD , G300 TD ,

POL-5377

Marca: ZEN



POLEA

Descripción: POLEA RUEDA LIBRE 6PK, DIAMETROS 61/56.2MM, 17MM EJE, M16, CW, 11MM REBAJE, AUDI A2 1.4 TD ,A3 1.9 TD ,TT ROADSTER 1.8 T, 1.8 T QUATTRO, TT 168 T ,TT 1.8 T, 1.8 T QUATTRO ,SEAT

POL-5378

Marca: ZEN



POLEA

Descripción: POLEA RUEDA LIBRE 6PK, DIAMETROS 65.5/61.5MM, 17MM EJE, M17, CW, 11MM REBAJE CHEVROLET ZAFIRA , ALFA ROMEO 145, 146, 156 1.9TD, FIAT BRAVA, BRAVO, MULTIPLA, PUNTO 1.9JTD, LANCIA LYBRA 1.9 JTD.

POL-5379

Marca: ZEN

POLEA



POLEA

Descripción: POLEA RUEDA LIBRE 5PK, DIAMETROS 61/56.2MM, 17MM EJE, M16, CW, 11MM REBAJE, AUDI A4 AVANT 1.6, 1.8, 1.8 QUATTRO, 1.8T, 1.8T QUATTRO , A4 1.9 TD, TDI , AUDI A6 1.8, 1.8T, 1.8 QUATTRO. PORSCHE

POL-5380

Marca: ZEN



POLEA

Descripción: POLEA RUEDA LIBRE 6PK, DIAMETROS 61/56.2MM, 17MM EJE, M16, CW, 16MM REBAJE, VW GOLF, POLO, PASSAT,VENTO1.9D,CADDY ,1126601565, F22565306, ZM9600028 WAI 24-91105

POL-5381

Marca: ZEN



POLEA

Descripción: POLEA RUEDA LIBRE 5PK, DIAMETROS 61/56.2MM, 17MM EJE, M16, CW, 16MM REBAJE, AUDI A4 AVANT 1.9 A6 AVANT 1.6 TDI / VOLKSWAGEN PASSAT VARIANT 1.9 TDI,

POL-5382

Marca: ZEN



POLEA

Descripción: POLEA RUEDA LIBRE 6PK, DIAMETROS 61/56.2MM, 17MM EJE, M16, CW, 16MM REBAJE, AUDI A3, SEAT, SKODA FELICIA, VOLKSWAGEN GOLF, F00M991388, F-226804 , ZM 9600029 , WAI 24-91107

POL-5383

Marca: ZEN



POLEA

Descripción: POLEA RUEDA LIBRE 5PK, DIAMETROS 61/56.2MM, M16, CW, SKODA FELICIA I ,KOMBI, VW, VOLKSWAGEN, POLO, 0123310038, 0986040320

POL-5384

Marca: ZEN



POLEA

Descripción: POLEA RUEDA LIBRE 5PK, DIAMETROS 61/56.2MM, 17MM EJE, M16, CW, 11MM REBAJE, SEAT AROSA 1.7 SDI CORDOBA IBIZA II / VOLKSWAGEN CADDY II 1.9 DI LUPO 1.7 SDI POLO 1.7 SDI , 1.9 D INA

POL-5385

Marca: ZEN



POLEA

Descripción: POLEA RUEDA LIBRE 5PK, DIAMETROS 61/55.6MM, 17MM EJE, M16, CW, 17MM REBAJE, AUDI A6 AVANT 1.8, 1.8 T , 1.8 QUATTRO / VOLKSWAGEN PASSAT 1.8T 20V SYNCRO INA F-226322.07 F-226322.12

POL-5387

Marca: ZEN



POLEA

Descripción: POLEA RUEDA LIBRE 6PK, DIAMETROS 61/56.2MM, 17MM EJE, M16, CW, 11MM REBAJE, SKODA SUPERB 1.8 T/ 2.8 V6 , VOLKSWAGEN AMOTIN , BORA 2.3 V5/ VR5 , GOLF IV , NEW BEATLE 2.3 V5 , PASSAT 2.3

POL-5388

Marca: ZEN

POLEA



POLEA

Descripción: POLEA RUEDA LIBRE 6PK, DIAMETROS 61/55.6MM, 17MM EJE, M16, CW, 16MM REBAJE, RENAULT MEGANE, KANGOO, SCENIC RX4 1.9DCI , RENAULT F9Q 1.9D , VOLVO C70 2.3/2.4 , VOLVO S70 2.3/2.4 , VOLVO

POL-5389

Marca: ZEN



POLEA

Descripción: TOYOTA HILUX , MAZDA BT50 POLEA RUEDA LIBRE 6PK, DIAMETROS 61/55.6MM, 17MM EJE, M16, CW, 16MM REBAJE, CHRYSLER VOYAGER 2.5TD, VOLVO , 335251, F-227079.06 F-227079.4 F-227079.5 , ZM

POL-5390

Marca: ZEN



POLEA

Descripción: POLEA RUEDA LIBRE 6PK, DIAMETROS 61/56.2MM, 17MM EJE, M16, CW, 16MM REBAJA, VOLKSWAGEN PASSAT VARIANT 2.3, F00M147723, 1126601593, F228618/07/4/5 WAI 24-9162 ZEN 5392

POL-5392

Marca: ZEN



POLEA

Descripción: POLEA RUEDA LIBRE 6PK, DIAMETROS 55/50MM, 17MM EJE, M16, CW, 7.6MM REBAJE, MERCEDES BENZ C /E-CLASS 2.0/2.2 T/CDI SPRINTER 208CDI, 21CDI, 213 CDI, 308CDI, 311CDI, 313CDI, 216CDI,

POL-5393

Marca: ZEN



POLEA

Descripción: MERCEDES BENZ SPRINTER VAN 2.7L DIESEL, VITO OM611, 612 C30CDI AMG , CON ALTERNADOR BOSCH .(DI=17MM , DE=55MM, DIAMETRO RANURAS 50MM, 6 RANURAS , HILO M16) 5395 , F-233197.2 , 232624 ,

POL-2491265

Marca: KONIGMANN



POLEA

Descripción: POLEA RUEDA LIBRE 6PK, DIAMETROS 55/50MM, 17MM EJE, M16, CW, 11.1MM REBAJE, CHRYSLER, JEEP, MERCEDES BENZ SPRINTER VAN 2.7L DIESEL, VITO OM611, 612 C30CDI AMG , CON ALTERNADOR BOSCH .

POL-5395

Marca: ZEN



POLEA

Descripción: POLEA RUEDA LIBRE 6PK, DIAMETROS 54/54MM, 17MM EJE, M16, CW, 11.1MM REBAJE, CITROËN BERLINGO 2.0, XSARA 2.0, FIAT, DW10 1.9D, DW12 2.2D , PEUGEOT D9, U6, Z8, 2.0D , 206 , 306 ,406 ,307 HDI,

POL-5396

Marca: ZEN



POLEA

Descripción: POLEA RUEDA LIBRE 7PK, DIAMETROS 61/59MM, 17MM EJE, M16, CW, 8.9MM REBAJE, FORD FT330K, L, M 2.0 2.4 / FT350EL , L, M 2.0 2.4 / FT430EL M 2.0 2.4, F00M991078, F00M991116, F00M991192, 233657, 332303,

POL-5403

Marca: ZEN

POLEA



POLEA

Descripción: POLEA RUEDA LIBRE 6PK, DIAMETROS 58.8/54.8MM, 17MM EJE, M17, CW, 11.4MM REBAJE, FORD CROWN VICTORIA 4.6L (281) V8 2003-2005 / MERCURY GRAND MERQUIS 4.6L (281) V8 2003-2005, MITSUBISHI

POL-5406

Marca: ZEN



POLEA

Descripción: POLEA RUEDA LIBRE 7PK, DIAMETROS 61/59MM, 17MM EJE, M16, CW, 17MM REBAJE, FORD TRANSIT 2.4 ,YC1U10352BA,920583, 235157, WAI 24-91267 ZEN 5408 ZM 9600702

POL-5408

Marca: ZEN



POLEA

Descripción: POLEA RUEDA LIBRE 6PK, DIAMETROS 61/59MM, 17MM EJE, M16, CW, 11.1MM REBAJE, VW GOL 1.9D, SAVEIRO III 1.9D, PARATI III1.9D , FORD TRANSIT, F00M991090,F-230209.3,

POL-5409

Marca: ZEN



POLEA

Descripción: POLEA RUEDA LIBRE 6PK, DIAMETROS 54/49MM, 17MM EJE, M16, CW, 16MM REBAJE, BMW 130I , MITSUBISHI CARISMA 1.9D, DI, RENAULT ESPACE 1.9 DCI,F9Q-MOTOR , LAGUNA 1.9 DCI , MASTER 1.9 DCI ,

POL-5410

Marca: ZEN



POLEA

Descripción: POLEA RUEDA LIBRE 5PK, DIAMETROS 55/51MM, 17MM EJE, M16, CW, 16MM REBAJE, MERCEDES BENZ CLASSE A 140, A 160 (M166)

POL-5411

Marca: ZEN



POLEA

Descripción: POLEA RUEDA LIBRE 6PK, DIAMETROS 65/60MM, 17MM EJE, M17, CW, 17MM REBAJE, MAZDA 626 IV 1.8/2.0, KIA CLARUS, F229974, F232600 , WAI 24-2280 24-22801 ZEN 5419 ZM 9601002

POL-5419

Marca: ZEN



POLEA

Descripción: POLEA RUEDA LIBRE 6PK, DIAMETROS 55/50MM, 17MM EJE, M16, CW, 8MM REBAJE, CHEVROLET ASTRA 1.8/2.0/2.0 16V, VECTRA 2.0/2.2/2.2 16V, ZAFIRA 2.0/2.0 16V, 5422 , F-226962.8 , F-226962.5, ZM

POL-5422

Marca: ZEN



POLEA

Descripción: POLEA RUEDA LIBRE 6PK, DIAMETROS 58.8/54.8MM, 17MM EJE, M16, CW, 14MM REBAJE, RENAULT CLIO II 1.6 16V,LAGUNA 1.6 16V,LAGUNA 1.8,RENAULT MEGANE II 1.6 16V,MEGANE 1.4/1.6,RENAULT SCENIC RX4

POL-5423

Marca: ZEN

POLEA



POLEA

Descripción: POLEA RUEDA LIBRE 5PK, DIAMETROS 63.2/58MM, 17MM EJE, M14, CW, 11.8MM REBAJE, TOYOTA , RAV 4 D4D , LRA2298, F-570753, 535018410 LESTER 7990-9087 WAI 24-82280 24-822801 ZEN 5424 ZM

POL-5424

Marca: ZEN



POLEA

Descripción: POLEA RUEDA LIBRE 6PK, DIAMETROS 73/67MM, 17MM EJE, M16, CW, 11.5MM REBAJE, WOLKSWAGEN CALIFORNIA , CARVELLE T4 2.5 TDI. LT 28,35,46 2.8 TDI, MILTIVAN T4 2.5 TDI , TRANSPORTER T4 2.5

POL-5425

Marca: ZEN



POLEA

Descripción: POLEA RUEDA LIBRE 6PK, DIAMETROS 61/55.6MM, 17MM EJE, M16, CW, 7.6MM REBAJE, VOLVO C70 2.0 T , 2.3 T , 2.5 T , S60 , S70 , S80 , XC70 , XC 90, F00M147716/760/790, F00M991016/061/156/232/265

POL-5426

Marca: ZEN



POLEA

Descripción: POLEA RUEDA LIBRE 6PK, DIAMETROS 63/57.5MM, 17MM EJE, M14, CW, 12.3MM REBAJE, TOYOTA AURIS, AVENSIS, COROLLA, RAV 4, YARIS, DODGE CARAVAN, CHYSLER, WAI 24-82289-4, 24-82295 ,

POL-5428

Marca: ZEN



POLEA

Descripción: POLEA RUEDA LIBRE 6PK, DIAMETROS 56/53MM, 17MM EJE, M16, CW, 17MM REBAJE, FORD MONDEO 1.8 2.0 16V A PARTIR DEL 2000, 234401, 1S7U10A352DB, F232854, WAI 24-2282 24-22821 ZEN 5429 ZM

POL-5429

Marca: ZEN



POLEA

Descripción: POLEA RUEDA LIBRE 7PK, DIAMETROS 61/59.1MM, 17MM EJE, M16, CW, 11.1 MM REBAJE, NISSAN TERRANO 2.7 DIESEL ZD , NISSAN PATROL DIESEL , , 5431 REBAJAR EJE A 16.5 PARA MITSUBISHI L200 KATANA

POL-5431

Marca: ZEN



POLEA

Descripción: POLEA RUEDA LIBRE 5PK, DIAMETROS 54/48.8MM, 17MM EJE, M16, CW, 16MM, REBAJE, MERCEDES BENZ A160 CDI , A170 CDI , MITSUBISHI , RENAULT MOTOR F9Q 1.9 STI , VOLVO S40 V40, F234637, 2548621, 2604092,

POL-5432

Marca: ZEN



POLEA

Descripción: POLEA RUEDA LIBRE 5PK, DIAMETROS 53.8/59MM, EJE 17MM, M14, CW, 16MM REBAJE, CHEVROLET CORSA,ZAFIRA, FIAT DOBLO PALIO STILO F-236716 POLEA RUEDA LIBRE ZEN 5435 ZM 9601219

POL-5435

Marca: ZEN

POLEA



POLEA

Descripción: POLEA RUEDA LIBRE 6PK, DIAMETROS 58.8/54.3MM, 17MM EJE, M16, CW, 11.1MM REBAJE, PEUGEOT 2.0 HDI , 2.2 HDI , PEUGEOT 607 2.2 HDI , CITROEN C5 3.0 V6 , CITROEN C8 2.0 , 2.2 HDI , CITROEN EVASION 2.0

POL-5437

Marca: ZEN



POLEA

Descripción: POLEA RUEDA LIBRE 6PK, DIAMETROS 65/60MM, 17MM EJE, M16, CW, 17MM REBAJE, FORD EXPEDITION (4,6L/5,4) V8 2003/2004 , PROBE 2.5 / LINCOLN NAVIGATOR (5.4L) 2003/2004 MAZDA 626 IV

POL-5438

Marca: ZEN



POLEA

Descripción: POLEA RUEDA LIBRE 6PK, DIAMETROS 54.5/53.8MM, 17MM EJE, M17, CW, 14MM REBAJE, CORSA 1.3 CDTI DIESEL, 335961 , 920789 , 1210410580 POLEA WAI 24-82287, FIAT, ALFA ROMEO, 0986048781, 330221, 332316,

POL-5440

Marca: ZEN



POLEA

Descripción: POLEA RUEDA LIBRE 6PK, DIAMETROS 70/65MM, 17MM EJE, M16, CW, 16MM REBAJE, AUDI A8 2.8 QUATTRO A8 2.8 V6, 1126601588, 230303, F22632112, F2263214/15/16

POL-5446

Marca: ZEN



POLEA

Descripción: POLEA RUEDA LIBRE 6PK, DIAMETROS 61/56MM, 17MM EJE, M16, CW, 11.1MM REBAJE, AUDI 1.8T - AVANT CABRIO, A3 A4 A6, WAI 24-94282, ZM 9600012 VOLKSWAGEN, BEETLE , SKODA, SEAT,

POL-5448

Marca: ZEN



POLEA

Descripción: POLEA RUEDA LIBRE 6PK, DIAMETROS 58.8/54MM, 17MM, M16, CW, 16MM REBAJE, FIAT GRANDE PUNTO 1.3 I JTD , IDEA 1.3 , PANDA 1.3 / LANCIA YPSILON / OPEL ASTRA , COMBO , CORSA, WAI 24-94252, 236995,

POL-5449

Marca: ZEN



POLEA

Descripción: POLEA RUEDA LIBRE 6PK, DIAMETROS 58.8/54.3MM, 17MM EJE, M16, CW, 11.1MM REBAJE, PEUGEOT 307 HDI , BOXER , EXPERT 2.0 HDI, PARTNER 1.6 HDI 206 1.6 / 2.0 HDI, 206 CC 207 1.4 / 1.6 HDI 406 2.0 HDI, BREAK,

POL-5450

Marca: ZEN



POLEA

Descripción: POLEA RUEDA LIBRE 7PK, DIAMETROS 64.4/58MM, 17MM EJE, M16, CW, 11.6MM REBAJE, TOYOTA HILUX POLEA WAI 24-91275-1, F00M349878, F00M391108/121/125, F00M991221/916, 235720,

POL-5452

Marca: ZEN

POLEA



POLEA

Descripción: POLEA RUEDA LIBRE 6PK, DIAMETROS 59/53.8MM, 17MM EJE, M16, CW, 16MM REBAJE, CITROEN C5 , XSARA PICASSO 1.6 , BERLINGO , FIAT DUCATO, PEUGEOT 406 , PARTNER 1.6 HDI, EXPERT 2.0 HDI, BIPPER

POL-5453

Marca: ZEN



POLEA

Descripción: POLEA RUEDA LIBRE 6PK, DIAMETROS 59/53.8MM, 17MM EJE, M16, CW, 20MM REBAJE, HONDA CIVIC , ISUZU , OPEL ASTRA , COMBO,CORSA, F240113, CITROEN BERLINGO, C2, C3, C4, C5, C6, C8, FIAT, PEUGEOT

POL-5454

Marca: ZEN



POLEA

Descripción: POLEA RUEDA LIBRE 5PK, DIAMETROS 58.8/54MM, 17MM EJE, M16, CW, 11.1MM REBAJE, OPEL ASTRA 1.4/2.0,CORSA 1.4/1.8 16V,VECTRA 1.6/1.8, 236762, F00M991076, F00M991128 INA 535017210 LESTER 7920-2196

POL-5455

Marca: ZEN



POLEA

Descripción: POLEA RUEDA LIBRE 6PK, DIAMETROS 59/54MM, 17MM EJE, M16, CW, 17MM REBAJE, CITROEN 1.4 DIESEL, FORD FIESTA 1.4 DIESEL , PEUGEOT 1.4 DIESEL, MAZDA, F235492/02/1/2,F556614/01,

POL-5457

Marca: ZEN



POLEA

Descripción: POLEA RUEDA LIBRE 6PK, DIAMETROS 54/49MM, 17MM EJE, M16, CW, 11.3MM REBAJE, BMW X3 2.0I , Z4 2.0I , 2.5I , 3.0I, 116I , 118I , 130 I ,316I , 318I , 320I , 323I , 325I , 523I , 630I, POLEA WAI 24-91289,

POL-5458

Marca: ZEN



POLEA

Descripción: POLEA RUEDA LIBRE, 7PK, DIAMETROS 73/69MM, 17MM EJE, M16, CW, 20MM REBAJE, HYUNDAI H1 H100 , PORTER , STAREX 2.5L , 2.5 4 CIL. KIA SORENTO 2.5 CRDI , 2.5 4 CIL. 5459 , F-232774.01 , 237674 POLEA

POL-5459

Marca: ZEN



POLEA

Descripción: POLEA RUEDA LIBRE 6PK, DIAMETROS 64/59MM, 17MM EJE, M16, CW, 7.6MM REBAJE, HYUNDAI ELANTRA , TRAJET XG , SANTA FÉ , HYUNDAI AVANTE 2.0D XD ,KIA CARENS II, CERATO, SPORTAGE . 5460 ,

POL-5460

Marca: ZEN



POLEA

Descripción: POLEA RUEDA LIBRE 7PK, DIAMETROS 61/55MM, 17MM EJE, M16, CW, 11.5MM REBAJE, 0124615022-0124615028 , INA:F2320012 POLEA WAI 24-91282, M.BENZ CLASS C 160/180/200/230, SPRINTER,

POL-5461

Marca: ZEN

POLEA



POLEA

Descripción: POLEA RUEDA LIBRE 6PK, DIAMETROS 63/58.6MM, EJE 17MM, M17, CW, 17MM REBAJE, FORD FOCUS 1.8 D, TRANSIT 1.8, 235494, 332309, F-233608.01/02/03 WAI 24-2483 24-24833 ZEN 5462

POL-5462

Marca: ZEN



POLEA

Descripción: POLEA RUEDA LIBRE 6PK, DIAMETROS 54/49.8 MM, 17MM EJE, M16, CW, 11.1MM REBAJE, MERCEDES BENZ C200 / 220 CDI , CLK 220 CDI , E200 CDI, 270, 320, 0124625002/014/019/033/045,

POL-5463

Marca: ZEN



POLEA

Descripción: POLEA RUEDA LIBRE 6PK, DIAMETROS 54/49.3MM, 17MM EJE, M14, CW, 12.3MM REBAJE, ALTERNADOR NIPONDENSO, FORD FOCUS 1.8, VOLVO C30, S40, V50, CARGO 237619, 332312, 1042103761,

POL-5464

Marca: ZEN



POLEA

Descripción: POLEA RUEDA LIBRE 5PK, DIAMETROS 64/60MM, 17MM EJE, M16, CW, 7.6MM REBAJE, KIA CARNIVAL (K V-II) J3 2.9 TDI, 5466 , F-231618.2 , 230527 POLEA WAI 24-89250, HYUNDAI TERRACAN,

POL-5466

Marca: ZEN



POLEA

Descripción: POLEA RUEDA LIBRE 6PK, DIAMETROS 59/55MM, 17MM EJE, M16, CW, 16MM REBAJE, NISSAN-DATSUN, RENAULT MEGANE 1.5D POLEA WAI 24-94254, NISSAN TIIDA 1.5, RENAULT CLIO II 1.4/1.5/1.6,

POL-5467

Marca: ZEN



POLEA

Descripción: POLEA RUEDA LIBRE 5PK, DIAMETROS 58/54.8MM, 17MM EJE, M16, CW, 14MM REBAJE, NISSAN DATSUN , MICRA1.5 DIESEL , RENAULT CLIO II, III ,MEGANEII , III , SCENIC II, 8200113636

POL-5468

Marca: ZEN



POLEA

Descripción: POLEA FIJA, 15027602

POL-5469

Marca: ZEN



POLEA

Descripción: POLEA FIJA

POL-5485

Marca: ZEN

POLEA



POLEA

Descripción: POLEA FIJA

POL-5489

Marca: ZEN



POLEA

Descripción: POLEA FIJA

POL-5491

Marca: ZEN



POLEA

Descripción: POLEA RUEDA LIBRE 7PK, DIAMETROS 54.05/49MM, 17MM EJE, M16, CW, 11.3MM REBAJE, RENAULT LAGUNA II 1.9 2.0 DCI / MEGANE II 1.9 2.0 DCI, MAZDA 6 1.8/2 2.3, F00M147807/831/936,

POL-5492

Marca: ZEN



POLEA

Descripción: POLEA RUEDA LIBRE 6PK, DIAMETROS 54.05/49, 17MM EJE, M16, CW, 11.3MM REBAJE, VOLKSWAGEN GOLF PLUS V 1.4 TSI , GOLF PLUS V 1.6 , JETTA 1.4 TSI , PASSAT 1.6 FSI, TOURAN 1.4 TSI, POLO 1.2/1.4, AUDI

POL-5493

Marca: ZEN



POLEA

Descripción: POLEA RUEDA LIBRE 7PK, DIAMETROS 54.05/50MM, 17MM EJE, M16, CW, 11.1MM REBAJE, MERCEDEZ BENZ E-KLASE COMBI , 280 T , 320 T CDI, CLS 320/350/E280/E350/E400/G40

POL-5494

Marca: ZEN



POLEA

Descripción: POLEA RUEDA LIBRE 6PK, DIAMETROS 65/60MM, 17MM EJE, M16, CW, 17MM REBAJE, FORD MONDEO ST 220 CON MOTOR 14V6, 235479, F-237481, 2601593, 593782

POL-5495

Marca: ZEN



POLEA

Descripción: POLEA RUEDA LIBRE 5PK, DIAMETROS 64/60MM, 17MM EJE, M14, CW, 11.1MM REBAJE, FIAT ALFA ROMEO 2.4 JTD, TOYOTA CON DEPRESOR ADELANTE , HYUNDAI ACCENT PRIME 1.5 DIESEL AÑO 2004, F-239912,

POL-5496

Marca: ZEN



POLEA

Descripción: POLEA RUEDA LIBRE 6PK, DIAMETROS 64/59MM, 17MM EJE, M16, CW, 14MM REBAJE, FORD CROWN VICTORIA 4.6, INA:F233591 , WP3W3U10A352AA WAI 24-2278 ZEN 5497 ZM 9600703

POL-5497

Marca: ZEN

POLEA



POLEA

Descripción: POLEA RUEDA LIBRE 6PK, DIAMETROS 59/53MM, 17MM EJE, M17, CW, 14.7MM REBAJE, GMC, SIERRA 6.6, TOPKICK 8.1, OPEL - V6 LX5 - MOTOR, 230526, 10484670, 335371, F-230753, F-554765, 79401283,

POL-5498

Marca: ZEN



POLEA

Descripción: POLEA RUEDA LIBRE 6PK, DIAMETROS 59/53MM, 17MM EJE, M16, CW, 14.3MM REBAJE, FORD ESCAPE, TRIBUTE 2.3, F-237401, 795092280, VP5L8U10A35AA

POL-5499

Marca: ZEN



POLEA

Descripción: 6PK, DIAMETROS 52/56MM, EJE 17MM, M16, CW, 11MMREBAJE, POLEA RUEDA LIBRE, NISSAN ALTIMA 2.0 2.5 GDI, WAI 24-81107 , ZEN 5500 ZM 9600801

POL-5500

Marca: ZEN



POLEA

Descripción: POLEA RUEDA LIBRE 6PK, DIAMETROS 54MM, EJE 17MM, M14, CW, 11.8MM REBAJE, ALTERNADOR FORD FOCUS, FIESTA, FUSION, MAZDA 3, VOLVO C30, C70, S40, V50, V70, 1477737

POL-5501

Marca: ZEN

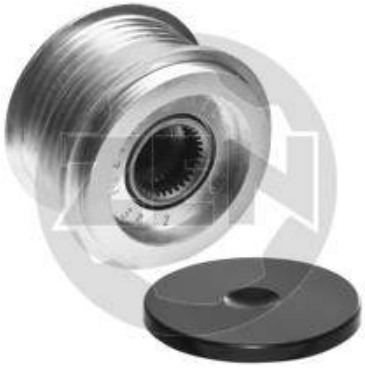

POLEA

Descripción: POLEA RUEDA LIBRE 7PK, DIAMETROS 55/61MM, EJE 17MM, HILO M14, 12.3MM REBAJE, TOYOTA CAMRY 2.4L 2007 , MATRIX , RAV 4 / POLEA WAI 24-82291 INA 535019810 ZEN 5502 ZM 9600513

POL-5502

Marca: ZEN



POLEA

Descripción: POLEA RUEDA LIBRE 7PK, DIAMETROS 59/42.5MM, EJE 17MM, M14, CW, 12.3MM REBAJE, LEXUS AVALON , SIENNA , CAMRY , LEXUS GS , IS , ES , 2.5L , 3.0 L , 3.5L , V6 , TOYOTA 6

POL-5503

Marca: ZEN

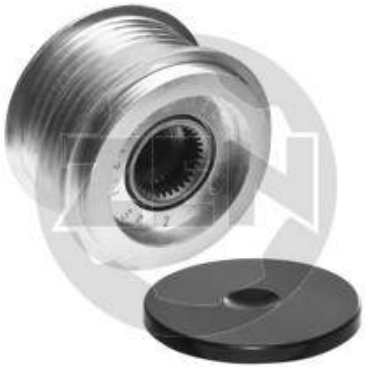

POLEA

Descripción: POLEA RUEDA LIBRE 6PK, DIAMETROS 64.2/54.9MM, EJE 17MM, M16, CW, 11MM REBAJE, FORD GALAXY 2.0 , S-MAX 2.0

POL-5504

Marca: ZEN



POLEA

Descripción: VOLKSEAGEN GOLF JETTA POLEA RUEDA LIBRE 5PK, DIAMETROS 56/61MM, EJE 17MM, M16, CCW, 12.7MM REBAJE INA 535011310 F-551357 F-551357.01 F-551357.02 LESTER 7920-2224A WAI

POL-5505

Marca: ZEN

POLEA



POLEA

Descripción: FORD TRANSIT 2.3 16V, 6 PISTAS / 17 EJE / 61 DIAMETRO EXTERIOR / 55.6 DIAMETRO PISTAS / M17 , IKA:335631 , INA:F234359/F23435903/F2343593/535003710, WAI 24-93253 24-932533 ZEN 5506

POL-5506

Marca: ZEN



POLEA

Descripción: CHRYSLER , DODGE , JEEP , 6 PISTAS / 17 EJE / 57 DIAMETRO EXTERIOR / 53 DIAMETRO PISTAS / M17 , CHRYSLER:4891737AB, LITENS:920810, ALTERNADOR MITSUBISHI:A2TX0281 - A2TJ0481ZC - A3TJ2581ZC -

POL-28752

Marca: KONIGMANN



POLEA

Descripción: CHRYSLER , DODGE , JEEP , 6 PISTAS / 17 EJE / 57 DIAMETRO EXTERIOR / 53 DIAMETRO PISTAS / M17 , CHRYSLER:4891737AB, LITENS:920810, ALTERNADOR MITSUBISHI:A2TX0281 - A2TJ0481ZC - A3TJ2581ZC

POL-5507

Marca: ZEN



POLEA

Descripción: POLEA RUEDA LIBRE TOYOTA HIACE IV 2.4 D-4D / HILUX SW4 3.0 / 7 RANURAS / 64.4 DIAMETRO EXTERIOR / 15 DIAMETRO EJE / 58 DIAMETRO RANURAS / M14 HILO POLEA , HILUX, HIACE IV KASTEN 2.5 D-4D/2.5

POL-5509

Marca: ZEN



POLEA

Descripción: POLEA RUEDA LIBRE, 5PK, DIAMETROS 51.8/54.05MM, EJE 17MM, M16, ALTO 36.6MM, REBAJE 14.7, CW, M.BENZ A150/A170/A200/B150/B170/B170NGT/B180NGT, B200, 238339, 27841, OPA7064,

POL-5510

Marca: ZEN



POLEA

Descripción: MAZDA 6 , 6 PISTAS / 17 EJE / 60 DIAMETRO EXTERIOR / 55 DIAMETRO PISTAS / M17 , INA:F238163/F23816301/F23816302, LUK:535009410,LF1818330,LW1818W11 WAI 24-83281 ZEN

POL-5511

Marca: ZEN



POLEA

Descripción: RENAULT CLIO, KANGOO, TWINGO 1.5 DIESEL, 6 PISTAS / 17 EJE / 60 DIAMETRO EXTERIOR / 55 DIAMETRO PISTAS / M16 , INA:F55037902, LUK:535011410, MELCO:A252C54375,

POL-5512

Marca: ZEN



POLEA

Descripción: TOYOTA LAND CRUISER 3.0 TD, 7 PISTAS / 17 EJE / 64.4 DIAMETRO EXTERIOR / 58 DIAMETRO PISTAS / M14 , IKA:353821, TOYOTA:2706030080,2741530010, ALTERNADOR NIPPONDENSO:1042104450

POL-5513

Marca: ZEN

POLEA



POLEA

Descripción: SEAT,SKODA,VOLKSWAGEN, 6 PISTAS / 17 EJE / 54 DIAMETRO EXTERIOR / 49.5 DIAMETRO PISTAS / M16 ,BOSCH:F00M147876/F00M991247/F00M991287,IKA:353441,INA: F-559320,

POL-5514

Marca: ZEN



POLEA

Descripción: 6 PISTAS / 17 EJE / 58 DIAMETRO EXTERIOR / 52.5 DIAMETRO PISTAS / M16, BOSCH:F00M991105, IKA:335451, INA:F233252/F23325201/F23352504, LUK:535002510, PORSCHE:99660315250,

POL-5515

Marca: ZEN



POLEA

Descripción: 5 PISTAS / 17 EJE / 60 DIAMETRO EXTERIOR / 53.6 DIAMETRO PISTAS / M16, INA:F237985, VALEO:493803, ALTERNADOR GM:93396398, VALEO:SG7S027,2220158,439514, FIAT DOBLO 1.8, VALEO: 70A

POL-5518

Marca: ZEN



POLEA

Descripción: 8PK DIAMERTO 62.8MM M16 CCW DODGE RAM 2500 / 3500 / 4000 / 4500 / 5500 - PORSCHE 911 BOXTER CAYMAN POLEA RUEDA LIBRE INA 535009910 F-556234.01 F-556234.02 WAI 24-91109 ZEN 5519 ZM 96.000.09

POL-5519

Marca: ZEN



POLEA

Descripción: POLEA RUEDA LIBRE, 6PK, DIAMETROS 57.6/63MM, EJE 17MM, ALTURA 40.2MM, M17, REBAJE 8.3MM, CW, 39555, A252C5221C, 11115, 79032286, 920768, CHRYSLER PACIFICA 3.8 05>08,

POL-5520

Marca: ZEN



POLEA

Descripción: POLEA RUEDA LIBRE, 6PK, DIAMETROS 57.7/63MM, EJE 17MM, M14, REBAJE 12.2MM, ALTURA 40.4MM, CCW, GM COBALTSS L4, SATURN ION RED LINE L4, 0210401370, 22732028, 11109, 79909048, 920762,

POL-5521

Marca: ZEN



POLEA

Descripción: POLEA RUEDA LIBRE , 7 RANURAS, 69MM DIAMETRO EXTERIOR, 64.5MM DIAMETRO EN LAS RANURAS, 17MM EJE, NISSAN NAVARA 2.5 , FRONTIER 2.5, NISSAN PICK UP 2.5 (D22) 23151EB301 ZNP 28749 ZEN 5522 ZM 9601006

POL-5522

Marca: ZEN



POLEA

Descripción: RENAULT LAGUNA II , MEGANE II POLEA 6PK M16 OD1 54MM OD2 49MM ID 17MM ZEN 5523 ZM 9600044 WAI 24-91294 24-912943 INA 535008810 F-238120 F-238120.01 F-238120.02 LESTER 7920-2221

POL-5523

Marca: ZEN

POLEA



POLEA

Descripción: POLEA RUEDA LIBRE 6PK M16 DIAMTETRO PISTAS 54.3MM ZEN FOCUS 2.0L, 2.3L W/MT 2005-06 INA 5350110010 F-235931 F-235931.02 F-235931.03 LESTER 7950-92281 WAI 24-2286 ZEN 5524 ZM

POL-5524

Marca: ZEN



POLEA

Descripción: FIAT BRAVO/IDEA/PUNTO/STILO - RENAULT CLIO II/ CLIO III , RUEDA LIBRE 5PK , DIAMETRO EXTERNO 59 , M16 , F00M991326 / 77363948 / 353571 / 535011210 / F238822 / F23882201

POL-5525

Marca: ZEN



POLEA

Descripción: 6PK , DIEMATRO 54MM, M14 , ISUZU 3.0 DIESEL , RENAULT INA F22841104 POLEA ZEN 5526

POL-5526

Marca: ZEN



POLEA

Descripción: 8 PK DIEMETRO 65MM, M17 , MAZDA 6 , POLEA ZEN 5527 INA F23600101

POL-5527

Marca: ZEN



POLEA

Descripción: FIAT LANCIA 2.4 / RENAULT CLIO / MODUS / SAAB / POLEA ZEN 6 PK/ DIAMETRO 58MM , M17 , POLEA RUEDA LIBRE

POL-5528

Marca: ZEN



POLEA

Descripción: 6PK DIAMETREO 55MM M16 SSANGYONG POLEA ZEN 5529 INA F22638704 WAI 24-91283

POL-5529

Marca: ZEN



POLEA

Descripción: CHEVROLET ASTRA , CARAVAN , ZAFIRA 5PK DIAMETRO 60MM M16 POLEA ZEN 5530 WAI 24-91312

POL-5530

Marca: ZEN



POLEA

Descripción: CHEVROLET ASTRA ZAFIRA VECTRA ALTERNADORES 120AMP Y 140AMP 6 PK / 60.2 DIAMETRO / M16 / WAI 24-91108

POL-5532

Marca: ZEN

POLEA



POLEA

Descripción: POLEA RUEDA LIBRE, 18 DIENTES, DIAMETROS 76/62MM, EJE 17MM, REBAJE 12.3MM, ALTO 32.8MM, CW

POL-5533
Marca: ZEN



POLEA

Descripción: 8PK DIAMTRO 61MM M16 JOHN DEERE POLEA ZEN / WAI 24-91310

POL-5534
Marca: ZEN



POLEA

Descripción: POLEA RUEDA LIBRE 6PK, DIAMETRO INTERNO 59.6MM, TUERCA M16, CHEVROLET VECTRA , ZAFIRA ZEN 5535 GENERAL MOTORS 94745272

POL-5535
Marca: ZEN



POLEA

Descripción: POLEA RUEDA LIBRE DAKOTA 4.7L , JEEO GRAND CHEROKEE 4.7 , LEBERTY 2.4 Y 3.7 L , WRANGLER ZEN 5536 CHRYSLER 53013579AA , INA F236151 LESTER 13873CP

POL-5536
Marca: ZEN



POLEA

Descripción: POLEA FIJA

POL-5555
Marca: ZEN



POLEA

Descripción: POLEA FIJA, 8PK, DIAMETRO 75MM, EJE 17MM, 34.2MM ALTO, TRACTOR CASE 2155/2166/2188/2366/2555, NEW HOLLAND TC 55/57/59

POL-5558
Marca: ZEN



POLEA

Descripción: 6PK DIAMETRO 63.9 MM CHRYSLER INA 535019610 POLEA ZEN 5559

POL-5559
Marca: ZEN



POLEA

Descripción: 6PK DIAMETRO 65.5MM M17 FIAT BRAVA , DOBLO, MAREA , LANCIA POLEA ZEN

POL-5560
Marca: ZEN

POLEA



POLEA

Descripción: 6PK DIAMETRO 63MM M16 CITROEN C5, C6 , JAGUAR , PEUGEOT 407, 607 POLEA ZEN 5561 INA 535018910

POL-5561
Marca: ZEN



POLEA

Descripción: 7PK DIAMETRO 54MM M16 NISSAN QASHQAI X-TRAIL , OPEL VIVARO , RENAULT ESPACE, LAGUNA , MEGANE , TRAFIC POLEA ZEN

POL-5562
Marca: ZEN



POLEA

Descripción: POLEA RUEDA LIBRE

POL-5563
Marca: ZEN



POLEA

Descripción: 6PK DIAMTRO 54MM CW M16 RENAULT CLIO III POLEA ZEN 5564 INA F553448

POL-5564
Marca: ZEN



POLEA

Descripción: 6PK 54.8MM CW M16 CITROEN C3, C4, C5 MINI COOPER , PEUGEOT 207 , 3008 , 308, 5008 POLEA ZEN 5565 INA F55653301

POL-5565
Marca: ZEN



POLEA

Descripción: POLEA RUEDA LIBRE 8PK, DIAMETROS 50/54MM, EJE 17MM, M16, ALTO 43.3MM, REBAJE 11.2MM, CW, F00M349828, F00M391104/144, 235508, ALP2380, 27840, 353351, F239356/01/02/03,79202203,

POL-5566
Marca: ZEN



POLEA

Descripción: TOYOTA AVENSIS HILUX POLEA 7PK / DIAMETRO EXT 63.9MM/DIAMETRO INT 15/ M14 IKA 353341/353791/353941/ DENSO 0210401070 / TOYOTA 274150L010 ZEN 5567 , INA F-567525 535017310 LESTER

POL-5567
Marca: ZEN



POLEA

Descripción: DODGE RAM , CHRYSLER 8PK/DIAMETRI EXT 65MM/ 17MM INT/ CW LESTER 11378 ZEN 5570

POL-5570
Marca: ZEN

POLEA



POLEA

Descripción: GENERAL MOTORS MALIBU 3.9L POLEA 6PK/ 62.8MM EXT/ 17MM INT CW M16 GM 920797 ZEN 5571

POL-5571
Marca: ZEN



POLEA

Descripción: HUNDAI KIA 6PK/ DIAMETRO EXT 57.5MM/INT 17 / M14 HYNDAI 37300-3C150 / 37300-3C160 / 37300-3C161 POONG SUNG 02131-9280 / 02131-9320 / 02131-9321

POL-5572
Marca: ZEN



POLEA

Descripción: POLEA RUEDA LIBRE, 6PK, DIAMETROS 63.1/58.7MM, 17MM EJE, M14, JAGUAR, 230525, INA F-230051

POL-5573
Marca: ZEN



POLEA

Descripción: POLEA RUEDA LIBRE, 5PK, DIAMETRO 54.05/49.7MM, 17MM EJE, M16, M. BENZ , 233847, 333133, INA F-23203002/3/4/5/6/7/9,

POL-5574
Marca: ZEN



POLEA

Descripción: POLEA RUEDA LIBRE, 6PK, DIAMETROS 60/55MM, 17MM EJE, M16, RENAULT CLIO , DUSTER , FLUENCE SCENIC KANGOO LAGUNA LOGAN MEGANE MODUS SANDERO , NISSAN NP200 NV200 NOTE QASHQAI

POL-5575
Marca: ZEN



POLEA

Descripción: CHEVROLTE ASTRA VECTRA,ZAFIRA FIAT BRAVA 1.9D, BRAVO, DOBLO , GRADE PUNTO , MAREA, ALFA ROMEO POLEA 6PK 65.55MM DIEMTRO EXTERNO ALTURA 14.3 MM TUERCA M17 ZEN 5576 INA F55405301 F55405302

POL-5576
Marca: ZEN



POLEA

Descripción: POLEA RUEDA LIBRE, 6PK, DIAMETROS 64/58.7MM, EJE 17MM, M16, CW, 11MM REBAJE, LTERNADORES 150A , CITROEN JUMPER 2.2, FIAT DUCATO 2.2 , FORD TRANSIT , PEUGEOT BOXER 2.2 ZEN 5580 BOSCH

POL-5580
Marca: ZEN



POLEA

Descripción: POLEA RUEDA LIBRE MERCEDES CLK 320, CLS 320/350 , GL 320/350 GLK 320/350 MB C 320/350 ML 280/300/350 R 350 SPRINTER 218,219,318,319,419,518,519 VIANO 3.0 VITO 120/122 ZEN 5581 INA 535014010,

POL-5581
Marca: ZEN

POLEA



POLEA

Descripción: POLEA RUEDA LIBRE, 5PK, DIAMETROS 61/57MM, EJE 17MM, M16, CW, HYUNDAI ACCENT, GETZ 1.5, I10, KIA CERATO, RIO II, SOUL 1.6 INA 535018710 F-236071.02 KIA 373222A000 373222A110 ZEN 5583 ZM

POL-5583

Marca: ZEN



POLEA

Descripción: POLEA RUEDA LIBRE

POL-5584

Marca: ZEN



POLEA

Descripción: POLEA RUEDA LIBRE

POL-5585

Marca: ZEN



POLEA

Descripción: POLEA RUEDA LIBRE 6PK, DIAMETROS 53/59MM, 17MM EJE, M16, CW, PEUGEOT 4007, MITSUBISHI, CITROEN INA 535017010 F-556014.01 F-556014.02 LESTER 7990-9117 VALEO 2604130 ZEN 5586 ZM

POL-5586

Marca: ZEN



POLEA

Descripción: POLEA RUEDA LIBRE

POL-5587

Marca: ZEN



POLEA

Descripción: POLEA RUEDA LIBRE

POL-5589

Marca: ZEN



POLEA

Descripción: POLEA RUEDA LIBRE

POL-5590

Marca: ZEN



POLEA

Descripción: POLEA ZEN

POL-5591

Marca: ZEN

POLEA



POLEA

Descripción: POLEA RUEDA LIBRE

POL-5592

Marca: ZEN



POLEA

Descripción: POLEA RUEDA LIBRE

POL-5595

Marca: ZEN



POLEA

Descripción: POLEA RUEDA LIBRE 6PK, DIAMETROS 53.7/59MM, EJE 17MM, M16, REBAJE 7.8MM, ALTURA 35.1MM, CW, OPEL MERIVA 1.4, VAUXHALL MERIVA MKII 1.4, 0124425084, 13284408, F00M992719, 13285531,

POL-5596

Marca: ZEN



POLEA

Descripción: POLEA RUEDA LIBRE

POL-5597

Marca: ZEN



POLEA

Descripción: POLEA ZEN

POL-5598

Marca: ZEN



POLEA

Descripción: POLEA RUEDA LIBRE

POL-5599

Marca: ZEN



POLEA

Descripción: POLEA RUEDA LIBRE

POL-5601

Marca: ZEN



POLEA

Descripción: POLEA RUEDA LIBRE 6PK, DIAMETROS 56/60MM, EJE 17MM, M17, REBAJE 14.3MM, ALTURA 43.5MM, CW, ALFA ROMEO 159, BRERA, GIULIETA, SPIDER, 77365271, OPA7147, 354531, F563795, 79909109,

POL-5603

Marca: ZEN

POLEA



POLEA

Descripción: NISSAN TERRANO NAVARA POLEA 7PK DIEMTREO RANURAS 65MM M17 CON ESPACIADOR ZM 9601015 ZEN 5607 INA 535017710 F55238601 NISSAN 23151-EB301 23151EB30A

POL-5607

Marca: ZEN



POLEA

Descripción: LEXUS, MERCEDES BENZ, TOYOTA AURIS 2.0 2.2, AVENSIS 2.0 2.2, COROLLA 2.2, DYNA 3.0, HIACE IV,V 2.5, LAND CRUSIER 3.0, RAV 4 III 2.2, VERSO 2.0 2.2 | POLEA GIRO LIBRE NIPPONDENSO 7PK, EXT 58MM, REBAJE 12MM,

POL-5609

Marca: ZEN



POLEA

Descripción: POLEA ZEN

POL-5611

Marca: ZEN



POLEA

Descripción: POLEA RUEDA LIBRE

POL-5612

Marca: ZEN



POLEA

Descripción: HYUNDAI SONATA KIA CARENS MAGENTIS TOYOTA AURIS COROLLA POLEA RUEDA LIBRE 6PK HYUNDAI KIA 3732125301 TOYOTA 27415-33050 CARGO 330359 INA 535021910 F-581518 ZEN 5613

POL-5613

Marca: ZEN



POLEA

Descripción: POLEA RUEDA LIBRE

POL-5614

Marca: ZEN



POLEA

Descripción: CHEVROLET CRUZE ASTRA SAAB POLEA RUEDA LIBRE (OAP) 6PK , DIAMETROS 59/53.7MM, 17.06MM EJE, M16 , GIRO DERECHO CW ZEN 5622 GM 55567951 INA F563424 KDAC 222588 LUK 535020210 OPEL

POL-5622

Marca: ZEN



POLEA

Descripción: POLEA ZEN

POL-5623

Marca: ZEN

POLEA



POLEA

Descripción: POLEA ZEN

POL-5624

Marca: ZEN



POLEA

Descripción: POLEA ZEN

POL-5625

Marca: ZEN



POLEA

Descripción: POLEA ZEN

POL-5626

Marca: ZEN



POLEA

Descripción: POLEA RUEDA LIBRE

POL-5627

Marca: ZEN



POLEA

Descripción: POLEA RUEDA LIBRE

POL-5628

Marca: ZEN



POLEA

Descripción: CITROEN BERLINGO 1.6 / C2 1.4-1.6 / C3 1.4-1.6 / C4 1.6/ C5 1.6 XSARA PICASSO 1.6 - FIAT DUCATO 2.0 SCUDO 1.6 1.9 E 2.0 ULYSSE 2.02 E 2.2 - FORD FIESTA V 1.4 / 1.6 VAN - MAZDA 2 1.4/1.6 MAZDA 3 1.6

POL-5629

Marca: ZEN



POLEA

Descripción: MERCEDES BENZ A CLASS (W176) POLEA RUEDA LIBRE (OAP) 6PK , DIAMETROS 59/55MM, 17MM EJE, M16 , GIRO DERECHO CW ZEN 5630 , BOSCH F00M147828 F00M591117 F00M599463 F00M991229

POL-5630

Marca: ZEN



POLEA

Descripción: POLEA RUEDA LIBRE, 6PK, DIAMETROS 70/64.6MM, 17MM EJE, M16, F23977901/02/03

POL-5631

Marca: ZEN

POLEA



POLEA

Descripción: AUDI A4 POLEA RUEDA LIBRE (OAP) 6PK , DIAMETROS 61/56MM, 17MM EJE, M16 , GIRO DERECHO CW ZEN 5632 , AUDI 06B903119A DAYCO ALP2380 GATES OAP7087 INA F234739 F23473903 F23473904

POL-5632

Marca: ZEN



POLEA

Descripción: POLEA RUEDA LIBRE, 7PK, DIAMETROS 54.05/49.1MM, 17MM EJE, M16, F55400702/03

POL-5633

Marca: ZEN



POLEA

Descripción: POLEA RUEDA LIBRE, 5PK, DIAMETROS 58.4/54MM, 17MM EJE, M16, FORD, VOLVO, F-553392/01

POL-5634

Marca: ZEN



POLEA

Descripción: VOLKWAGEN GOL 1.0 / 1.6 POLEA FIJA ZEN 5636 BOSCH F000BL1031

POL-5636

Marca: ZEN



POLEA

Descripción: POLEA ZEN, VALEO, 493804 PEUGEOT 206 2001 EN ALDELANTE , PEUGEOT 307 2002 AL 2006 , CITROEN XSARA PICASSO 2.0L 2001 EN ADELANTE , CON ALTERNADOR VALEO , 493804 6PK, DIAMETRO : 54.5MM, EJE

POL-5637

Marca: ZEN



POLEA

Descripción: POLEA RUEDA LIBRE

POL-5638

Marca: ZEN



POLEA

Descripción: FORD FOCUS | POLEA GIRO LIBRE OAP 5PK, EXT 67MM, REBAJE 17MM, ID 17MM, M16 CW 333346, F-554710, F-231618.03, F-231618.06, F-554710.01, 720110800, 5350097000, 535009710, 57077

POL-5640

Marca: ZEN



POLEA

Descripción: POLEA RUEDA LIBRE

POL-5641

Marca: ZEN

POLEA



POLEA
Descripción: POLEA RUEDA LIBRE, 6PK, DIAMETROS 65.5/61.5MM, 17MM EJE, M17, ALFA ROMEO, FIAT, LANCIA, F-230866/01/03/08/09/12

POL-5642
Marca: ZEN



POLEA
Descripción: POLEA RUEDA LIBRE

POL-5644
Marca: ZEN



POLEA
Descripción: POLEA RUEDA LIBRE

POL-5645
Marca: ZEN



POLEA
Descripción: POLEA RUEDA LIBRE, 6PK, DIAMETROS 56.3/51.3MM, 17MM EJE, M16, 333436

POL-5646
Marca: ZEN



POLEA
Descripción: POLEA RUEDA LIBRE, 3PK, DIAMETROS 62.2/58.3MM, 17MM EJE, M16, F000BL106K, F580570

POL-5647
Marca: ZEN



POLEA
Descripción: POLEA RUEDA LIBRE, 6PK, DIAMETROS 59/53.8MM, 17MM EJE, M14, FIAT, FORD, MAZDA, VOLVO, 333433

POL-5648
Marca: ZEN



POLEA
Descripción: POLEA RUEDA LIBRE

POL-5649
Marca: ZEN



POLEA
Descripción: POLEA ZEN

POL-5650
Marca: ZEN

POLEA



POLEA

Descripción: MERCEDES 915C ACCELO , ATEGO , AXOR POLEA 8PK DIAMTRO EXTERIOR 75 , DIAMETRO INTERIOR 17 , M16 ZEN 5651 INA F230283 , F238215 , F23821501, F2381502, F2381503 IKA 335611

POL-5651

Marca: ZEN



POLEA

Descripción: MAZDA 2 / 3 / 6 / CX3 / CX5 POLEA RUEDA LIBRE (OAP) 6PK , DIAMETROS 56.6/51.6MM, 17MM EJE, M17 , GIRO DERECHO CW ZEN 5652 , INA F570870 LUK 535024710 MAZDA SH0118330 SH1A18330 RUVILLE 57081

POL-5652

Marca: ZEN



POLEA

Descripción: NISSAN SENTRA VERSA POLEA INA F575777 LIK 535026510 ZEN 5356

POL-5653

Marca: ZEN



POLEA

Descripción: FIAT 500 / BRAVO / DOBLO / LINEA / PANDA - LANCIA DELTA III / YPSILON POLEA RUEDA LIBRE (OAP) 5PK , DIAMETROS 58/54MM, 17MM EJE, M17 , GIRO DERECHO CW ZEN 5654 ,DENSO 1210411440 FIAT

POL-5654

Marca: ZEN



POLEA

Descripción: CITROEN C3 DS3 PEUGEOT 2008 / 208 / 301 POLEA RUEDA LIBRE (OAP) 6PK , DIAMETROS 59/54MM, 17MM EJE, M17 , GIRO DERECHO CW ZEN 5655 , DENSO 1210411990 IKA 354851 INA F55048701 LUK

POL-5655

Marca: ZEN



POLEA

Descripción: SUZUKI GRAND VITARA POLEA RUEDA LIBRE (OAP) 7PK , DIAMETROS 59/55MM, 17MM EJE, M14, GIRO DERECHO CW ZEN 5656 , INA F604438 LUK 535026010 RUVILLE 57716 SUZUKI 3117167J00

POL-5656

Marca: ZEN



POLEA

Descripción: HYUNDAI SANTA FE , IX35 , SANTA FE II , SANTA FE III JAGUAR XF , KIA CARNIVAL , SORENTO II , SPORTAGE , LAND ROVER POLEA ZEN

POL-5657

Marca: ZEN



POLEA

Descripción: TOYOTA AURIS 1.4 / COROLLA / URBAN / VERSO / YARIS POLEA RUEDA LIBRE (OAP) 6PK , DIAMETROS 63/58MM, 17MM EJE, M14, GIRO DERECHO CW ZEN 5658 IKA 354891 INA F588421 LUK 535024010 TOYOTA

POL-5658

Marca: ZEN

POLEA



POLEA

Descripción: HYUNDAI I10 KIA MORNING PICANTO POLEA RUEDA LIBRE (OAP) 6PK , DIAMETROS 63/58MM, 17MM EJE, M16 , GIRO DERECHO CW ZEN 5659 HYUNDAI 3732204330 INA F587370 F600915 LUK 535026610

POL-5659

Marca: ZEN



POLEA

Descripción: VOLKWAGEN CALIFORNIA CARAVELLE MULTIVAN TRANSPORTER - VOLVO S60 S80 POLEA RUEDA LIBRE (OAP) 6PK , DIAMETROS 73/67,7MM, 17MM EJE, M16 , GIRO DERECHO CW ZEN 5660 BOSCH 1127011861

POL-5660

Marca: ZEN



POLEA

Descripción: HYUNDAI GRANDEUR I30 MAGENTIS SANTA FE SONATA TUCSON KIA CARENS III POLEA RUEDA LIBRE (OAP) 6PK , DIAMETROS 65/59.8MM, 17MM EJE, M16 , GIRO DERECHO CW ZEN 5661 HUNDAI 3732227020

POL-5661

Marca: ZEN



POLEA

Descripción: CITROEN C4 PEUGEOT 4008 MITSUBISHI LANCER OUTLANDER POLEA RUEDA LIBRE (OAP) 6PK , DIAMETROS 65/60.4MM, 17MM EJE, M17 , GIRO DERECHO CW ZEN 5662 INA F563771 LUK 535026710 MELCO 1800A201

POL-5662

Marca: ZEN



POLEA

Descripción: CITREON JUMPER FIAT DUCATO IVECO DAILY MASSIF PEUGEOT BOXER PORSCHE 911 BOXSTER CAYMAN POLEA RUEDA LIBRE (OAP) 6PK , DIAMETROS 59/55MM, 17MM EJE, M16 , GIRO DERECHO CW ZEN 5663

POL-5663

Marca: ZEN



POLEA

Descripción: FORD ECOSPORT FOCUS NEW FIESTA POLEA RUEDA LIBRE (OAP) 6PK , DIAMETROS 54.5/48.4MM, 17MM EJE, M16 , GIRO DERECHO CW ZEN 5664 FORD CN1Q10A352AA

POL-5664

Marca: ZEN



POLEA

Descripción: POLEA ZEN

POL-5667

Marca: ZEN



POLEA

Descripción: POLEA ZEN

POL-5668

Marca: ZEN

POLEA



POLEA

Descripción: POLEA ZEN

POL-5670

Marca: ZEN



POLEA

Descripción: POLEA RUEDA LIBRE

POL-5673

Marca: ZEN



POLEA

Descripción: POLEA RUEDA LIBRE

POL-5675

Marca: ZEN



POLEA

Descripción: POLEA RUEDA LIBRE 5PK, 61/56MM, 17MM EJE, M16, 11.1MM REBAJE, CW, 42.1MM ALTO, RENAULT CLIOII 1.5, GRAND SCENIC II 1.6, MEGANE II 1.4 16V, CLIO II 1.4 16V, SCENIC II 1.4, 0986080290,0124525528,

POL-5676

Marca: ZEN



POLEA

Descripción: POLEA DE RUEDA LIBRE , 6 ESTRIAS (6PK), 55MM DIAMETRO ESTRIADO, 61MM DIAMETRO EXTERIOR, EJE 17MM, ALTURA 36MM, CHEVROLET CAPTIVA, AUDI A4 1.8, CHEVROLET CRUZE 96868420

POL-5677

Marca: ZEN



POLEA

Descripción: POLEA RUEDA LIBRE

POL-5678

Marca: ZEN



POLEA

Descripción: POLEA RUEDA LIBRE

POL-5679

Marca: ZEN



POLEA

Descripción: POLEA HYUNDAI VERACRUZ, 6 PISTAS, 55MM DIAMETRO RANURAS, 17MM EJE, 59MM DIAMETRO EXTERNO, 29.2 ANCHO ESTRIADO, F-238206, 37321-3A010, 535014210, 58427, HYUNDAI IX 55 3.0 V6

POL-5680

Marca: ZEN

POLEA



POLEA

Descripción: POLEA RUEDA LIBRE 8PK, DIAMETRO RANURA 71.2MM,EXTERNO 77MM, 17MM EJE, M16, CW, 11MM REBAJE, MERCEDES BENZ VARIO 613D 614D OM904 ZETROS 1833A, 2733A OM926 935 TOURO UNIMOG LN2 ATEGO INTEGRO

POL-5681

Marca: ZEN



POLEA

Descripción: POLEA ZEN

POL-5682

Marca: ZEN



POLEA

Descripción: POLEA ZEN

POL-5683

Marca: ZEN



POLEA

Descripción: POLEA ZEN

POL-5684

Marca: ZEN



POLEA

Descripción: POLEA ZEN

POL-5685

Marca: ZEN



POLEA

Descripción: POLEA ZEN

POL-5686

Marca: ZEN



POLEA

Descripción: POLEA ZEN

POL-5687

Marca: ZEN



POLEA

Descripción: POLEA ZEN

POL-5688

Marca: ZEN

POLEA



POLEA

Descripción: POLEA RUEDA LIBRE DIAMETROS 52/57MM, ALTO 38.7MM, M14, 17MM EJE, CW, 10.8 REBAJE, CHRYSLER 300, DODGE DURANGO, CHARGER, CHALLENGER, RAM 1500, JEEP FRAND CHEROKEE, 05184692AB, 920972

POL-5690

Marca: ZEN



POLEA

Descripción: POLEA ZEN

POL-5691

Marca: ZEN



POLEA

Descripción: POLEA ZEN

POL-5694

Marca: ZEN



POLEA

Descripción: POLEA ZEN

POL-5695

Marca: ZEN



POLEA

Descripción: POLEA ZEN

POL-5697

Marca: ZEN



POLEA

Descripción: POLEA ZEN

POL-5704

Marca: ZEN



POLEA

Descripción: POLEA ZEN

POL-5706

Marca: ZEN



POLEA

Descripción: POLEA ZEN

POL-5708

Marca: ZEN

POLEA



POLEA

Descripción: POLEA ZEN

POL-5709
Marca: ZEN



POLEA

Descripción: POLEA RUEDA LIBRE 4PK, DIAMETROS 59.3/64MM, EJE 17MM, M14, 36.5MM ALTO, CW, REBAJE 12MM, FORD EXPLORER FUSION TAURUS MUSTANG , DEMSO 0210402300 FORD D8AE10A352BA

POL-5711
Marca: ZEN



POLEA

Descripción: POLEA ZEN

POL-5712
Marca: ZEN



POLEA

Descripción: POLEA RUEDA LIBRE 7PK, DIAMETROS 59/65MM, EJE 17MM, M16, 40.2MM ALTO, CW, REBAJE 14.5MM, KIA BONGO H2500, H1, H100, H350, HD35, PORTER, STAREX, 373004A700, 20865, 2610454

POL-5713
Marca: ZEN



POLEA

Descripción: POLEA ZEN

POL-5714
Marca: ZEN



POLEA

Descripción: POLEA ZEN

POL-5716
Marca: ZEN



POLEA

Descripción: POLEA RUEDA LIBRE 6PK, DIAMETROS 65.3/70MM, EJE 17MM, M14, 40.6MM ALTO, CW, REBAJE 11,2MM, HONDA ODYSSEY PILOT RIDGELINE , HONDA 31141RV0A01 LITENS 920993

POL-5733
Marca: ZEN



POLEA

Descripción: HYUNDAI ELANTRA I20 I30 IX20 IX35 TUCSON KIA CARENS CEED RIO SOUL POLEA 5PK DIAMETRO 56MM REBAJE 17.06 MM , ZEN 5763 HYUNDAI 252902A000 LITENS 920016 LUK 535024810

POL-5763
Marca: ZEN

POLEA



POLEA

Descripción: RENAULT CLIO II 1.6 , LOGAN 1.4/1.6 16V,LAGUNA 1.6 16V,LAGUNA 1.8,RENAULT MEGANE II 1.6 16V,MEGANE 1.4/1.6,RENAULT SCENIC RX4 , KANGOO 1.4 EXPRESS , SYMBOL 2.0 (D=75MM, DI=17MM, 6

POL-593610

Marca: KONIGMANN



POLEA

Descripción: POLEA ZEN

POL-6001

Marca: ZEN



POLEA

Descripción: POLEA ZEN

POL-6002

Marca: ZEN



POLEA

Descripción: POLEA ZEN

POL-6003

Marca: ZEN



POLEA

Descripción: POLEA ZEN

POL-6004

Marca: ZEN



POLEA

Descripción: POLEA 6005, 7PK, DIAMETROS 52/59MM, 46MM ALTO, EJE 17MM, M14, CW, REBAJE 11.2MM

POL-6005

Marca: ZEN



POLEA

Descripción: POLEA ZEN

POL-6006

Marca: ZEN



POLEA

Descripción: POLEA ZEN

POL-6007

Marca: ZEN

POLEA



POLEA
Descripción: POLEA ZEN

POL-6009
Marca: ZEN



POLEA
Descripción: POLEA ZEN

POL-6010
Marca: ZEN



POLEA
Descripción: POLEA ZEN

POL-6011
Marca: ZEN



POLEA
Descripción: POLEA RUEDA LIBRE

POL-6012
Marca: ZEN



POLEA
Descripción: POLEA ZEN

POL-6013
Marca: ZEN



POLEA
Descripción: POLEA ZEN

POL-6015
Marca: ZEN



POLEA
Descripción: POLEA ZEN

POL-6018
Marca: ZEN



POLEA
Descripción: POLEA ZEN

POL-6026
Marca: ZEN

POLEA



POLEA

Descripción: POLEA ZEN

POL-6027

Marca: ZEN



POLEA

Descripción: AUDI Q7 , PORSCHE, VOLKSWAGEN POLEA RUEDA LIBRE , 7 PK, EJE 17MM, DIAMETRO RANURAS 56MM, DIAMETRO EXT. 61.5MM INA 535008310 - F-235449 - F-235449.02 F-235449.03 F-235449.04 F-235449.05

POL-91290

Marca: KONIGMANN



POLEA

Descripción: CHEVROLET ASTRA VECTRA ZAFIRA SAAB POLEA RUEDA LIBRE POLEA 5PK / 56,8MM DIAMETRO ESTRIADO / M16X1,5 / CW , BOSCH F00M991139 , F00M991240 ,GM 93172295 INA:535019110 , LITENS:920629/920796,

POL-9500001

Marca: ZM



POLEA

Descripción: CHEVROLET VECTRA POLEA RUEDA LIBRE DECOUPLER POLEA 6PK / 57MM DIAMETRO ESTRIADO / M16X1,5 / CW , BOSCH F00M147877 F00M991238 GM 12760888 LITENS 920801 OPEL 12760888

POL-9500003

Marca: ZM



POLEA

Descripción: CHEVROLET ASTRA MERIVA VECTRA CORSA ZAFIRA POLEA RUEDA LIBRE DECOUPLER POLEA 5PK / 54MM DIAMETRO ESTRIADO / M16X1,5 / CW , ZEN 5455 BOSCH F00M991076 F00M991128 GM 09195337

POL-9500011

Marca: ZM



POLEA

Descripción: GM - CHEVROLET IMPALA 3.9 V6 2006-2010, CHEVROLET MALIBU 3.9 V6 2007-2014, CHEVROLET MONTE CARLO 3.9 V6 2007-2014, ANCHO 43.5MM, M16 X 1.5MM, 6 PK, POLEA ZM

POL-9500010

Marca: ZM



POLEA

Descripción: FORD EXPLORER FUSION MUSTANG TAURUS - POLEA RUEDA LIBRE DECOUPLER POLEA 4PK / 59MM DIAMETRO ESTRIADO / M14X1,5 / WAI 24-82326-4 DENSO 021040-2300, FORD D8AE-10A352-BA,

POL-9500504

Marca: ZM



POLEA

Descripción: TOYOTA CAMRY POLEA RUEDA LIBRE DECOUPLER POLEA 4PK / 55MM DIAMETRO ESTRIADO / M14X1,5 / WAI 24-822101-4 TOYOTA 27415-0W120 2715-0W120A 27415-0W120B 27415-0W121 LESTER 11516 ,

POL-9500505

Marca: ZM

POLEA

ZM 95.005.06



POLEA

Descripción: TOYOTA CAMRY RAV4 VENZA POLEA RUEDA LIBRE DECOUPLER POLEA 6PK / 55MM DIAMETRO ESTRIADO / M14X1,5 /DENSO 021070-1811 / LITENS 920906 / TOYOTA 27415-0T060 27415-0W020 27415-0W020A

POL-9500506

Marca: ZM

ZM 95.005.12



POLEA

Descripción: CHEVROLET IMPALA POLEA RUEDA LIBRE DECOUPLER POLEA 6PK / 62.5MM DIAMETRO ESTRIADO / M14X1,5 / CW , WAI 24-82316-4 / DENSO 021040-1700 LITENS 920844

POL-9500512

Marca: ZM

ZM 95.005.13



POLEA

Descripción: CHRYSLER TOWN COUNTRY / DODGE GRAND CARAVAN - JOURNEY - AVENGER - CHALLENGER RAM/ JEEP / LANCIA / VOLKSWAGEN POLEA RUEDA LIBRE DECOUPLER POLEA 6PK / 52MM DIAMETRO ESTRIADO

POL-9500513

Marca: ZM

ZM 95.005.51

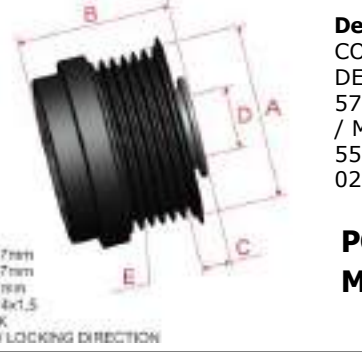

POLEA

Descripción: CHEVROLET COBALT POLEA RUEDA LIBRE DECOUPLER POLEA 6PK / 57,7MM DIAMETRO ESTRIADO / M14X1,5 / CCW , / ZEN 5521 / WAI 24-82320-4 DENSO 021040-1370, GM 22732028

POL-9500551

Marca: ZM

ZM 95.010.02



POLEA

Descripción: CHRYSLER POLEA RUEDA LIBRE DECOUPLER POLEA 6PK / 57,2MM DIAMETRO ESTRIADO / M17X1,5 / CW , / ZEN 5520 6015 / WAI 24-83301-4 CHRYSLER 04861638AA, 04861638AB, 4861638AA,

POL-9501002

Marca: ZM

ZM 95.010.03

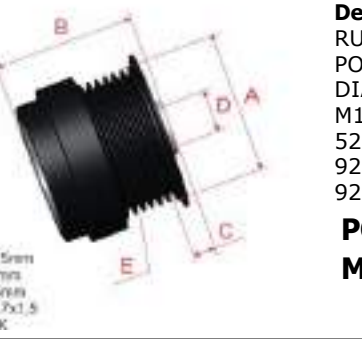

POLEA

Descripción: CHRYSLER POLEA RUEDA LIBRE DECOUPLER POLEA 6PK / 57,5MM DIAMETRO ESTRIADO / M17X1,5 / CW , / CHRYSLER 5264913AA / GM 1051565 92211821 LITENS 600782 920542 920782 MITSUBISHI

POL-9501003

Marca: ZM

ZM 95.010.04



POLEA

Descripción: FORD CROWN VICTORIA MERCURY POLEA RUEDA LIBRE DECOUPLER POLEA 6PK / 57,5MM DIAMETRO ESTRIADO / M17X1,5 / CW , / ZEN 5406 / WAI 24-83303-4

POL-9501004

Marca: ZM

ZM 95.012.01



POLEA

Descripción: CHEVROLET CORVETTE RUEDA LIBRE DECOUPLER POLEA 6PK / 66,3MM DIAMETRO ESTRIADO / M16X1,5 / CW , / ZEN 6026 / WAI 24-94277-4 GM CHEVROLET 2548266C 2548266D 2548266E LITENS

POL-9501201

Marca: ZM

POLEA

ZM 95.012.04



POLEA

Descripción: CHEVROLET CAMARO RUEDA LIBRE DECOUPLER POLEA 6PK / 65MM DIAMETRO ESTRIADO / M16X1,5 / CW , / WAI 24-94289-4 LITENS 920931 VALEO 2605991

POL-9501204

Marca: ZM

ZM 95.012.06



POLEA

Descripción: FORD FIESTA FOCUS MONDEO / MAZDA 3 5 / VOLVO C30 S40S60S80 V40 V50 V60 V70 RUEDA LIBRE DECOUPLER POLEA 6PK / 61,2MM DIAMETRO ESTRIADO / M16X1,5 / CW , / FORD AV6Q-10A352-AA / INA

POL-9501206

Marca: ZM

ZM 95.012.07



POLEA

Descripción: CHEVROLET PONTIAC RUEDA LIBRE DECOUPLER POLEA 6PK / 56,4MM DIAMETRO ESTRIADO / M16X1,5 / CW / LITENS 920818 / VALEO 2650406B 2650406C /

POL-9501207

Marca: ZM

ZM 95.012.08



POLEA

Descripción: CHEVROLET PONTIAC SATURN RUEDA LIBRE DECOUPLER POLEA 5PK / 56,4MM DIAMETRO ESTRIADO / M16X1,5 / CW / LITENS 920843 / VALEO 2650581A /

POL-9501208

Marca: ZM

ZM 95.012.09



POLEA

Descripción: FORD FOCUS RUEDA LIBRE DECOUPLER POLEA 4PK / 52MM DIAMETRO ESTRIADO / M16X1,5 / CW / LITENS 920021 / FORD CM5Z-10344-C CM5E-10A352-CB

POL-9501209

Marca: ZM

ZM 95.012.10



POLEA

Descripción: FORD FOCUS RUEDA LIBRE DECOUPLER POLEA 6PK / 52MM DIAMETRO ESTRIADO / M16X1,5 / CW / WAI 24-94293-4 LITENS 920020 / FORD CM5Z-10344-D CP9Z-10344-A

POL-9501210

Marca: ZM



POLEA

Descripción: POLEA RUEDA LIBRE 7PK, DIAMETROS 61/55MM, 17MM EJE, M16, CW, 11.5MM REBAJE, 0124615022-0124615028 , INA:F2320012 POLEA WAI 24-91282, M.BENZ CLASS C 160/180/200/230, SPRINTER,

POL-9600005

Marca: ZM



POLEA

Descripción: POLEA RUEDA LIBRE 6PK, DIAMETROS 61/56.2MM, 17MM EJE, M16, CW, 11MM REBAJE, AUDI A2 1.4 TD ,A3 1.9 TD ,TT ROADSTER 1.8 T, 1.8 T QUATTRO, TT 168 T ,TT 1.8 T, 1.8 T QUATTRO ,SEAT

POL-9600007

Marca: ZM

POLEA



POLEA

Descripción: 8PK DIAMERTO 62.8MM M16 CCW DODGE RAM 2500 / 3500 / 4000 / 4500 / 5500 - PORSCHE 911 BOXTER CAYMAN POLEA RUEDA LIBRE INA 535009910 F-556234.01 F-556234.02 WAI 24-91109 ZEN 5519 ZM 96.000.09

POL-9600009

Marca: ZM



POLEA

Descripción: POLEA RUEDA LIBRE 6PK, DIAMETROS 61/56MM, 17MM EJE, M16, CW, 11.1MM REBAJE, AUDI 1.8T - AVANT CABRIO, A3 A4 A6, WAI 24-94282, ZM 9600012 VOLKSWAGEN, BEETLE , SKODA, SEAT,

POL-9600012

Marca: ZM



POLEA

Descripción: POLEA RUEDA LIBRE 5PK, DIAMETROS 61/55.6MM, 17MM EJE, M16, CW, 11MM REBAJE, AUDI A4 AVANT , AUDI A6 AVANT , AUDI AVANT 1.8T , VOLKSWAGEN PASSAT 1.8 20V , CON ALTERNADOR BOSCH . 5376 ,

POL-9600013

Marca: ZM



POLEA

Descripción: POLEA RUEDA LIBRE 5PK, DIAMETROS 61/56.2MM, 17MM EJE, M16, CW, 11MM REBAJE, SEAT AROSA 1.7 SDI CORDOBA IBIZA II / VOLKSWAGEN CADDY II 1.9 DI LUPO 1.7 SDI POLO 1.7 SDI , 1.9 D INA

POL-9600014

Marca: ZM



POLEA

Descripción: TOYOTA HILUX , MAZDA BT50 POLEA RUEDA LIBRE 6PK, DIAMETROS 61/55.6MM, 17MM EJE, M16, CW, 16MM REBAJE, CHRYSLER VOYAGER 2.5TD, VOLVO , 335251, F-227079.06 F-227079.4 F-227079.5 , ZM

POL-9600015

Marca: ZM



POLEA

Descripción: POLEA RUEDA LIBRE 6PK, DIAMETROS 55/50MM, 17MM EJE, M16, CW, 8MM REBAJE, CHEVROLET ASTRA 1.8/2.0/2.0 16V, VECTRA 2.0/2.2/2.2 16V, ZAFIRA 2.0/2.0 16V, 5422 , F-226962.8 , F-226962.5, ZM

POL-9600017

Marca: ZM



POLEA

Descripción: POLEA RUEDA LIBRE 6PK, DIAMETROS 59/55MM, 17MM EJE, M16, CW, 16MM REBAJE, NISSAN-DATSUN, RENAULT MEGANE 1.5D POLEA WAI 24-94254, NISSAN TIIDA 1.5, RENAULT CLIO II 1.4/1.5/1.6,

POL-9600019

Marca: ZM



POLEA

Descripción: CITREON JUMPER FIAT DUCATO IVECO DAILY MASSIF PEUGEOT BOXER PORSCHE 911 BOXSTER CAYMAN POLEA RUEDA LIBRE (OAP) 6PK , DIAMETROS 59/55MM, 17MM EJE, M16 , GIRO DERECHO CW ZEN 5663

POL-9600024

Marca: ZM

POLEA



POLEA

Descripción: 7PK DIAMETRO 62.7MM M16 FORD RANGER TRANSIT - LAND ROVER - MAZDA BT-50 , TYOYA HILUX POLEA ZEN 5531 INA F55617401 F-556174 F-556174.01 F-556174.02 WAI 24-91307 ZEN 5452 5531

POL-9600025

Marca: ZM



POLEA

Descripción: POLEA RUEDA LIBRE 6PK, DIAMETROS 54/49MM, 17MM EJE, M16, CW, 11.3MM REBAJE, BMW 116I, 118I, 120I, 316, 316I,318,318I Z4, F00M147193/747, F00M991142/273/918, 233530, F236566/01/02/03/1/2 ZEN

POL-9600026

Marca: ZM



POLEA

Descripción: POLEA RUEDA LIBRE 5PK, DIAMETROS 61/56.2MM, 17MM EJE, M16, CW, 11MM REBAJE, AUDI A4 AVANT 1.6, 1.8, 1.8 QUATTRO, 1.8T, 1.8T QUATTRO , A4 1.9 TD, TDI , AUDI A6 1.8, 1.8T, 1.8 QUATTRO. PORSCHE

POL-9600027

Marca: ZM



POLEA

Descripción: POLEA RUEDA LIBRE 6PK, DIAMETROS 61/56.2MM, 17MM EJE, M16, CW, 16MM REBAJE, VW GOLF, POLO, PASSAT,VENTO1.9D,CADDY ,1126601565, F22565306, ZM9600028 WAI 24-91105

POL-9600028

Marca: ZM



POLEA

Descripción: POLEA RUEDA LIBRE 6PK, DIAMETROS 61/56.2MM, 17MM EJE, M16, CW, 16MM REBAJE, AUDI A3, SEAT, SKODA FELICIA, VOLKSWAGEN GOLF, F00M991388, F-226804 , ZM 9600029 , WAI 24-91107 , ZEN

POL-9600029

Marca: ZM



POLEA

Descripción: POLEA RUEDA LIBRE 5PK, DIAMETROS 61/55.6MM, 17MM EJE, M16, CW, 17MM REBAJE, AUDI A6 AVANT 1.8, 1.8 T , 1.8 QUATTRO / VOLKSWAGEN PASSAT 1.8T 20V SYNCRO INA F-226322.07 F-226322.12

POL-9600032

Marca: ZM



POLEA

Descripción: POLEA RUEDA LIBRE 6PK, DIAMETROS 61/59MM, 17MM EJE, M16, CW, 11.1MM REBAJE, VW GOL 1.9D, SAVEIRO III 1.9D, PARATI III1.9D , FORD TRANSIT, F00M991090,F-230209.3,

POL-9600033

Marca: ZM



POLEA

Descripción: POLEA RUEDA LIBRE 6PK, DIAMETROS 58.8/54.3MM, 17MM EJE, M16, CW, 11.1MM REBAJE, PEUGEOT 307 HDI , BOXER , EXPERT 2.0 HDI, PARTNER 1.6 HDI 206 1.6 / 2.0 HDI, 206 CC 207 1.4 / 1.6 HDI 406 2.0 HDI, BREAK,

POL-9600034

Marca: ZM

POLEA



POLEA

Descripción: BUISK ALLRE LACROSSE 6 PISTAS / 16 EJE / 55,9 DIAMETRO PISTAS / M16 , BOSCH F00M991220 CITREON 574087 FIAT 504088796 INA 535010610 IVECO 504088796 LESTER 7920-2195 PORSCHE 9A160395500 9A160395501

POL-9600036

Marca: ZM



POLEA

Descripción: SEAT,SKODA,VOLKSWAGEN, 6 PISTAS / 17 EJE / 54 DIAMETRO EXTERIOR / 49.5 DIAMETRO PISTAS / M16 ,BOSCH:F00M147876/F00M991247/F00M991287,IKA:353441,INA: F-559320,

POL-9600037

Marca: ZM



POLEA

Descripción: POLEA RUEDA LIBRE 6PK, DIAMETROS 61/55.6MM, 17MM EJE, M16, CW, 7.6MM REBAJE, MERCEDES BENZ VITO 108 2.3 DIESEL , VITO 110T 2.3 DIESEL , CON ALTERNADOR BOSCH . 5375 , F-225643.04 , 138807 POLEA

POL-9600038

Marca: ZM



POLEA

Descripción: POLEA RUEDA LIBRE 6PK, DIAMETROS 61/56MM, 17MM EJE, M16, CW, 7.6M REBAJE, MERCEDES BENZ C200TD , C220TD , C250TD , E200D / TD , E220D / TD , E250D / TD , E290D / TD , E300D / TD , G300 TD ,

POL-9600039

Marca: ZM



POLEA

Descripción: POLEA RUEDA LIBRE 6PK, DIAMETROS 61/56.2MM, 17MM EJE, M16, CW, 16MM REBAJA, VOLKSWAGEN PASSAT VARIANT 2.3, F00M147723, 1126601593, F228618/07/4/5 WAI 24-9162 ZEN 5392

POL-9600040

Marca: ZM



POLEA

Descripción: POLEA RUEDA LIBRE 6PK, DIAMETROS 55/50MM, 17MM EJE, M16, CW, 7.6MM REBAJE, MERCEDES BENZ C /E-CLASS 2.0/2.2 T/CDI SPRINTER 208CDI, 21CDI, 213 CDI, 308CDI, 311CDI, 313CDI, 216CDI,

POL-9600041

Marca: ZM



POLEA

Descripción: POLEA RUEDA LIBRE 7PK, DIAMETROS 54.05/49MM, 17MM EJE, M16, CW, 11.3MM REBAJE, RENAULT LAGUNA II 1.9 2.0 DCI / MEGANE II 1.9 2.0 DCI, MAZDA 6 1.8/2 2.3, F00M147807/831/936,

POL-9600042

Marca: ZM



POLEA

Descripción: POLEA RUEDA LIBRE 6PK, DIAMETROS 54/49.8 MM, 17MM EJE, M16, CW, 11.1MM REBAJE, MERCEDES BENZ C200 / 220 CDI , CLK 220 CDI , E200 CDI, 270, 320, 0124625002/014/019/033/045,

POL-9600043

Marca: ZM

POLEA



POLEA

Descripción: RENAULT LAGUNA II , MEGANE II POLEA 6PK M16 OD1 54MM OD2 49MM ID 17MM ZEN 5523 ZM 9600044 WAI 24-91294 24-912943 INA 535008810 F-238120 F-238120.01 F-238120.02 LESTER 7920-2221

POL-9600044

Marca: ZM



POLEA

Descripción: POLEA RUEDA LIBRE 6PK, DIAMETROS 58.8/54.8MM, 17MM EJE, M16, CW, 14MM REBAJE, RENAULT CLIO II 1.6 16V,LAGUNA 1.6 16V,LAGUNA 1.8,RENAULT MEGANE II 1.6 16V,MEGANE 1.4/1.6,RENAULT SCENIC RX4

POL-9600045

Marca: ZM



POLEA

Descripción: POLEA RUEDA LIBRE 5PK, DIAMETROS 58.8/54MM, 17MM EJE, M16, CW, 11.1MM REBAJE, OPEL ASTRA 1.4/2.0,CORSA 1.4/1.8 16V,VECTRA 1.6/1.8, 236762, F00M991076, F00M991128 INA 535017210 LESTER 7920-2196

POL-9600046

Marca: ZM



POLEA

Descripción: POLEA RUEDA LIBRE 6PK, DIAMETROS 61/55.6MM, 17MM EJE, M16, CW, 7.6MM REBAJE, VOLVO C70 2.0 T , 2.3 T , 2.5 T , S60 , S70 , S80 , XC70 , XC 90, F00M147716/760/790, F00M991016/061/156/232/265

POL-9600051

Marca: ZM



POLEA

Descripción: VOLKSEAGEN GOLF JETTA POLEA RUEDA LIBRE 5PK, DIAMETROS 56/61MM, EJE 17MM, M16, CCW, 12.7MM REBAJE INA 535011310 F-551357 F-551357.01 F-551357.02 LESTER 7920-2224A WAI

POL-9600052

Marca: ZM



POLEA

Descripción: CHEVROLET CRUZE ASTRA SAAB POLEA RUEDA LIBRE (OAP) 6PK , DIAMETROS 59/53.7MM, 17.06MM EJE, M16 , GIRO DERECHO CW ZEN 5622 GM 55567951 INA F563424 KDAC 222588 LUK 535020210 OPEL

POL-9600302

Marca: ZM



POLEA

Descripción: FORD FOCUS VOLVO C70 S40 V50 POLEA 5PK DIAMTRO ZM 9600505 ZEN 5608 WAI 24-82312 INA F-582200 LESTER 7990-9083 VALEO 588086

POL-9600505

Marca: ZM



POLEA

Descripción: POLEA RUEDA LIBRE 5PK, DIAMETROS 63.2/58MM, 17MM EJE, M14, CW, 11.8MM REBAJE, TOYOTA , RAV 4 D4D , LRA2298, F-570753, 535018410 LESTER 7990-9087 WAI 24-82280 24-822801 ZEN 5424 ZM

POL-9600506

Marca: ZM

POLEA



POLEA

Descripción: TOYOTA AVENSIS HILUX POLEA 7PK / DIAMETRO EXT 63.9MM/DIAMETRO INT 17/ M14 IKA 353341/353791/353941/ DENSO 0210401070 / TOYOTA 274150L010 ZEN 5567 , INA F-567525 535017310 LESTER

POL-9600508

Marca: ZM



POLEA

Descripción: TOYOTA AURIS 1.4 / COROLLA / URBAN / VERSO / YARIS POLEA RUEDA LIBRE (OAP) 6PK , DIAMETROS 63/58MM, 17MM EJE, M14, GIRO DERECHO CW ZEN 5658 IKA 354891 INA F588421 LUK 535024010 TOYOTA

POL-9600510

Marca: ZM



POLEA

Descripción: FORD TRANSIT 2.3 16V, 6 PISTAS / 17 EJE / 61 DIAMETRO EXTERIOR / 55.6 DIAMETRO PISTAS / M17 , IKA:335631 , INA:F234359/F23435903/F234 3593/535003710, WAI 24-93253 24-932533 ZEN 5506

POL-9600511

Marca: ZM



POLEA

Descripción: POLEA RUEDA LIBRE 6PK, DIAMETROS 63/58.6MM, EJE 17MM, M17, CW, 17MM REBAJE, FORD FOCUS 1.8 D, TRANSIT 1.8, 235494, 332309, F-233608.01/02/03 WAI 24-2483 24-24833 ZEN 5462

POL-9600512

Marca: ZM



POLEA

Descripción: POLEA RUEDA LIBRE 7PK, DIAMETROS 55/61MM, EJE 17MM, HILO M14, 12.3MM REBAJE, TOYOTA CAMRY 2.4L 2007 , MATRIX , RAV 4 / POLEA WAI 24-82291 INA 535019810 ZEN 5502 ZM 9600513

POL-9600513

Marca: ZM



POLEA

Descripción: POLEA RUEDA LIBRE, 6PK, DIAMETROS 55/49.7MM, 17MM EJE, M14, BMW, FORD ECOSPORT FIESTA FOCUS , 0210402400, F-580452, 535026810 , ZEN 5635 ZM 9600514

POL-9600514

Marca: ZM



POLEA

Descripción: HYUNDAI SONATA KIA CARENS MAGENTIS TOYOTA AURIS COROLLA POLEA RUEDA LIBRE 6PK HYUNDAI KIA 3732125301 TOYOTA 27415-33050 CARGO 330359 INA 535021910 F-581518 ZEN 5613

POL-9600522

Marca: ZM



POLEA

Descripción: HUNDAI ACCENT,ELANTRA, EXCEL, GETZ , MATRIX, VERNA, SANTA FE POLEA 6PK DIAMTRO 65MM, TUERCA M14 , ZEN 5578 INAF23310603 F23310604 F23310605 F23310606 F2331061 LESTER 7990

POL-9600525

Marca: ZM

POLEA



POLEA

Descripción: VOLVO:C70/S40 2.0T,2.4T,2.5T/S60/S70/S80/V 40/V70 I/V70 II/XC70, 6 PISTAS / 17 EJE /60 DIAMETRO EXTERIOR / 55.6 DIAMETRO PISTAS / M14, IKA:335391, INA:F231108, LUK:535002410, 0210400970, VOLVO:2472909,

POL-9600551

Marca: ZM



POLEA

Descripción: POLEA RUEDA LIBRE 6PK M16 DIAMTETRO PISTAS 54.3MM ZEN FOCUS 2.0L, 2.3L W/MT 2005-06 INA 5350110010 F-235931 F-235931.02 F-235931.03 LESTER 7950-92281 WAI 24-2286 ZEN 5524 ZM

POL-9600701

Marca: ZM



POLEA

Descripción: POLEA RUEDA LIBRE 7PK, DIAMETROS 61/59MM, 17MM EJE, M16, CW, 17MM REBAJE, FORD TRANSIT 2.4 ,YC1U10352BA,920583, 235157, WAI 24-91267 ZEN 5408 ZM 9600702

POL-9600702

Marca: ZM



POLEA

Descripción: POLEA RUEDA LIBRE 6PK, DIAMETROS 64/59MM, 17MM EJE, M16, CW, 14MM REBAJE, FORD CROWN VICTORIA 4.6, INA:F233591 , WP3W3U10A352AA WAI 24-2278 ZEN 5497 ZM 9600703

POL-9600703

Marca: ZM



POLEA

Descripción: POLEA RUEDA LIBRE 6PK, DIAMETROS 65/60MM, 17MM EJE, M16, CW, 17MM REBAJE, FORD EXPEDITION (4,6L/5,4) V8 2003/2004 , PROBE 2.5 / LINCOLN NAVIGATOR (5.4L) 2003/2004 MAZDA 626 IV

POL-9600704

Marca: ZM



POLEA

Descripción: POLEA RUEDA LIBRE 6PK, DIAMETROS 59/54MM, 17MM EJE, M16, CW, 17MM REBAJE, CITROEN 1.4 DIESEL, FORD FIESTA 1.4 DIESEL , PEUGEOT 1.4 DIESEL, MAZDA, F235492/02/1/2,F556614/01,

POL-9600706

Marca: ZM



POLEA

Descripción: POLEA RUEDA LIBRE 6PK, DIAMETROS 56/53MM, 17MM EJE, M16, CW, 17MM REBAJE, FORD MONDEO 1.8 2.0 16V A PARTIR DEL 2000, 234401, 1S7U10A352DB, F232854, WAI 24-2282 24-22821 ZEN 5429 ZM

POL-9600707

Marca: ZM



POLEA

Descripción: 6PK, DIAMETROS 52/56MM, EJE 17MM, M16, CW, 11MMREBAJE, POLEA RUEDA LIBRE, NISSAN ALTIMA 2.0 2.5 GDI, WAI 24-81107 , ZEN 5500 ZM 9600801

POL-9600801

Marca: ZM

POLEA



POLEA

Descripción: POLEA RUEDA LIBRE 7PK, DIAMETROS 61/59.1MM, 17MM EJE, M16, CW, 11.1 MM REBAJE, NISSAN TERRANO 2.7 DIESEL ZD , NISSAN PATROL DIESEL , , 5431 REBAJAR EJE A 16.5 PARA MITSUBISHI L200 KATANA

POL-9600802

Marca: ZM



POLEA

Descripción: POLEA RUEDA LIBRE 6PK, DIAMETROS 59/53.8MM, 17MM EJE, M16, CW, 20MM REBAJE, HONDA CIVIC , ISUZU , OPEL ASTRA , COMBO,CORSA, F240113, CITROEN BERLINGO, C2, C3, C4, C5, C6, C8, FIAT, PEUGEOT

POL-9600803

Marca: ZM



POLEA

Descripción: NISSAN TIIDA VERSA X-TRAIL POLEA 6PK DIAMTRO RANURAS 49.7MM M16 ZM 9600804 INA 535009310 F-5510034 F-551034.01 NISSAN 23151-EN20A

POL-9600804

Marca: ZM



POLEA

Descripción: POLEA RUEDA LIBRE 6PK, DIAMETROS 65/60MM, 17MM EJE, M17, CW, 17MM REBAJE, MAZDA 626 IV 1.8/2.0, KIA CLARUS, F229974, F232600 , WAI 24-2280 24-22801 ZEN 5419 ZM 9601002

POL-9601002

Marca: ZM

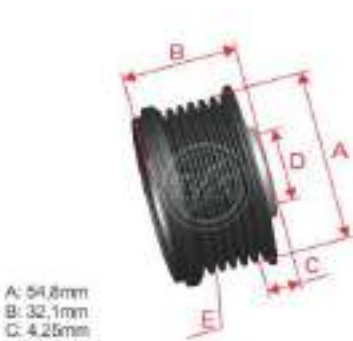

POLEA

Descripción: POLEA RUEDA LIBRE 6PK, DIAMETROS 58.8/54.8MM, 17MM EJE, M17, CW, 11.4MM REBAJE, FORD CROWN VICTORIA 4.6L (281) V8 2003-2005 / MERCURY GRAND MERQUIS 4.6L (281) V8 2003-2005, MITSUBISHI

POL-9601003

Marca: ZM



POLEA

Descripción: POLEA RUEDA LIBRE , 7 RANURAS, 69MM DIAMETRO EXTERIOR, 64.5MM DIAMETRO EN LAS RANURAS, 17MM EJE, NISSAN NAVARA 2.5 , FRONTIER 2.5, NISSAN PICK UP 2.5 (D22) 23151EB301 ZNP 28749 ZEN 5522 ZM 9601006

POL-9601006

Marca: ZM



POLEA

Descripción: RENAULT CLIO, KANGOO, TWINGO 1.5 DIESEL, 6 PISTAS / 17 EJE / 60 DIAMETRO EXTERIOR / 55 DIAMETRO PISTAS / M16 , INA:F55037902, LUK:535011410, MELCO:A252C54375,

POL-9601010

Marca: ZM



POLEA

Descripción: PROTON POLEA 6PK DIEMTREO RANURAS 59.7MM M17 ZM 9601011 INA 535013310 F-232353.02 F-562347

POL-9601011

Marca: ZM

POLEA



POLEA

Descripción: RENAULT ESPACE , LAGUNA POLEA 7PK DIEMTREO RANURAS 60.3MM M17 ZM 9601012 INA 535013810 F-555097.01

POL-9601012

Marca: ZM



POLEA

Descripción: NISSAN ALTIMA SENTRA XTRAIL POLEA 6PK DIEMTREO RANURAS 53.9MM M17 ZM 9601012 INA 535014710 F-559401 F-559401.01

POL-9601013

Marca: ZM



POLEA

Descripción: POLEA RUEDA LIBRE 6PK, DIAMETROS 64/59MM, 17MM EJE, M16, CW, 7.6MM REBAJE, HYUNDAI ELANTRA , TRAJET XG , SANTA FÉ , HYUNDAI AVANTE 2.0D XD ,KIA CARENS II, CERATO, SPORTAGE . 5460 ,

POL-9601014

Marca: ZM



POLEA

Descripción: POLEA RUEDA LIBRE 6PK, DIAMETROS 54/49MM, 17MM EJE, M16, CW, 16MM REBAJE, BMW 130I , MITSUBISHI CARISMA 1.9D, DI, RENAULT ESPACE 1.9 DCI,F9Q-MOTOR , LAGUNA 1.9 DCI , MASTER 1.9 DCI ,

POL-9601201

Marca: ZM



POLEA

Descripción: NISSAN PRIMERA - X-TRAIL 6PK - DIEMETRO EXT 58/ INTERNO 17 - M16 INA 535013710/F554755/F5547550 1/VALEO 265031900 ZEN 5569 ZM96.012.02

POL-9601202

Marca: ZM



POLEA

Descripción: POLEA RUEDA LIBRE 6PK, DIAMETROS 61/55,6MM, 17MM EJE, M16, CW, 16MM REBAJE, MERCEDES BENZ SPRINTER , CHEVROLET BLAZER C/MOTOR MWM 2.8 DIESEL , S10 C/MOT . MWM 2.8 DIESEL , NISSAN

POL-9601204

Marca: ZM



POLEA

Descripción: POLEA RUEDA LIBRE MERCEDES CLK 320, CLS 320/350 , GL 320/350 GLK 320/350 MB C 320/350 ML 280/300/350 R 350 SPRINTER 218,219,318,319,419,518,519 VIANO 3.0 VITO 120/122 ZEN 5581 INA 535014010,

POL-9601209

Marca: ZM



POLEA

Descripción: POLEA RUEDA LIBRE 6PK, DIAMETROS 53/59MM, 17MM EJE, M16, CW, PEUGEOT 4007, MITSUBISHI, CITROEN INA 535017010 F-556014.01 F-556014.02 LESTER 7990-9117 VALEO 2604130 ZEN 5586 ZM

POL-9601210

Marca: ZM

POLEA



POLEA

Descripción: POLEA RUEDA LIBRE 6PK, DIAMETROS 61/55.6MM, 17MM EJE, M16, CW, 16MM REBAJE, RENAULT MEGANE, KANGOO, SCENIC RX4 1.9DCI , RENAULT F9Q 1.9D , VOLVO C70 2.3/2.4 , VOLVO S70 2.3/2.4 , VOLVO

POL-9601215

Marca: ZM



POLEA

Descripción: POLEA RUEDA LIBRE 5PK, DIAMETROS 64/60MM, 17MM EJE, M16, CW, 7.6MM REBAJE, KIA CARNIVAL (K V-II) J3 2.9 TDI, 5466 , F-231618.2 , 230527 POLEA WAI 24-89250, HYUNDAI TERRACAN,

POL-9601216

Marca: ZM



POLEA

Descripción: AUDI A4 POLEA RUEDA LIBRE (OAP) 6PK , DIAMETROS 61/56MM, 17MM EJE, M16 , GIRO DERECHO CW ZEN 5632 , AUDI 06B903119A DAYCO ALP2380 GATES OAP7087 INA F234739 F23473903 F23473904

POL-9601217

Marca: ZM



POLEA

Descripción: HYUNDAI SONATA IX35 IA CARENS MAGENTIS SPORTAGE POLEA 6PK DIEMTREO RANURAS 60MM M16 ZM 9601012 INA 535013510 F-240026 .01/.02/.03/.04/0.5/0.9/11 CARGO 333084 KIA

POL-9601218

Marca: ZM



POLEA

Descripción: POLEA RUEDA LIBRE 5PK, DIAMETROS 53.8/59MM, EJE 17MM, M14, CW, 16MM REBAJE, CHEVROLET CORSA,ZAFIRA, FIAT DOBLO PALIO STILO F-236716 POLEA RUEDA LIBRE ZEN 5435 ZM 9601219

POL-9601219

Marca: ZM



POLEA

Descripción: POLEA RUEDA LIBRE 6PK, DIAMETROS 54/54MM, 17MM EJE, M16, CW, 11.1MM REBAJE, CITROËN BERLINGO 2.0, XSARA 2.0, FIAT, DW10 1.9D, DW12 2.2D , PEUGEOT D9, U6, Z8, 2.0D , 206 , 306 ,406 ,307 HDI,

POL-9601220

Marca: ZM



POLEA

Descripción: POLEA RUEDA LIBRE 6PK, DIAMETROS 58.8/54.3MM, 17MM EJE, M16, CW, 11.1MM REBAJE, PEUGEOT 2.0 HDI , 2.2 HDI , PEUGEOT 607 2.2 HDI , CITROEN C5 3.0 V6 , CITROEN C8 2.0 , 2.2 HDI , CITROEN EVASION 2.0

POL-9601223

Marca: ZM



POLEA

Descripción: POLEA RUEDA LIBRE, 5PK, DIAMETROS 61/57MM, EJE 17MM, M16, CW, HYUNDAI ACCENT, GETZ 1.5, I10, KIA CERATO, RIO II, SOUL 1.6 INA 535018710 F-236071.02 KIA 373222A000 373222A110 ZEN 5583 ZM

POL-9601225

Marca: ZM

POLEA



POLEA

Descripción: POLEA HYUNDAI VERACRUZ, 7 PISTAS, 55MM DIAMETRO RANURAS, 17MM EJE, 59MM DIAMETRO EXTERNO, 29.2 ANCHO ESTRIADO, F-238206, 37321-3A010, 535014210, 58427, HYUNDAI IX 55 3.0 V6

POL-OT24022

Marca: KONIGMANN



POLEA

Descripción: CHEVROLET LUV DMAX 3.7 DIESEL , CON ALTERNADOR HITTACHI 12V. 60AMP. POLEA V , USADA EN ALTERNADOR ALT-12689N

POL-OT24199

Marca: KONIGMANN



POLEA

Descripción: CHEVROLET CORSA 1.0 8V MPFI 1996-2001 , CORSA 1.4 MPFI 1996 , CORSA 1.0 , 1.4 8V EFI , 12747 , 09117695 , F232482 POLEA TENSORA

PT-12747

Marca: ZEN



POLEA

Descripción: FIAT PALIO , SIENA , WEEKEND , STRADA 1.3 , 1.4 8V , FIAT PUNTO 1.4 8V , FIAT UNO 1.0 , 1.3 8V , FIAT FIORINO 1.0 , 1.3 8V , FIRE 2002 , 12760 , 46736886 , VKM12299 POLEA TENSORA

PT-12760

Marca: ZEN



POLEA

Descripción: FIAT PUNTO 1.8 , STILO 1.8 16V . 2003 , CHEVROLET ASTRA 1.8 , 2.0 8V. , CORSA 1.8 8V. 2002 , / MONTANA 1.8 8V. 2003 , VECTRA 2.0 , 2.2 8/16V. , 12761 , 93302612 , 93302612 , VKM 4753 POLEA TENSORA

PT-12761

Marca: ZEN



POLEA

Descripción: FIAT PALIO , FIAT SIENA , FIAT STRADA 1.0 , 1.5 8V , SIN AIRE ACONDICIONADO 1996-2004 , 12763 , 46440604 , F110672300 , VKM32005H POLEA TENSORA

PT-12763

Marca: ZEN



POLEA

Descripción: CHEVROLET CORSA 1.0 , 1.4 , 1.6 8V 1994-1999 , GM CELTA 1.0 , 1.4 8V , OMEGA 3.0 1993-1994 , 90409238 , 93297272 , F1108112 , VKM35002 POLEA TENSORA

PT-12765

Marca: ZEN



POLEA

Descripción: FIAT PALIO , SIENA , WEEKEND , STRADA 1.5 8V. 1996-2000 , FIAT TIPO 1.6 8V. 1993-1997 , FIAT UNO , FIORINO 1.0 8V. 1996-2001 , FIAT PREMIO , ELBA 1.6 , 1.6R 8V. 1990-1997 , FIAT UNO TURBO 1.4 8V.

PT-12768

Marca: ZEN

POLEA



POLEA

Descripción: FIAT PALIO , SIENA , WEEKEND , STRADA 1.5 8V. 1996-2000 , FIAT TIPO 1.6 8V. 1993-1997 , FIAT UNO , FIORINO 1.0 8V. 1996-2001 , FIAT PREMIO , ELBA 1.6 , 1.6R 8V. 1990-1997 , FIAT UNO TURBO 1.4 8V.

PT-12769

Marca: ZEN



POLEA

Descripción: CHEVROLET ASTRA 1.8 , 2.0 8V. 1998 , CHEVROLET CORSA 1.0 , 1.4 8V VHC FLEX 2002 , KADETT , IPANEMMA 1.8 , 2.0 8V. 1996 , CHEVROLET MONZA 1.8 , 2.0 8V. , OMEGA , SUPREMA , VECTRA 2.0 8V . , ZAFIRA 2.0

PT-12770

Marca: ZEN



POLEA

Descripción: RENAULT CLIO 1.0 8/16V 2000 , RENAULT KANGOO 1.0 16V 2000 , RENAULT TWINGO 1.0 , 1.2 8 /16V 2000 , 12771 , 8200136224 , VKM4808 POLEA TENSORA

PT-12771

Marca: ZEN



POLEA

Descripción: VOLKSWAGEN GOL , PARATI 1.0 8V. CON MOT. AT 1996-2002 , 12772 , F232489 , VKM11106L , 030109243D POLEA TENSORA

PT-12772

Marca: ZEN



POLEA

Descripción: VOLKSWAGEN FOX , CROSSFOX - SPACEFOX 1.0 , 1.6 8V. 2003 , VOLKSWAGEN GOL 1.0 8V. 2003 , VOLKSWAGEN GOLF 1.6 8V. (BAH) , KOMBI 1.4 8V. , POLO 1.6 8V. , 12773 , F550812 , VKM11107L , 030109243L

PT-12773

Marca: ZEN



POLEA

Descripción: FIAT DOBLO , FIAT PALIO , SIENA , WEEKEND 1.0 , 1.3 16V. FIRE 2002 , 12774 , 46403679 , F23685401 , VKM12201L POLEA TENSORA

PT-12774

Marca: ZEN



POLEA

Descripción: CHEVROLET CORSA SEDAN , CORSA GSI , 1.0 , 1.6 16V 1995 , 12775 , 09128516 , F232481 , VKM15216 POLEA TENSORA

PT-12775

Marca: ZEN



POLEA

Descripción: VOLKSWAGEN GOL 1.0 8/16V , VOLKSWAGEN PARATI 1.0 8/16V C/MOTOR EA111 (DIRECCCION HIDRAULICA) , 12776 , 93258289 , VKM4838 , 36145299 POLEA TENSORA

PT-12776

Marca: ZEN

POLEA



POLEA

Descripción: AGRALE VALORE 2.8 TD 4CIL. MWM , FIAT DUCATO 2.8 TD , FORD ESCORD 1.8 18V ZETEC , FORD F250 4.2 MWM , CHEVROLET ASTRA 2.0 16V , CHEVROLET CORSA 1.0 , 1.4 , 1.6C , OMEGA 2.2 8V

PT-12777
Marca: ZEN



POLEA

Descripción: POLEA TENSORA DE LA CORREA DIRECCION HIDRAULICA , VOLKSWAGEN GOL , PARATI 1.8 8/16 VALVULAS

PT-12778
Marca: ZEN



POLEA

Descripción: POLEA TENSORA DE LA CORREA DENTADA , RENAULT CLIO 1.6 , KANGOO 1.6 , MEGANE 1.6 16V 98/05

PT-12782
Marca: ZEN



POLEA

Descripción: POLEA TENSORA DE CORREA DENTADA , PEUGEOT 206 1.0 16V , RENAULT CLIO 1.0 16V , KANGOO 1.0 16V

PT-12783
Marca: ZEN



POLEA

Descripción: POLEA TENSORA DE LA CORREA DENTADA , FORD ESCORT 1.6/1.8 , SEAT , VOLKSWAGEN GOL, GOLF 1.8/2.0 ,POLO CALSSIC 1.8

PT-12808
Marca: ZEN



POLEA

Descripción: POLEA TENSORA DE LA CORREA DEL ALTERNADOR , PEUGEOT:4003A3 , RENAULT: 8200040161

PT-12809
Marca: ZEN



POLEA

Descripción: POLEA TENSORA DE LA CORREA DENTADA , SEAT IBIZA 1.0 16V , VOLKSWAGEN GOL , PARATI 1.0 16V , POLO 1.0 16V

PT-12810
Marca: ZEN



POLEA

Descripción: POLEA TENSORA DE LA CORREA DENTADA , RENAUL CLIO 1.6 16V , KANGOO 1.6 16V , MEGANE 1.6 16V , SCENIC 1.6 16V

PT-12811
Marca: ZEN

POLEA



POLEA

Descripción: POLEA TENSORA DE LA CORREA DEL ALTERNADOR , CITROEN BERLINGO 1.6 16V , C3 1.616V , PICASSO 1.6 16V , XSARA 1.6 16V , FORD RANGER ECOSPORT 2.0 , FOCUS 1.8/2.0 , KA, FIESTA,COURIER

PT-12816

Marca: ZEN

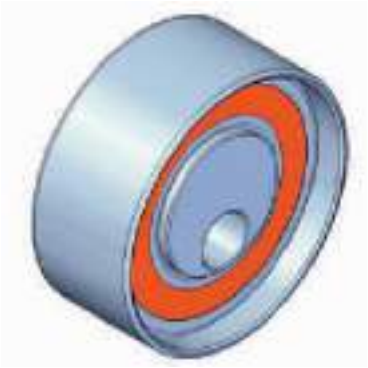

POLEA

Descripción: RENAULT CLIO 1.0 8V. 1998 , RENAULT KANGOO 1.0 8V. 1999 , RENAULT TWINGO 1.2 8V. 1993 , 12817 , F123958 , 7700736085 POLEA TENSORA

PT-12817

Marca: ZEN



POLEA

Descripción: VOLKSWAGEN SANTANA , GOL , PARATI 1.6 , 1.8 , 2.0 8V. ACD , 12822 , F559583 , 377260299 POLEA TENSORA

PT-12822

Marca: ZEN



POLEA

Descripción: POLEA TENSORA DE LA CORREA DENTADA , FIAT BRAVA 1.6 16V , PALIO / WEEKEND / SIENA 1.6 16V 96/03 , STRADA 1.6 16V 96/03

PT-12823

Marca: ZEN



POLEA

Descripción: POLEA TENSORA DE LA CORREA DEL ALTERNADOR , VOLKSWAGEN GOL/PARATI/SANTANA1.6/1.8/ 2.0 96 ADELANTE

PT-12824

Marca: ZEN



POLEA

Descripción: FORD ESCORT 1.8 18V C/MOTOR ZETEC 1996-2002 , 12825 , F235784 POLEA TENSORA

PT-12825

Marca: ZEN



POLEA

Descripción: FORD F250 4.2 2000 C/MOTOR MWM , NISSAN TERRANO 2.8 TD 2002 4CIL., C/MOTOR MWM SPRINT, 12826 , F219949 , 940703800024 , DIAMETRO 70MM, ESPESOR 30MM, POLEA TENSORA

PT-12826

Marca: ZEN



POLEA

Descripción: FORD ECOSPORT 2.0 16V , FORD FOCUS 2.0 16V 2003 , 12827 , 1S7Q19A216AB , POLEA TENSORA

PT-12827

Marca: ZEN

POLEA



POLEA

Descripción: CHEVROLET BLAZER S10 2.2 , 2.4 8V 2000 , VOLKSWAGEN GOL , PARATI 1.0 1993-1996 , 12828 , 932528289 , 377145299B POLEA TENSORA

PT-12828
Marca: ZEN



POLEA

Descripción: FORD RANGER 3.0 DIESEL ELECTRONICO DESDE EL 2005 , 12829 , BG5T10344A POLEA TENSORA

PT-12829
Marca: ZEN



POLEA

Descripción: POLEA TENSORA DE LA CORREA DEL ALTERNADOR , DAYCO : DYV720 , FORD : 256519A216AB , NYTRON : 1116 , VETOR : VTO8033

PT-12830
Marca: ZEN



POLEA

Descripción: POLEA TENSORA DE CORREA DEL ALTERNADOR , AUDI A3 1.6 02/ADELANTE , VW GOLF , POLO , 1.0/1.6

PT-12831
Marca: ZEN



POLEA

Descripción: POLEA TENSORA DE LA CORREA DEL ALTERNADOR , FORD ESCORT 1.8 16V , FIESTA, COURIER 1.0/1.3 , KA 1.0, VW POLO / GOLF 1.6

PT-12832
Marca: ZEN



POLEA

Descripción: POLEA TENSORA DE LA CORREA DENTADA , RENAULT CLIO 1.6 8V , KANGOO 1.6 8V , MEGANE 1.6 8V

PT-12837
Marca: ZEN

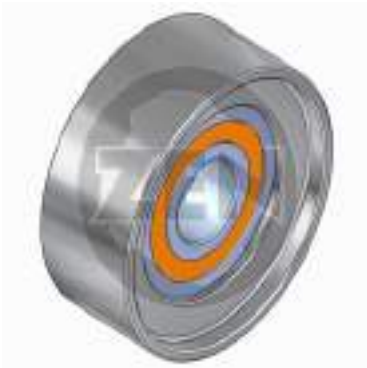

POLEA

Descripción: POLEA TENSORA DE LA CORREA DEL ALTERNADOR , CLIO/KANGOO/MEGANE 1.6 16V 1999 ADELANTE

PT-12838
Marca: ZEN



POLEA

Descripción: POLEA TENSORA DE LA CORREA DEL ALTERNADOR , FIAT DUCATO , PEUGEOT BOXER 2.8/2.5 1998/2002

PT-12840
Marca: ZEN

POLEA



POLEA

Descripción: POLEA TENSORA DE LA CORREA DENTADA , DAYCO:DYT309 , GENERAL MOTORS: 09158004 , INA:F232488 , VETOR:VTO094

PT-12848
Marca: ZEN



POLEA

Descripción: POLEA TENSORA DE LA CORREA DEL ALTERNADOR , FIAT DUCATO 2.8 1991 ADELANTE , FIAT IVECO DAILY 2.8

PT-12849
Marca: ZEN



POLEA

Descripción: POLEA TENSORA DE LA CORREA DENTADA , FIAT DUCATO 2.5 1994/2002 , 2.8 2003 ADELANTE

PT-12850
Marca: ZEN

POLEA TENSORA



POLEA TENSORA

Descripción: FORD F250 4.2 WM, ESCORT 1.8 16V., CHEVROLET CORSA 1.0, 1.4, 1.6 CON AIRE ACONDICIONADO, ASTRA 2.0 16V., FIAT DUCATO 2.8 , 2.8 TD, TRACTORES AGRALE MWM, POLEA TENSORA ZEN 13212

PT-13212

Marca: ZEN

QUIROZ Y CIA LIMITADA

Soluciones para su Automovil

PORTA FILTRO



PORTA FILTRO

Descripción: OEM 28110-4F500 PORTA FILTRO AIRE HYUNDAI PORTER 05-> OEM 28110-4F500

POR-0001
Marca: MOBIS



PORTA FILTRO

Descripción: OEM 28112-22301 PORTA FILTRO AIRE HYUNDAI ACCENT 1,3 94-99

POR-0006
Marca: MOBIS



PORTA FILTRO

Descripción: OEM 31970-4F800 PORTA FILTRO PETROLEO HYUNDAI PORTER 12-> CB COMPLETO

POR-0021
Marca: KOREA



PORTA FILTRO

Descripción: OEM 28110-A5800 PORTA FILTRO AIRE HYUNDAI/KIA

POR-02A
Marca: MOBIS

QUIROZ Y CIA LIMITADA

Soluciones para su Automovil

PORTA RETEN



PORTA RETEN

Descripción: OEM 21441-42000 PORTA RETEN CIGÜEÑAL TRASERO HYUNDAI/KIA H100 94-04/H1 05-11/PORTER 96-11/FRONTIER 2,5 05-11

POR-0019
Marca: MOBIS



PORTA RETEN

Descripción: OEM 21440-4A001 PORTA RETEN CIGÜEÑAL TRASERO HYUNDAI/KIA H1 12->/SORENTO 03-06 CB

POR-0020
Marca: MOBIS



PORTA RETEN

Descripción: OEM 6710100514 PORTA RETEN TRASERO CIGUEÑAL ACTYON 12-17

POR-0022
Marca: SSANGYONG

QUIROZ Y CIA LIMITADA

Soluciones para su Automovil

PORTA TERMOSTATO



PORTA TERMOSTATO

Descripción: OEM 25613-22600 PORTA TERMOSTATO HYUNDAI ACCENT 1,3/1,5 94-99 12V 25613-22600 OEM 25613-22600

POR-0002
Marca: MOBIS



PORTA TERMOSTATO

Descripción: OEM OK79A-13-320 PORTA FILTRO AIRE PREGIO 05->

POR-0005
Marca: MOBIS



PORTA TERMOSTATO

Descripción: OEM 25613-22001 PORTA TERMOSTATO HYUNDAI ACCENT 94-99

POR-0009
Marca: MOBIS



PORTA TERMOSTATO

Descripción: OEM 25622-02501 PORTA TERMOSTATO HYUNDAI ATOS

POR-0010
Marca: KOREA



PORTA TERMOSTATO

Descripción: OEM 25630-03010 PORTA TERMOSTATO HYUNDAI GRAND I10 1,2 G4LA INDIA

POR-0011
Marca: MOBIS



PORTA TERMOSTATO

Descripción: OEM 25622-02501 PORTA TERMOSTATO HYUNDAI ATOS

POR-0013
Marca: MOBIS



PORTA TERMOSTATO

Descripción: OEM 25613-22001 PORTA TERMOSTATO HYUNDAI ACCENT 94-99

POR-0014
Marca: HYUKI



PORTA TERMOSTATO

Descripción: OEM 25613-22600 PORTA TERMOSTATO HYUNDAI ACCENT 1,3/1,5 94-99 12V 25613-22600 OEM 25613-22600

POR-0015
Marca: HYUKI

PORTA TERMOSTATO



PORTA TERMOSTATO

Descripción: OEM 28110-3X000 PORTA FILTRO AIRE HYUNDAI/KIA

POR-03A

Marca: MOBIS

PORTACARBON



PORTACARBON

Descripción: OPEL COMBO 1.7 DIESEL, CORSA 1.5 DIESEL, CORSA 1.7 DIESEL, NISSAN D21, MAXIMA 2.0, 3.0, V16 MODELOS NUEVOS, CON ARRANQUE HITACHI 12V. REDUCTOR (USA CARBON 4,4*14*14,5MM,

PC-002

Marca: DONON



PORTACARBON

Descripción: CHEVROLET CHEVETTE , MONZA 1.6/1.8/2.0 , CHEVY 500 , FIAT 147 , FIAT FIORINO 1.3/1.5 , FIAT UNO , FIAT REMIO , VOLKSWAGEN GOL , PARATI , , VOGAYE , SAVEIRO , PASSAT , FORD ESCORT , CORCEL , DEL

PC-0710

Marca: SCHUNK



PORTACARBON

Descripción: PORTA CARBON WAPSA 12V, 9001453023, 246007, CASE, FORD, CHEVROLET, MASSEY FERGUSSON, NEW HOLLAND, 9000453020/033/034/041/044 /046/047/050/053/054/060/06 1

PC-0719

Marca: SCHUNK



PORTACARBON

Descripción: MERCEDES BENZ , VOLKSWAGEN , , FIAT ALLIS , CASE , MASSEY FERGUSON , JOHN DEERE , VALMET , MWM , PERKINS , KOMATSU , FORD CARGO , CON ARRANQUE BOSCH JF 3.0KW. 12V. (CON CARBONES , BSX592-12V) ,

PC-0721A

Marca: SCHUNK



PORTACARBON

Descripción: MERCEDES BENZ,VOLKSWAGEN,FIAT ALLIS,VALMET,MASSEY FERGUSON,JOHN DEERE, KOMATSU,CASE,FORD,CON ARRANQUE BOSCH JF 4.0Kw. 24 VOLTS (CON CARBONES) PE-725A 9001083596 PORTA

PC-0725A

Marca: SCHUNK



PORTACARBON

Descripción: CHEVROLET CORSA 1.6EFI , VOLKSWAGEN GOL 1.3 , GOL/PARATI ANDIII 1.0 16V SEDAN 1300,1500,1600 , F000AL013/054 , 9001081092 , 9000081010 , F000AL0306/313/401/414 5 X

PC-0728

Marca: SCHUNK



PORTACARBON

Descripción: FORD FIESTA 1.0, ESCORT 1.3, 1.4 1995> VOLKSWAGEN GOL, PARATI 1.8, 2.0 16V, OPEL CORSA 1.0, 1.4, 1.6 16V., CON ARRANQUE BOSCH 12V. 903.0730, F000AL1054, F000AL1055, DONON 81323, (ANCLAJE

PC-0730

Marca: SCHUNK



PORTACARBON

Descripción: VOLKSWAGEN LT TURBO DIESEL 28/31/35/40/45/50/55 2.4 , VOLVO 740 , 760 , 940 , 960 2.4 DIESEL , MERCEDES BENZ 190 DIESEL 2.5 , 200 , 250 , 300 , E200D , E220D , E250D, E300 DIESEL , MB140 ,

PC-0734

Marca: SCHUNK

PORTACARBON



PORTACARBON

Descripción: MERCEDES BENZ VOLKWAGEN CASE CUMMINS PORTA CARBON 12V JE 5.0/5.5 KW SCHUNK 0736 BOSCH 9001453640 4 CARBONES BSX197 9X36X18MM

PC-0736

Marca: SCHUNK



PORTACARBON

Descripción: CHEVROLET ASTRA 1.8 / 2.0 , BLAZER 2.2 , VECTRA , ZAFIRA , FIAT PALIO USA CARBON BSX161162 CARBON: 5*12MM, ANCLAJE:46MM, DIAMETRO INTERIOR: 35MM, DIAMETRO EXTERIOR: 67MM, BOSCH

PC-0741

Marca: SCHUNK



PORTACARBON

Descripción: NISSAN D21 2.4 , AUDI A6 2.6 , SAAB 900 , VOLVO 850 , CITROEN ZX 1.9I/2.0I , ALFA ROMEO 164 3.0 V6 , BMW 325/525 , CON ARRANQUE BOSCH PMGR 12V, 903.0742 1004336998 , 1004336246 , PK-9111 PORTA

PC-0742

Marca: SCHUNK



PORTACARBON

Descripción: PORTACARBON VALEO 12V, CON CARBONES, RESORTE Y AISLACIONES, RENAULT 19,CLIO,CITROEN AX,ZX,PEUGEOT 205/405/505,OPEL ASTRA,CORSA 1.0/1.4,VOLVO,CON ARRANQUE

PC-0744

Marca: SCHUNK



PORTACARBON

Descripción: PORTACARBON 28MT 24V, CON CARBONES 8*25*20MM, 1047926, 1113277, 10483823, UTILIZA CARBONES DX419420,

PC-0745C

Marca: SCHUNK



PORTACARBON

Descripción: FIAT PALIO 1.6, SIENA 1.6, STRADA, TIPO, E80 0.8 / TOYOTA 18R OEM 83221241 MARELLI PORTACARBON 12V CARBON JSX3536 (7 X 13 X 17,5) SCHUNK 0749

PC-0749

Marca: SCHUNK



PORTACARBON

Descripción: FIAT PALIO 1.0 8V,PALIO FIRE 1.0/1.3,FIAT PUNTO,CON ARRANQUE MARELLI 12V 903.0752 PE-752 83225326 138534 PORTA CARBON M.DE PARTIDA 12V PORTA CARBON

PC-0752

Marca: SCHUNK



PORTACARBON

Descripción: CHEVROLET CORSA , BLAZER , ASTRA , ZAFIRA , FIAT PALIO , TODOS CON ARANQUE DELCO REMY BRASIL 12V. TIPO PG260B , CARBON 5*15/*13 ,) , 69-119 , 10452368

PC-0753

Marca: SCHUNK

PORTACARBON



PORTACARBON

Descripción: PORTA CARBON VALEO CITROEN FORD , FIESTA , COURIER , ECOSPORT , ESCORT , KA , PEUGEOT , D7E34-USC 864608G , 867838 , 6.4 X 8 X 11MM , PSX155D , 494818 PORTA CARBON PORTA CARBON, 3 CARBONES

PC-0755

Marca: SCHUNK



PORTACARBON

Descripción: PORTA CARBON VALEO , CHEVROLET , ASTRA , CELTA, CORSA, MERIVA, FIAT PALIO , STILO , PEUGEOT 206 , RENAULT CLIO , KANGOO , MEGANE , R-11 ,R-12, R-19 , SCENIC ,594351 , 6.4 X 8 X 11MM , PSX155D PORTA

PC-0757

Marca: SCHUNK



PORTACARBON

Descripción: PARA DIRECCION HIDRAULICA ASISTIDA CITROEN SAXO PEUGEOT 106 RENAULT KANGOO MEDIDAS 5,95 * 12,4 * 20 MM

PC-0759

Marca: SCHUNK



PORTACARBON

Descripción: VW BORA GOLF I II III IV - JETTA II - PASSAT - POLO - TRANSPORTER IV / SEAT CORDOBA - IBIZA II IV / AUIDI A2 - A3 - TT / FIAT TEMPRA - TIPO / ROVER 200 - 25- 400- 45 PORTACARBON (4.6 X 10 X 12.7MM) USA

PC-0760

Marca: SCHUNK



PORTACARBON

Descripción: VW GOLFT V VI - JETTA III - MILTIVAN V - PASSAT VARIANT - POLO - TIGUAN - TOURAN - TRANSPORTER V (VW 02M 911 209 C) PORTACARBON 12V (4.6 X 12 X 11.2MM) SCHUNK CARBON BSX184 ORIGINAL

PC-0761

Marca: SCHUNK



PORTACARBON

Descripción: PORTA CARBON 1004336768 4.6 X 16 X 12.2 BSX210 COMBO DIESEL , AUDI , PARTNER PORTA CARBON PORTA CARBON

PC-0764

Marca: SCHUNK



PORTACARBON

Descripción: PORTACARBON BOSCH 12V , 1.8/2.0 KW , 6 X 18 X 14.5MM, KUN, ANCLAJE 43MM

PC-0767

Marca: SCHUNK



PORTACARBON

Descripción: CHEVROLET ASTRA , OMEGA , VECTRA, ZAFIRA, SAAB BMW 5 - 7 - 8 , MERCEDES BENZ C - CLASS V - SPRINTER PORTACARBON 12V (6 X 18 X 14,5MM) USA CARBON SCHUNK BSX 157-158D ORIGINAL

PC-0768

Marca: SCHUNK

PORTACARBON



PORTACARBON

Descripción: AUDI A3 AUDI TT SEAT CORDOBA IBIZA II IV SKODA VW BORA GOLFT III NEW BEETLE PASSAT PORTACARBON 12V USA CARBON BSX175 (5 X 12 X 11,6) SCHUNK, ORIGINAL 1004336504,562,766,978 VW

PC-0780

Marca: SCHUNK



PORTACARBON

Descripción: PORTA CARBON CHEVROLET D-20 , MONZA , OPALA , 5 X 5 X 11.5MM PORTA CARBON PORTA CARBON

PC-1011

Marca: SCHUNK



PORTACARBON

Descripción: MITSUBISHI CANTER, HYUNDAI H100 2.5 DIESEL, GALLOPER 2.5 DIESEL, HYUNDAI PORTER 2.5 DIESEL, MITSUBISHI L200 2.5 DIESEL, L300 2.3, 2.5 DIESEL, PAJERO 2.3, 2.5 DIESEL, CON ARRANQUE MITSUBISHI 12V.

PC-1024

Marca: SCHUNK



PORTACARBON

Descripción: PORTA CARBON LIMPIA PARABRISA 9390082022 USA CARBON BX09 6.3X6.3X10,5MM PORTA CARBON PORTA CARBON

PC-1038

Marca: SCHUNK



PORTACARBON

Descripción: PORTA CARBON CHEVROLET, FIAT M.BENZ , SCANIA, VOLKSWAGEN , 9390082022 , 6.3 X 6.3 X 10.5MM , BX09 PORTA CARBON PORTA CARBON

PC-1039

Marca: SCHUNK



PORTACARBON

Descripción: PORTA CARBON BOSCH CON CARBONES CASE: 580,580H. TRACTOR 1000, HYSTER, MASSEY FERGUNSON, WAPSA , 5 8.8 X 19 X 22MM 24V PORTA CARBON PORTA CARBON

PC-1040

Marca: SCHUNK



PORTACARBON

Descripción: DAEWOO , GMC , CHEVROLET , CON ARRANQUE DELCO REMY 1.2KW REDUCTOR . 104-001 , 10472352 , 24201 , 69-113 , PE-0754 ,10453748 , 10483463 PORTA CARBON M.DE PARTIDA 12V PORTA CARBON 81078

PC-104001

Marca: DONON



PORTACARBON

Descripción: DAEWOO , GMC , CHEVROLET , CON ARRANQUE DELCO REMY 1.2Kw REDUCTOR . 104-001 , 10472352 , 24201 , 69-113 , 0754 , 10453748 , 10483463 PORTA CARBON PORTA CARBON

PC-0754

Marca: SCHUNK

PORTACARBON



PORTACARBON

Descripción: PRESTOLITE M93R 12V USA JSX3132 MED 8*19*18MM CAMIONES Y BUSES CON ARRANQUE PRESTOLITE 35258637 VOLKWAGEN MWM, MERCEDES BENZ FIAT , FORD PORTACARBON 12V SCHUNK

PC-1044

Marca: SCHUNK



PORTACARBON

Descripción: CAMIONES IVECO 0001218116/117/119/132/148 /149/170 , 9003334151/156/158/341 PORTA CARBON PORTA CARBON

PC-1045

Marca: SCHUNK



PORTACARBON

Descripción: M74R AGRALE, FIAT, GM, NISSAN, PEUGEOT, RENAULT, SEAT, VOLKSWAGEN, CARBON HISX8128 , 4.5*14*17, 35258400,400,420,430,460,560,720,730,740,780,35259060,220,860,35261250,260,295,420,

PC-1046

Marca: SCHUNK



PORTACARBON

Descripción: 4 CARBONES DAEWOO RACER ,CON ARRANQUE DELCO REMY KOREA PG100 12V. REDUCTOR , 10467164 , 24200 , 69-112 , 230682 PORTA CARBON M.DE PARTIDA 12V PORTA CARBON

PC-10467164

Marca: DONON



PORTACARBON

Descripción: PORTA CARBON FORD SERIE PMGR , 6 X 12 X 13.4MM PORTA CARBON PORTA CARBON

PC-1047

Marca: SCHUNK



PORTACARBON

Descripción: NISSAN TERRANO AUDI , BOB CAT, CHEVROLET , CLARK , DODGE , FORD , MAZDA , MITSUBISHI , SUBARU, TOYOTA MEDIDAS 7 * 12 * 16 M649X20471 USA FJSX200

PC-1049

Marca: SCHUNK



PORTACARBON

Descripción: BOB CAT, CLARK , MITSUBISHI , ONAN , TORO , TOYOTA M649X20771 MEDIDAS 7 * 12 * 16 USA FJSX200 24V

PC-1050

Marca: SCHUNK



PORTACARBON

Descripción: PORTACARBON 24V, MITSUBISHI PLGR, M649X20671, ME701448, FJSX002A, 8*24*18MM, CATERPILLAR, FORKLIFT, FORD, MITSUBISHI FUSO

PC-1052

Marca: SCHUNK

PORTACARBON



PORTACARBON

Descripción: MERCEDES BENZ 712C,914/915 C/LO,L1218,L1418,L618M,L1622,2423,O500M,O-500R,O-500U , 0001231002 , 6033AD0130/156/189/380/471 ,6033AD4026,9003334363 , 6.5 X 26.5 X 15.5 , BSX192193

PC-1056

Marca: SCHUNK



PORTACARBON

Descripción: RENAULT MASTER ESPACE LAGUNA VEL SATIS TRAFIC OPEL CON MOTOR VALEO CARBON PSX163164 7 X 13 X 11,5MM PORTACARBON SCHUNK

PC-1072

Marca: SCHUNK



PORTACARBON

Descripción: PORTA CARBON BOSCH 12V, 1.1KW, F000AL0106, F000AL1171, BSX161162D,5*12*11.6MM, 0001107075, TOYOTA COROLLA

PC-1074

Marca: SCHUNK



PORTACARBON

Descripción: PORTACARBON BOSCH 12V, BSX149 7*10*15.5MM, 0001208702, AUDI, BMW, CITROEN, FIAT, FORD, PEUGEOT, RENAULT, SAAB, VOLVO, VW

PC-1079

Marca: SCHUNK



PORTACARBON

Descripción: PORTACARBON BOSCH 12V, 1.7KW, 1004336900, CARBON 7*16*15MM, 0001312108/109, 0001317007/013/016/019, AUDI, KADETT, ESCORT

PC-1080

Marca: SCHUNK



PORTACARBON

Descripción: PORTA CARBON ISKRA 12V, 16906708, CARBON 10*25*23MM, AZJ3313K4WZ9, 11130664/679/695/739

PC-1087

Marca: SCHUNK



PORTACARBON

Descripción: CRYSLER DODGE HYSTER , NISSAN RENAULT PORTACARBON 12V (4.5 X 12 X 12.2MM) SCHUNK PE1090

PC-1090

Marca: SCHUNK



PORTACARBON

Descripción: PORTACARBON 39MT 12V, 7.2KW, 10527544, DX173 9.5*32*22.5MM, CATERPILLAR, CUMMINS, VOLVO,

PC-1091

Marca: SCHUNK

PORTACARBON



PORTACARBON

Descripción: PORTA CARBON 39MT 69-125 CUMMINS 3102920 E 3103914 , FIAT ALLIS TRACTOR FC170, ALLIS GRADER FG170/170.2/200 E 200.2, FORKLIFT GEP 23, CON ARRANQUE DELCO 39MT, GIRO SENTIDO HORÁRIO 24V

PC-1092

Marca: SCHUNK



PORTACARBON

Descripción: PORTACARBON BOSCH 12V, 1.0/1.5/1.6KW BSX104 7*16*18MM, 0001207003/005/009/015/018, VW, 1004336009/027/033/036/040

PC-1100

Marca: SCHUNK



PORTACARBON

Descripción: PORTACARBON 12V, 1.6KW, 4,7*12*11,5MM, HONDA ACURA, ACCORD, CIVIC, 04312-PSA-305, 31210-PSA-J51

PC-1105

Marca: SCHUNK



PORTACARBON

Descripción: PORTACARBON MITSUBISHI 12V, 0.8KW, 5*10.6*12.5MM, DODGE,EAGLE, HYUNDAI, MITSUBISHI, PE1111, 81126, PC-8011

PC-1111

Marca: SCHUNK



PORTACARBON

Descripción: PORTACARBON PARA DIRECCION ELECTRONICA, CITROEN SAXO, PEUGEOT 106, RENAULT KANGOO, SCENIC

PC-1112

Marca: SCHUNK



PORTACARBON

Descripción: PORTACARBON BOSCH K1, 12V, F005CD1285, CARBON 4.5*8.7*10.5MM, 0001121439/440, F000CD0900, VW, GOL, VOYAGE 1.0/1.6

PC-1113

Marca: SCHUNK



PORTACARBON

Descripción: PORTACARBON BOSCH K1, 12V, F005CD1203, CARBON 4.5*87*10.5MM, 51865316, 51888975, FIAT BRAVA, DOBLO, FIORINO 1.3, FIRE, IDEA, PUNTO, STRADA, UNO

PC-1114

Marca: SCHUNK



PORTACARBON

Descripción: PORTACARBON BOSCH CDS 12V, CARBON 4.5*8.5*11MM, F000CD0001/003, F000CD1020, FIAT DOBLO, IDEA, NEW UNO, FIORINO, PALIO, PUNTO, SIENA, STRADA 1.4/1.6, RENAULT DUSTER,

PC-1117

Marca: SCHUNK

PORTACARBON



PORTACARBON

Descripción: PORTACARBON 12V, 1.4KW, CARBON 5*16*13.5MM, 1004336530/631/707, 0001108400/401/411/412/444, BMW, CITROEN, FIAT, PEUGEOT, VOLVO

PC-1119

Marca: SCHUNK



PORTACARBON

Descripción: PORTACARBON ISKRA 12V, CARBON 6.3*21.8*14.9MM, VIENE CON 4 CARBONES, 16908752, AZE4573, 11131198/279/426/535/589/599, CUMMINS, JOHN DEERE, MWM, MASSEY FERGUSSON,

PC-1124

Marca: SCHUNK



PORTACARBON

Descripción: PORTACARBON ISKRA 12V, 169908336, CARBON 7.9*25*18.9MM, 11130567/569/619/627/692, 11131260/300/370/430/491, CASE, CUMMINS, MASSEY FERGUSSON, NEW HOLLAND, PERKINS, VALTRA

PC-1125

Marca: SCHUNK



PORTACARBON

Descripción: PORTACARBON DELCO 38MT, 12V, 4.6KW, 10528064, DX175176, 9.5*28*22MM, 8200005/025/075/077/356, 19026027

PC-1128

Marca: SCHUNK



PORTACARBON

Descripción: AUDI - BMW - CHEVROLET - CITROEN - FIAT - FORD - HYUNDAI - NISSAN - OPEL - PEUGEOT - RENAULT - SUZUKI - VOLKWAGEN PORTACARBON BOSCH 1004336674 1004336695 1004337156 1004337160 FIAT

PC-1140

Marca: SCHUNK



PORTACARBON

Descripción: ATLAS COPCO AR40 , FIAT DUCATO 2.4/2.5 DIESEL , MERCEDES BENZ , CASE , DEUTZ , JOHN DEERE , K.H.D , MASSEY FERGUSON , CON ARRANQUE BOSCH SERIES 362/366 DD 12V. (USA CARBON BSX-101) , 131184 ,

PC-131184

Marca: KONIGMANN



PORTACARBON

Descripción: FORD CARGO , MERCEDES BENZ , DAF , DEUTZ , FIAT , IVECO , K.H.D , MAGIRUS , SCANIA , VOLVO , CON ARRANQUE BOSCH SERIE 368 DD 24V. (USA CARBON BSX135-145) ,131185 , 2004336031 , 27495 , 69-9100

PC-131185

Marca: CARGO



PORTACARBON

Descripción: NISSAN LAUREL 2.4I, MAXIMA 2.0, PATROL 2.8, STANZA 1.7 DIESEL, SUNNY 1.7 DIESEL, ISUZU DIESEL, YANMAR, CON ARRANQUE HITACHI OSGR 12V. REDUCTOR (USA CARBON 7 X 14 X 16MM.),132090,

PC-132090

Marca: CARGO

PORTACARBON



PORTACARBON

Descripción: MERCEDES BENZ,DEUTZ,FORD,IVECO,JOHN DEERE,KHD,MAGIRUS,MASSEY FERGUSON, VOLVO,RENAULT,CON ARRANQUE BOSCH SERIE 367 12V ALEMAN (USA CARBON

PC-132303

Marca: CARGO



PORTACARBON

Descripción: PEUGEOT,CON ARRANQUE PARIS RHONE (TRIANGULAR PLASTICO) USA CARBON PSX130 132812 PORTA CARBON M.DE PARTIDA 12V PORTA CARBON DONON 81030

PC-132812

Marca: CARGO



PORTACARBON

Descripción: KIA 2.4, ISUZU C223, KIA BESTA 2.2 1993>97, MAZDA 2.0 DIESEL, MAZDA B2200 DIESEL 1985-1996, MAZDA VAN E2200 2.2 DIESEL, KIA SPORTAGE 2.2 DIESEL, CON ARRANQUE NIPPONDENSO OSGR 12V. REDUCTOR,

PC-132873

Marca: DONON



PORTACARBON

Descripción: 2 CARBONES , KIA 3500, 3600 DIESEL, ASIA TOPIC, TOYTOTA DYNA DIESEL, DAIHATSU DELTA DIESEL, CON ARRANQUE NIPPONDENSO OSGR 12/24V REDUCTOR, 132874, 028510-0500, 19621, 69-8203, SH-6052,

PC-132874

Marca: DONON



PORTACARBON

Descripción: PEUGEOT 205/505,RENAULT 9,CON ARRANQUE PARIS RHONE 12V (CARBON TRIANGULAR) 132995 PORTA CARBON M.DE PARTIDA 12V PORTA CARBON OT512011

PC-132995

Marca: CARGO



PORTACARBON

Descripción: CHEVROLET LUV 1.6, NISSAN BLUEBIRD 1.4, 1.6, 1.8, NISSAN 1.8 720, LAUREL 2.0 4CIL., CON ARRANQUE HITACHI 12V. 133332, 2114-5360, 23378-N3301, 69-8104, PORTA CARBON (7*11*16MM), DONON

PC-133332

Marca: DONON



PORTACARBON

Descripción: FIAT FIORINO 1.7 DIESEL , MERCEDES BENZ , CON ARRANQUE BOSCH PMGR SERIE 110 12V. REDUCTOR (METALICO , PARA CARBON BSX157-158) , 133555 PORTA CARBON M.DE PARTIDA 12V PORTA CARBON

PC-133555

Marca: CARGO



PORTACARBON

Descripción: 4 CARBONES , CHEVROLET LUV 2.3, ISUZU TROOPER 2.3, TOYOTA HI-ACE 2.0 (1RZ), HI-ACE 2.4 1989-92, TOYOTA HILUX 2.4 1989-92, CON ARRANQUE NIPPONDENSO OSGR 12V. REDUCTOR, 133661, 028510-0460, 19965,

PC-133661

Marca: DONON

PORTACARBON



PORTACARBON

Descripción: HONDA MOTOR INDUSTRIAL,CON ARRANQUE NIPPONDENSO 12V 133709 028512-5040 PORTA CARBON M.DE PARTIDA 12V PORTA CARBON

PC-133709
Marca: CARGO



PORTACARBON

Descripción: HONDA G400,YANMAR GS280-PBN,CON ARRANQUE NIPPONDENSO 12V 133715 028510-0632 PORTA CARBON M.DE PARTIDA 12V PORTA CARBON

PC-133715
Marca: CARGO



PORTACARBON

Descripción: 4 CARBONES , ISUZU, SAMSUNG 1 TON., NISSAN 2.3 DIESEL, 2.5 DIESEL , NISSAN TERRANO 2.7 TD 1986> NISSAN URVAN 2.3 TD 1987> NISSAN TD25, TD27,CON ARRANQUE HITACHI 12V. (USA CARBON FNSX173,

PC-133730
Marca: DONON



PORTACARBON

Descripción: FIAT PALIO 1.0 , TIPO 1.1 , FIAT UNO 50 i.e. , UNO 1.1 , CON ARRANQUE MARELLI 12V. 134115 , 74893830 , 28004 PORTA CARBON M.DE PARTIDA 12V PORTA CARBON

PC-134115
Marca: CARGO



PORTACARBON

Descripción: FIAT FIORINO 1.5i,e,CON ARRANQUE MARELLI 12V 134291 74881151 99036046 PORTA CARBON M.DE PARTIDA 12V PORTA CARBON

PC-134291
Marca: CARGO



PORTACARBON

Descripción: PEUGEOT , VOLVO , BMW , CON ARRANQUE BOSCH SERIE 208 12V. (METALICO , PARA CARBON BSX75) 134531 PORTA CARBON M.DE PARTIDA 12V PORTA CARBON

PC-134531
Marca: CARGO



PORTACARBON

Descripción: LADA SAMARA,VOLKSWAGEN SANTANA 2.0/2.2,PASSAT 2.0/2.2,BMW 320i/520i, BMW 525e,VOLVO 240 1.8/2.0i,VOLVO 360/740/760/960,CHRYSLER 2.2/2.5,CON ARRANQUE

PC-134658
Marca: CARGO



PORTACARBON

Descripción: PORTACARBON MAHINDRA BOSCH 1004336404-909-925-955 , 0001110004,005-012-013-017-019-022-024-025-027-043-044-045-048-052-055-066-999 (CON CARBONES) PORTA CARBON PORTA CARBON,

PC-134660
Marca: DONON

PORTACARBON



PORTACARBON

Descripción: LADA SAMARA 1.3/1.5 (2108,2109) 1986>CON ARRANQUE RUSO 12V CCW 134940 2108-3708300 TAPA PORTA CARBON 12V 81268 MEDIDAS 7 X 16 X 20

PC-134940

Marca: CARGO



PORTACARBON

Descripción: NISSAN V16 TWIN CAM (TAPA PLOMA), NISSAN SENTRA II, VOLKSWAGEN GOLF 1.6, GOLF III 1.6, 1.8, 2.0 16V AT, PASSAT 1.8, 2.0 AT, POLO 1.6, VENTO 1.4, 1.6, 1.8, 2.0 16V AT, CON ARRANQUE BOSCH PMGR 12V. 135015,

PC-135015

Marca: DONON



PORTACARBON

Descripción: NISSAN V16 TWIM CAM (TAPA PLOMA) , SENTRA II , VOLKSWAGEN POLO 1.6/1.8/2.0 , VOLKSWAGEN GOLF 1.8 , BORA , NEW BEETLE 1999 , AUDI A3 1.8 , SEAT CORDOBA , SEAT IBIZA , CON ARRANQUE BOSCH PMGR 12V.

PC-0729

Marca: SCHUNK



PORTACARBON

Descripción: MAZDA MPV 3.0, JEEP CHEROKEE 4.0 V6, JEEP GRAN CHEROKEE, JEEP WRANGLER 4.0, CON ARRANQUE MITSUBISHI PMGR 12V. REDUCTOR, 135365 , M646X01771, 19851, 69-8309 , 133342, CON 2 CARBONES

PC-135365

Marca: CARGO



PORTACARBON

Descripción: 3 CARBONES, HYUNDAI PONY 1.5, HYUNDAI ACCENT 1.3, ELANTRA 1.5, MITSUBIHI COLT 1.4, 1.6 TURBO , GRUA NISSAN MOTOR H20, FG005,104,NISSAN URVAN 2.0 C/MOTOR H20, GRUA KOMATSU DT11, FG20-6,

PC-135467

Marca: DONON



PORTACARBON

Descripción: NISSAN D21 1997>NISSAN SUNNY 1.6 GTI,NISSAN BLUEBIRD 1.8/2.0 (U12),CON ARRANQUE HITACHI 12V 137750 2114-23104 69-8115 81219 PORTA CARBON M.DE PARTIDA 12V PORTA CARBON

PC-137750

Marca: DONON



PORTACARBON

Descripción: NISSAN D21 90>95, NISSAN PICK-UP 2.4 Z24, NISSAN PICK-UP D22, NISSAN TERRANO 2.4, NISSAN XTERRA 2.4 L4, PATHFINDER 3.3 V6, SUZUKI VITARA 1992>, SUBARU IMPREZA 1.6 1996>, SUZUKI GRAN NOMADE 2001>

PC-137929

Marca: DONON



PORTACARBON

Descripción: 2 CARBONES, ISUZU GEMINI JT190 1988, HONDA CIVIC 1.3, 1.3S, 1.3SL, HONDA CIVIC AUTOMATICO 1.5I 1987-1991, CHRYSLER DYNASTY 1990>93, CHRYSLER IMPERIAL 1993, CHRYSLER NEW YORKER 1990>93,

PC-137955

Marca: DONON

PORTACARBON



PORTACARBON

Descripción: 2 CARBONES NISSAN SENTRA,SUNNY,V16 TAPA ROJA,VOLVO,MERCEDES BENZ,CON ARRANQUE BOSCH 12V 138320 1004336036 9001042176 PORTA CARBON M.DE PARTIDA 12V PORTA CARBON B512043, CON 2

PC-138320

Marca: DONON



PORTACARBON

Descripción: FIAT BRAVA 1.2 16V,BRAVO 1.2 16V,PUNTO 55 1.1/1.2,PUNTO 60 1.2,CON ARRANQUE MARELLI E80-E80E 12V (PARA 2 CARBONES) 138534 83225326 903.0752 PORTA CARBON M.DE PARTIDA 12V PORTA CARBON

PC-138534

Marca: CARGO



PORTACARBON

Descripción: FIAT MARENGO DIESEL , FIAT REGATA 1.9 DIESEL , FIAT TEMPRA 1.9 DIESEL , FIAT TIPO 1.9 DIESEL , DUCATO 1.9 DIESEL , CON ARRANQUE MARELLI 12V. (8 X 19 X 18) , 138537 , 85540341

PC-138537

Marca: CARGO



PORTACARBON

Descripción: FIAT PALIO 1.0 , TIPO 1.1 , FIAT UNO 50 i.e. , UNO 1.1 , CON ARRANQUE MARELLI 12V. 138538 , PORTA CARBON M.DE PARTIDA 12V PORTA CARBON

PC-138538

Marca: CARGO



PORTACARBON

Descripción: CHEVROLET, DODGE, CASE, CATERPILLAR, CUMMINS, ISUZU, CON ARRANQUE NIPPONDENSO 3.0KW/5.5KW, PORTA CARBON MEDIDAS (10*30*21MM.), WAI 69-8208, CARGO 138672, DONON 81039

PC-138672

Marca: WAI



PORTACARBON

Descripción: PORTA CARBON BOSCH MERCEDES BENZ 712/914/915/L1218/L1418/L618/L1622/2423/O500M VOLVO 139698 6033AD0130 6033AD0380 PORTA CARBON PORTA CARBON B7 , INT:33M, EXT:90MM, CARBON:

PC-139698

Marca: KONIGMANN



PORTACARBON

Descripción: 4 CARBONES, HYUNDAI MIGHTY 3 TON. , MITSUBISHI CANTER 4D33 , 4D34 DIESEL , BUS ROSA, NISSAN TERRANO , CON ARRANQUE MITSUBISHI GR 24V. REDUCTOR , LH-4330 , 139832 , M649X20771,

PC-139832

Marca: DONON



PORTACARBON

Descripción: DAEWOO ESPERO , HEAVEN , KIA TOWNER , ASIA TOWNER, CON ARRANQUE DELCO REMY KOREA 12V. (PLASTICO) KO-555-1500496 , 93740997 , 10475107 , 104-026 81142, HD-303, 1760A023, 1760L023

PC-1500496

Marca: DONON

PORTACARBON



PORTACARBON

Descripción: FORD 2000 , 3000 , 4000 , 5000 , 7000 DIESEL , CON ARRANQUE LUCAS M50 , M127 12V. 17079 , 54244775 , 69-9201 , 134452, DONON 81029B

PC-17079

Marca: WAI



PORTACARBON

Descripción: MITSUBISHI COLT 1.2/1.4,GALANT 1.3/1.4/1.5/1.6/2.0 , LANCER 1.2/1.4/1.6 , GRUA YALE HYSTER C/MOT.MAZDA , NISSAN 720 PICK-UP , NISSAN BLUE-BIRD , CON ARRANQUE MITSUBISHI 12V.19607,

PC-19607

Marca: WAI



PORTACARBON

Descripción: 4 CARBONES, MITSUBISHI CANTER, HYUNDAI H100 2.5 DIESEL, GALLOPER 2.5 DIESEL, HYUNDAI PORTER 2.5 DIESEL, MITSUBISHI L200 2.5 DIESEL, L300 2.3, 2.5 DIESEL, PAJERO 2.3, 2.5 DIESEL, CON ARRANQUE

PC-19706

Marca: DONON



PORTACARBON

Descripción: 4 CARBONES , CARBON (7*10*18MM) NISSAN BLUEBIRD 2.0 DIESEL,NISSAN VANETTE 2.0 DIESEL , NISSAN D21 1.6/2.0 , MAZDA , DODGE , MITSUBISHI , GRUA NISSAN , CON ARRANQUE MITSUBISHI OSGR 12V.

PC-19831

Marca: DONON



PORTACARBON

Descripción: 4 CARBONES , SUZUKI BALENO 1.3 , 1.6 , SWIFT 1.0 , 1.3 , TOYOTA , CHEVROLET LUV 1600 , ISUZU , MITSUBISHI L100 , CON ARRANQUE NIPPONDENSO 12V. 19911 ,132559 , 028510-0560 , HD-253A-4 DONON 81044

PC-19911

Marca: DONON



PORTACARBON

Descripción: RENAULT 19,CLIO,CITROEN AX,ZX,PEUGEOT 205/405/505,OPEL ASTRA,CORSA 1.0/1.4,VOLVO,CON ARRANQUE VALEO PMGR 12V REDUCTOR 28007 133647 594070 183957

PC-209C

Marca: KONIGMANN



PORTACARBON

Descripción: FORD RANGER 2.3/4.0 V6,MUSTANG 2.3,EXPLORER 4.0 V6,FORD F-150,BRONCO 5.8 V8,CON ARRANQUE MOTORCRAFT PMGR 12V REDUCTOR 21116 E90Z-11061A 136635 69-201 PORTA CARBON M.DE PARTIDA

PC-21116

Marca: DONON



PORTACARBON

Descripción: CATERPILLAR, CUMMINS, ALLIS CHALMERS, CASE, CLARK, FREIGHTLINER, JOHN DEERE, INTERNATIONAL, VOLVO, MACK, KOMATSU, KENWORTH, FORD, PETERBILT, WESTER STAR, CON ARRANQUE DELCO REMY 24/32V. (PARA

PC-21599

Marca: WAI

PORTACARBON



PORTACARBON

Descripción: FORD ESCORT 1.8 DIESEL , FORD FIESTA 1.8 DIESEL , FORD FOCUS 1.8 TDCI , TDDI , MAZDA 121 1.8 DIESEL 1996 , CON ARRANQUE MOTORCRAFT - VISTEON 12V. REDUCTOR , 230741 , F7RU11434BA , HD-278B

PC-230741

Marca: CARGO



PORTACARBON

Descripción: CATERPILLAR, CUMMINS, CLARK, NAVISTAR, JOHN DEERE, CASE, FREIGHTLINER, MACK, INTERNATIONAL, MASSEY FERGUSON, PETERBILT, CON ARRANQUE DELCO REMY 40MT 12/24V. (PARA 8 CARBONES),

PC-23200

Marca: WAI



PORTACARBON

Descripción: CATERPILLAR, CUMMINS, ALLIS CHALMERS, CASE, CLARK, FREIGHTLINER, JOHN DEERE, INTERNATIONAL, VOLVO, MACK, KOMATSU, KENWORTH, FORD, PETERBILT, WESTER STAR, CON ARRANQUE DELCO REMY 50MT 24/32V

PC-23202

Marca: WAI



PORTACARBON

Descripción: CHEVROLET COMBO VAN 1.3 CDTI , MERCECDES BENZ , CITROEN BERLINGO DIESEL , CON ARRANQUE BOSCH PMGR 12V. 1.1KW. PE-762 , 1004336718 , 232700 PORTA CARBON M.DE PARTIDA 12V PORTA CARBON,

PC-0762

Marca: SCHUNK



PORTACARBON

Descripción: MITSUBISHI ECLIPSE 2.4 2000 - 2005 , GALANT 2.4 1999 - 2003 , CHRYSLER SEBRING 2001 - 2005 , DODGE STRATUS 2.4 , KIA MAGENTIS 2.4 2001 - 2003 , KIA OPTIMA 2.4 2001 - 2003 , HYUNDAI SANTA FE 2.0

PC-234811

Marca: DONON



PORTACARBON

Descripción: FORD, FREIGHTLINER, CLARK, CUMMINS, CATERPILLAR, GMC, JOHN DEERE, CASE, FIAT ALLIS, KENWORTH, NEW HOLLAND, MASSEY FERGUSON, WHITE, PETERBILT, CON ARRANQUE DELCO REMY

PC-23600

Marca: WAI



PORTACARBON

Descripción: CATERPILLAR, CUMMINS, FORD, ALLIS CHALMERS, ATLAS COPCO, CASE, MACK, CLARK, FIAT ALLIS, DEUTZ, INTERNATIONAL, JOHN DEERE, KENWORTH, KOBELCO, VOLVO, LISTER PETER, MASSEY

PC-23627

Marca: WAI



PORTACARBON

Descripción: FORD, CUMMINS, CLARK, CASE, ATLAS COPCO, CATERPILLAR, INTERNATIONAL, KENWORTH, MACK, MASSEY FERGUSON, NEW HOLLAND, PETERBILT, VOLVO, CON ARRANQUE DELCO REMY SERIES 37/41MT 12/24V. (2

PC-23824

Marca: WAI

PORTACARBON



PORTACARBON

Descripción: FORD, FREIGHTLINER, MACK, INTERNATIONAL, PETERBILT, GMC, KENWORTH, WESTER STAR, VOLVO, WHITE, CON ARRANQUE DELCO REMY SERIE 37/41MT 12/24V. (4 CARBONES AISLADOS,

PC-23924

Marca: WAI



PORTACARBON

Descripción: 4 CARBONES MERCEDES BENZ 711, 811, 814, 817, 914, 915, 917, 1117, 1317, 1517, CLARK, JOHN DEERE, PERKINS, BOBCAT, CUMMINS, FORD, FREIGHTLINER, HYSTER, INTERNATIONAL, KENWORTH,

PC-24063

Marca: DONON



PORTACARBON

Descripción: CHEVROLET CAVALIER 2.4, CHEVROLET S10, CHEVROLET BLAZER, ASTRO 4.3, GMC, CON ARRANQUE DELCO REMY SERIES SD205, SD210, SD255, SD260 12V. 24117, 10467615, 69-109, 230406, PORTA

PC-24117

Marca: WAI



PORTACARBON

Descripción: CHEVROLET BLAZER V8 350 , ASTRO 4.3 , MARINE , CON ARRANQUE DELCO REMY PG260 12V. REDUCTOR , 24125 , 230396 , 10475602 , 69-114 PORTA CARBON M.DE PARTIDA 12V, CARBON 6 X 19, DIAMETRO

PC-24125

Marca: DONON



PORTACARBON

Descripción: CHEVROLET CAVALIER , GM , CON ARRANQUE DELCO SERIE 5MT/SD200/SD250 12V. (PLASTICO) , 1893293 , 21555 , 132114 , 69-1200 PORTA CARBON M.DE PARTIDA 12V PORTA CARBON

PC-353

Marca: WAI



PORTACARBON

Descripción: CITROEN GS,GSA,RENAULT 5,CON ARRANQUE DUCELIER 12V (PLASTICO) CB-B410 132574 69-94200-1 PORTA CARBON M.DE PARTIDA 12V PORTA CARBON (6.2*12*14MM) WAI 69-94200

PC-410

Marca: WAI



PORTACARBON

Descripción: HYUNDAI MIGHTY 3TON., MITSUBISHI CANTER 4D31 DIESEL, CON ARRANQUE MANDO-MITSUBISHI 24V., REDUCTOR, LH-5330, 132475, M649T05071, M649T05072, WIL N8006

PC-5330

Marca: WIL



PORTACARBON

Descripción: HYUNDAI SUPER MIGHTY 5 TON. , MITSUBISHI FUSO (6D10, 6D15 , 6D16), EXCAVADORA HYUNDAI 306, CON ARRANQUE MITSUBISHI 24V. 5.5KW, LH-5430, M649T07371, 69-8314-1, N8002, PORTA CARBON M.DE

PC-5430

Marca: WIL

PORTACARBON



PORTACARBON

Descripción: VOLVO B9 , LM9 , FM9 , CON ARRANQUE MITSUBISHI 24V. 5.5KW. 11 DIENTES , REDUCTOR TRANSANTIAGO MEDIDAS 8MM * * 30MM * 18MM INT:42 , EXT: 81 , ANC: 70 B9 HCB00183

PC-61471

Marca: KONIGMANN



PORTACARBON

Descripción: CHEVROLET BLAZER 6 CIL. 4.3 ,MERCURY MARINE , CON ARRANQUE DELCO PMGR SERIE PG200/PG250 12V. REDUCTOR , S-6302 , 24002 , 10475527 , 69-107, 132945 PORTA CARBON M.DE PARTIDA 12V

PC-6302

Marca: WAI



PORTACARBON

Descripción: CHEVROLET CORSA , BLAZER , ASTRA , ZAFIRA , FIAT PALIO , TODOS CON ARANQUE DELCO REMY BRASIL 12V. TIPO PG260B , CARBON 5*15/*13 ,) , 69-119 , 10452368, DIAMETRO EXT.57MM, INT.30MM,

PC-69119

Marca: DONON



PORTACARBON

Descripción: FORD, FREIGHTLINER, KENWORTH, INTERNATIONAL, CON ARRANQUE DELCO REMY 29MT 12V. (8*25*20MM), 10510129, 69-128

PC-69128

Marca: WAI



PORTACARBON

Descripción: PORTACARBON FORD 4 IN MOD 4-1/2 MOD II DD WAI 69-2201-3

PC-6922013

Marca: WAI



PORTACARBON

Descripción: 2 CARBONES ,ACURA, CHEVROLET, GEO, HONDA, ISUZU, SUZUKI, TOYOTA, CON ARRANQUE NIPONDENSO PLGR SUZUKI VITARA, TOYOTA TERCEL, YARIS 69-8211, ANCLAJE: 37MM, DIAMETRO INTERIOR :

PC-698211

Marca: WAI



PORTACARBON

Descripción: CARBON 8*24*18MM, ANCLAJE:67MM, DIAMETRO INTERIOR: 41MM, DIAMETRO EXTERIOR: 76/80MMM GUIA: 63.5MM, FORD , MAZDA , CASE, CATERPILLAR , KOBELCO, KOMATSU, MITSUBISHI,

PC-698301

Marca: DONON



PORTACARBON

Descripción: AUDI, BMW, CHRYSLER, DODGE, VW, PORTACARBON 12VBOSCH 1004336816 1004336837 1004336950 1004336954 WAI 69-9123

PC-699123

Marca: WAI

PORTACARBON



PORTACARBON

Descripción: PORTA CARBON MOTOR DE PARTIDA PEUGEOT , CITROEN , RENAULT CON ARRANQUE MITSUBISHI M0T45071 PORTA CARBON PORTA CARBON, ANCLAJE : 53MM, CARBONES: 5 X 12MM, EXTERIOR: 63MM, INTERIOR

PC-8035

Marca: WIL



PORTACARBON

Descripción: PORTACARBON 6*18*14,5 MM DIAMETRO 68MM BOSCH 1004336996 CARGO 138900 333576 DONON 81018

PC-81018

Marca: DONON



PORTACARBON

Descripción: MERCEDES BENZ, VOLKSWAGEN , FIAT, MASSEY FERGUSON, VALMET, CASE, KOMATSU, CON ARRANQUE BOSCH JF 12/24V., (PARA CARBON 2 CHICOTES, BSX433 10*22*23.5MM), 903-0713, 9001083392, PORTA CARBON

PC-81021

Marca: DONON



PORTACARBON

Descripción: PEUGEOT 205/505,RENAULT 9,CON ARRANQUE PARIS RHONE 12V (CARBON TRIANGULAR) 132995 PORTA CARBON M.DE PARTIDA 12V PORTA CARBON OT512011 DONON 81031

PC-81031

Marca: CARGO



PORTACARBON

Descripción: PEUGEOT 205/505,RENAULT 9,CON ARRANQUE PARIS RHONE 12V (CARBON TRIANGULAR) 132995 PORTA CARBON M.DE PARTIDA 12V PORTA CARBON OT512011 DONON 81032

PC-81032

Marca: CARGO



PORTACARBON

Descripción: PORTACARBON MOTOCICLETA 12V , CARBON : 5MM*9.5MM, DIAMETRO EXTERIOR : 59MM, DIAMETRO INTERIOR : 29MM, GUIAS PLACA : 48MM, PERNO M6

PC-81040

Marca: DONON



PORTACARBON

Descripción: PORTACARBON CARBON (7*16*15.5MM) DONON 81043 WAI 69-8201 CARGO 132872 HONDA ACURA, BOBCAT, CASE, CATERPILLAR, CHEVROLET, ISUZU, YANMMAR, TOYOTA, Denso 028510-0750,

PC-81043

Marca: DONON



PORTACARBON

Descripción: PORTACARBON CARBON (7*14*15MM) DONON 81047

PC-81047

Marca: DONON

PORTACARBON



PORTACARBON

Descripción: PORTACARBON 12V CARBON (7*16*25MM) DONON 81047 UNIFAP 1.212/4 SCHUNK 1086 CARGO 139150 HONDA ACURA, LEXUS, HYSTER, NEW HOLLAND, TOYOTA DYNA, YALE, LAND CRUISER OEM 028510-5800

PC-81048

Marca: DONON



PORTACARBON

Descripción: 4 CARBONES , ISUZU , SAMSUNG 1 TON., NISSAN TD25 , TD27,CON ARRANQUE HITACHI 24V (7*19*16) PORTA CARBON M.DE PARTIDA 24V PORTA CARBON DONON 81052 IGUAL AL 133730 PERO EN 24V

PC-81052

Marca: DONON



PORTACARBON

Descripción: PORTACARBON CARBON (7*11*16,5MM) DONON 81055 NISSAN PULSAR 1.0/1.3/1.5 1986>SUNNY 1.0/1.3/1.5/1.6,CON ARRANQUE HITACHI 12V 133333 2114-99001 PORTA CARBON M.DE PARTIDA 12V

PC-81055

Marca: DONON



PORTACARBON

Descripción: PORTA CARBON, CARBON 7*12MM, A:62MM, DIAMETROS 33/70MM, NISSAN TERRANO , CON ARRANQUE MITSUBISHI GR 12V. REDUCTOR , LH-4330 , 139832 , M649X20771, ME701495, CON 4 CARBONES

PC-81057E

Marca: DONON



PORTACARBON

Descripción: PORTACARBON CARBON MITSUBISHI (8*24*18MM) DONON 81061 WAI 69-8300 CARGO 133339 OEM E5PF-11434-AA , E5PZ-11061-A, SBE-324 , CASE, DODGE, FORD, HYUNDAI, KOBELCO, MAZDA,

PC-81061

Marca: DONON



PORTACARBON

Descripción: 4 CARBONES , SUBARU LEGACY , HYUNDAI ELANTRA 1.6/1.8 16V DOHC 1991>95 , HYUNDAI H100 2.4 BENCINERA 1994>HYUNDAI PORTER 2.4 BENCINERA 1997>HYUNDAI SONATA 1.8/2.0 1998 , MITSUBISHI

PC-81065

Marca: DONON



PORTACARBON

Descripción: PORTACARBON CARBON SAWAFIJI HINO (8.2*22.5MM) DONON 81067 OEM 6032-30040 1331-001-0009

PC-81067

Marca: DONON



PORTACARBON

Descripción: PORTACARBON CARBON SAWAFIJI HINO (10*28MM) DONON 81068 OEM 13310430080

PC-81068

Marca: DONON

PORTACARBON



PORTACARBON

Descripción: PORTACARBON CARBON SAWAFIJI HINO (8*25*18MM) DIAMETRO 72.65MM DONON 81069 OEM 1331039 CARGO 136529 HINO 28140-1280 NISSAN 23330-99202 SAWAFUJI 1331-039-00X0

PC-81069

Marca: DONON



PORTACARBON

Descripción: ISUZU 6BD1T, 6BB1, 6BF1, 6BG1 DIESEL, CON ARRANQUE NIKKO, 81070, 021750-1432, 132913, CARBON 9.3*20*23MM

PC-81070

Marca: DONON



PORTACARBON

Descripción: PORTACARBON CARBON SAWAFIJI HINO (8*25*20MM) DONON 81071

PC-81071

Marca: DONON



PORTACARBON

Descripción: DELCO 10-27MT KIT PORTA CARBON DONON 81083 WAI 79-1154

PC-81083

Marca: DONON



PORTACARBON

Descripción: PORTACARBON CARBON MITSUBISHI (8*24*18MM) DONON 81086

PC-81086

Marca: DONON



PORTACARBON

Descripción: PORTACARBON CARBON MITSUBISHI (8*24*20MM) DONON 81087

PC-81087

Marca: DONON



PORTACARBON

Descripción: PORTACARBON 7*16*18MM DONON 81093

PC-81093

Marca: DONON



PORTACARBON

Descripción: 2 CARBONES PORTACARBON CARBON HITACHI (7*19*16MM) DONON 81096

PC-81096

Marca: DONON

PORTACARBON



PORTACARBON

Descripción: NISSAN, HONDA, CON ARRANQUE 4 CARBONES , HITACHI 12V. MEDIDAS 4.5 X 11 X 14.5MM., (ANCLAJE 60MM) DONON 81103

PC-81103

Marca: DONON



PORTACARBON

Descripción: CHEVROLET CHEVETTE, MONZA 1.6, 1.8, 2.0, CHEVY 500, FIAT 147, FIAT FIORINO 1.3, 1.5, FIAT UNO, FIAT PREMIO, VW GOL, VOLKSWAGEN PARATI, VW VOGAYE, SAVEIRO, PASSAT, FORD ESCORT, CORCEL, DEL

PC-81117

Marca: DONON



PORTACARBON

Descripción: PORTACARBON, BUJES, POLINES Y HORQUILLA RENAULT 19 1.7I/1.8I/1.8I 16V , RENAULT 1.9 DIESEL , RENAULT CLIO 1.0I 8V 1999 , CLIO 1.6I 1999 , CLIO 1.8 DIESEL 1995 , CLIO 1.8I 16V 1991 , CLIO 1.9 DIESEL

PC-81118

Marca: DONON



PORTACARBON

Descripción: PORTACARBON CARBON HITACHI (8*24*18MM) DONON 81119

PC-81119

Marca: DONON



PORTACARBON

Descripción: HYUNDAI ATOZ MITSUBISHI, DODGE, PORTA CARBON 5 X 10,8 X 12,5 DONON 81126, PC-1111, 361702500

PC-81126

Marca: DONON



PORTACARBON

Descripción: PORTACARBON 12V CARBON (8*25*15.5MM) DIEMATRO 81,7MM DONON 81137 UNIFAP 1.211/4 KIA ASIA , BESTA 2.7 E 2.8 , BONGO , TOYOTA HILUX , DAIHATSU OEM 028510-5010 CARGO 137021

PC-81137

Marca: DONON



PORTACARBON

Descripción: PORTACARBON CARBON MITSUBISHI (5*10.8*12.5MM) DONON 81141

PC-81141

Marca: DONON



PORTACARBON

Descripción: HYUNDAI SONATA , ELANTRA, ACCENT , KIA SORENTO CON ARRANQUE MANDO VALEO 12V MEDIDAS CARBON 4*13*11.5MM, ANCLAJE:51MM, DE:69MM, DI:32MM, PORTACARBON 12V KONIGMANN DONON 81143

PC-81143

Marca: DONON

PORTACARBON



PORTACARBON

Descripción: PORTACARBON CARBON MITSUBISHI (8*25*18MM) DONON 81146

PC-81146
Marca: DONON



PORTACARBON

Descripción: PORTACARBON CARBON SAWAFIJI HINO (10*35*22MM) DONON 81148 OEM 13310130080

PC-81148
Marca: DONON



PORTACARBON

Descripción: PORTACARBON 5*12*11,5MM DONON 81158 BOSCH 1004336245

PC-81158
Marca: DONON



PORTACARBON

Descripción: NISSAN D21 2.4 , AUDI A6 2.6 , SAAB 900 , VOLVO 850 , CITROEN ZX 1.9I/2.0I , ALFA ROMEO 164 3.0 V6 , BMW 325/525 , CON ARRANQUE BOSCH PMGR 12V, 903.0742 1004336998 , 1004336246 , PK-9111 PORTA

PC-81159
Marca: DONON



PORTACARBON

Descripción: ALFA ROMEO, FIAT , LANCIA , JTD, MERCEDES BENZ PORTA CARBON 5 X 16 X 13 CARBON PORTA CARBON DONON 81161 BOSCH 1004336228 , 1004336533 UNIFAP 1.225/4 SCHUNK

PC-81161
Marca: DONON



PORTACARBON

Descripción: PORTACARBON 12V CARBON (10*30*25MM) DONON 81165 NIPONDENSO

PC-81165
Marca: DONON



PORTACARBON

Descripción: PORTACARBON CARBON MITSUBISHI (4.5*11.8*17.5MM) DONON 81177

PC-81177
Marca: DONON



PORTACARBON

Descripción: (6.5*8*10MM). PORTA CARBON M.DE PARTIDA 12V PORTA CARBON DONON 81180 , SUZUKI CARRY 1000 SK408/SK410,SUZUKI MARUTI,SUBARU E100,CON ARRANQUE NIPPONDENSO 12V (PLASTICO) 19413 133808

PC-81180
Marca: DONON

PORTACARBON



PORTACARBON

Descripción: PORTACARBON CARBON MAGNETTI MARELLI (7*13*18MM) DONON 81182 FIAT PALIO SIENA , STRADA , TOYOTA 18R OEM 83221241 , 83224461 , 83225359 UNIFAP 1.187/4 SCHUNK 1099

PC-81182

Marca: DONON



PORTACARBON

Descripción: 2 CARBONES, FIAT STRADA 1.7 DIESEL , FIORINO DIESEL 2004 EN ADELANTE NIPONDENSO MEDIDAS 6 X 15 X 16.5 PORTACARBON KONIGMANN 81186

PC-81186

Marca: DONON



PORTACARBON

Descripción: FORD ESCORT , VOLKSWAGEN GOL , SANTANA 1.8 , 9001451052 , 9000451010/012/017 , 246012, 7 X 10 X 18MM BSX77 PORTA CARBON PORTA CARBON, HUINCHE DONON 81191

PC-81191

Marca: DONON



PORTACARBON

Descripción: PEUGEOT , RENAULT CLIO 1.0 , KANGOO , MEGANE, R19, R11, R12, R12, SCENIC. FIAT PALIO, STILO, CHEVROLET ASTRA, CORSA CON ARRANQUE VALEO D7E 12V CARBON (6.5*8*11MM). 139224 , 594290 PORTA

PC-81218

Marca: DONON



PORTACARBON

Descripción: PORTACARBON CARBON 4.2*7 5*8 4*15 WIL N8045 DONON 81221B WAI 69-8212 DENSO 128099-6320 TOYOTA , PONTIAC LESTER 17841

PC-81221B

Marca: DONON



PORTACARBON

Descripción: PORTACARBON CARBON MITSUBISHI (7*8*18.5MM) DONON 81228

PC-81228

Marca: DONON



PORTACARBON

Descripción: PORTACARBON CARBON MITSUBISHI 1.7 KW PMGR (4.5*12*12MM) DONON 81230 NISSAN , CHYSLER WAI 69-8334

PC-81230

Marca: DONON



PORTACARBON

Descripción: PORTACARBON CARBON MITSUBISHI (7.8*30*18MM) DONON 81235

PC-81235

Marca: DONON

PORTACARBON



PORTACARBON

Descripción: CITROEN BERLINGO, C3, C4, , PEUGEOT 207, FIAT DOBLO , CHEVROLET COMBO VAN 1.3 CON ARRANEUQ VALEO MEDIDAD 3.5 X 6.5 X 10 X 15 PORTACARBON 12V KONIGMANN 81236, SSANG

PC-81236

Marca: KONIGMANN



PORTACARBON

Descripción: CITROEN BERLINGO, C3, C4, , PEUGEOT 207, FIAT DOBLO , CHEVROLET COMBO VAN 1.3 CON ARRANEUQ VALEO MEDIDAD 3.5 X 6.5 X 10 X 15 PORTACARBON 12V KONIGMANN 81236, SSANG

PC-1121

Marca: SCHUNK



PORTACARBON

Descripción: CITROEN BERLINGO, C3, C4, , PEUGEOT 207, FIAT DOBLO , CHEVROLET COMBO VAN 1.3 CON ARRANEUQ VALEO MEDIDAD 3.5 X 6.5 X 10 X 15 PORTACARBON 12V KONIGMANN 81236A, SSANG

PC-81236A

Marca: DONON



PORTACARBON

Descripción: CITROEN BERLINGO, C3, C4, , PEUGEOT 207, FIAT DOBLO , CHEVROLET COMBO VAN 1.3 CON ARRANEUQ VALEO MEDIDAD 3.5 X 6.5 X 10 X 15 PORTACARBON 12V KONIGMANN 81236A, SSANG

PC-81236C

Marca: DONON



PORTACARBON

Descripción: 12V TIPO M100 MOTORES NIPONDENSO CARBON (8 X 25 X 21), ANCLAJE:67MM, EXT:79/73, INT:37MM OEM K-01236, 35262079 CATERPILLAR, CHRYSLER, CUMMINS, FORD, FREIGHTLINER, GRADALL,

PC-81242D

Marca: DONON



PORTACARBON

Descripción: FIAT MARENGO DIESEL, FIAT REGATA 1.9 DIESEL, FIAT TEMPRA 1.9 DIESEL, FIAT TIPO 1.9 DIESEL, DUCATO 1.9 DIESEL, IVECO FURGON, CON ARRANQUE MAGNETI MARELLI 12V. TIPO E95R, CARBON 8*19*18MM,

PC-81244

Marca: DONON



PORTACARBON

Descripción: PRESTOLITE M93R 12V USA JSX3132 MED 8*19*18MM CAMIONES Y BUSES CON ARRANQUE PRESTOLITE 35258637 VOLKWAGEN MWM, MERCEDES BENZ FIAT , FORD PORTACARBON 12V SCHUNK

PC-81245

Marca: DONON



PORTACARBON

Descripción: PORTACARBON CARBON MITSUBISHI (9.6*28.6*24MM) DONON 81255

PC-81255

Marca: DONON

PORTACARBON



PORTACARBON

Descripción: FIAT FIORINO 1.0 1.5 / PALIO 1.0 1.5 / SIENA 1.0 1.5 CARBON BSX161-162D 5*12*11.5 PORTACARBON BOSCH 9001081094 DONON 81262 SCHUNK 0731

PC-81262
Marca: DONON



PORTACARBON

Descripción: PORTACARBON CARBON HITACHI (7*11*16.5MM) DONON 81266

PC-81266
Marca: DONON



PORTACARBON

Descripción: PORTACARBON BOSCH 5*12*11.5MM DONON 81270

PC-81270
Marca: DONON



PORTACARBON

Descripción: PORTACARBON BOSCH 5*12*11.5MM DONON 81271

PC-81271
Marca: DONON



PORTACARBON

Descripción: OPEL ASTRA , VECTRA , S10 , SUPREMA 2.0/2.2 , VOLKSWAGEN SANTANA , QUANTUM 1.8/ 2.0 , FIAT TEMPRA 16V. , PALIO , WEEKEND 1.6 16V. , CON ARRANQUE BOSCH 12V. GM BRASIL. 903.0732 ,

PC-81274
Marca: DONON



PORTACARBON

Descripción: PORTA CARBON BOSCH (5*12*11.5MM) DONON 81275

PC-81275
Marca: DONON



PORTACARBON

Descripción: PORTA CARBON BOSCH (5*12*11.5MM) DONON 81276

PC-81276
Marca: DONON



PORTACARBON

Descripción: PORTA CARBON BOSCH 5*12*11.5MM DONON 81278

PC-81278
Marca: DONON

PORTACARBON



PORTACARBON

Descripción: PORTA CARBON BOSCH (5*12*11.5MM) DONON 81279

PC-81279

Marca: DONON



PORTACARBON

Descripción: PORTA CARBON BOSCH (5*12*11.5MM) DONON 81280

PC-81280

Marca: DONON



PORTACARBON

Descripción: PORTA CARBON BOSCH 6*18*14.5MM, ANCLAJE: 43MM, DIAMETRO EXTERIOR: 67MM, DIAMETRO INTERIOR: 34MM, DONON 81281

PC-81281

Marca: DONON



PORTACARBON

Descripción: CHEVROLET COMBO VAN 1.3 CDTI , MERCEDES BENZ , CITROEN BERLINGO DIESEL PORTA CARBON 12V 1.1KW BOSCH (4,5*10*13MM) CCW GIRO IZQUIERDO DONON 81284 BOSCH

PC-81284

Marca: DONON



PORTACARBON

Descripción: PORTA CARBON BOSCH (5*12*11.5MM) DONON 81286

PC-81286

Marca: DONON



PORTACARBON

Descripción: 2 CARBONES , MERCEDES BENZ , VOLKSWAGEN , , FIAT ALLIS , CASE , MASSEY FERGUSON , JOHN DEERE , VALMET , MWM , PERKINS , KOMATSU , FORD CARGO , CON ARRANQUE BOSCH JF 3.0KW. 12V. (CON

PC-81287

Marca: DONON



PORTACARBON

Descripción: MERCEDES BENZ , VOLKSWAGEN , CASE , KOMATSU , MASSEY FERGUSON , VALMET , FIAT ALLIS , MWM , CON ARRANQUE BOSCH JF 12/24V. (PARA CARBON 1 CHICOTE , BSX592) , 903.0722 , 9001083569 ,

PC-81291

Marca: DONON



PORTACARBON

Descripción: MERCEDES BENZ , FIAT , CARBON BSX433 24V 10*22*23,5 PORTACARBON DONON 81293 SCHUNCK 727A JF 4.0 KW 24V BOSCH 9001083508

PC-81293

Marca: DONON

PORTACARBON



PORTACARBON

Descripción: PORTACARBON CARBON MITSUBISHI (4.5*12*12MM) DONON 81297 WAI 69-8323

PC-81297
Marca: DONON



PORTACARBON

Descripción: PORTA CARBON BOSCH (6*18*14.5MM) DONON 81299

PC-81299
Marca: DONON



PORTACARBON

Descripción: PORTA CARBON BOSCH (6*18*14.5MM) DONON 81300

PC-81300
Marca: DONON



PORTACARBON

Descripción: PORTA CARBON BOSCH (6*18*14.5MM) DONON 81301

PC-81301
Marca: DONON



PORTACARBON

Descripción: PORTACARBON 12V 1.0KW 1.4KW CARBON (7*16*15.5MM) DONON 81311 WAI 69-8200 CARGO 132871 CATERPILLAR 3T-7509, DENSO 028510-0441, HONDA 31208-657-004, ISUZU 5-81116-020-0, JOHN DEERE

PC-81311
Marca: DONON



PORTACARBON

Descripción: CARBON (4.5*12*11.5) HONDA ACURA CON ARRANQUE MITSUBA PMGR HONDA 31200-RAA-A51 MITSUBA SM612-09 PORTACARBON 12V DONON 81315 WAI 69-85200 LESTER 17870

PC-81315
Marca: DONON



PORTACARBON

Descripción: PORTA CARBON 12V VALEO 7X14X14 DONON 81317

PC-81317
Marca: DONON



PORTACARBON

Descripción: PORTACARBON CARBON MITSUBISHI (8*19*20MM) DONON 81318

PC-81318
Marca: DONON

PORTACARBON



PORTACARBON

Descripción: FORD FIESTA 1.0, ESCORT 1.3, 1.4 1995> VOLKSWAGEN GOL, PARATI 1.8, 2.0 16V, OPEL CORSA 1.0, 1.4, 1.6 16V., CON ARRANQUE BOSCH 12V. 903.0730, F000AL1054, F000AL1055, DONON 81323, (ANCLAJE

PC-81323

Marca: DONON



PORTACARBON

Descripción: PORTA CARBON BOSCH (5*12*11.5MM) DONON 81324

PC-81324

Marca: DONON



PORTACARBON

Descripción: PORTACARBON 12V,MOTOR LIMPIA PARABRISA CARBON 8*8MM

PC-81348

Marca: DONON



PORTACARBON

Descripción: PORTACARBON 12V CARBON (5*12*11,6) TERMINAL IZQUIERDO DONON 81359 UNIFAP 1.118/4 BOSCH F000AL0106, F000AL1053 CHEVROLET ASTRA, BLAZER, VECTRA, ZAFIRA, FIAT TEMPRA, VOLKWAGEN GOL. SANTANA,

PC-81359

Marca: DONON



PORTACARBON

Descripción: PORTACARBON CARBON (5.5*18*14.5MM) DONON 81376, 6 CARBONES

PC-81376

Marca: DONON



PORTACARBON

Descripción: NISSAN MARCH , RENAULT CLIO LOGAN SANDERO , FORD COURRIER ECOSPORT ESCORT FIESTA FOCUS KA PORTACARBON 12V 5 X 12 X 11.6 MM KONIGMANN CON ARRANQUE VALEO

PC-81377

Marca: DONON



PORTACARBON

Descripción: NISSAN MARCH , RENAULT CLIO LOGAN SANDERO , FORD COURRIER ECOSPORT ESCORT FIESTA FOCUS KA PORTACARBON 12V 5 X 12 X 11.6 MM KONIGMANN CON ARRANQUE VALEO

PC-1137

Marca: SCHUNK



PORTACARBON

Descripción: CHEVROLET MONTANA , FIAT FIORINO DOBLO PALIO IDEA UNO STRADA PUNTO BRAVO VOLKWAGEN GOL PORTACARBON DONON 81393 UNIFAP 1.210/4 BOSCH F000CD1203 CARBON 4.5 X 8.7

PC-81393

Marca: DONON

PORTACARBON



PORTACARBON

Descripción: AUDI , BMW, CHRYSLER, DODGE, MERCEDES BENZ, PORSCHE, SKODA, VOLKWAGEN, VOLVO PORTACARBON 5*12*11,5MM DONON 81487 BOSCH 1004336980 WAI 69-9121-3 CARGO 234475 333285

PC-81487

Marca: DONON



PORTACARBON

Descripción: FIAT DUCATO M FORD CARGO , MERCEDES CAMION 709 710 712 / 809 / 812 / 814 / 912 / 914 / 1013 IVECO DAILY , TOYOTA HILUX PORTACARBON 12V CARBON 6 X 18 X 14,5 DONON 81491 UNIFAP 1.223/4 CARGO

PC-81491

Marca: DONON



PORTACARBON

Descripción: PORTACARBON CARBON MITSUBISHI (4.5*12*12MM) DONON 81494

PC-81494

Marca: DONON



PORTACARBON

Descripción: PORTACARBON CARBON (8*25*21MM) DONON 81495

PC-81495

Marca: DONON



PORTACARBON

Descripción: CHEVROLET C10/C20,OPALA,CARAVAN,DIPLOMATA,GMC,PONTIAC,OLDSMOBILE,CON ARRANQUE DELCO REMY SERIES 8MT/10MT/20MT/22MT/25MT/27MT/30MT/35MT, SD300 (PLASTICO) W-855 21401

PC-855

Marca: WAI



PORTACARBON

Descripción: CHEVROLET CAVALIER,S10 2.2,BLAZER,GM,CON ALTERNADOR DELCO REMY CS130D 44323 137053 10475746 39-109 PORTA CARBON ALT.DELCO CS130D 12V PORTA CARBON

PCA-29

Marca: DONON



PORTACARBON

Descripción: DELCO AD230, AD237, AD244 SERIE IR/IF ALTERNDOR 39-112 PORTA CARBON PORTA CARBON 81081

PCA-39112

Marca: DONON



PORTACARBON

Descripción: DELCO 24SI HP 12V, DR44G SERIE CHEVROLET DELCO 10503492 39-113

PCA-39113

Marca: DONON

PORTACARBON



PORTACARBON

Descripción: PORTACARBON DENSO 12V, HONDA GC 125 2000>, SUNDOWN MAX 125 2004>, HUNTER 125 2004>, CARBON 5*10*12.5MM, 31200-KBB-901, 031MDP0013-1

PC-GM17002

Marca: GAUSS



PORTACARBON

Descripción: PORTACARBON HONDA 12V, HONDA CBX750 90>, YAMAHA VIRAGO 750 93>97, XT 600E, XT660R, CARBON: 12.3*9.8*4.9MM, 31206-MM5-008, 31201-KG7-000, 31206-MMS-008,

PC-GM17011

Marca: GAUSS



PORTACARBON

Descripción: SOLO CON DOS CARBONES , SIN RESORTE RENAULT 19 1.7I/1.8I/1.8I 16V , RENAULT 1.9 DIESEL , RENAULT CLIO 1.0I 8V 1999 , CLIO 1.6I 1999 , CLIO 1.8 DIESEL 1995 , CLIO 1.8I 16V 1991 , CLIO 1.9 DIESEL

PC-H1

Marca: DONON



PORTACARBON

Descripción: PORTA CARBON PORTA CARBON PORTA CARBON 5 * 10,8 * 12.5 81141

PC-N8013

Marca: WIL



PORTACARBON

Descripción: KIA FRONTIER 2.7 DIESEL, KIA CARNIVAL, CON ARRANQUE POONGSUNG 12V. PORTA CARBON, WIL N8031, ANCLAJE : 68MM, DIAMETRO : 82/37MM, CARBON: 8 X 25MM

PC-N8031

Marca: WIL

QUIROZ Y CIA LIMITADA

Soluciones para su Automovil

PORTACARBON ALTERNADOR



PORTACARBON ALTERNADOR

Descripción: ALTERNADOR BENZ,CAMION VW,MASSEY FERGUSSON,TRACTOR,CON ALTERNADOR BOSCH 12V 903-0701 1124336047 27010 130696 1124336050 PORTA CARBON ALTERNADOR 12V PORTA CARBON UNIFAP

PCA-0701

Marca: SCHUNK



PORTACARBON ALTERNADOR

Descripción: CHEVROLET OPALA 1975>CHEVROLET C10/C14,CON ALTERNADOR DELCO REMY 10DN 12V 903-0703 41164 1964682 39-100 130548 PORTA CARBON ALT.DELCO 10DN 12V PORTA CARBON

PCA-0703

Marca: SCHUNK



PORTACARBON ALTERNADOR

Descripción: CHEVROLET OPALA,CHEVETTE 1979>CARAVAN 1975>79,C10 1984>CON ALTERNADOR DELCO REMY 12V 903-0704 41763 3472316 130712 PORTA CARBON ALTERNADOR 12V PORTA CARBON

PCA-0704

Marca: SCHUNK



PORTACARBON ALTERNADOR

Descripción: CHEVROLET MONZA, OPALA, CARAVAN, CHEVETTE, KADETT, IPANEMA, CON ALTERNADOR DELCO REMY 27SI 12V., 903.0705, 1876873, 41505, 39-105, PORTA CARBON ALT.DELCO 27SI 12V. (CARBON RX106)

PCA-0705

Marca: SCHUNK



PORTACARBON ALTERNADOR

Descripción: VOLKSWAGEN ESCARABAJO,KOMBI 1.6,SEDAN,BRASILIA 1975>VW GOL 1.3/1.6, SAVEIRO 1.6 1980>CON ALTERNADOR BOSCH 12V 903-0708 9121080281 PORTA CARBON ALTERNADOR 12V PORTA

PCA-0708

Marca: SCHUNK



PORTACARBON ALTERNADOR

Descripción: ESPERO 1.5/1.5I 1992-1998 , CON ALTERNADOR DELCO REMY KOREA 12V 80AMP. PE-912 , 10475011 , 231346 , HD-693 , 44633 , B39002 PORTA CARBON ALTERNADOR 12V PORTA CARBON DONON 81206

PCA-0912

Marca: KONIGMANN



PORTACARBON ALTERNADOR

Descripción: ESPERO 1.5/1.5i 1992-1998 , CON ALTERNADOR DELCO REMY KOREA 12V 80AMP. PE-912 , 10475011 , 231346 , 39-111 , 44633 PORTA CARBON PORTA CARBON

PCA-1032

Marca: SCHUNK



PORTACARBON ALTERNADOR

Descripción: EUROPEO,CON ALTERNADOR DELCO 12V 130973 7982589 PORTA CARBON ALTERNADOR 12V PORTA CARBON

PCA-130973

Marca: CARGO

PORTACARBON ALTERNADOR



PORTACARBON ALTERNADOR

Descripción: PORTACARBON SUBARU LEGACY 1.8 , 2.0 , 2.2 , CON ALTERNADOR HITACHI 12V. 135276 , L170-3325 , 18090 , 39-8109-3 , BH694

PCA-135276

Marca: CARGO



PORTACARBON ALTERNADOR

Descripción: PORTACARBON 1.7 DIESEL,CON ALTERNADOR HITACHI 12V C/DEPRESOR 138371 L170G-4330 18099 39-8118 BH-713 PORTA CARBON ALTERNADOR 12V PORTA CARBON DONON 81329

PCA-138371

Marca: CARGO



PORTACARBON ALTERNADOR

Descripción: PORTACARBON ALTERNADOR HITACHI 12V 18089 L170G-3330 39-8116 PORTA CARBON ALTERNADOR 12V PORTA CARBON

PCA-18089

Marca: WAI



PORTACARBON ALTERNADOR

Descripción: PORTACARBON DODGE CARAVAN 3.3 2001>,CON ALTERNADOR NIPPONDENSO 12V 90AMP. 120AMP. 19051 021620-2430 135419 39-8202 BH-640 PORTA CARBON ALTERNADOR 12V PORTA CARBON DONON 81208

PCA-19051

Marca: WAI



PORTACARBON ALTERNADOR

Descripción: PORTACARBON FORD RANGER 2.3/3.0/4.0,AEROSTAR 4.0 6CIL.,EXPLORER 4.0 6CIL.,CON ALTERNADOR MOTORCRAFT SERIE 3G 12V 44400 39-207 F1DZ-10347A 136216 PORTA CARBON ALT.FORD 12V 3G PORTA CARBON DONON 81076

PCA-1930

Marca: WAI



PORTACARBON ALTERNADOR

Descripción: PORTACARBON PEUGEOT 404 , LADA , CON ALTERNADOR FEMSACO 12V. , 27001 , 130703 PORTA CARBON ALTERNADOR 12V PORTA CARBON OT512013 DONON 81201

PCA-27001

Marca: WAI



PORTACARBON ALTERNADOR

Descripción: PORTACARBON FIAT,SEAT,AUTOBIANCHI,MERCEDES BENZ,AUDI,BMW,OPEL,SAAB,VOLVO,JOHN DEERE,CON ALTERNADOR BOSCH SERIE EF/ER 12V 27003 1194336010 39-9100 130697

PCA-27003

Marca: WAI



PORTACARBON ALTERNADOR

Descripción: PORTACARBON CHEVROLET CORSA,SPERO 1.8/2.0,CHEVROLET MONZA,BLAZER,CORSICA,VERETTA,CON ALTERNADOR DELCO REMY CS121-CS130 12V 44209 131915 10472881 39-106 PORTA CARBON ALT.DELCO CS121-130 12V

PCA-3360

Marca: WAI

PORTACARBON ALTERNADOR



PORTACARBON ALTERNADOR

Descripción: MACK,VOLVO,FREIGHTLINER,KENWORTH,PETERBILT,FORD,NAVISTAR,FIAT ALLIS, GMC,CON ALTERNADOR DELCO REMY 15SI, 21SI 39-104 1979724 41797 138053 PORTA CARBON ALT.DELCO 15/21SI PORTA

PCA-39104

Marca: DONON



PORTACARBON ALTERNADOR

Descripción: ...KIA CON ALTERNADOR POONGSUNG PORTACARBON 12V WAI 39-8213 DENSO 102211-3102 LESTER 11191

PCA-398213

Marca: DONON



PORTACARBON ALTERNADOR

Descripción: ...ER/IF AlTERNADOR CHYSLER, DODGE, 12V 39-8300 PORTA CARBON PORTA CARBON

PCA-398300

Marca: WAI



PORTACARBON ALTERNADOR

Descripción: ...T CRUSIER DODGE RAM JEEP CHERROKE DAKOTA PORTACARBON ALTERNADOR F00M145250 F00M145426 WAI 39-9105 GAUSS GA366

PCA-399105

Marca: WAI



PORTACARBON ALTERNADOR

Descripción: ...-80 , JEEP , CON ALTERNADOR MOTORCRAFT SERIE 1G 12V.65A (ANTIGUO) , 41231 , GB-107 , 39-200 , W-6942 DONON 81111

PCA-41231

Marca: WAI



PORTACARBON ALTERNADOR

Descripción: ...RUS , LINCOLN CONTINENTAL , TUNDERBIRD , FORD VANS , CON ALTERNADOR MOTORCRAFT SERIE 1G 12V. 100AMP. 43006 , D2OF-10320AA , 131428 , 39-201 , W-6957 PORTA

PCA-43006

Marca: WAI



PORTACARBON ALTERNADOR

Descripción: ...OSTAR 3.0,BRONCO E,F100-350 4.9/5.0/5.8,MUSTANG 2.3/5.0 V8, CON ALTERNADOR MOTORCRAFT SERIE 2G 12V 43208 E43Z-10320A 131917 39-202 PORTA CARBON ALT.FORD 12V 2G PORTA

PCA-43208

Marca: WAI



PORTACARBON ALTERNADOR

Descripción: ...T,CON ALTERNADOR DELCO CS144 12V 44229 1989702 131916 PORTA CARBON ALTERNADOR 12V PORTA CARBON 39-107

PCA-44229

Marca: WAI

PORTACARBON ALTERNADOR



PORTACARBON ALTERNADOR

Descripción: ALTERNADOR BLACK , VOLVO , NAVISTAR , KENWORTH , CON ALTERNADOR DELCO REMY 22SI 12/24V , 44333 , 232306 , 10492749 , 39-110 DONON 81189

PCA-44333

Marca: WAI



PORTACARBON ALTERNADOR

Descripción: CHEVY CORSA 1.4 , 1.6 , 1.8 16V. , CORSA 1.4 , 1.6 , COMBO 1.4 , VECTRA 1.6 , 1.8 , 2.0 , CON ALTERNADOR DELCO REMY CS130D 100AMP. , 44609 , 10475011 , 136599 , BH1407A, 39-118

PCA-44609

Marca: WAI



PORTACARBON ALTERNADOR

Descripción: ESCAPE EXUS, VISTION, MONDEO NIPONDENSO MEDIDAS 5 X 7 X 15 PORTACARBON ALTERNADOR KONIGMANN 81185

PCA-81185

Marca: KONIGMANN



PORTACARBON ALTERNADOR

Descripción: CHEVY MERCEL , TOYOTA HILUX , SUZUKI MARUTI , VITARA , SAMURAI , HONDA CIVIC , HONDA ACCORD , PRELUDE , CON ALTERNADOR NIPPONDENSO 12V. INB220 , 021620-2180 , 18020 , 39-8200 , BH-631

PCA-81207

Marca: DONON



PORTACARBON ALTERNADOR

Descripción: CHEVY MERCEL , TOYOTA HILUX , SUZUKI MARUTI , VITARA , SAMURAI , HONDA CIVIC , HONDA ACCORD , PRELUDE , CON ALTERNADOR NIPPONDENSO 12V. , PORTA CARBON ALTERNADOR 12V PORTA

PCA-81209

Marca: DONON



PORTACARBON ALTERNADOR

Descripción: PORTACARBON (5*7*15MM) DONON 81332 WAI 39-8207 HONDA ACURA , CHRYSLER DODGE , JEEP, JOHN DEERE, LEXUS , PONTIAC, TOYOTA , DENSO 021620-3001 HONDA 31105-PGK-A01

PCA-81332

Marca: DONON



PORTACARBON ALTERNADOR

Descripción: PORTACARBON ALTERNADOR MEDIDAS DE CARBON 5 X 8 X 13MM., DONON 81387

PCA-81387

Marca: DONON



PORTACARBON ALTERNADOR

Descripción: CHRYSLER DODGE RAM PICKUPS 5.9 5.7 L6 , DODOGE DURANGO 5.7 V8 PORTA CARBON GAUSS GA367 WAI 39-9106 BOSCH F00M145264 CARGO 235615

PCA-GA367

Marca: GAUSS

PORTACARBON ALTERNADOR



PORTACARBON ALTERNADOR

Descripción: CHRYSLER PT CRUISE , DODGE NEIN II PORTA CARBON ALTERNADOR 12V PARA ALTERNADORES MITSUBISHI 39-830 PORTA CARBON PORTA CARBON IMB735 GA783

PCA-GA783

Marca: GAUSS



PORTACARBON ALTERNADOR

Descripción: CHRYSLER PT CRUISE , DODGE NEIN II PORTA CARBON ALTERNADOR 12V PARA ALTERNADORES MITSUBISHI 39-830 PORTA CARBON PORTA CARBON IMB735 GA783

PCA-IMB735

Marca: WAI



PORTACARBON ALTERNADOR

Descripción: DATSUN , MERCEL , TOYOTA HILUX , SUZUKI MARUTI , VITARA , SAMURAI , HONDA CIVIC , HONDA ACCORD , PRELUDE , CON ALTERNADOR NIPPONDENSO 12V. INB220 , 021620-2180 , 18020 , 39-8200 , BH-631

PCA-INB220

Marca: WAI



PORTACARBON ALTERNADOR

Descripción: DATSUN 720 TRUCK , NISSAN PICK UP , NISSAN SERENA , NISSAN URVAN , NISSAN VANETTE , NISSAN VANETTE TRUCK , NISSAN VANETTE VAN , NISSAN VANETTE VAN , NISSAN VANETTE VAN

QUIROZ Y CIA LIMITADA

Soluciones para su Automovil

PORTACARBON HERRAMIENTA



PORTACARBON HERRAMIENTA

Descripción: PORTACARBON CIRCULAR SAW 1546.0 , PORTACARBON HERRAMIENTA SCHUNK, 6.4*12.5*15.3MM.

PCH-XSE167P

Marca: SCHUNK



PORTACARBON HERRAMIENTA

Descripción: PORTACARBON HERRAMIENTA 127V, SCHUNK , 4.95*7.95*17MM

PCH-XSE199P

Marca: SCHUNK



PORTACARBON HERRAMIENTA

Descripción: PORTACARBON HERRAMIENTA SCHUNK , 4.97*8.0*14.3MM, TALADRO HOBBY

PCH-XSE205P

Marca: SCHUNK



PORTACARBON HERRAMIENTA

Descripción: PORTACARBON HERRAMIENTA SKIL , TALADRO, MEDIDAS 4.97*8*14.3MM.

PCH-XSE206P

Marca: SCHUNK



PORTACARBON HERRAMIENTA

Descripción: PORTACARBON HERRAMIENTA TALADRO 220V, GSB13, GSB550, BOSCH, 4.95*7.95*17MM

PCH-XSE207P

Marca: SCHUNK

PORTACARBON Y TAPA



PORTACARBON Y TAPA

Descripción: PORTACARBON Y TAPA KONIGMANN, KB, CALAVERA

PC-133489

Marca: KONIGMANN

PROTECTOR



PROTECTOR

Descripción: OEM
OPN11-13-H53 PROTECTOR
INYECTOR KIA FRONTIER 2,7

PRO-0001
Marca: MOBIS

QUIROZ Y CIA LIMITADA

Soluciones para su Automovil

RADIADOR



RADIADOR

Descripción: OEM 97701-A5501 COMPRESOR A/A HYUNDAI/KIA

COM-02A
Marca: KOREA



RADIADOR

Descripción: OEM 25380-3E170 ELECTROVENTILADOR HYUNDAI/KIA

ELE-03A
Marca: KOREA



RADIADOR

Descripción: OEM OK65A-15-210F EMBUDO RADIADOR FRONTIER 2.7

EMB-0001
Marca: MOBIS



RADIADOR

Descripción: OEM 47210-H1901 RADIADOR ACEITE HYUNDAI TERRACAN 2.9 DIESEL

ENF-0011
Marca: KOREA



RADIADOR

Descripción: OEM 25310-22025 RADIADOR HYUNDAI ACCENT 1.3/1.5 94-99 MECANICO

RAD-0005
Marca: HYUKI



RADIADOR

Descripción: OEM 97318-4F000 RADIADOR CALEFACCION NEW PORTER/FRONTIER 2,5 OEM 973184F000

RAD-0007
Marca: KOREA



RADIADOR

Descripción: OEM 25310-G6000 RADIADOR KIA MORNING 17-> OEM 25310-G6000 (CHUECO)

RAD-0008
Marca: KOREA



RADIADOR

Descripción: OEM OK72A-15-200A RADIADOR KIA BESTA 2.7/PREGIO 2.7 98-05

RAD-0009
Marca: KOREA

RADIADOR



RADIADOR

Descripción: OEM 25310-2F820 RADIADOR KIA CERATO 07-09 MECANICO C/CADENA

RAD-0010
Marca: KOREA



RADIADOR

Descripción: OEM 25310-1M000 RADIADOR KIA CERATO 09-12 MECANICO

RAD-0011
Marca: KOREA



RADIADOR

Descripción: OEM 25310-4E400 RADIADOR KIA FRONTIER 2.5 05-11

RAD-0012
Marca: KOREA



RADIADOR

Descripción: OEM OK31A-15-200 RADIADOR KIA RIO 1.3/1.5 00-02

RAD-0013
Marca: KOREA



RADIADOR

Descripción: OEM 25310-FD010 RADIADOR KIA RIO 1.3/1.5 03-05

RAD-0014
Marca: KOREA



RADIADOR

Descripción: OEM OK60A-15-200 RADIADOR KIA FRONTIER 2.7 98-04

RAD-0015
Marca: HYUKI



RADIADOR

Descripción: OEM 25310-1E300 RADIADOR MOTOR HYUNDAI ACCENT 06-11 DIESEL

RAD-0018
Marca: HYUKI



RADIADOR

Descripción: RADIADOR CALEFACCION CARENS 1,8 OEM 0K2C061A10

RAD-002
Marca: DOOWON

RADIADOR



RADIADOR

Descripción: OEM 25310-1G000 RADIADOR KIA RIO JB 05-11 MECANICO 25310-1G000

RAD-0021
Marca: HYUKI



RADIADOR

Descripción: OEM 97138-07400 RADIADOR CALEFACCION KIA MORNING 08-11 97138-07400

RAD-0022
Marca: HYUKI



RADIADOR

Descripción: OEM 97138-1Y000 RADIADOR CALEFACCION MORNING 1,2 12->

RAD-0023
Marca: MOBIS



RADIADOR

Descripción: OEM 25310-43600 RADIADOR HYUNDAI H100 96-04 DIESEL/BENCINERO

RAD-0024
Marca: HYUKI



RADIADOR

Descripción: OEM 25310-1E001 RADIADOR HYUNDAI ACCENT 06-10 BENCINERO

RAD-0027
Marca: KOREA



RADIADOR

Descripción: OEM OK72A-15-200A RADIADOR KIA BESTA 2.7/PREGIO 2.7 98-05

RAD-0028
Marca: MOBIS



RADIADOR

Descripción: OEM 25310-3X600 RADIADOR MOTOR HYUNDAI CRETA 1.6 G4FG 17-18

RAD-0029
Marca: KOREA



RADIADOR

Descripción: OEM 9713807000 97138-07000 RADIADOR CALEFACCION KIA MORNING 1.1 04-07

RAD-003
Marca: KOREA

RADIADOR



RADIADOR

Descripción: OEM OK72A-61-A10 RADIADOR CALEFACCION KIA PREGIO 2,7/3,0

RAD-0031
Marca: KOREA



RADIADOR

Descripción: OEM KK370-15-200A RADIADOR KIA AVELLA 1.3 1.5

RAD-0032
Marca: KOREA



RADIADOR

Descripción: OEM OK60A-15-200C RADIADOR KIA FRONTIER 2.7 97-04

RAD-0033
Marca: KOREA



RADIADOR

Descripción: OEM 25310-4E100 RADIADOR KIA FRONTIER 2.9 11->

RAD-0034
Marca: KOREA



RADIADOR

Descripción: OEM 25310-29700 RADIADOR HYUNDAI ELANTRA 96-> 1.6 AUTOMATICO

RAD-0035
Marca: KOREA



RADIADOR

Descripción: OEM 25310-29000 RADIADOR HYUNDAI ELANTRA 96-99 1.6/1.8 MECANICO

RAD-0036
Marca: KOREA



RADIADOR

Descripción: OEM 25310-2D400 RADIADOR HYUNDAI ELANTRA XD 00-05 MECANICO DIESEL

RAD-0037
Marca: KOREA



RADIADOR

Descripción: OEM HR171512 RADIADOR HYUNDAI GALLOPER 98-> DIESEL AUTOMATICO

RAD-0038
Marca: KOREA

RADIADOR



RADIADOR

Descripción: OEM HR171511 RADIADOR HYUNDAI GALLOPER 98-> DIESEL MECANICO

RAD-0039
Marca: KOREA



RADIADOR

Descripción: OEM HR171501 RADIADOR HYUNDAI GALLOPER DIESEL MECANICO D4BF

RAD-0040
Marca: KOREA



RADIADOR

Descripción: OEM 25301-5K201 RADIADOR HYUNDAI MIGHTY 07->

RAD-0041
Marca: KOREA



RADIADOR

Descripción: OEM 25301-5H400 RADIADOR HYUNDAI MIGHTY HD 65/72 04-10

RAD-0042
Marca: KOREA



RADIADOR

Descripción: OEM 25300-4B050 RADIADOR HYUNDAI PORTER

RAD-0043
Marca: KOREA



RADIADOR

Descripción: OEM 25300-4B000 RADIADOR HYUNDAI PORTER 97-04

RAD-0044
Marca: KOREA



RADIADOR

Descripción: OEM 25310-M2001 RADIADOR HYUNDAI SANTAMO MECANICO

RAD-0045
Marca: KOREA



RADIADOR

Descripción: OEM 25310-H1310 RADIADOR HYUNDAI TERRACAN 2.5 DIESEL MECANICO

RAD-0046
Marca: KOREA

RADIADOR



RADIADOR

Descripción: OEM 25310-H1930 RADIADOR HYUNDAI TERRACAN 2.9 DIESEL AUTOMATICO

RAD-0047
Marca: KOREA



RADIADOR

Descripción: OEM 25310-H1940 RADIADOR HYUNDAI TERRACAN 2.9 DIESEL MECANICO

RAD-0048
Marca: KOREA



RADIADOR

Descripción: OEM 25310-2E500 RADIADOR HYUNDAI TUCSON 05-10 DIESEL MECANICO

RAD-0049
Marca: KOREA



RADIADOR

Descripción: OEM 25310-2E400 RADIADOR HYUNDAI TUCSON 05-10 DIESEL AUTOMATICO

RAD-0050
Marca: KOREA



RADIADOR

Descripción: OEM 25310-0U000 RADIADOR MOTOR HYUNDAI GRAND I1 1,2 16-> G4LA INDIA

RAD-0051
Marca: MOBIS



RADIADOR

Descripción: OEM 25310-4N000 RADIADOR HYUNDAI EON 800 13-> INDIA

RAD-0052
Marca: MOBIS



RADIADOR

Descripción: OEM OK2FA-15-200A RADIADOR KIA CARENS 1,8 03-06 MECANICO

RAD-0053
Marca: KOREA



RADIADOR

Descripción: OEM 25310-2P300 RADIADOR KIA SORENTO 14-> DIESEL AUTOMATICO

RAD-0054
Marca: KOREA

RADIADOR



RADIADOR

Descripción: OEM 25310-1M100 RADIADOR KIA CERATO 09-12 AUTOMATICO

RAD-0055
Marca: KOREA



RADIADOR

Descripción: OEM 25310-1F510 RADIADOR HYUNDAI/KIA TUCSON 04-09/SPORTAGE 05-10

RAD-0056
Marca: KOREA



RADIADOR

Descripción: OEM 25310-25100 RADIADOR HYUNDAI ACCENT 00-02 AUTOMATICO

RAD-0057
Marca: KOREA



RADIADOR

Descripción: OEM OK77P-15-200B RADIADOR KIA PREGIO 3,0 00-08

RAD-0058
Marca: KOREA



RADIADOR

Descripción: OEM 25310-1D200 RADIADOR KIA CARENS 07-13 DIESEL

RAD-0060
Marca: KOREA



RADIADOR

Descripción: OEM 25310-2F020 RADIADOR KIA CERATO 04-06 MECANICO

RAD-0061
Marca: KOREA



RADIADOR

Descripción: OEM 25310-2F010 RADIADOR KIA CERATO 04-07 AUTOMATICO

RAD-0062
Marca: KOREA



RADIADOR

Descripción: OEM 25310-2F830 RADIADOR KIA CERATO 07-09 AUTOMATICO C/CADENA

RAD-0063
Marca: KOREA

RADIADOR



RADIADOR

Descripción: OEM 25310-4E700 RADIADOR KIA FRONTIER 3,0 05-12

RAD-0064
Marca: KOREA



RADIADOR

Descripción: OEM OK43A-15-200B RADIADOR KIA FRONTIER 3.0 00-04

RAD-0065
Marca: KOREA



RADIADOR

Descripción: OEM OK24A-15-200A RADIADOR KIA SEPHIA 94-97 MECANICO

RAD-0066
Marca: KOREA



RADIADOR

Descripción: OEM 25310-2K000 RADIADOR KIA SOUL MECANICO

RAD-0067
Marca: KOREA



RADIADOR

Descripción: OEM 25310-1M100 RADIADOR KIA CERATO 09-12 AUTOMATICO

RAD-0068
Marca: MOBIS



RADIADOR

Descripción: OEM 97138-07400 RADIADOR CALEFACCION KIA MORNING 08-10

RAD-0070
Marca: KOREA



RADIADOR

Descripción: OEM 25310-4H200 RADIADOR MOTOR HYUNDAI H1 08-16 MECANICO 25310-4H100

RAD-0071
Marca: HYUKI



RADIADOR

Descripción: OEM 25310-4E400 RADIADOR KIA FRONTIER 2.5 05-11

RAD-0072
Marca: HYUKI

RADIADOR



RADIADOR

Descripción: OEM KK370-15-200A RADIADOR KIA AVELLA 1.3 1.5

RAD-0100
Marca: HYUKI



RADIADOR

Descripción: OEM 25310-M2001 RADIADOR HYUNDAI SANTAMO AUTOMATICO

RAD-0101
Marca: HYUKI



RADIADOR

Descripción: OEM OK552-15-200B RADIADOR HYUNDAI/KIA

RAD-02A
Marca: KOREA



RADIADOR

Descripción: OEM 25310-3S850 RADIADOR HYUNDAI/KIA

RAD-03A
Marca: MOBIS



RADIADOR

Descripción: OEM 28416-2A700 REFRIGERADOR VALVULA EGR HYUNDAI ACCENT 1,4 15-> 28416-2A720

REF-0001
Marca: MOBIS

QUIROZ Y CIA LIMITADA

Soluciones para su Automovil

RAMAL



RAMAL

Descripción: OEM 33810-4A802 RAMAL INYECTORES HUNDAI /KIA H1/FRONTIER 2,5 CB OEM 338104A802

RAM-0001

Marca: MOBIS



RAMAL

Descripción: OEM 33810-4X600 RAMAL INYECTORES HYUNDAI TERRACAN 2,9

RAM-0002

Marca: MOBIS

REGULADOR



REGULADOR

Descripción: REGULADOR RTECTIFICADOR 12V KOHLER K181.K241,K301,K321,K482,K532,TRANSPO

JDR2256
Marca: TRANSPO



REGULADOR

Descripción: OEM 37370-03800 REGULADORA HYUNDAI ACCENT 14->/I20/I30 37370-03800

RE-0002
Marca: KOREA



REGULADOR

Descripción: HYUNDAI I10 I20 REGULADOR BOSCH 0272220739

RE-0272220739
Marca: BOSCH



REGULADOR

Descripción: REGULADOR 12V LIN FORD RANGER BOSCH 0272220867 CARGO 335329 REGITAR VRB867

RE-0272220867
Marca: BOSCH



REGULADOR

Descripción: MITSUBISHI, SCANIA, CAMIONES VOLVO VM210, VM240, VM260, CON ALTERNADOR MITSUBISHI 24V., VRH2009-151B, GA874, 06-095, REGULADOR KONIGMANN

RE-06095
Marca: KONIGMANN



REGULADOR

Descripción: REGULADOR 12V CARGO 131044 DELCO 3472557 3493050

RE-131044
Marca: CARGO



REGULADOR

Descripción: DAEWOO MATIZ, GM, MERCURY MARINE V8, CHEVROLET SPARK, CON ALTERNADOR DELCO REMY KOREA 12V. 65AMP., (2 PINES, L - IG), GA940, 271910, 139468, D0941, , REGULADOR

RE-139468
Marca: CARGO



REGULADOR

Descripción: REGULADOR 12V PARA VEHICULOS CHINOS BYD GREAT WALL KONIGMANN

RE-1727
Marca: KONIGMANN

REGULADOR



REGULADOR

Descripción: REGULADOR MAHINDRA 12V 26218220

RE-20622

Marca: LUCAS



REGULADOR

Descripción: VOLVO B7R/B9, VOLVO FH12, VOLVO FM12, CON ALTERNADOR BOSCH 24V. F00M145297, F00M145246, 233117, F00MA45251, SEÑALES W - L - 15 - S - DFM

RE-F00MA45251

Marca: BOSCH



REGULADOR

Descripción: VOLVO B7R/B9, VOLVO FH12, VOLVO FM12, CON ALTERNADOR BOSCH 24V. F00M145297, F00M145246, 233117, F00MA45251, SEÑALES W - L - 15 - S - DFM

RE-233117

Marca: BOSCH



REGULADOR

Descripción: REGULUGADOR CHEVROLET CORSA , BLAZER , ASTRA , VECTRA CON ALTERNADOR VALEO 493820 REGULADOR GA920, M6120

RE-M6120

Marca: TRANSPO



REGULADOR

Descripción: GM, CHEVROLET CORSA 1.0 00>05, CORSA SEDAN, ASTRA 2.0 04>, ASTRA SEDAN 1.8, OMEGA 3.0, 4.1, OPEL VECTRA 2.0, 2.4, S 10, ZAFIRA 2.0, FIAT STILO, STRADA 1.8 04>, CON ALTERNADOR BOSCH 12V.,

RE-234779

Marca: CARGO



REGULADOR

Descripción: DAEWOO MATIZ 1998, CON ALTERNADOR MANDO KOREA 12V., 2 PINES (L-IG), 235205, 96738531, P7045, REGULADOR

RE-235205

Marca: CARGO



REGULADOR

Descripción: MERCEDES BENZ CL550 S550 SPRINTER REGULADOR 12V COMUNICACION LIN/COM CARGO 235822 BOSCH F00M346006 F00M346020 F00M346036 F00M346048 F00M346081 F00M349831

RE-F00M346081

Marca: BOSCH



REGULADOR

Descripción: MERCEDES BENZ CL550 S550 SPRINTER REGULADOR 12V COMUNICACION LIN/COM CARGO 235822 BOSCH F00M346006 F00M346020 F00M346036 F00M346048 F00M346081 F00M349831

RE-235822

Marca: BOSCH

REGULADOR



REGULADOR

Descripción: MERCEDES BENZ CL550 S550 SPRINTER REGULADOR 12V COMUNICACION LIN/COM CARGO 235822 BOSCH F00M346006 F00M346020 F00M346036 F00M346048 F00M346081 F00M349831

RE-335027

Marca: CARGO



REGULADOR

Descripción: BMW REGULADOR 12V. BSS (COM), BMW 316 1.6, 1.8 (2002-2005), BMW 318 2.0 (2001-2005), TRANSPO IB5289, CARGO 236002, 335169, 234038, BOSCH F00M145258, F00M145268, F00M145289, F00M145316,

RE-236002

Marca: CARGO



REGULADOR

Descripción: BMW REGULADOR 12V, SEÑALES COM/BSS BOSCH ORIGINAL F00M145262 F00M145285 F00M145312 F00M145312 F00M145655 F00M145880 F00M5221 CARGO 236455

RE-236455

Marca: CARGO



REGULADOR

Descripción: VEHICULOS CHINOS FAW WULLING 12V REGULADOR KONIGMANN

RE-2655479

Marca: KONIGMANN



REGULADOR

Descripción: BMW, CITROEN 570 2L, MINI, PEUGEOT, REGULADOR 12V., BSS (COM), TRANSPO IB6066, BOSCH 0121615027, 0121615127, F00M346061, F00M346066, BMW 12317575650,12317575873,

RE-332041

Marca: CARGO



REGULADOR

Descripción: AUDI A2 1.4, AUDI A3 1.6, 1.8, 1.9TDI, AUDI S3, AUDI A4 1.6, 1.9TDI, AUDI A6 1.9TDI, SEAT CORDOBA, IBIZA, TOLEDO, VOLKSWAGEN BORA, GOLF 1.6, 1.8, NEW BEATLE, GOL 1.0 MI 16V, 8V, PARATI II 1.0 16V, GOL III 1.0 MI , 1.0

RE-333244

Marca: CARGO



REGULADOR

Descripción: VOLVO, IVECO, SCANIA, KHD, DAF, MAN, CON ALTERNADOR BOSCH 24V, 1197311315, 1987AN0215, 333245, BOSCH ORIGINAL

RE-333245

Marca: CARGO



REGULADOR

Descripción: CITROËN BERLINGO 1.6 BERLINGO 1.6 HDI, 1.6 HDi 110, BERLINGO 1.9 D, CITROËN C2 1.4 16V, 1.4 HDi, 1.6 HDi, 1.6 VTS, C3 1.4 16V HDi, 1.4 HDi, 1.6 16V HDi, C4 1.6 16V, 1.6 HDi, 2.0 16V, 2.0

RE-333271

Marca: CARGO

REGULADOR



REGULADOR

Descripción: MERCEDES BENZ SPRINTER 209, 211, 213, 215, 309, 311, 313, 315, 415, 509, 511, 515, MERCEDES BENZ VITO 109, 111, 115, M. BENZ C240, C320, C350, C55, REGULADOR 12V., CARGO 333275, 236820, BOSCH

RE-333275

Marca: CARGO



REGULADOR

Descripción: MERCEDES BENZ C230, C250, C280, C300, C350, E230, E280, E300, E350, E550, M. BENZ SPRINTER 224, 324, 424, 524, M. BENZ VITO 126, REGULADOR 12V., LIN (COM), TRANSPO IB885, BOSCH F00M144157,

RE-F00M144157

Marca: BOSCH



REGULADOR

Descripción: MERCEDES BENZ C230, C250, C280, C300, C350, E230, E280, E300, E350, E550, M. BENZ SPRINTER 224, 324, 424, 524, M. BENZ VITO 126, REGULADOR 12V., LIN (COM), TRANSPO IB885, BOSCH F00M144157,

RE-333276

Marca: CARGO



REGULADOR

Descripción: VOLVO B7R , VOLVO B9, VOLVO FH12, VOLVO FM12, CON ALTERNADOR BOSCH 24V., SEÑALES (W - L - 15 - S - DFM), RECTIFICADOR IBR223, REGULADOR CARGO 333308, 333131, 233117, F00M144105,

RE-333308

Marca: CARGO



REGULADOR

Descripción: CITROEN FIAT PEUGEOT VOLKSWAGEN REGULADOR 12V TERMINAL L-DFM CARGO 333850 BOSCH 027220701 0272220720 0272220731 TRANSPO IB731

RE-333850

Marca: CARGO



REGULADOR

Descripción: CASE - NEW HOLLAND - CITROEN - FIAT - PEUGEOT - RENAULT - SKODA - VOLKSWAGEN REGULADOR 12V CARGO 333980 BOSCH F00M144128 F00M144126 F00M145223 F00M145233 F00M145353 TRANSPO IB5353

RE-333980

Marca: CARGO



REGULADOR

Descripción: MERCEDES BENZ A160 A180 A200 A220 A250 REGULADOR 12V 1 PIN SEÑAL LIN (COM) CARGO 335123 BOSCH F00M346151 0272220839 TRANSPO IB0839 MOBILETRON VRB6151

RE-335123

Marca: CARGO



REGULADOR

Descripción: CAMION VOLKSWAGEN 13.150, 9.150, MERCEDES BENZ 1214, 710, AUDI, CHRYSLER, CON ALTERNADOR BOSCH 12V., 2 PINES, L - DFM, F00M145261, IB261, GA261, REGULADOR CARGO 335198 BOSCH

RE-335198

Marca: CARGO

REGULADOR



REGULADOR

Descripción: MERCEDES BENZ 914, 915, 1938, VOLVO FH, CON ALTERNDOR BOSCH 24V., BOSCH F00M144184 F00MA45245 F00MA45256

RE-335260
Marca: CARGO



REGULADOR

Descripción: REGULADOR CARGO

RE-335282
Marca: CARGO



REGULADOR

Descripción: REGULADOR 12V LIN FORD RANGER BOSCH 0272220867 CARGO 335329 REGITAR VRB867

RE-335329
Marca: CARGO



REGULADOR

Descripción: OPEL COMBO 1.7 DIESEL , VECTRA 1.7 DIESEL , ASTRA DIESEL , CORSA 1.7 DIESEL , CON ALTERNADOR HITACHI 12V. 2 PIN (L - W) W TACOMETRO. (IH769 - IHR769) REGULADOR 48-8108, DIAMETRO

RE-488108
Marca: WAI



REGULADOR

Descripción: GM, CHEVROLET CORSA 1.0, 1.6 1994 >, BLAZER, S10 2.0 1997>, ASTRA 1.8, 2.0 16V, 2.0 1999 >, OMEGA 3.0, VECTRA 2.0, 2.2, S10 DIESEL 2.8, NISSAN FRONTIER 2.8 TD MWM, NISSAN X TERRA 2.8 TD MWM,

RE-493820
Marca: VALEO



REGULADOR

Descripción: HYUNDAI STAREX ,CON ALTERNADOR MANDO 12V. 110AMP. P7002 , P505 , 37370-47301

RE-505
Marca: WIL



REGULADOR

Descripción: HYNDAI MIGHTY 4.5 TON, CON ALTERNADOR MANDO 24V. 40AMP., (2 PINES L-S), P7013, IY203, REGULADOR, DIAMETRO ANILLO 44MM

RE-517
Marca: WIL



REGULADOR

Descripción: SSANG YONG,CON ALTERNADOR MANDO 12V 115AMP. P526 REGULADOR

RE-526
Marca: WIL

REGULADOR



REGULADOR

Descripción: KIA SEPHIA I , II 1998>99 , PRIDE , AVELLA 1998> CON ALTERNADOR MANDO 12V. 65AMP. P533 , IY794 , OK20118W70 , P7022

RE-533

Marca: WIL



REGULADOR

Descripción: CITROEN BERLINGO 2.0HDI 1999> XANTIA 2.0HDI 1999> XSARA 1.8 16V 2000, XSARA 2.0HDI 2000> PEUGEOT 206 1.6 16V 2000> PEUGEOT 206 1.9D 1998, 306 2.0HDI 1999> PEUGEOT 307 2.0 HDI 2000>

RE-593505

Marca: VALEO



REGULADOR

Descripción: MERCEDES CLASE C - C230 KOMPRESSOR , BMW Z4 REGULADOR VALEO 12V TERMINAL COM , COMUNICACOCION BSS VALEO 593780 593873 REGITAR VR-V3780

RE-593873

Marca: VALEO



REGULADOR

Descripción: CITREON , NISSAN REGULADOR 12V TRANSPO M572 VALEO 2606174 593915

RE-593915

Marca: VALEO



REGULADOR

Descripción: DODGE , FREIGHTLINER , JEEP , MERCEDES CON REGULADOR VALEO 2542604, 2543279, 595243, 595325 TRANSPO M573 SEÑALES LIN-NC

RE-595243

Marca: VALEO



REGULADOR

Descripción: BMW REGULADOR 12V SEÑAL BSS (COM) REGITAR V3231 TRANSPO M543 VALEO 2543231 , 593877 , 593983 , 593984, 595446

RE-595446

Marca: VALEO



REGULADOR

Descripción: AUDI A1 A3 A4 A5 A6 A8 - SEAT - SKODA VOLKWAGEN GOLF VI , PASSAT , POLO REGULADOR 12V SENAL COMPUTADOR VALEO 595458

RE-595458

Marca: VALEO



REGULADOR

Descripción: AUDI - BMW - MERCEDES BENZ - VOLKWAGEN REGULADOR 12V , CIRCUITO B-, TRANSPO M545 VALEO 591901 593780 593796 593873 593986 595200 599101

RE-599101

Marca: VALEO

REGULADOR



REGULADOR

Descripción: CITREON C4 C5 , PEUGEOT 3008 308 407 5008 HDI REGULADOR VALEO (LIN) 599187 439779

RE-599187
Marca: VALEO



REGULADOR

Descripción: CITREON PEUGEOT REGULADOR 12V SEÑAL LIN (COM) TRANSPO M583 VALEO 599240

RE-599240
Marca: VALEO



REGULADOR

Descripción: VOLKSWAGEN GOL 1.0, 1.6 2003> VW POLO 1.0, 1.6 2003>, FOX 1.0, 1.6 2003>, GOLF 1.6 1999> AUDI, SKODA, SEAT, CON ALTERNADOR VALEO 12V., 2 PINES, L - DFM, M547, GA980, 593480, REGULADOR, (2

RE-599316
Marca: VALEO



REGULADOR

Descripción: SSANGYONG CAMION 24V , CON ALTERNADOR MANDO REGULADOR IY704

RE-7004
Marca: WIL



REGULADOR

Descripción: CAMION HYUNDAI 24V. P7015

RE-7015
Marca: WIL



REGULADOR

Descripción: HYUNDAI H1 2.5 DIESEL CRDI, TERRACAN 2.9 DIESEL CRDI, KIA CARNIVAL 2.9 DIESEL TD, CRDI, HPDI, KIA SORENTO 2.5 DIESEL CRDI, HYUNDAI STAREX, CON ALTERNADOR MANDO 12V., P7027, 37370-4A110,

RE-7027
Marca: WIL



REGULADOR

Descripción: OPEL COMBO 1.7 DIESEL, VECTRA 1.7 DIESEL, OPEL ASTRA DIESEL, CORSA 1.7 DIESEL, CON ALTERNADOR HITACHI 12V. 2 PIN (L - W) "W" TACOMETRO. (IH776 - IHR749) REGULADOR Y RECTIFICADOR, P7040&Q8065

RE-70408065
Marca: WIL



REGULADOR

Descripción: HYUNDAI GRANDEUR XG, HYUNDAI TRAJET, CON ALTERNADOR MANDO 12V., 120AMP. (4 PINES, SEÑALES C-S-L-FR), P7041, IY163, REGULADOR

RE-7041
Marca: WIL

REGULADOR



REGULADOR

Descripción: HYUNDAI NEW GRANDEUR , HYUNDAI SONATA 3.0I V6 , CON ALTERNADOR MANDO 12V 110AMP. (2P) , P7042 REGULADOR IY742

RE-7042
Marca: WIL



REGULADOR

Descripción: HYUNDAI TERRACAN , HYUNDAI SONATA EF DELTE 2.5 , CON ALTERNADOR MANDO 12V (2P) , P7043 REGULADOR IY116, MANDO TA500C07301

RE-7043
Marca: WIL



REGULADOR

Descripción: DAEWOO MATIZ 1998 , CON ALTERNADOR MANDO KOREA 12V. (L-IG) 2 PIN. 235205 , 96738531 , P7045 REGULADOR

RE-7045
Marca: WIL



REGULADOR

Descripción: HYUNDAI SANTA FE , HYUNDAI TRAJET , CON ALTERNADOR MANDO 12V. , 37370-27011 , P7046 REGULADOR, PCA-7036

RE-7046
Marca: WIL



REGULADOR

Descripción: KIA, HYUNDAI ACCENT 2008, HYUNDAI LAVITA, CON ALTERNADOR VALEO 12V., 2655023, A0002655023, P7047, 37370-22650, REGULADOR

RE-7047
Marca: WIL



REGULADOR

Descripción: CHEVROLET OPTRA , AVEO , DAEWOO RACETTI , CON ALTERNADOR DELCO KOREA 12V (3 PINES) , 93740783 , P7050 , 220007, CAPTIVA, D2262, PINES INCLINADOS A LA DERECHA

RE-7050
Marca: WIL



REGULADOR

Descripción: CHEVROLET OPTRA , AVEO , DAEWOO RACETTI , CON ALTERNADOR DELCO KOREA 12V (4 PINES) , PLACA SIN TRIO 93740783 , P7500 , CAPTIVA MODERNA 2 PINES L-F

RE-7500
Marca: WIL



REGULADOR

Descripción: MERCEDES BENZ A140, A160 SERIE 168, CON ALTERNADOR VALEO 12V. 90AMP., 593319 , P7051, REGULADOR

RE-7051
Marca: WIL

REGULADOR



REGULADOR

Descripción: DAEWOO DAMAS , CON ALTERNADOR POONGSUNG 12V., P7054 , 32500A80D00-000 REGULADOR

RE-7054
Marca: WIL



REGULADOR

Descripción: SSANGYONG MUSSO , CON ALTERNADOR DELCO REMY KOREA 12V. 4PIN , 220116 REGULADOR

RE-7059
Marca: WIL



REGULADOR

Descripción: REGULADOR 12V GRANDEUR XG 3.0 TIPO VALEO P7063 SSANG YONG REGULADOR, ENCHUFE DE 4 PINES

RE-7063
Marca: WIL



REGULADOR

Descripción: CAMION HYUNDAI 5 TONELADAS, CON ALTERNADOR POONG SUNG 24V., REGULADOR WIL P7067

RE-7067
Marca: WIL



REGULADOR

Descripción: VEHICULOS CHINOS, CON ALTERNADOR 12V. 90 AMP. WIL P7070

RE-7070
Marca: WIL



REGULADOR

Descripción: CHERRY, ALTERNADOR CHINO 12V., (2 PIN EN T), WIL P7077

RE-7077
Marca: WIL



REGULADOR

Descripción: HYUNDAI SONATA 12V 4P TYPO VALEO REGULADOR 12V WIL P7083 OEM 37370-38400

RE-7083
Marca: WIL



REGULADOR

Descripción: HYUNDAI ATOS, GETZ , KIA MORNING CON ALTERNADOR VALEO 12V., LESTER 23910, REGITAR VRMD2550, 37370-02550, P7089

RE-7089
Marca: WIL

REGULADOR



REGULADOR

Descripción: REGULADOR 24V HYUNDAI 5TON, RHINO KK REGULADOR WIL

RE-7102

Marca: WIL



REGULADOR

Descripción: TRACTOR FERRARI REGULADOR

RE-B0213

Marca: KONIGMANN



REGULADOR

Descripción: MAHINDRA , VW GOL, VOYAGE, SAVEIRO, POLO, GOLF, FOX, CON ALTERNADOR BOSCH 12V., GA343, F000BL9012, REGULADOR

RE-B35119

Marca: KONIGMANN



REGULADOR

Descripción: DODGE , CHYSLER , UNIVERSAL 2 SALIDAS ELECTRONICA 12V. C8010 REGULADOR

RE-C8010

Marca: TRANSPO

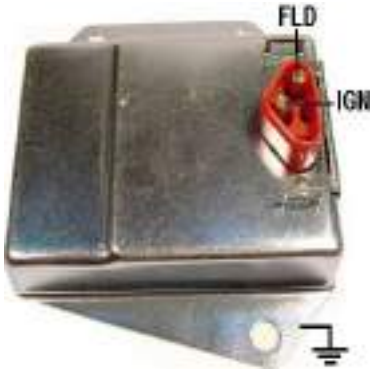

REGULADOR

Descripción: CHRYSLER,DODGE 12V C8312 REGULADOR

RE-C8312

Marca: TRANSPO

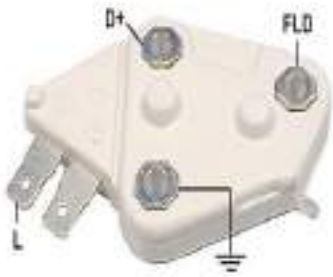

REGULADOR

Descripción: CHEVROLET OPALA, C10, CARABAN 1975>84, CHEVY CHEVETTE, GMC, CHEVROLET MARAJO, OLDSMOBILE, PONTIAC, BUICK, JEEP, JHON DEERE, CON ALTERNADOR DELCO REMY SERIE 10SI, 12SI, 17SI,

RE-D101

Marca: TRANSPO



REGULADOR

Descripción: CASE, CATERPILLAR, CLARK, INTERNATIONAL, GM, GMC, FREIGHTLINER, HYSTER, JOHN DEERE, KENWORTH, MACK, NEW HOLLAND, MASSEY FERGUSON, PETERBILT, WHITE, WESTERN STAR, ALLIS

RE-D102HD

Marca: TRANSPO



REGULADOR

Descripción: ALLIS CHALMERS, ATLAS COPCO, CASE, CATERPILLAR, CLARK, MOTORES CUMMINS, DRESSER, FIAT ALLIS DIESEL, FREIGHTLINER, JOHN DEERE, INTERNATIONAL, KENWORTH, KOBELCO, MACK, NEW

RE-D104HD

Marca: TRANSPO

REGULADOR



REGULADOR

Descripción: REGULADOR 12V DELCO 28SI WAI D1282 DELCO 10510911 1052782

RE-D1282
Marca: TRANSPO



REGULADOR

Descripción: CAJA REGULADORA 12V. DELCO ASIA , LIFAN , 3 TERMINALES S - IG - L

RE-D1621
Marca: TRANSPO



REGULADOR

Descripción: OPEL ASTRA GTC (2011-2016), OPEL MERIVA B (2010-2016), CON ALTERNADOR DELCO REMY KOREA 12V., (2 PINES, SEÑAL L - FR), D186, D2024, REGULADOR REGITAR

RE-D186
Marca: REGITAR



REGULADOR

Descripción: CHEVROLET SILVERADO , GMC , CON ALTERNADOR DELPHI AD230 , 237 , 244 , 12V. D200HD (P-L-F-S) REGULADOR

RE-D200HD
Marca: TRANSPO



REGULADOR

Descripción: REGULADOR CHEVROLET CRUZE 12V WIL REEMPLAZA 220737, SSANG YONG GM 3470000 LESTER 24096

RE-D2020
Marca: TRANSPO



REGULADOR

Descripción: CHEVROLET SONIC, CRUZE, TRACKER, TRAIL BLAZER, S10 REGULADOR DELCO REMY 12V CIRCUITO TIPO B , REGULADOR RVC, C/DFM, LRC TERMINAL BSS WIL 7279 OEM 13582947, 2222725, LRC25D,

RE-D2022
Marca: TRANSPO



REGULADOR

Descripción: REGULADOR 12V CHEVROLET OPEL DAEWOO TRANSPO D2024

RE-D2024
Marca: TRANSPO



REGULADOR

Descripción: GMC,FORD,INTERNATIONAL,CHEVROLET,CON ALTERNADOR DELCO REMY 21/22/26SI 12V D21 REGULADOR DELCO 20/21/22SI 12V

RE-D21
Marca: TRANSPO

REGULADOR



REGULADOR

Descripción: CHEVROLET REGULADOR 12V TRANSPO D2112

RE-D2112

Marca: TRANSPO



REGULADOR

Descripción: CASE, NEW HOLLAND, MOTORES CUMMINS, CATERPILLAR, CON ALTERNADOR DELCO REMY SERIE 11SI 70-95AMP., 12V. (4 PINES, D-IG-L-P), D2198, GA944, 220198, REGULADOR

RE-D2198

Marca: TRANSPO



REGULADOR

Descripción: DAEWOO , CHEVROLET PONTIAC , SUZUKI , CON ALTERNADOR DELCO REMY 12V. (2 PIN , I - L) , D2206 , 220006 , RECTIFICADOR DR2206

RE-KOD2206

Marca: KONIGMANN



REGULADOR

Descripción: DAEWOO , CHEVROLET PONTIAC , SUZUKI , CON ALTERNADOR DELCO REMY 12V. (2 PIN , I - L) , D2206 , 220006 , RECTIFICADOR DR2910

RE-D2206

Marca: TRANSPO



REGULADOR

Descripción: CHEVROLET OPTRA , AVEO , DAEWOO RACETTI , CON ALTERNADOR DELCO KOREA 12V (3 PINES) , 93740783 , P7050 , 220007, CAPTIVA, D2262

RE-D2262

Marca: TRANSPO



REGULADOR

Descripción: REGULADOR DELCO 11SI 12V SALIDAS S-I-L-P DELCO 220295 D2295

RE-D2295

Marca: TRANSPO



REGULADOR

Descripción: CASE, CATERPILLAR, CLARK, INTERNATIONAL, GM, GMC, FREIGHTLINER, HYSTER, JOHN DEERE, KENWORTH, MACK, NEW HOLLAND, MASSEY FERGUSON, PETERBILT, WHITE, WESTERN STAR, ALLIS

RE-D27

Marca: TRANSPO

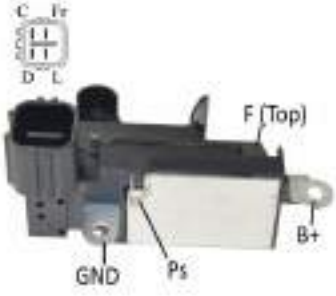

REGULADOR

Descripción: HYUNDAI SANTA FE (2010-2012), KIA SORENTO (2012-2014), CON ALTERNADOR DELCO REMY KOREA 12V., (4 PINES, SEÑALES C-FR-D-L), D298, REGULADOR REGITAR

RE-D298

Marca: REGITAR

REGULADOR



REGULADOR

Descripción: ALLIS CHALMERS, ATLAS COPCO, CASE, CATERPILLAR, CLARK, MOTORES CUMMINS, DRESSER, FIAT ALLIS DIESEL, FREIGHTLINER, JOHN DEERE, INTERNATIONAL, KENWORTH, KOBELCO, MACK, NEW

RE-D30

Marca: TRANSPO



REGULADOR

Descripción: REGULDOR 12 VOLT , SEÑALES P-L-F-S , CHEVROLET , GMC , DELCO 93441577 , 94665798 , LESTER 8540 REGULADOR

RE-D3232

Marca: TRANSPO



REGULADOR

Descripción: CAJA REGULADORA 32V 30SI IR/EF , VERSION 32V DE LA D30 , 1987518 , 1876772 REGULADOR

RE-D32S

Marca: TRANSPO



REGULADOR

Descripción: REGULADOR DELCO 12V CIRCUITO B- , SEÑALES P-L-F-S , DELCO DR44G SEWIES IR/IF 10503579 , Chevrolet, GMC, Hummer (2005-07) REGULADOR

RE-D3579

Marca: TRANSPO



REGULADOR

Descripción: REGULADOR 12 VOLT CIRCUITO B- , TERMINALES F-L , DELCO DR44G SERIE CHEVROLET CON ALTERNADOR DELCO , 10517755 D3587

RE-D3587

Marca: TRANSPO



REGULADOR

Descripción: DAEWOO ESPERO 1.5/1.5i 1992>98 FULL EQUIPO 3 PIN , CON ALTERNADOR DELCO KOREA 12V. 80AMP. D403 , 139467 , 93740827 , RECTIFICADOR DR5166 REGULADOR

RE-KOD403

Marca: KONIGMANN



REGULADOR

Descripción: DAEWOO ESPERO 1.5/1.5i 1992>98 FULL EQUIPO 3 PIN , CON ALTERNADOR DELCO KOREA 12V. 80AMP. D403 , 139467 , 93740827 , RECTIFICADOR DR5166 REGULADOR

RE-D403

Marca: TRANSPO



REGULADOR

Descripción: REGULADOR 12V DAEWOO LEGANZA D404 271520 EPICA 2.0 , TERMINALES L -IG - D , RECTIFICADOR DR6871 REGULADOR

RE-D404

Marca: TRANSPO

REGULADOR

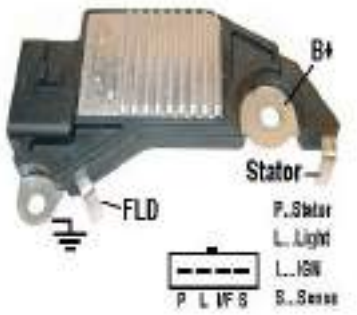

REGULADOR

Descripción: DAEWOO ESPERO 1.8, 2.0, CHEVROLET BLAZER, BERETTA , CORSICA, GMC, CON ALTERNADOR DELCO REMY SERIES CS121, CS130 12V. 80-105AMP. (4 PINES, SEÑALES P - L - I/F - S), GA411, D411HD, 1116411,

RE-D411HD

Marca: TRANSPO



REGULADOR

Descripción: REGULADOR 12V , SEÑALES S-F-L-P ,Delco 24SI HP Series IR/IF Alternators , DELCO 10514474 REGULADOR

RE-D4152

Marca: TRANSPO



REGULADOR

Descripción: DAEWOO RACER, CHEVROLET MONZA, OPEL VECTRA, KADETT, PONTIAC LE MANS, CON ALTERNADOR DELCO REMY SERIE CS121, 12V. 85AMP., D432, 1116432, GA432, TERMINAL "L" REGULADOR KONIGMANN

RE-KOD432

Marca: KONIGMANN



REGULADOR

Descripción: DAEWOO RACER, CHEVROLET MONZA, OPEL VECTRA, KADETT, PONTIAC LE MANS, CON ALTERNADOR DELCO REMY SERIE CS121, 12V. 85AMP., D432, 1116432, GA432, TERMINAL "L" REGULADOR

RE-D432

Marca: TRANSPO



REGULADOR

Descripción: DELCO REMY 24SI 24V . SEÑALES NF-F-L-P , 10514476 , D4476 , RECTIFICADOR DR2402 REGULADOR

RE-D4476

Marca: TRANSPO



REGULADOR

Descripción: REGULADOR DELCO 20DN 24 VOLTS , D591S , 1116394 , 1116399

RE-D591S

Marca: TRANSPO



REGULADOR

Descripción: INERNATIONAL , PALMER , MURPHY DIESEL , DELCO 20DN 32V REGULADOR TRANSPO D593S CAT 6L3432, 6L5397, 6L5658, DELCO 1116396, 9000593 , CAT 6L6032; DELCO 1117098 , LESTER 7229

RE-D593S

Marca: TRANSPO

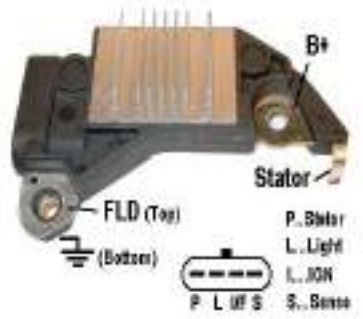

REGULADOR

Descripción: CHEVROLET S10 2.2, SILVERADO 3.5, BLAZER 4.3, LUMINA 3.1 6 CIL., GMC, CON ALTERNADOR DELCO REMY SERIE CS130D, 12V. 105AMP., (4 PINES, SEÑALES P-L-I-S) D702, D702XHD, 19009702, GA702, REGULADOR

RE-D702

Marca: TRANSPO

REGULADOR

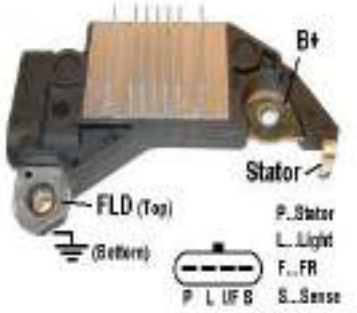

REGULADOR

Descripción: CHEVROLET CAVALIER 2.2, 2.4, PONTIAC 2.2, OLDSMOBILE, BUICK, CON ALTERNADOR DELCO REMY SERIE CS130D 12V. 105AMP., D705, 19009705, D705XHD, GA703, (4 PINES, SEÑALES P-L-F-S), REGULADOR

RE-D705

Marca: TRANSPO



REGULADOR

Descripción: REGULADOR 12V SEÑALES P-L-F-S

RE-D749XHD

Marca: TRANSPO

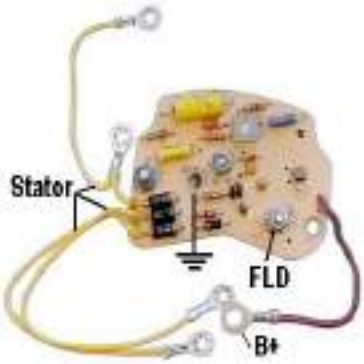

REGULADOR

Descripción: CLARK,CUMMINS,FORD,CATERPILLAR,CON ALTERNADOR DELCO 25SI 12V D-812 CAJA REGULADORA 25SI 12V REGULADOR

RE-D812

Marca: TRANSPO

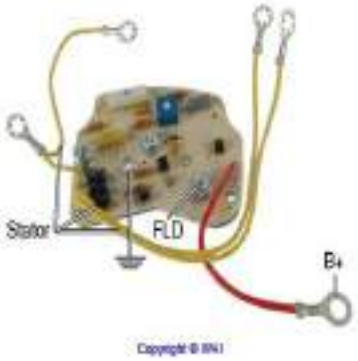

REGULADOR

Descripción: CATERPILLAR,FORD,CUMMINS, CLARK,CON ALTERNADOR DELCO 25SI 24V D824 10498824 CAJA REGULADORA 25SI 24V REGULADOR

RE-D824

Marca: TRANSPO



REGULADOR

Descripción: DAEWOO, MERCURY MARINE 2.5, MOTORES FUERA DE BORDA, CON ALTERNADOR DELCO REMY KOREA 12V. SERIE 5SI, (2 PINES, S - I), 271840, D840, GA945, OUTBOARD MOTORS , SEÑALES S - I

RE-D840

Marca: TRANSPO



REGULADOR

Descripción: MERCURY MARINE,GM V8,CON ALTERNADOR DELCO REMY 7SI 12V D940 271940 , MERCURY MARINE W/ GM V6, V8 , SEÑALES S - I REGULADOR

RE-D940

Marca: TRANSPO



REGULADOR

Descripción: CAJA REGULADORA 12V DELCO CS130D SERIE , HONDA ACURA 19009715 D9715 , RECTIFICADOR DR4220 , SEÑALES C - FR - IG - L REGULADOR

RE-D9715

Marca: TRANSPO



REGULADOR

Descripción: MERCEDES BENZ REGULADOR 12V CIRCUITO B- , SEÑAL L-FR DELCO LT744 SERIE 190A 12V TRANSPO DE1750 ALTERNADOR REFRIGERADO POR AGUA

RE-DE1750

Marca: TRANSPO

REGULADOR

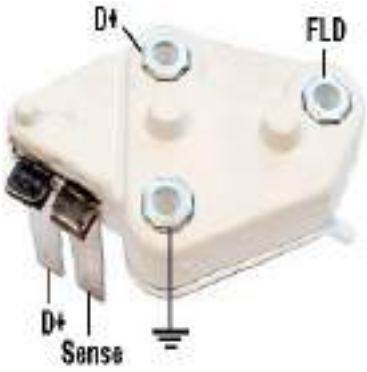

REGULADOR

Descripción: OPEL,CON ALTERNADOR DELCO 12V DE604 REGULADOR

RE-DE604

Marca: TRANSPO

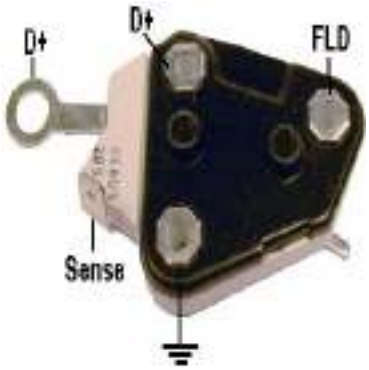

REGULADOR

Descripción: OPEL VECTRA , CON ALTERNADOR DELCO REMY EUROPA 12V. DE605 REGULADOR

RE-DE605

Marca: TRANSPO



REGULADOR

Descripción: GM , CHEVROLET OPALA, CHEVROLET CHEVETTE 1985>, C-10, CON ALTERNADOR DELCO REMY - ARNO BRASIL 12V. 55AMP., DE608, GA202, 94652566, REGULADOR

RE-DE608

Marca: TRANSPO



REGULADOR

Descripción: OPEL CORSA 1.4, 1.6, VECTRA 1.6, 1.8, 2.0, ASTRA 1.4, 1.6, 1.8 16V., 2.0 16V, COMBO 1.4, CON ALTERNADOR DELCO REMY FRANCIA 12V. 105AMP., DE701, 19009701, GA701, (PARA USAR CON

RE-DE701

Marca: TRANSPO



REGULADOR

Descripción: MERCEDES BENZ 914, 915, 1938, VOLVO FH, CON ALTERNDOR BOSCH 24V., IB298, GA298, F00M144123, F00M144118, 5 PINES, SEÑALES W - L - 15 - S - DFM, (PARA USAR CON RECTIFICADOR IBR224),

RE-231523

Marca: BOSCH



REGULADOR

Descripción: MERCEDES BENZ 914, 915, 1938, VOLVO FH, CON ALTERNDOR BOSCH 24V., IB298, GA298, F00M144123, F00M144118, 5 PINES, SEÑALES W - L - 15 - S - DFM, (PARA USAR CON RECTIFICADOR IBR224),

RE-F00MA45253

Marca: BOSCH



REGULADOR

Descripción: AUDI A3, SEAT, VOLKSWAGEN BORA, GOLF 4, NEW BEATLE, GOL 1.0 MI 16V, 8V, PARATI II 1.0 16V, GOL III 1.0 MI , 1.0 MI 16V, 1.0 16V TURBO, PARATI III 1.0 MI, 1.0 MI 16V, VW GOLF 4 1.9 TDI , SDI , 2.3, SEAT TOLEDO,

RE-F00M144136

Marca: BOSCH



REGULADOR

Descripción: AUDI A3, SEAT, VOLKSWAGEN BORA, GOLF 4, NEW BEATLE, GOL 1.0 MI 16V, 8V, PARATI II 1.0 16V, GOL III 1.0 MI , 1.0 MI 16V, 1.0 16V TURBO, PARATI III 1.0 MI, 1.0 MI 16V, VW GOLF 4 1.9 TDI , SDI , 2.3, SEAT TOLEDO,

RE-333252

Marca: BOSCH

REGULADOR



REGULADOR

Descripción: FORD F12000, F14000, F16000, MTR, 6BTAA, 6CTAA, 4BTAA, MOTORES ESTACIONARIOS CUMMINS, TRACTORES Y MAQUINARIA AGRICOLA VALMET, VALTRA, FIAT PALIO WEEKEND 1.0, 1.6 MPI 8V, 1.4 i.e. (motores 178),

RE-F00M144142

Marca: BOSCH



REGULADOR

Descripción: FORD F12000, F14000, F16000, MTR, 6BTAA, 6CTAA, 4BTAA, MOTORES ESTACIONARIOS CUMMINS, TRACTORES Y MAQUINARIA AGRICOLA VALMET, VALTRA, FIAT PALIO WEEKEND 1.0, 1.6 MPI 8V, 1.4 I.E. (MOTORES

RE-333255

Marca: BOSCH



REGULADOR

Descripción: REGULADOR BOSCH 12V. SEÑALES (L-DFM), MERCEDES BENZ SPRINTER 209, 211, 213, 215, 309, 311, 313, 315, 415, 509, 511, 515, MERCEDES BENZ VITO 109, 111, 115, M. BENZ C240, C320, C350, C55, CARGO 333275,

RE-F00M144143

Marca: BOSCH



REGULADOR

Descripción: REGULADOR BOSCH 12V. GM, CHEVROLET CORSA 1.0 2000>05, CORSA SEDAN, ASTRA 2.0 04>, ASTRA SEDAN 1.8, OMEGA 3.0, 4.1, OPEL VECTRA 2.0, 2.4, S 10, ZAFIRA 2.0, FIAT STILO, STRADA 1.8 2004, GA281,

RE-F00M144167

Marca: BOSCH



REGULADOR

Descripción: REGULADOR BOSCH 12V. SEÑAL BSS (COM), BMW, CITROEN 570 2L, MINI, PEUGEOT, TRANSPO IB6066, BOSCH F00M346061, F00M346066, 332041, BMW 12317575650, 12317575873, MOBILETRON VR-B066

RE-F00M346066

Marca: BOSCH



REGULADOR

Descripción: REGULADOR 12V COM (BSS) BOSCH F00M346070 F00M346051

RE-F00M346070

Marca: BOSCH



REGULADOR

Descripción: BMW REGULADOR 12V SEÑAL BSS (COM) CARGO 335492 333988 BOSCH F00M346014 F00M346025 F00M346032 F00M346088 MOBILETRON VRB088 BMW 12317561924 12317561939

RE-F00M346088

Marca: BOSCH



REGULADOR

Descripción: REGULADOR BOSCH 12V. FIAT PALIO 1.7 TD, FIAT PALIO 1.0, 1.5 1996, SIENA 1997, BRAVA 1.6 16V., FIAT BRAVO 1.6 16V., FIAT MAREA 1.6 16V., FIAT DOBLO 1.6, FIAT MULTIPLA 100 16V., FIAT STILO 1.6, STRADA 1.4,

RE-F00MA45206

Marca: BOSCH

REGULADOR



REGULADOR

Descripción: FIAT PALIO 1.7 TD, FIAT PALIO 1.0, 1.5 1996, SIENA 1997, BRAVA 1.6 16V. , FIAT BRAVO 1.6 16V. , FIAT MAREA 1.6 16V. , FIAT DOBLO 1.6, FIAT MULTIPLA 100 16V. , FIAT STILO 1.6, STRADA 1.4, FIAT UNO 1.0, LANCIA LYBRA

RE-333261

Marca: CARGO



REGULADOR

Descripción: VOLVO S80 2.8 1999-2000, VOLVO S80 2.9 1999-2001, S60 2.3, 2.4, CROSS COUNTRY 2.4, CON ALTERNADOR BOSCH 12V. 120AMP., IB229, F00M145229, F00MA45211, GA229, TERMINAL "L", REGULADOR

RE-F00MA45211

Marca: BOSCH



REGULADOR

Descripción: BMW, REGULADOR BOSCH 12V. SEÑAL BSS (COM), BMW 316 1.6, 1.8 (2002-05), BMW 318 2.0 (2001-05), TRANSPO IB5289, CARGO 236002, 335169, 234038, BOSCH F00MA45223, F00M145258, F00M145268,

RE-F00MA45223

Marca: BOSCH



REGULADOR

Descripción: REGULADOR BOSCH 12V. SEÑALES L-DF/DFM, CITROËN BERLINGO 1.6, 1.6 HDI, 1.6 HDI 110, BERLINGO 1.9 D, CITROËN C2 1.4 16V, 1.4 HDI, 1.6 HDI, 1.6 VTS, C3 1.4 16V HDI, 1.4 HDI, 1.6 16V HDI, C4

RE-F00MA45233

Marca: BOSCH



REGULADOR

Descripción: RENAULT CLIO II 1997 A 2007, RENAULT KANGOO, RENAULT MEGANE, SCENIC, LAGUNA, CON ALTERNADOR BOSCH 12V., (2 PINES, SEÑALES L - DFM) IB239, F00M145239, F00MA45234, GA239,

RE-F00MA45234

Marca: BOSCH



REGULADOR

Descripción: CAMIONES MAN, CON ALTERNADOR BOSCH 24V., 110AMP. 5 PINES, SEÑALES W-L -IGN-S-FR, (LA TENSION POR DEFECTO DE ESTE REGULADOR ES DE 25.6 VOLTS Y EN EL VEHICULO DE 28.5 VOLTS.) F00MA45254

RE-F00MA45254

Marca: BOSCH



REGULADOR

Descripción: REGULADOR BOSCH 24V. 5 PINES SEÑALES (W-15-DFM-L-S), MERCEDES BENZ 914, 915, 1938, VOLVO FH, BOSCH F00M144184, F00MA45245, F00MA45256

RE-F00MA45256

Marca: BOSCH



REGULADOR

Descripción: REGULADOR BOSCH 12V. SEÑALES (L-DFM), AUDI A2 1.4, AUDI A3 1.6, 1.8, 1.9TDI, AUDI S3, AUDI A4 1.6, 1.9TDI, AUDI A6 1.9TDI, SEAT CORDOBA, IBIZA, TOLEDO, VOLKSWAGEN BORA, GOLF 1.6, 1.8, NEW BEATLE, GOL 1.0 MI

RE-F00MA45300

Marca: BOSCH

REGULADOR



REGULADOR

Descripción: REGULADOR BOSCH 12V. SEÑAL BSS NC (COM), PORSCHE 911 3.6, 3.8, CARGO 333884, BOSCH F00M145651, F00MA45302

RE-F00MA45302
Marca: BOSCH



REGULADOR

Descripción: FORD CAMION CARGO 1218, 1415, 1418, 1519, 1521, 1618, 1621, 2218, 2319, 2321, 3021, 3223, CON MOTOR FORD 6.6, 7.8 LITROS, JEEP, LINCOLN, NEW HOLLAND, ELECTRONICA UNIVERSAL 4 SALIDAS , (SEÑALES "I" LUZ,

RE-F540E
Marca: TRANSPO



REGULADOR

Descripción: CROWN VICTORIA , FORD MUSTANG V6 , LINCOLN , MERCURY , CON ALTERNADOR MOTORCRAFT 12V F600 , F8WU-10C359-AB , SEÑALES I - D - A REGULADOR GAUSS GA847

RE-F600
Marca: TRANSPO



REGULADOR

Descripción: FORD LINCOLN , MAZDA TRIBUTE , FORD SCAPE 3.0 V6 2001 , FORD WINDSTAR , CON ALTERNADOR MOTORCRAFT 12V. 105A. F601 , XW4U-10C359-AB , SEÑALES AS - RC - LI

RE-F601HD
Marca: TRANSPO



REGULADOR

Descripción: FORD LINCOLN , MAZDA TRIBUTE , FORD SCAPE 3.0 V6 2001 , FORD WINDSTAR , CON ALTERNADOR MOTORCRAFT 12V. 105A. F601 , XW4U-10C359-AB , SEÑALES AS - RC - LI AUTOEXITADO

RE-F601SE
Marca: TRANSPO



REGULADOR

Descripción: FORD LINCOLN , MAZDA TRIBUTE , FORD SCAPE 3.0 V6 2001 , FORD WINDSTAR , CON ALTERNADOR MOTORCRAFT 12V. 105A. F601 , XW4U-10C359-AB , SEÑALES AS - RC - LI , GAUSS GA839

RE-F601
Marca: TRANSPO



REGULADOR

Descripción: FORD CONTOUR,MERCURY,COUGAR,MYSTIQUE,CON ALTERNADOR MOTORCRAFT SERIE 6G 12V. F602 REGULADOR GA846

RE-F602
Marca: TRANSPO



REGULADOR

Descripción: FORD ESCAPE 3.0 XLT 2001>FORD RANGER 2001>CON ALTERNADOR MOTORCRAFT 12V. F603 , XS7U-10C359-BA , TERMINALES I - FR - A REGULADOR

RE-F603
Marca: TRANSPO

REGULADOR



REGULADOR

Descripción: FORD AMBULANCIAS F-SERIES , FORD EXCURSION 7.3 , CON ALTERNADOR MOTORCRAFT SERIE 6G 12V. F605 , TERMINALES I - D - A REGULADOR

RE-F605

Marca: TRANSPO



REGULADOR

Descripción: FORD EXPEDITION 4.6 , 5.4 2003-2004 , LINCOLN 2003-2003 , CON ALTERNADOR MOTORCRAFT 12V , SEÑALES (I - FR - A) , F606 , VP4LIU-10C359-AA VP4LIU-10C359-AA

RE-F606

Marca: TRANSPO



REGULADOR

Descripción: REGULADOR 12V Ford 3N21-10300-BB, CX1FA F610 SEÑALES S-D-L REGULADOR

RE-F610

Marca: TRANSPO



REGULADOR

Descripción: FORD FOCUS 2.3 2003, FORD MONDEO III 2.0 TDDI, FIESTA, FORD KA, FORD ECOSPORT, COURIER, CON ALTERNADOR VISTEON SERIE RC28 12V. (3 PINES, SEÑALES AS-RC-LI), F611, GA360, 235601, (REGULA A TRAVES

RE-F611

Marca: TRANSPO



REGULADOR

Descripción: REGULADOR 12V FORD VISTEON RC28 VAN 2.4 DIESEL SEÑALES AS-FR-IL REGULADOR

RE-F613

Marca: TRANSPO



REGULADOR

Descripción: FORD AEROSTAR, TAURUS, CROWN VICTORIA 1986>90, FORD F150, MERCURY SABLE 3.0, 3.8, MUSTANG, CON ALTERNADOR MOTORCRAFT 12V. 75AMP. SERIE 2G, F784, E43F-10316-A, GA811, 3

RE-F784

Marca: TRANSPO



REGULADOR

Descripción: FORD AEROSTAR, TAURUS, CROWN VICTORIA 1986>90, FORD F150, MERCURY SABLE 3.0, 3.8, MUSTANG, CON ALTERNADOR MOTORCRAFT 12V. 75AMP. SERIE 2G, F784, E43F-10316-A, GA811, 3

RE-F784B

Marca: TRANSPO



REGULADOR

Descripción: FORD CROWN,VICTORIA,LINCOLN,CON ALTERNADOR MOTORCRAFT 12V SERIE 3G F785 , SEÑALES I - S - A REGULADOR

RE-F785

Marca: TRANSPO

REGULADOR



REGULADOR

Descripción: FORD MERCURY MYSTIC,CON ALTERNADOR MOTORCRAFT 12V SERIE 3G F786 , SEÑALES I - S - A REGULADOR

RE-F786

Marca: TRANSPO

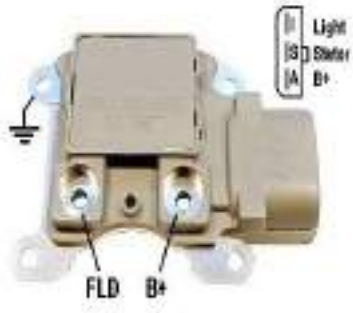

REGULADOR

Descripción: FORD RANGER 2.3 L4, 2.5 L4, RANGER 3.0 V6, 4.0 V6, FORD EXPLORER 4.0 V6, ESCORT 2.0 L4, AEROSTAR 3.0, 4.0 V6, TAURUS, BRONCO 5.8 V8, FORD E150 4.2, E250 4.2, CON ALTERNADOR MOTORCRAFT 12V. 95AMP.

RE-F794

Marca: TRANSPO



REGULADOR

Descripción: FORD RANGER 2.3 L4, 2.5 L4, RANGER 3.0 V6, 4.0 V6, FORD EXPLORER 4.0 V6, ESCORT 2.0 L4, AEROSTAR 3.0, 4.0 V6, TAURUS, BRONCO 5.8 V8, FORD E150 4.2, E250 4.2, CON ALTERNADOR MOTORCRAFT 12V. 95AMP.

RE-F794B

Marca: TRANSPO



REGULADOR

Descripción: FORD TAURUS 1995>MUSTANG,MERCURY 3.0/3.8,CON ALTERNADOR MOTORCRAFT 12V SERIE 3G F795 , SEÑALES I - S - A REGULADOR

RE-F795

Marca: TRANSPO



REGULADOR

Descripción: FORD LINCOLN CONTINENTAL 4.6 V8, FORD TAURUS 3.0 G,GL, LX, CROWN VICTORIA 4.6 V8, EXPLORER 4.6 V8, CON ALTERNADOR MOTORCRAFT 12V. SERIE 4G, 3 PINES, SEÑALES I-D-A, REGULADOR, F5OY-10316-A,

RE-F796

Marca: TRANSPO



REGULADOR

Descripción: REGULADOR 12V SEÑALES LI-RC-AS FORD 4G SERIE , FORD LINCLN , MAZDA , MERCURY YF1U-10C359-AA F797

RE-F797

Marca: TRANSPO



REGULADOR

Descripción: FORD LINCOLN CONTINENTAL , FORD AEROSTAR 1998, FORD CROWN VICTORIA 4.6 V8, MUSTANG 4.6 V8, EXPLORER 4.0 V6, 5.0 V8, MERCURY 4.0 V6, 5.0 V8, CON ALTERNADOR MOTORCRAFT 12V. SERIE 4G,

RE-F798

Marca: TRANSPO



REGULADOR

Descripción: FORD MECANICA 4 SALIDAS 12V F8512M , TERMINAL ID: I LIGHT, A B+, S STATOR, F FIELD, CASE B- REGULADOR FORD MECANICA 12V

RE-F8512M

Marca: REGITAR

REGULADOR



REGULADOR

Descripción: OEM 3402-2F600 REGULADOR PRESION COMBUSTIBLE HYUNDAI/KIA ACCENT RB 1,6 12->DIESEL/SANTA FE 2,2 13-18/SORENTO 2,2 10-16/CARNIVAL 2,2 16-> MARCA BOSCH 0281006405

REG-0001

Marca: MOBIS



REGULADOR

Descripción: OEM 37370-2E300 REGULADORA HYUNDAI/KIA

REG-01A

Marca: MOBIS



REGULADOR

Descripción: OEM 35301-37210 REGULADOR

REG-02A

Marca: MOBIS



REGULADOR

Descripción: VOKSWAGEN VARIANT TL, MERCEDES BENZ CAMIONES Y BUSES, TRACTOR VALMET 118, 138-4, 68, 78, 88, 62ID, 65ID, MAXION, TRACTOR MASSEY FERGUSON MF 235, 270, 275, 275-4, 290, 290-4, 296, 296-4, 50x, 55x,

RE-GA001

Marca: GAUSS



REGULADOR

Descripción: VOLKSWAGEN ESCARABAJO 1.3, 1.6, BRASILIA, KOMBI, KARMAN-GUIA, CON DINAMO BOSCH 12V. 25/30AMP., GA002, 9190089099, 9190083002, REGULADOR DINAMO ELECTRONICO

RE-GA002

Marca: GAUSS



REGULADOR

Descripción: SACNIA MOTORES MARINOS DN11, DS11, DS14, TRACTOR CATERPILLAR D4E, D6D, MAXION TRACTOR MF265E, 265-4, CON ENCENDIDO BOSCH 24V. 65AMP. (3 SALIDAS, D+, D-, DF), GA004, 0192033004,

RE-GA004

Marca: GAUSS



REGULADOR

Descripción: EQUIPAMIENTOS Y MAQUINARIA CATERPILLAR, CON ENCENDIDO BOSCH 12V. 55AMP.,(3 SALIDAS, D+, D-, DF), GA006, REGULADOR

RE-GA006

Marca: GAUSS



REGULADOR

Descripción: VOLKSWAGEN KOMBI, BRASILIA 1983, VOKSWAGEN SAVEIRO , GOL , SEDAN 1.3, 1.5, 1.6, TODOS CON ENCENDIDO WAPSA 12V. 55AMP., GA007, RWA-, T5, 9190457007, 0409038032, REGULADOR

RE-GA007

Marca: GAUSS

REGULADOR



REGULADOR

Descripción: FORD CAMION CARGO 1218, 1415, 1418, 1519, 1521, 1618, 1621, 2218, 2319, 2321, 3021, 3223, CON MOTOR FORD 6.6, 7.8 LITROS, JEEP, LINCOLN, NEW HOLLAND, ELECTRONICA UNIVERSAL 4 SALIDAS , (SEÑALES "I" LUZ,

RE-GA008

Marca: GAUSS



REGULADOR

Descripción: FORD CAMION CARGO 1218, 1415, 1418, 1519, 1521, 1618, 1621, 2218, 2319, 2321, 3021, 3223, CON MOTOR FORD 6.6, 7.8 LITROS, JEEP, LINCOLN, NEW HOLLAND, ELECTRONICA UNIVERSAL 4 SALIDAS , 90A (SEÑALES "I"

RE-GA008N

Marca: GAUSS

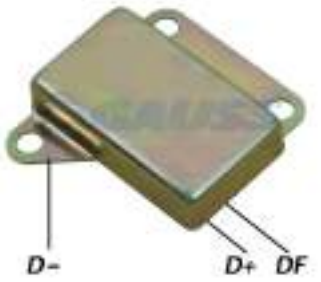

REGULADOR

Descripción: VOLKSWAGEN ESCARAJO, BRASILIA, KOMBI, GOL, SAVEIRO, CON ENCENDIDO BOSCH, GA009, ALTERNATIVA DE GA003, 9190087003

RE-GA009

Marca: GAUSS



REGULADOR

Descripción: VEHICULOS LINEA PESADA, CON ENCENDIDO BOSCH 24V. 100AMP., TRES TERMINALES D+, D-, DF, GA010, REGULADOR

RE-GA010

Marca: GAUSS



REGULADOR

Descripción: VOKSWAGEN VARIANT TL, MERCEDES BENZ CAMIONES Y BUSES, TRACTOR VALMET 118, 138-4, 68, 78, 88, 62ID, 65ID, MAXION, TRACTOR MASSEY FERGUSON MF 235, 270, 275, 275-4, 290, 290-4, 296, 296-4, 50x, 55x,

RE-GA011

Marca: GAUSS



REGULADOR

Descripción: CAMION MERCEDES BENZ 1924, 1924A, 2624A 1982> MERCEDES 1929, 1932 1985>, CAMION FIAT DIESEL 70, 80, 100, 130, 140, 180, 190, FNM210, TRACTOR KOMATSU D60A, E, F, 65A, E, MOTONIVELADORA

RE-GA012

Marca: GAUSS



REGULADOR

Descripción: CAMION MERCEDES BENZ 1924, 1924A, 2624A 1982>, MERCEDES 1929, 1932 1985>, CAMION FIAT DIESEL 70, 80, 100, 130, 140, 180, 190, FNM 210, TRACTOR KOMATSU D60A, E, F, D65A, E, CATERPILLAR

RE-GA013

Marca: GAUSS



REGULADOR

Descripción: VOLKSWAGEN ESCARABAJO, BRASILIA, KOMBI, CON ALTERNADOR WAPSA 12V. (3 SALIDAS, D-, D+, DF), GA014, 9190456007, REGULADOR

RE-GA014

Marca: GAUSS

REGULADOR



REGULADOR

Descripción: FIAT 125 , LADA 2107 , 2 SALIDAS 12V. (DF , D+) , ELECTRONICA , IX4004 REGULADOR GA016 CARGO 130613 REGITAR VRF110A

RE-GA016

Marca: GAUSS



REGULADOR

Descripción: VOLKWAGEN CAMIONES 24V 55AMP REGULADOR GAUSS

RE-GA017

Marca: GAUSS



REGULADOR

Descripción: MERCEDES BENZ, FORD CARGO, CAMION VOLVO N10, N12, NL 12-400, NL 10-280, NL 10-340, CATERPILLAR 3306,TRACTOR D4, D5, D6, D4E, D6D, D8L, 631E, 930 E 966, CAMION SCANIA T112, R112, T142,

RE-GA018

Marca: GAUSS



REGULADOR

Descripción: FORD ROYALLE 1.8, 2.0 , VOKSWAGEN SANTANA, QUANTUM 1.8, 2.0, BMW, AUDI, FIAT, CON ALTERNADOR BOSCH 12V., 1197311021, GA021, IB352

RE-GA021

Marca: GAUSS



REGULADOR

Descripción: NISSAN V16, NISSAN D21 2.4, VOLVO, OPEL, AUDI, MERCEDES BENZ MB180 PICK UP, VOLKSWAGEN, CON ALTERNADOR BOSCH 12V. PARA ANILLOS DE 28MM., (CON RESISTENCIA 120 OHM), GA022, IB354, IB354H,

RE-GA022

Marca: GAUSS



REGULADOR

Descripción: J.I. CASE 11, 120, 135, 180, 181, 182, CATERPILLAR, K.H.D., JHON DEERE, CON ALTERNADOR BOSCH 12V. (PARA ANILLOS DE 32MM.), GA023, 1197311032, IB368, REGULADOR

RE-GA023

Marca: GAUSS



REGULADOR

Descripción: AUDI (1984-1985) , TRACTOR CASE IH7120, IH7130, IH7140 , IH8910, IH8920, IH8930, IH8940, IH8950, COSECHADORAS CASE IH2155, IH2166, IH2188, IH2366, IH2555, CATERPILLAR , CLAAS, DEUTZ-FAHR

RE-GA025

Marca: GAUSS



REGULADOR

Descripción: OPEL CORSA 1.0, 1.4 EFI 1994>, OMEGA, SUPREMA 2.0I, 2.2I, 3.0I 1992>, FIAT TEMPRA , TEMPRA TURBO 2.0I ARGENTINO, FIAT TIPO 1.6IE 1993>95, TIPO 2.0IE, FIAT UNO TURBO 1.4 IE 1989>92, NEW HOLLAND

RE-GA026

Marca: GAUSS

REGULADOR



REGULADOR

Descripción: VOKSWAGEN APOLLO GL, GLS, GOL 1.6, GL, GT, GTS, GTI, VOYAGE, PARATI 1.5, 1.6, GL, GLS, SANTANA CL, 1.8, 2.0, QUANTUM, PASSAT 1.5, 1.8, GTS, POINTER, FORD DEL REY 1.8, BELINA 1.8, PAMPA 1.8, FORD

RE-GA027

Marca: GAUSS

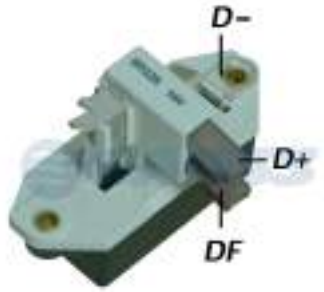

REGULADOR

Descripción: VOLKSWAGEN GOL 1.6, GL, GT, GTS, GTI, VOYAGE, PARATI 1.5, 1.6 GL, GLS, SANTANA 1.8, 2.0, VW QUANTUM, PASSAT 1.5, 1.8, GTS, FORD DEL REY 1.8, BELINA 1.8, FORD ESCORT 1.8, FIAT UNO 1.3, 1.5, FIAT 147,

RE-GA028

Marca: GAUSS



REGULADOR

Descripción: OPEL CORSA 1.0, 1.4 EFI 1994>, OMEGA, SUPREMA 2.0I, 2.2I, 3.0I 1992>, FIAT TEMPRA , TEMPRA TURBO 2.0I ARGENTINO, FIAT TIPO 1.6IE 1993>95, TIPO 2.0IE, FIAT UNO TURBO 1.4 IE 1989>92, NEW HOLLAND

RE-GA029

Marca: GAUSS



REGULADOR

Descripción: GM, OPEL KADETT 1.8, GS 2.0, CHEVROLET MONZA MPFI, FIAT UNO 1.6R, 1.6MPI, FIAT PREMIO, FIAT ELBA 1.6, TEMPRA 8V, 16V, CITROEN ZX 1.9, ZX 2.0, ZX 16V, CON ALTERNADOR BOSCH 12V. 75AMP. GA032,

RE-GA032

Marca: GAUSS



REGULADOR

Descripción: CAMION MERCEDES BENZ , MOTORES ESTACIONARIOS Y BUSES, CBT TRACTORES 8240, 2105, 8060, COSECHADORA MAXION, MASSEY FERGUSON MF1630, MF3640, MF5650, RETROESCAVADORA M750,

RE-GA034

Marca: GAUSS



REGULADOR

Descripción: REFORZADA CAMION MERCEDES BENZ , MOTORES ESTACIONARIOS Y BUSES, CBT TRACTORES 8240, 2105, 8060, COSECHADORA MAXION, MASSEY FERGUSON MF1630, MF3640, MF5650, RETROESCAVADORA M750,

RE-GA034R

Marca: GAUSS

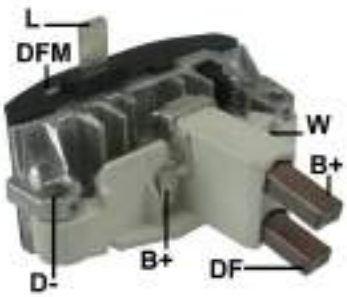

REGULADOR

Descripción: VOLVO S40, V40 850 2.3/2.4 1996-1997,VOLVO C70 2.3/2.4 1998-1999,VOLVO S70 2.3, 2.4 1998,VOLVO V70 2.3/2.4,CON ALTERNADOR BOSCH 12V IB520 1197311520 1197311518 CARGO 138109 , TERMINAL L ,

RE-GA037

Marca: GAUSS



REGULADOR

Descripción: CHEVROLET, OPEL CORSA 1.0 MPFI, CORSA SUPER 1.0 MPFI, CON ALTERNADOR BOSCH 12V. 55AMP., GA039, 9190087039, REGULADOR

RE-GA039

Marca: GAUSS

REGULADOR



REGULADOR

Descripción: VOKSWAGEN GOL Mi 1997>, APOLO, LOGUS, PARATI, POINTER 1.6, 1.8, 2.0, FORD ESCORT, VERONA, FORD F1000, RANGER, GM, CORSA 1.0 MPFI, CORSA SUPER MPFI, CHEVROLET PICK UP S10, SILVERADO, CON ALTERNADOR

RE-GA040

Marca: GAUSS



REGULADOR

Descripción: BUSES FORD, VOLKSWAGEN, MAFERSA BUS M-210, M-240, BUSES MERCEDES BENZ O370 RS, O370 RSD, O371 R, O371 RS, O371 RSD, O371 U, O371 UP, OF/OH, BR 400, MOTOR M366 G, O400 UP, VOLVO BUS B58,

RE-GA041

Marca: GAUSS

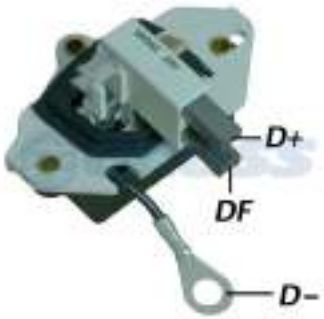

REGULADOR

Descripción: MERCEDES BENZ ECOLOGICO, BUSES SCANIA F112HL, F113HL, K113CL, L113CL, S113AL, S113 CL, MAFERSA, CON ALTERNADOR BOSCH 24V. 105AMP., (PARA ANILLOS DE 28MM.), IB386, 9190457003, GA042,

RE-GA042

Marca: GAUSS



REGULADOR

Descripción: COSECHADORA MAXION 3640, 5650 CON MOTOR PERKINS 6.354.4, CAMION VOLKSWAGEN 22.210, 23.210, MERCEDES BENZ, RENAULT R19, R21, CON ALTERNADOR BOSCH 12V. GA043, 9190457043,

RE-GA043

Marca: GAUSS



REGULADOR

Descripción: FORD CORCEL II, BELINA II, DEL REY, PAMPA, FORD F1000, F2000, F4000, F7000, F75, F100, F350, F600, F750, DODGE DART ST, RT, CAMIONES DODGE D100, D400, D700, D900, CAMION VOLKSWAGEN E11, E13, E21

RE-GA057

Marca: GAUSS

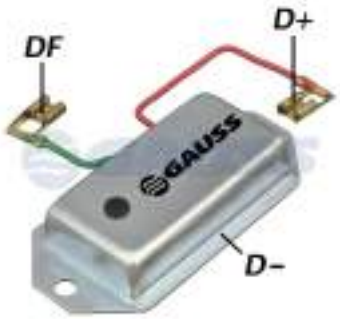

REGULADOR

Descripción: FORD CORCELI II, DEL REY, BELINA, FORD F1000, F2000, F4000, F11000, F13000, F14000, F19000, F22000 com motor MWM 4 e 6 cil., CAMION VOLKSWAGEN 6.80 (PERKINS), VW 6.90, 7.90, 7.110, 11.130, 11.140,

RE-GA058

Marca: GAUSS



REGULADOR

Descripción: MERCEDES BENZ 300D 190D 190E REGULADOR 12V VALEO GAUSS GA060 TRANSPO M509 REGITAR VRVW009

RE-GA060

Marca: GAUSS



REGULADOR

Descripción: BMW 740I 4.4L, 750I 5.4L, XS 4.4, X5 4.6 1999-2004 , LAND ROVER 4.4L 2003-2008 , CON ALTERNADOR BOSCH 12V. IB200 GA063 , F00M255200 , F00M255201 , F00M255202 , TERMINALES IG=15 , L=61E , PARA PROBAR

RE-GA063

Marca: GAUSS

REGULADOR



REGULADOR

Descripción: MERCEDES BENZ C200 C270 E200 E270 E320 G400 S320 12V CIRCUITO A - L-DFM REGULADOR BOSCH 01229AA0X0 TRANSPO IB201 GAUSS GA064

RE-GA064

Marca: GAUSS



REGULADOR

Descripción: CHEVROLET OMEGA SUPREMA 2.0 3.0 , AUDI 100 SERIE 4000 12V REGULADOR GAUSS GA090 BOSCH 1197311090, 0192052003, 0192052018, 1197311000, 1197311001, 1197311002, 1197311090

RE-GA090

Marca: GAUSS



REGULADOR

Descripción: REGULADOR GAUSS NIKKO, 24V, KOMATSU PC200, PC220, PC300, WA200, WA220, GD655, GD555, D61, D41,CARGO:234999, ISUZU:1812600150, NIKKO: 0375190150, 0375190151, KOMATSU 6008255120, Isuzu:

RE-GA100

Marca: GAUSS



REGULADOR

Descripción: OPEL VECTRA 1.9 CDTI 2004 , VECTRA C ESTATE 2003-2010 , VECTRA C GTS 2002- 2008 , CORSA C , OPEL ASTRA H , ZAFIRA 2005-2007, FIAT 500 DOBLO FIORINO PUNTO QUBO CON ALTERNADOR NIPPONDENSO -

RE-GA103

Marca: GAUSS



REGULADOR

Descripción: REGULADOR NIPPONDENSO 24V, CATERPILLAR, MAQUINARIA AGRICOLA

RE-GA107

Marca: GAUSS



REGULADOR

Descripción: MERCEDES BENZ, FORD CARGO, VOLVO, CATERPILLAR, SCANIA, CON ALTERNADOR BOSCH 24V. 55AMP. , SIMILAR A GA018, IB379 (CON PORTA CARBON DE 25MM.)

RE-GA108

Marca: GAUSS



REGULADOR

Descripción: REGULADOR DELCO 24V, HYUNDAI MINI EXCAVADORA R80, EXCAVADORA DOOSAN, HYUNDAI: rk390114, k1010702, 30090100034, A00001

RE-GA109

Marca: GAUSS



REGULADOR

Descripción: TOYOTA CELICA HILUX COROLLA CORONA CARINA REGULADOR 12V GAUSS GA113 FD: DNC12-2; TOYOTA: 27700-22010, 30010, 31010, 40025; NEW ERA: AVR-551 12V

RE-GA113

Marca: GAUSS

REGULADOR



REGULADOR

Descripción: REGULADOR MAGNETTI MARELLI 12V, TOYOTA: AVENSIS 1.6/1.8 2000>2010, COROLLA 1.4/1.6 1999>2010, COROLLA VERSO 1.6 2001>2004, RTM300.11, 126600-7200, UD805135

RE-GA115
Marca: GAUSS

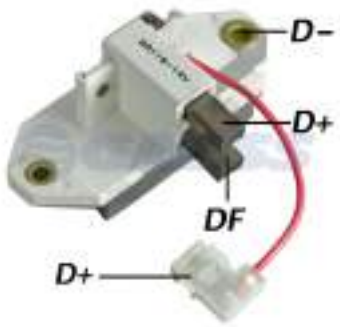

REGULADOR

Descripción: SEAT IBIZA 1.2, 1.5, SEAT MALAGA 1.2, 1.5, CON ALTERNADOR MAGNETI MARELLI, GA116, 83603151010, IX112, UCB811

RE-GA116
Marca: GAUSS

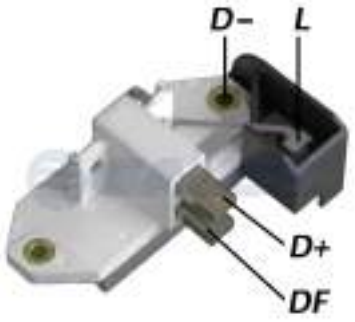

REGULADOR

Descripción: FIAT IVECO,TRACTOR FIAT, CON ALTERNADOR MAGNETI MARELLI 24V., IX111, GA117, 21222126, REGULADOR

RE-GA117
Marca: GAUSS



REGULADOR

Descripción: RENAULT TRAFIC, FIAT TIPO, FIAT TEMPRA, CON ALTERNADOR MAGNETI MARELLI 12V. 90AMP. IX118, 64808182, 64808184, 64808241 , GA118,

RE-GA118
Marca: GAUSS

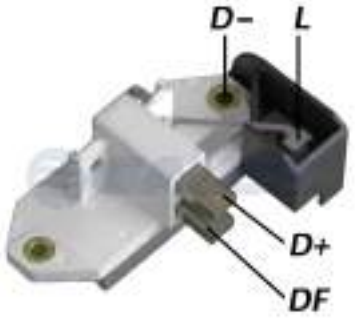

REGULADOR

Descripción: FIAT UNO, TIPO 1.6, 2.0, FIAT TEMPRA, FIORINO 1.5, CON ALTERNADOR MARELLI 12V. 65AMP., IX110, GA119, RTT119A, REGULADOR

RE-GA119
Marca: GAUSS



REGULADOR

Descripción: FIAT PUNTO 62, PUNTO 75 ELX, HSD ,S , SX, FIAT BRAVO, CON ALTERNADOR MAGNETI MARELLI 12V . IX121, KOX121, RTM121A , GA121, RTM151B, 136432 , RTM151C, REGULADOR

RE-GA121
Marca: GAUSS



REGULADOR

Descripción: LAND ROVER, RANGE ROVER 3.9, , RANGE ROVER 4.0, 4.6, DISCOBERY 2.5, FORD FIESTA, ESCORT, TRANSIT, CON ALTERNADOR MAGNETI MARELLI 12V.,(2 PERNOS DE SALIDA L - W), IX123, GA122, RTM153B,

RE-GA122
Marca: GAUSS



REGULADOR

Descripción: REFORZADO LAND ROVER, RANGE ROVER 3.9, , RANGE ROVER 4.0, 4.6, DISCOBERY 2.5, FORD FIESTA, ESCORT, TRANSIT, CON ALTERNADOR MAGNETI MARELLI 12V.,(2 PERNOS DE SALIDA L - W), IX123, GA122,

RE-GA122R
Marca: GAUSS

REGULADOR



REGULADOR

Descripción: CUMMINS , VOLKSWAGEN, FORD C-Max 1.6 TDCi, 2.0 TDCi , FIESTA V 1.6 TDCi, FORD FOCUS 1.4, FOCUS C-Max 1.6 TDCi, 2.0 TDCi, FOCUS II 1.6 TDCi, 2.0 TDCi, FOCUS 1.8, 2.0, MAZDA 3 (BK14) 1.6 DI TURBO,

RE-GA123

Marca: GAUSS



REGULADOR

Descripción: FORD FOCUS 1.6, 2.0 TCDI, LINCOLN, MERCURY, CON ALTERNADOR NIPPONDENSO 12V., (3PINES, SEÑALES AS-RC-LI), IN6343, 126600-3430, GA124

RE-GA124

Marca: GAUSS



REGULADOR

Descripción: KIA BESTA 2.2, 2.7 DIESEL, KIA TOPIC, KIA 2.4 DIESEL, CON ALTERNADOR POONG SUNG 12V. 65AMP. CON DEPRESOR (2 TORNILLOS, DF - D+), GA125, 121500-0011, PG101, REGULADOR

RE-GA125

Marca: GAUSS



REGULADOR

Descripción: KIA FRONTIER 2.7 DIESEL, CON ALTERNADOR POONG SUNG 12V. 90AMP., CON DEPRESOR, GA126, OK72A-24-520, OK72-24-520, PG102, REGULADOR

RE-GA126

Marca: GAUSS



REGULADOR

Descripción: KIA 3500, KIA 3600 DIESEL 1998>, CON ALTERNADOR POONG SUNG 24V. 65AMP., CON DEPRESOR, GA127, PG103, K421-24-520A, REGULADOR

RE-GA127

Marca: GAUSS



REGULADOR

Descripción: KIA CARNIVAL 2.9 TDI 16V DIESEL, CON ALTERNADOR POONG SUNG 12V. 75AMP. CON DEPRESOR, PG104, GA128, RE-7034, REGULADOR

RE-GA128

Marca: GAUSS



REGULADOR

Descripción: CHEVROLET CORSA 2003, FIAT PALIO , PALIO WEEKEND, UNO, MILLE, STRADA, SIENA, PUNTO, LAND ROVER , FIAT , CON ALTERNADOR MAGNETI MARELLI - DENSO 12V., IX122 , RTM151C, GA129,

RE-GA129

Marca: GAUSS



REGULADOR

Descripción: FORD FOCUS 1.6, 2.0 TCDI, LINCOLN, MERCURY, CON ALTERNADOR NIPPONDENSO 12V., (3PINES, SEÑALES AS-RC-LI), IN6343, 126600-3430, GA130

RE-GA130

Marca: GAUSS

REGULADOR



REGULADOR

Descripción: TOYOTA COROLLA 1.8 VVTI 2008 - 2011 90A 12V REGULADOR GAUSS

RE-GA131

Marca: GAUSS



REGULADOR

Descripción: TRACTORES CATERPILLAR, CON ALTERNADOR MAGNETI MARELLI 24V. GA132

RE-GA132

Marca: GAUSS



REGULADOR

Descripción: REGULADOR MAGNETTI MARELLI 12V, FIAT COUPE 2000 16V 95>96, ALFA ROMEO COUPE 155 2000 92>96, RTM24TR, IX129, 138797, VRF121T, ARE4008, Denso Europe DAN502, DAN621, DAN623, DAN632;

RE-GA133

Marca: GAUSS



REGULADOR

Descripción: REGULADOR NIPPONDENSO 12V, TERMINALES LI-C-S, LAND ROVER: Discovery III 4.4 2004->, Range Rover 4.2 /4.4 2005->, Range Rover Sport 4.2 /4.4 2005>, Denso: 1266003490; Regitar:

RE-GA135

Marca: GAUSS



REGULADOR

Descripción: LAND ROVER, RANGE ROVER, DISCOVERY REGULADOR 12V REGITAR VRH2005-142 OE 104210-3690 428000-3691 TRANSPO IN6342 CARGO 330289 GAUSS GA136

RE-GA136

Marca: GAUSS



REGULADOR

Descripción: REGULADOR NIPPONDENSO 12V, ACURA CAR: TL V6 3.2 2004->ACURA TRUCK: MDX V6 3.5 2003>2004, AS Poland: ARE6048 / Cargo: 235831, 333029 / Mobiletron: VR-H2005-99 / Regitar:

RE-GA137

Marca: GAUSS



REGULADOR

Descripción: REGULADOR NIPPONDENSO 12V, HONDA ACCORD 2008 L4 2.4L, Nippondenso: 1266003660; TRANSPO: IN6366; REGITAR: VRH2005-148; CARGO: 333033, Denso: 1042105890; Honda: 31100R40A01; Acura:

RE-GA138

Marca: GAUSS



REGULADOR

Descripción: HONDA (2003-2010), ACURA (2004-2008), CON ALTERNADOR NIPONDENSO 12V., CAMPO NEGATIVO B -, (4 PINES , SEÑALES IG - C - L - FR), IN6335, 126600-0140, GA140, REGULADOR

RE-GA140

Marca: GAUSS

REGULADOR



REGULADOR

Descripción: TOYOTA HILUX PIT BULL , HYUNDAI SANTA FE REGULADOR 12V GAUSS GA141 TRANSPO IN6004 DENSO 1266000040, 1266000042

RE-GA141

Marca: GAUSS



REGULADOR

Descripción: 2003-05 NISSAN LX470 4.7L 2003-04 TOYOTA LAND CRUISER 4.7L 2003-06 TOYOTA SEQUOIA 4.7L 2003-06 TOYOTA TUNDRA PICKUP 4.7L ,CON ALTERNADOR NIPPONDENSO 12V (IG-S-L-M) 126600-0150

RE-GA142

Marca: GAUSS



REGULADOR

Descripción: REGULADOR DENSO 12V, FORD KA SE/PLUS 1.0 MOTOR TI VCT, DENSO: BC104210-7001; FORD: E3B5-10300-AB DENSO: BC104210-7002 E FORD: E3B5-10300-AC, GA1143

RE-GA143

Marca: GAUSS



REGULADOR

Descripción: HONDA CIVIC 2012 EN ADELANTE , HONDA FIT , SEÑAL LIN2 (COM) REGULADOR GAUSS GA144 TRANSPO IM404 HONDA 31150-R1A-A01, MITSUBISHI 667, 6671404J, 6673X12H

RE-GA144

Marca: GAUSS



REGULADOR

Descripción: REGULADOR DENSO 12V, HONDA CR-V 2012>2016, NEW CIVIC LXR 2.0 EX/EXR 2.0S 14>17, Denso: 104210-1530, 104210-1540, 1042101650, 104210-5370, 1042118280; Honda: 1100-R1P-H01,Denso:

RE-GA145

Marca: GAUSS



REGULADOR

Descripción: FORD FIESTA, EUROESCORD, TRACTOR MASSEY FERGUSON, J.I. CASE, NEW HOLLAND, PERKINS, LAND ROVER, CON ALTERNADOR LUCAS 12V. 75AMP. IL223, UCB148, GA148, 131277, REGULADOR

RE-GA148

Marca: GAUSS



REGULADOR

Descripción: CAMION DAF 45 5.9 DIESEL, MOTORES MARINOS FORD, PERKINS 6-354 DIESEL, CON ALTERNADOR LUCAS 24V. UCB155, GA149, IL225

RE-GA149

Marca: GAUSS



REGULADOR

Descripción: FORD TRACTOR , MASSEY FERGUSON , EQUIPOS JCB , CON ALTERNADOR LUCAS 12V IL224 GA150

RE-GA150

Marca: GAUSS

REGULADOR



REGULADOR

Descripción: FIAT FIORINO 2014>, NUEVO PALIO 1.0, 1.4 2012>, NUEVO UNO 1.0, 1.4 2012>, FIAT STRADA 2009>, SIENA FIRE 1.0 1.4 2009>, CON ALTERNADOR DENSO12V., 7088205, GA151, RTMA115I, REGULADOR

RE-GA151

Marca: GAUSS



REGULADOR

Descripción: SATURN TRUCK REGULADOR 12V GAUSS GA152 DENSO 1266003080 1266003830 TRANSPO IN6308 REGITAR VRH2005-152H MOBILETRON VR-H2005-152

RE-GA152

Marca: GAUSS



REGULADOR

Descripción: FIAT 500 L4 1.4L 2012-2016 REGULADOR 12V GAUSS GA154 DENSO 126600-3910

RE-GA154

Marca: GAUSS



REGULADOR

Descripción: REGULADOR DENSO 12V, JEEP RENEGADE 2015> FIAT BRAVO 2016> DOBLO 2010> GRAND SIENA 2012> IDEA 2001>2016 PALIO , PUNTO , STRADA REGULADOR 12V GAUSS GA158 RECTIFICADOR GA1142

RE-GA158

Marca: GAUSS



REGULADOR

Descripción: BUICK (2006-2010) , CADILLAC (2004-2011) , CHEVROLET (2005-2010) , GMC (2007-2010) , PONTIAC (2005-2008) , SATURN (2007-2009) , CON ALTERNADOR DENSO 12V. 2

RE-GA159

Marca: GAUSS



REGULADOR

Descripción: FIAT ALLIS DIESEL , CON ALTERNADOR MARELLI 24V. IX108 REGULADOR

RE-GA164

Marca: GAUSS



REGULADOR

Descripción: REGULADOR NIPONDENSO 12V

RE-GA168

Marca: GAUSS



REGULADOR

Descripción: FIAT STRADA MOBI REGULADOR 12V GAUSS GA171 USADO EN ALTERNADOR DENSO 101210-1601 FIAT 51846954

RE-GA171

Marca: GAUSS

REGULADOR



REGULADOR

Descripción: JAGUAR,MASEY FERGUSON,TRACTOR,CON ALTERNADOR LUCAS 12V IL219 REGULADOR , TERMINAL ID: BLACK D-, YELLOW D+, CASE DF GA172

RE-GA172
Marca: GAUSS



REGULADOR

Descripción: NISSAN V16, NISSAN SENTRA II MEXICO, CON ALTERNADOR BOSCH 12V., IB501, IB501HD, 9190041002, VRB250, GA190, (2 PINES, SEÑALES S - L), REGULADOR

RE-GA190
Marca: GAUSS



REGULADOR

Descripción: FIAT PREMIO, FIAT UNO, FIAT FIORINO, FIAT 147, CON ALTERNADOR DELCO REMY 12V. 55AMP. DELCO 7.073.864, GA199

RE-GA199
Marca: GAUSS



REGULADOR

Descripción: CHEVROLET OPALA, C10, CARABAN 1975>84, CHEVY CHEVETTE, GMC, CHEVROLET MARAJO, OLDSMOBILE, PONTIAC, BUICK, JEEP, JHON DEERE, CON ALTERNADOR DELCO REMY SERIE 10SI, 12SI, 17SI,

RE-GA200
Marca: GAUSS



REGULADOR

Descripción: GM, CHEVROLET MONZA, OPALA, CHEVETTE, KADETT,CON ALTERNADOR DELCO REMY - ARNO BRASIL 12V. 65AMP., GA201, 94648534, REGULADOR

RE-GA201
Marca: GAUSS



REGULADOR

Descripción: GM , CHEVROLET OPALA, CHEVROLET CHEVETTE 1985>, C-10, CON ALTERNADOR DELCO REMY - ARNO BRASIL 12V. 55AMP., DE608, GA202, 94652566, REGULADOR

RE-GA202
Marca: GAUSS

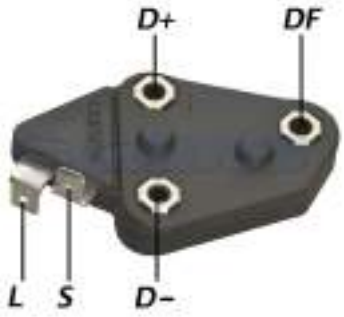

REGULADOR

Descripción: CHEVROLET MONZA , GM , CON ALTERNADOR DELCO REMY - ARNO BRASIL , 12V. 65AMP. 94632541, 94648534, GA203

RE-GA203
Marca: GAUSS



REGULADOR

Descripción: CHEVROLET OPALA, C10 6 CILINDROS HASTA 1974>, CHEVROLET D10, D70, CON ALTERNADOR DELCO REMY SERIE 10DN, 20DN, 12V. 55AMP. (SISTEMA CHEVROLET 4 SALIDAS, CAMPO NEGATIVO), GA204, D9212,

RE-GA204
Marca: GAUSS

REGULADOR



REGULADOR

Descripción: CASE, CATERPILLAR, CLARK, INTERNATIONAL, GM, GMC, FREIGHTLINER, HYSTER, JOHN DEERE, KENWORTH, MACK, NEW HOLLAND, MASSEY FERGUSON, PETERBILT, WHITE, WESTERN STAR, ALLIS

RE-GA205

Marca: GAUSS



REGULADOR

Descripción: CITROËN BERLINGO 1996-2002, XSARA 1997-2000, XANTIA 1997-2001, ZX 1991-1997, PEUGEOT 106, 206, 306, 405, 806TD, PARTNER 1996-2002, NISSAN MICRA 1992-2002, CON ALTERNADOR BOSCH 12V.

RE-GA208

Marca: GAUSS



REGULADOR

Descripción: MERCEDES BENZ MB140D, VOLVO, VOLKSWAGEN PASSAT, VOLKSWAGEN CORRADO, CON ALTERNADOR BOSCH 12V. 100AMP. IB387, 1197311211, GA211, REGULADOR CON RESISTENCIA

RE-GA211

Marca: GAUSS



REGULADOR

Descripción: CHEVROLET CORSA 1.0, 1.4, VOLKSWAGEN GOLF, VENTO, PASSAT, CITROEN, PEUGEOT 306, ALFA ROMEO ISS 2.0T.S, AUDI A4, NISSAN PRIMERA, BMW, SAAB, OPEL, CON ALTERNADOR BOSCH 12V. 120AMP., IB385,

RE-GA212

Marca: GAUSS



REGULADOR

Descripción: OPEL ASTRA 1.8I, 2.0I 16V 1998>99, CORSA 1.6 GSI 16V, VECTRA CD 2.0 16V, VECTRA GLS 2.0, GSI 2.0 16V 1993>99, ALFA ROMEO 164 2.0 V6 TURBO, ALFA 164 3.0 V6 1992>98, CON ALTERNADOR BOSCH 12V. 120AMP., GA214,

RE-GA214

Marca: GAUSS



REGULADOR

Descripción: FIAT DOBLO 1.6, FIAT MULTIPLA 100 16V. , FIAT STILO 1.6, STRADA 1.4, FIAT UNO 1.0, LANCIA LYBRA 1.6 16V. , FORD FIESTA 1.0, 1.6, ALFA ROMEO 145, 146, 147, 156, CON ALTERNADOR BOSCH 12V. IB220, F00M145220,

RE-GA220

Marca: GAUSS



REGULADOR

Descripción: REGULADOR GAUSS

RE-GA221

Marca: GAUSS



REGULADOR

Descripción: SEAT CORDOBA IBIZA 1.8, VOLKSWAGEN GOL 1.0 MI 1997>, VW GOLF GL 2.0 GLX 1996>, GOLF III 1.8 1994>97, VW PASSAT, VARIANT, POLO CLASIC 1.6MI, 1.8MI, SANTANA, QUANTUM 1.8MI, 2.0MI C/AR-COND.

RE-GA223

Marca: GAUSS

REGULADOR

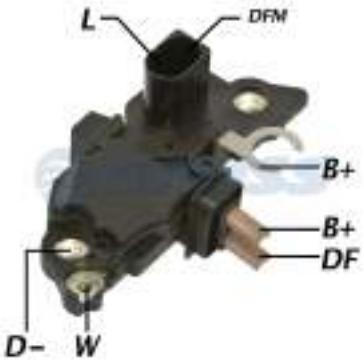

REGULADOR

Descripción: AUDI A3, SEAT, VOLKSWAGEN BORA, GOLF 4, NEW BEATLE, GOL 1.0 MI 16V, 8V, PARATI II 1.0 16V, GOL III 1.0 MI , 1.0 MI 16V, 1.0 16V TURBO, PARATI III 1.0 MI, 1.0 MI 16V, VW GOLF 4 1.9 TDI , SDI , 2.3, SEAT TOLEDO,

RE-GA225

Marca: GAUSS



REGULADOR

Descripción: REGULADOR BOSCH 12V, MITSUBISHI SPACE STAR 1300/1600 98>06, F00M145207, F00M145347, F00MA45228, ARE0059, 130614, VRB267, IB347, 231130, 0124325008, 0124325010, 0124515041

RE-GA227

Marca: GAUSS



REGULADOR

Descripción: REGULADOR BOSCH 12V, OPEL: Astra G,Hatch/saloon/estate/coupe/convertible/van 2.0/2.2 1998>2005, Signum 2.0/2.2 2003->, Speedster 2.0/2.2 2000->, Vectra B hatch/saloon/estate 2.2i 16v

RE-GA228

Marca: GAUSS



REGULADOR

Descripción: VOLVO S80 2.8 1999-2000, VOLVO S80 2.9 1999-2001, S60 2.3, 2.4, CROSS COUNTRY 2.4, CON ALTERNADOR BOSCH 12V. 120AMP., IB229, F00M145229, F00MA45211, GA229, TERMINAL "L", REGULADOR

RE-GA229

Marca: GAUSS



REGULADOR

Descripción: CITROEN BERLINGO 2.0HDI (RHY),CITROEN XANTIA,XSARA 2.0HDI (RHY,RHZ) DIESEL,PEUGEOT 206 2.0HDI (RHY),PEUGEOT 307 2.0HDI (RHY),PEUGEOT 406 2.0 16V,PEUGEOT 406 2.0HDI AC

RE-GA230

Marca: GAUSS



REGULADOR

Descripción: FORD F12000, F14000, F16000, MTR, 6BTAA, 6CTAA, 4BTAA, MOTORES ESTACIONARIOS CUMMINS, TRACTORES Y MAQUINARIA AGRICOLA VALMET, VALTRA, FIAT PALIO WEEKEND 1.0, 1.6 MPI 8V, 1.4 i.e. (motores 178),

RE-GA231

Marca: GAUSS



REGULADOR

Descripción: BMW 3 , 5 , Z3 325E,I,BMW 330I,BMW 525I,BMW X5 3.0I,CON ALTERNADOR BOSCH 12V 120A IB251 F00M145251,TERMINAL L-15 , RECTIFICADOR IBR226 REGULADOR BOSCH F00M145245, F00M145251,

RE-GA232

Marca: GAUSS



REGULADOR

Descripción: PEUGEOT 307 HDI , CITROEN ,CON ALTERNADOR BOSCH 12V , IB286 , F00M145286 , F00M145394 , 234770 , SEÑALES L - DFM (FR) REGULADOR GA233 REGITAR VRB270 CARGO

RE-GA233

Marca: GAUSS

REGULADOR

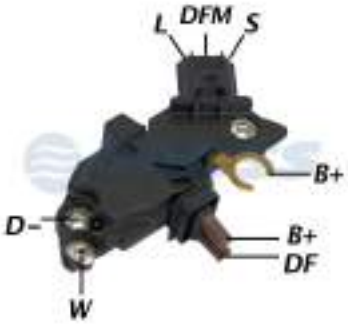

REGULADOR

Descripción: FORD FIESTA , FORD KA, COURRIER ,CUMMINS F250, F350, F4000, MWM, CON ALTERNADOR BOSCH 12V., IB235, GA235, GA234, F00M145235 , F00M145214, (3 PINES, SEÑALES L - DFM - S),

RE-GA234

Marca: GAUSS

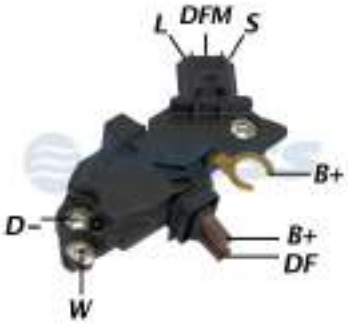

REGULADOR

Descripción: FORD FIESTA , FORD KA, COURRIER ,CUMMINS F250, F350, F4000, MWM, CON ALTERNADOR BOSCH 12V., IB235, GA235, GA234, F00M145235 , F00M145214, (3 PINES, SEÑALES L - DFM - S),

RE-GA235

Marca: GAUSS

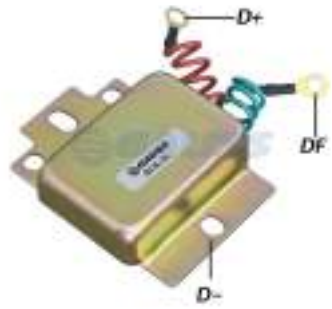

REGULADOR

Descripción: CATERPILLAR CARGADORAS, MOTONIVELADORAS, TRACTORES, CASE, (2 SALIDAS, D+ , DF), 24V. 35AMP., GA236, 6N3821, P8-393, REGULADOR

RE-GA236

Marca: GAUSS



REGULADOR

Descripción: MERCEDES BENZ PAD MOUNT BUS 12V 80/150 AMP REGULADOR GAUSS GA237 USADO EN ALTERNADOR BOSCH 0124525145

RE-GA237

Marca: GAUSS



REGULADOR

Descripción: MERCEDES BENZ AUTO BUS 12V 125 AMP REGULADOR GAUSS GA238 BOSCH F00M144190 ALTERNADOR BOSCH 6004ML0012

RE-GA238

Marca: GAUSS

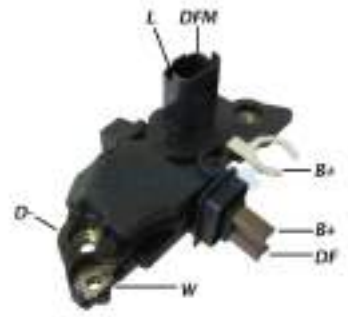

REGULADOR

Descripción: RENAULT CLIO II 1997 A 2007, RENAULT KANGOO, RENAULT MEGANE, SCENIC, LAGUNA, CON ALTERNADOR BOSCH 12V., (2 PINES, SEÑALES L - DFM) IB239, F00M145239, F00MA45234, GA239,

RE-GA239

Marca: GAUSS

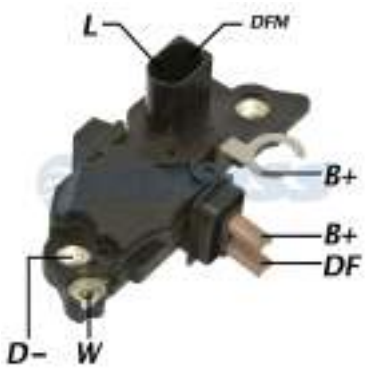

REGULADOR

Descripción: HONDA CIVIC 2001-2006, HONDA ACCORD 2001-2006, CON ALTERNADO BOSCH 12V. F00M145240, F00M145206, GA240, REGULADOR

RE-GA240

Marca: GAUSS



REGULADOR

Descripción: NISSAN PATHFINDER 3.0 , STANZA 2.4 , SENTRA 2.0 , CON ALTERNADOR HITACHI 12V. IH248 REGULADOR GA241 ALTERNADOR HITACHI: LR1100704B, LR160723, LR170734, LR170734B,

RE-GA241

Marca: GAUSS

REGULADOR



REGULADOR

Descripción: NISSAN PATHFINDER 3.0 , STANZA 2.4, SENTRA 2.0 , CON ALTERNADOR HITACHI 12V. IH762 REGULADOR (2 CONTACTOS SEÑALES S - L) , RECTIFICADOR IHR758 ALTERNADOR HITACHI:

RE-GA242

Marca: GAUSS



REGULADOR

Descripción: NISSAN MAXIMA,CON ALTERNADOR HITACHI 12V IH-238 REGULADOR GAUSS GA243 ALTERNADOR HITACHI HITACHI: LR170-721, LR170-713, LR170-704, LR190-709, LR190-704,

RE-GA243

Marca: GAUSS



REGULADOR

Descripción: NISSAN V16 , NISSAN 200SX , NISSAN 240X , SUNNY , PULSAR , , SENTRA , CON ALTERNADOR HITACHI 12V. IH242 , REGULADOR GAUSS GA245 ALTERNADOR HITACHI LR160715, LR170714,

RE-GA245

Marca: GAUSS



REGULADOR

Descripción: NISSAN SENTRA, MAXIMA, PULSAR, SUNNY, SUBARU LOYALE, CON ALTERNADOR HITACHI 12V., IH203, 23133-D0200, GA246, KOH203, 2 SALIDAS, SEÑALES L - S, (PARA REPARACION USAR IH210, GA880),

RE-GA246

Marca: GAUSS



REGULADOR

Descripción: OPEL, ISUZU DIESEL, CON ALTERNADOR HITACHI 12V., (3 PINES, SEÑALES S - R - L) , REGULADOR GAUSS GA247

RE-GA247

Marca: GAUSS



REGULADOR

Descripción: MITSUBISHI COLT III 1.6 GTI 16V, GALANT IV 2.0, GALANT IV 2.0 GTI 16V, GALANT IV 2.0, LANCER IV 1.8, NISSAN PATROL, TERRANO, VANETTE, URVAN, BLUEBIRD, ISUZU DIESEL, CON ALTERNADOR HITACHI 12V.

RE-GA248

Marca: GAUSS

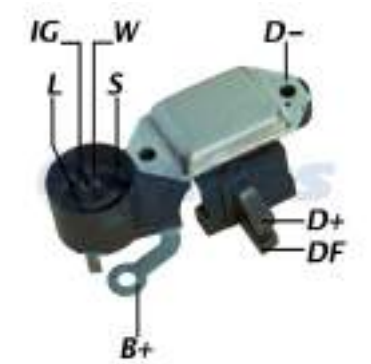

REGULADOR

Descripción: ISUZU, OPEL ASTRA 1.7 DIESEL , OPEL COMBO 1.7 DIESEL, CORSA 1.5, 1.7 DIESEL, CAMION JAC, CON ALTERNADOR HITACHI 12V., 4 PINES, SEÑALES S - L - W - IG, IH254, GA249, (PARA REPARACION USAR IH212,

RE-GA249

Marca: GAUSS

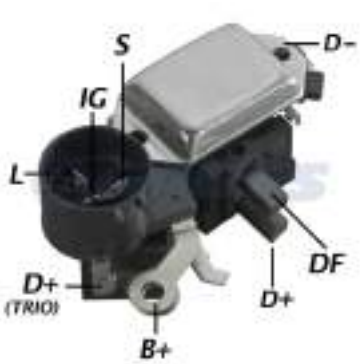

REGULADOR

Descripción: ISUZU NKR 2.8, 3.1 DIESEL, ISUZU TROOPER 2.8 TD, CAMION JAC, CON ALTERNADOR HITACHI 12V. IH252, KOH252, GA250, 8941674100, 3 PINES, SEÑALES S - IG - L , (PARA REPARACION USAR IH212,

RE-GA250

Marca: GAUSS

REGULADOR



REGULADOR

Descripción: NISSAN V16 1.4 1992> NISSAN SENTRA, NISSAN 100NX 1.6, NISSAN PRIMERA 1.6, SUNNY 1.4I 1990-1995, SUNNY 1.6I, CON ALTERNADOR HITACHI 12V. (2 TERMINALES L - S), IH761, L180-G2340, GA252, (PARA

RE-GA252

Marca: GAUSS



REGULADOR

Descripción: NISSAN 100NX 1.6, PRIMERA 1.6 , NISSAN SUNNY 1.4I, 1.6I, PULSAR, SENTRA, CON ALTERNADOR HITACHI 12V., (2 PINES, L - S) IH760, GA253, L170-33152, REGULADOR

RE-GA253

Marca: GAUSS

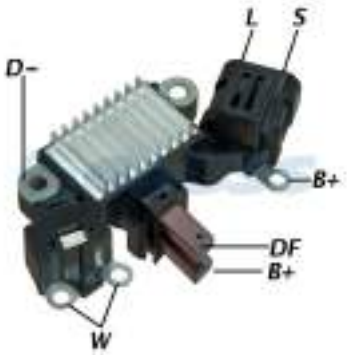

REGULADOR

Descripción: NISSAN D21 2.4 2000> NISSAN FRONTIER 2.4, 3.3 , NISSAN XTERRA 2.4, 3.3, CON ALTERNADOR HITACHI 12V., 2 PINES L-S, IH738, GA254, REGULADOR , (PARA USAR CON RECTIFICADOR IHR738)

RE-GA254

Marca: GAUSS

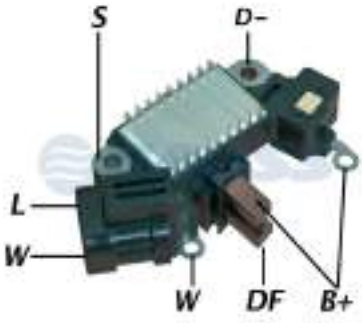

REGULADOR

Descripción: OPEL COMBO 1.7 DIESEL, ASTRA 1.7 DIESEL, CORSA 1.7 DIESEL, CON ALTERNADOR HITACHI 12V. 100AMP. CON DEPRESOR, 2 PINES W - L, "W" TACOMETRO. IH769, 5DR004244-001, GA255, (PARA USAR CON

RE-GA255

Marca: GAUSS



REGULADOR

Descripción: NISSAN MAXIMA 2.0, 3.0, NISSAN MURANO 3.5 2003-2008, INFINITI 1995-97, CON ALTERNADOR HITACHI 12V. 110AMP. IH766, GA257, L1100G-3340, 2 PINES, S - L), REGULADOR

RE-GA257

Marca: GAUSS



REGULADOR

Descripción: NISSAN D21, NISSAN ALTIMA , NISSAN 200SX 2.0 L4, NISSAN PRIMERA 2.0, SUNNY 1.6, SENTRA 2.0 L4, SAMSUNG SQ5, CON ALTERNADOR HITACHI 12V. 70AMP., 2 PINES, L - S, IH767, GA258,

RE-GA258

Marca: GAUSS



REGULADOR

Descripción: SUBARU FORESTER 2.0, SUBARU IMPREZA 1.6, 1.8, IMPREZA 2.0 GT TURBO, SUBARU LEGACY 2.0, 2.2, KIA SHEPIA 1.5I 1997> SHEPIA 1.6I 16V, 1.8I 16V, SHEPIA 1.6 L4, 1.8 L4, KIA SPORTAGE 2.0 2001> KIA

RE-GA259

Marca: GAUSS



REGULADOR

Descripción: SUBARU LEGACY , SAMSUNG , NISSAN SEÑAL (S L) REGULADOR GAUSS

RE-GA260

Marca: GAUSS

REGULADOR



REGULADOR

Descripción: SUBARU LEGACY 1.8 , 2.0 , EJ18 , LEGACY 2.0 EJ20 , LEGACY 2.2 , CON ALTERNADOR HITACHI 12V. 70AMP. IH247 REGULADOR GAUSS GA262 ALTERNADOR HITACHI: LR170-732C, LR170-732B; SUBARU:

RE-GA262

Marca: GAUSS



REGULADOR

Descripción: ASI TOWNER EFFA HAFEI CHANA REGULADOR GAUSS 12V ALTERNADOR HITACHI 110502312498

RE-GA263

Marca: GAUSS



REGULADOR

Descripción: REGULADOR GAUSS

RE-GA264

Marca: GAUSS



REGULADOR

Descripción: TOYOTA AVENSIS 1.6I, 1.8 2000 , COROLLA 1.4, 1.6 2001, 1.8 E12, 1.8 MPV, TOYOTA HILUX SW4, CAMRY, CON ALTERNADOR BOSCH 12V. 80AMP., (4 PINES, SEÑALES S - IG - L - DFM), IB236, GA265, F00M145236, 233587,

RE-GA265

Marca: GAUSS



REGULADOR

Descripción: REGULADOR BOSCH 12V, TOYOTA AVENSIS T22 1600/1800 97/00, CARINA E 1600/1800, COROLLA 1600 92/99, CARGO 139872, IB510, VRB510, 0123325002/012/014/9123325002, 27060-02060,

RE-GA273

Marca: GAUSS



REGULADOR

Descripción: GM, CHEVROLET CORSA 1.0 00>05, CORSA SEDAN, ASTRA 2.0 04>, ASTRA SEDAN 1.8, OMEGA 3.0, 4.1, OPEL VECTRA 2.0, 2.4, S 10, ZAFIRA 2.0, FIAT STILO, STRADA 1.8 04>, CON ALTERNADOR BOSCH 12V.,

RE-GA281

Marca: GAUSS



REGULADOR

Descripción: CHEVROLET ASTRA 1.8I, 2.0I, CORSA 1.0, 1.4, 1.6, 1.6I, GSI 1.6 16V, CORSA 1.6 1999>2004, IB231, F00M145282, GA282, KOB231, GA231, F00M144142

RE-GA282

Marca: GAUSS



REGULADOR

Descripción: HYUNDAI ATOS 1.0, 1.1, ATOS PRIME 1.0, 1.1, HYUNDAI GETZ 1.1, KIA MORNING 1.0, 1.1, CON ALTERNADOR VALEO 12V., M569, GA293, VRMD2550, REGULADOR

RE-GA293

Marca: GAUSS

REGULADOR



REGULADOR

Descripción: VOLVO B7R/B9 , VOLVO FH12 , VOLVO FM12 B12B, FH12, FM12, FH16, FH400, FH440, FH480, FH520, FM9, FM360, FM400, FM440, FM480, NH12 SERIES ,CON ALTERNADOR BOSCH 24V . F00M145297 , F00M145246 ,

RE-GA297

Marca: GAUSS



REGULADOR

Descripción: MERCEDES BENZ 914, 915, 1938, VOLVO FH, CON ALTERNDOR BOSCH 24V., IB298, GA298, F00M144123, F00M144118, 5 PINES, SEÑALES W - L - 15 - S - DFM, (PARA USAR CON RECTIFICADOR IBR224),

RE-GA298

Marca: GAUSS

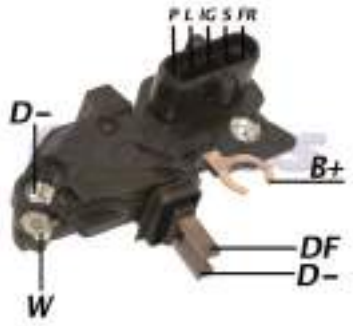

REGULADOR

Descripción: CAMIONES SCANIA 113 F, HL, DS, DSC 2004> SCANIA 114 1997-2005, K, R, T 12404, 124R, CON ALTERNADOR BOSCH 24V., GA300, IB5300, F00M145300, F00M144122, F00M144106

RE-GA300

Marca: GAUSS



REGULADOR

Descripción: MERCEDES BENZ 609, 611, 614, 709, 711, 714, 809, 811, 814, 914, 917, 1114, 1320, 1514, BUS OF1315, OF1318, OH1418, 1635, ATLAS COPCO, CATERPILLAR, INTERNATIONAL, IVECO, KHD, LIEBHERR, CON ALTERNADOR

RE-GA301

Marca: GAUSS



REGULADOR

Descripción: CAMIONES IVECO SERIES 180E, 190E, 240E, 260E, 400E, SCANIA MT-DS11.95, 96, 97, DSC11.56, 57, 58, 14.57, 61, 62, 63, VOLVO F12, N12, B12, NL10, 12, CON ALTERNADOR BOSCH 24V. 80AMP., GA304,

RE-GA304

Marca: GAUSS

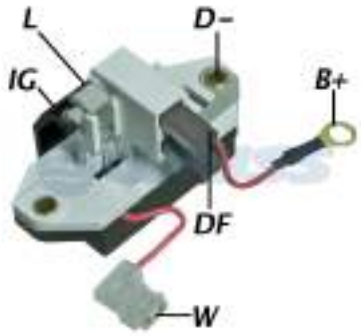

REGULADOR

Descripción: RENAULT CLIO 1.6i , CLIO C3L, RENAULT 19, R19RN 1.6i, R19, R19RN 1.6i,TRAFIC 2.2, TRAFIC DIESEL, CON ALTERNADOR BOSCH 12V., GA306, IB399, F010RS0201, REGULADOR

RE-GA306

Marca: GAUSS



REGULADOR

Descripción: JOHN DERRE CUMMINS CASE REGULADOR 24V 24MM PORTA CARBON GAUSS GA310 TRANSPO IB369 CARGO 138292 BOSCH 1197311310 , 1197311313

RE-GA310

Marca: GAUSS

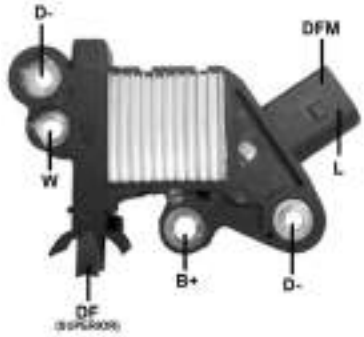

REGULADOR

Descripción: REGULADOR BOSCH 12V, JEEP RENEGADE, FIAT TORO, 0272220765, F000BL07P3, 51993773

RE-GA338

Marca: GAUSS

REGULADOR

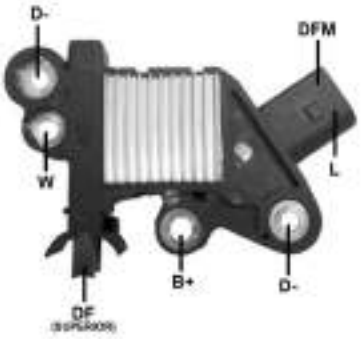

REGULADOR

Descripción: FIAT PALIO ADVENTURE PUNTO SIENA STRADA IDEA PALIO 1.6 16V 2012 , LINEA PUNTO ALL 1.6 16V E-TORK 2010> PALIO WEEKEND 2010-2011 REGULADOR GAUSS GA339 RECTIFICADOR GA1417

RE-GA339

Marca: GAUSS



REGULADOR

Descripción: CITROEN C6 PEUGEOT 407 , 607 , REGULADOR SEÑAN L-DFM TRANSPO IB6011 BOSCH F00M346011 F00M346030 F00M346102 CARGO 333277 GAUSS GA340

RE-GA340

Marca: GAUSS



REGULADOR

Descripción: FIAT UNO PALIO SIENA STRADA REGULADOR 12V GAUSS GA342 ALTERNADOR BOSCH F000BL0600

RE-GA342

Marca: GAUSS



REGULADOR

Descripción: MAHINDRA , VW GOL, VOYAGE, SAVEIRO, POLO, GOLF, FOX, CON ALTERNADOR BOSCH 12V., GA343, F000BL9012, REGULADOR

RE-GA343

Marca: GAUSS



REGULADOR

Descripción: REGULADOR BOSCH 12V, BMW VARIOS, F00M346089, F00M346013, F00M346033, F00M346024, 12317561924, 12317561939, IB6024, ARE0135, VRB033, 330676, 333738

RE-GA348

Marca: GAUSS



REGULADOR

Descripción: REGULADOR BOSCH 12V, BMW, MINI COOPER 1.6, FMM0346135, IB6135, ARE0110, VRB135, 0125711011, 0125711078, 012317604782, 012317613445

RE-GA349

Marca: GAUSS



REGULADOR

Descripción: FORD FIESTA, FORD KA, FORD ECOSPORT, COURIER ,CON ALTERNADOR VISTEON SERIE RC28 12V. (1 PIN, SEÑAL L), GA350, REGULADOR

RE-GA350

Marca: GAUSS



REGULADOR

Descripción: REGULADOR BOSCH 12V, M. BENZ C160 1800, KOMPRESSOR 05>08, C180 1800 02>07, C180 2000 02>04, C200 1800 KOMPRESSOR 02>08, C230 1800 KOMPRESSOR 02>05, CLK200 1800 KOMPRESSOR

RE-GA353

Marca: GAUSS

REGULADOR



REGULADOR

Descripción: REGULADOR BOSCH 12V, BMW VARIOS, F00M145317, F00M145881, F00MA45222, 12317540657, IB5881, ARE0138, 0124525083, 0124525524, 012314487081, 12317542529, 12317543083

RE-GA356

Marca: GAUSS



REGULADOR

Descripción: REGULADOR BOSCH 12V, BMW VARIOS, F00M145278, F00M145678, F00MA45218, 12317515811, IB678, 236707, ARE0079, VRB280, 012525026, 0124525080, 0125525523, 1237519721,

RE-GA359

Marca: GAUSS



REGULADOR

Descripción: FORD FOCUS 2.3 2003, FORD MONDEO III 2.0 TDDI, FIESTA, FORD KA, FORD ECOSPORT, COURIER ,CON ALTERNADOR VISTEON SERIE RC28 12V. (3 PINES, SEÑALES AS-RC-LI), F611, GA360, 235601, (REGULA A TRAVES

RE-GA360

Marca: GAUSS



REGULADOR

Descripción: VOLKSWAGEN GOL, VOYAGE, SAVEIRO G5, CON ALTERNADOR BOSCH F000BL0400 12V., REGULADOR (2 PINES, L -DFM), F00M346063, GA363

RE-GA363

Marca: GAUSS



REGULADOR

Descripción: RENAULT ARES 300, 340, KERAX, M210, M250 MIDLINER, PREMIUM 210, 400, CAMION VOLVO Y SCANIA, CON ALTERNADOR BOSCH 24V., 1197311327, 136545, GA365, IB365

RE-GA365

Marca: GAUSS



REGULADOR

Descripción: REGULADOR BOSCH 12V, BMW VARIOS, F00M145289, F00M145316, F00M145258, F00M145656, F00M145882, F00MA45223, 12317540655, 7540655, 7523065, IB5289, 234038, ARE0074, 0124325087,

RE-GA368

Marca: GAUSS



REGULADOR

Descripción: REGULADOR BOSCH 12V, RENAULT CLIO III 1400/1500/1600 05>10, MODUS 1400/1500/1600, F00M145321, F00M144131, F00M145304, IB321, 237816, ARE0082, VRB131, 0124425011,

RE-GA370

Marca: GAUSS



REGULADOR

Descripción: CHEVROLET LUV 2300, CON ALTERNADOR BOSCH AUTRALIA 12V., IB375, GA375, 9190067003, PARA COLECTOR DE 28MM., REGULADOR

RE-GA375

Marca: GAUSS

REGULADOR



REGULADOR

Descripción: CHEVROLET LUV MILENIUM 2.2, THERMOKING, CON ALTERNADOR BOSCH 12V., IB391, 9190067019, GA391, KOB391, 2 PINES, SEÑALES L - S, PARA COLECTOR DE 28MM., REGULADOR

RE-GA391

Marca: GAUSS



REGULADOR

Descripción: THERMOKING, YANMAR 486 DIESEL SERIE 400, CON ALTERNADOR BOSCH 12V., IB392 , GA392, 9190067018 , 2 PINES, SEÑALES L - S, PARA COLECTOR DE 28MM.

RE-GA392

Marca: GAUSS

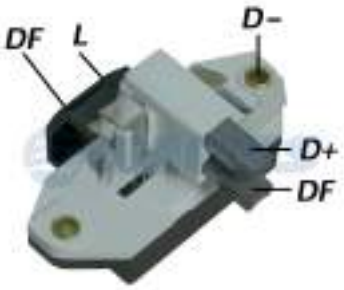

REGULADOR

Descripción: TALBOT 1510 1980-1982, HORIZON 1979-1986, MATRA RANCHO 1.4 1978, SOLARA 1980-1986, MURENA 1.6, CON ALTERNADOR BOSCH 12V, GA397, 0192052023 , IB397, (2 PINES, L -DF).

RE-GA397

Marca: GAUSS



REGULADOR

Descripción: RENAULT 5 1.3TS, R5 1.4, PEUGEOT 205, 305, 309, 405; CITROËN: BX15, BX16, BX19, CON ALTERNADOR BOSCH 12V., 0192052030, GA398

RE-GA398

Marca: GAUSS

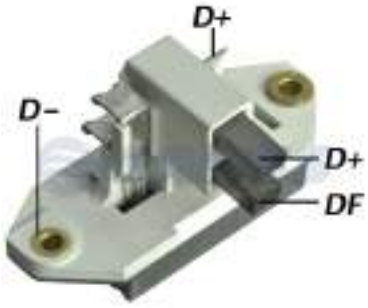

REGULADOR

Descripción: YUGO, MERCEDES BENZ, AUDI, VOLKSWAGEN, ALFA ROMEO, ZASTAVA, CON ALTERNADOR ISKRA 12V., IK401, GA401, REGULADOR, TERMINAL D+

RE-GA401

Marca: GAUSS

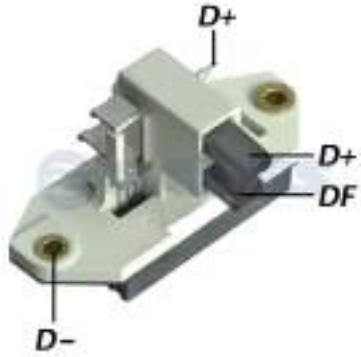

REGULADOR

Descripción: TRACTORES K.H.D., MERCEDES BENZ, ATLAS COPCO, CASE, CON ALTERNADOR ISKRA 24V., GA402, IK404, 11.125.029

RE-GA402

Marca: GAUSS

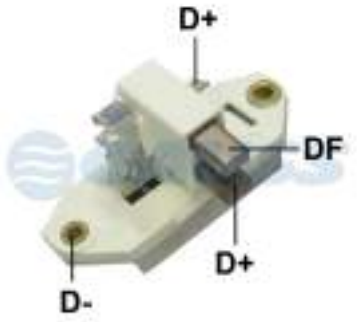

REGULADOR

Descripción: LADA SAMARA,CON ALTERNADOR ISKRA 12V IK543 ISKRA AER1528 , 11125122 REGULADOR GAUSS GA403 CARGO 139513

RE-GA403

Marca: GAUSS



REGULADOR

Descripción: DAEWOO ESPERO 1.8, 2.0, CHEVROLET BLAZER, BERETTA , CORSICA, GMC, CON ALTERNADOR DELCO REMY SERIES CS121, CS130 12V. 80-105AMP. (4 PINES, SEÑALES P - L - I/F - S), GA411, D411HD, 1116411,

RE-GA411

Marca: GAUSS

REGULADOR



REGULADOR

Descripción: HYUNDAI ACCENT 1.5 PRIME 16V , HYUNDAI ACCENT 1.6 2002 , HYUNDAI ELANTRA 2.0 , CON ALTERNADOR MANDO 13.5V. 80AMP. 2 PIN (L-S) , IY028 , 37370-22600 , P508 , RE-508 REGULADOR GA419

RE-GA419

Marca: GAUSS



REGULADOR

Descripción: KIA SHEPIA 1.8 1998>99 , KIA SPECTRA 1.8 , CON ALTERNADOR MANDO 12V. 70AMP. IY094 , P7044 REGULADOR GAUSS GA420

RE-GA420

Marca: GAUSS



REGULADOR

Descripción: HYUNDAI ACCENT L4 1.5 DOHC 1997- 1999, ELANTRA L4 1.8 1996-1997, ELANTRA L4 1.8 1998, ELANTRA L4 2.0 1999- 2000, HYUNDAI COUPE 1,6 16V 1996-2002, COUPE 2,0 16V 1996-2002, ELANTRA 1,6 16V

RE-GA421

Marca: GAUSS



REGULADOR

Descripción: HYUNDAI H100 2.5 DIESEL (D4BA) 1993> HYUNDAI H100 2.5 TURBO DIESEL (D4BF), HYUNDAI GRACE, PORTER DIESEL, CON ALTERNADOR MANDO 12V. 65AMP. CON DEPRESOR, 2 PINES (L - S), IY422, GA422,

RE-GA422

Marca: GAUSS



REGULADOR

Descripción: MITSUBISHI L200 1.8, LANCER 1.2, 1.4, COLT 1.2, 1.4T MONTERO 2.6 , PAJERO 2.6 83-86, MAZDA 121,MAZDA 929 LRX7, MAZDA 323, SUZUKI SJ710, FORD LASER 1.5 1983> MAZDA 626 2.0 4CIL., MAZDA GLC 1.5

RE-GA423

Marca: GAUSS



REGULADOR

Descripción: MITSUBISHI L200 2.3 DIESEL, L200 2.5 DIESEL 4WD 1986-1996, PAJERO 2.3TD, MONTERO 2.3TD, COLT 1.8 DIESEL, GALANT 1.8 DIESEL, LANCER 1.8 DIESEL, CANTER DIESEL, CON ALTERNADOR MITSUBISHI

RE-GA425

Marca: GAUSS



REGULADOR

Descripción: PEUGEOT 206 1.1I, 1.4I, 1.6I, 2.0 S16, PEUGEOT 306, 307, CITROEN XSARA PICASSO 1.6, CON ALTERNADOR MITSUBISHI 12V., (2 PINES, SEÑALES L - DFM) , IM498, GA426, A866X498, 235450,

RE-GA426

Marca: GAUSS



REGULADOR

Descripción: NISSAN SENTRA 1.6, TIDA 1.6, PATHFINDER 2.5 DIESEL DCI, FRONTIER 2008-2012, CON ALTERNADOR MITSUBISHI 12V., 3 PINES, SEÑALES NC-S-L, IM473, GA427, REGULADOR, (PARA USAR CON RECTIFICADOR

RE-GA427

Marca: GAUSS

REGULADOR



REGULADOR

Descripción: REGULADOR MITSUBISHI 24V, CATERPILLAR EXCAVADORA 4D30, CHRYSLER , HUYNDAI, MAZDA, MITSUBISHI, A5T70383, A005T70383

RE-GA428

Marca: GAUSS



REGULADOR

Descripción: REGULADOR MANDO 12V, HYUNDAI: Santa Fé I 2.4 16V 4x4 2000>2006, Sonata IV 2.0 16V 1998>2005, Trajet 2.0 2000>2008KIA: Magentis 2.0 2001>2005,MANDO: TA500C07101TRANSPO: IY126,

RE-GA429

Marca: GAUSS



REGULADOR

Descripción: REGULADOR MITSUBISHI 12V, INFINITI: J30 V6 3.0L 1993>1996; NISSAN: 300ZX V6 3.0L VIN/ TURB 1996, 300ZX V6 3.0L Turb 1994>1995,A002T33593, A002T33593A

RE-GA430

Marca: GAUSS



REGULADOR

Descripción: REGULADOR MANDO 12V, HYUNDAI: H100 Bus/Kasten 2.5 D/TD 1993>2004, Galloper I 2.5 TD intercooler 1991>1998, Porter Kasten 2.5 TD 1994>2004, IY510, MANDO: AD165202 AD165320 AD165320Q

RE-GA431

Marca: GAUSS



REGULADOR

Descripción: DAEWOO RACER, CHEVROLET MONZA, OPEL VECTRA, KADETT, PONTIAC LE MANS, CON ALTERNADOR DELCO REMY SERIE CS121, 12V. 85AMP., D432, 1116432, GA432, TERMINAL "L" REGULADOR

RE-GA432

Marca: GAUSS



REGULADOR

Descripción: REGULADOR MANDO 12V, HYUNDAI: XG 30/350 1998>2005, Genesis Coupe 3.8 V6 2008 KIA: Opirus 3.5 2003, Sedona V6 3.5 2002>2003, TRANSPO: IY146 REGITAR: VRMD08 MOBILETRON: VR-MD08

RE-GA433

Marca: GAUSS



REGULADOR

Descripción: TRACTOR VALMET 8050, 8150, 8450, 620DS TURBO 1996, TRACTOR VALMET 8550, 8750, 634DS TURBO 1996, TRACTOR SAME ANTARES II 110, 130, TRACTOR SAME GOLDEN 60, 75, TRACTOR SAME SILVER 80,

RE-GA444

Marca: GAUSS



REGULADOR

Descripción: CATERPILLAR , CON ALTERNADOR NIPPONDENSO 24V. 126000-2540 , 185-2648 REGULADOR GAUSS GA448

RE-GA448

Marca: GAUSS

REGULADOR



REGULADOR

Descripción: TOYOTA DIESEL HINO ,CON ALTERNADOR NIPPONDENSO 12V IN920 REGULADOR GA449

RE-GA449
Marca: GAUSS

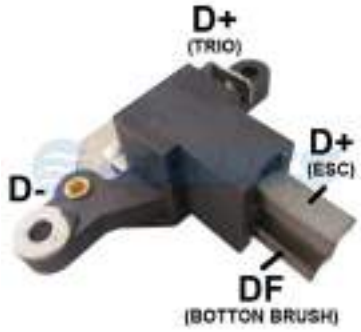

REGULADOR

Descripción: LADA 2110 REGULADOR 12V GAUSS GA456 ALTERNADOR VAZ: 2110-3701010, 2112-370101; GAZ: 32123771, 3212M3771

RE-GA456
Marca: GAUSS



REGULADOR

Descripción: REGULADOR 12VOLT PARA ALTERNADOR MITSUBISHI , NISSAN PULSAR , (2 TERMINALES , SEÑAL S - L) GAUSS GA470 REGITAR VRH2009-8 CARGO 132102 ALTERNADOR MITSUBISHI A2T47794; NISSAN:

RE-GA470
Marca: GAUSS



REGULADOR

Descripción: MAZDA PROTEGE 1.8, 2.0, MAZDA ARTIS, MAZDA 323 1.8, 2.0, 1.6, MAZDA 626 1.8, 2.0, 2.2, MAZDA MX 1.6, 1.8, CON ALTERNADOR MITSUBISHI 12V. 2 PINES, SEÑALES P - D, IM345, GA472, KOM345, A866X35472, PARA

RE-GA472
Marca: GAUSS



REGULADOR

Descripción: MAQUINARIA CATERPILLAR, CON ALTERNADOR DENSO 24V., IN233, 12600-0380, GA498, REGULADOR, ANCLAJE 56MM

RE-GA498
Marca: GAUSS



REGULADOR

Descripción: CITROEN BERLINGO 1.1 DIESEL, ZX 1.1, 1.4, SAXO 1.0, 1.1, 1.4, XSARA 1.4, PEUGEOT PARTNER 1.1, 1.4, PEUGEOT 106 1.1, 1.3, 1.4, 306 1.1, 1.4, 1.6, 405 1.4, 1.9, AUDI 100, 80, A4, A6, SEAT IBIZA, CORDOBA,

RE-GA501
Marca: GAUSS



REGULADOR

Descripción: PEUGEOT RENAULT REGULADOR 12V GAUSS GA510 VALEO DUCELLIER 510002 510004 510005 519001 REGITAR VR-DU510 CARGO 130679 TRANSPO ID4009

RE-GA510
Marca: GAUSS



REGULADOR

Descripción: PEUGEOT 504 , 505 , 604 REGULADOR 12V GAUSS GA515 VALEO 92856 92913 92973 97729 TRANSPO IP127

RE-GA515
Marca: GAUSS

REGULADOR



REGULADOR

Descripción: AUDI,SEAT,VOLKSWAGEN,CON ALTERNADOR VALEO-MOTOROLA 12V TRANSPO M506 REGULADOR GAUSS GA520

RE-GA520

Marca: GAUSS



REGULADOR

Descripción: FORD FIESTA 1.0, 1.3, FORD KA . ESCORT SW GL, GLX 1.8i, ESCORT GL 1.8i 16V, ESCORT GLX 1.8i 16V (TODOS CON MOTOR ZETEC); AUDI CABRIOLE, SEAT CORDOBA 1.9 DIESEL, 1.9 SDI, 1.9 TDI, CON ALTERNADOR BOSCH 12V.

RE-GA523

Marca: GAUSS



REGULADOR

Descripción: FORD ESCORT , VW SANTANA GOL REGULADOR 12V 65S GAUSS GA540 LUCAS 35381540 ALTERNADOR 35213790 35213865 35213970

RE-GA540

Marca: GAUSS



REGULADOR

Descripción: REGULADOR VALEO 12V, RENAULT: Twingo Mk1 hatch 1.2 1993>1996, VALEO: 2519690, 2541407, 592802, NC989, YV1668H, YV1868H, 592802 TRANSPO: M512HD CARGO: 135513,VALEO: A11VI29,

RE-GA593

Marca: GAUSS



REGULADOR

Descripción: REGULADOR VALEO 12V, KIA: Sorento 3.3/3.5 V6 2002>2007, XG 30 1998>2005, XG 350 2002>2005HYUNDAI: Terracan 3.5 i V6 2001>2008, Opirus 3.5 2003->, M563, 20071017, 20080622, VALEO:

RE-GA594

Marca: GAUSS



REGULADOR

Descripción: PEUGEOT 306 , 405 VW GOL , FORD ESCORT ZETEC RANGER REGULADOR GAUSS GA595 ALTERNADOR PRESTOLITE 35381935 35215163 35214945E 35382080 32525150

RE-GA595

Marca: GAUSS



REGULADOR

Descripción: VW GOL , PARATI SANTANA REGULADOR 12V GAUSS GA596 PRESTOLITE 35382000 35382110 35215163 KO1427 KO1206 ALTERNADOR PRESTOLITE 35214500C, 35214505B, 35214535B, 35214545B,

RE-GA596

Marca: GAUSS



REGULADOR

Descripción: REGULADOR PRESTOLITE 12V, RENAULT: Clio, R19, LIFAN: X60 1.8 Talent 4x2 2014->, K01390, 35381770, 35214592, PRESTOLITE: 35214420, 35214420A, 35214080, 35214180. 35215585, GA1597

RE-GA597

Marca: GAUSS

REGULADOR



REGULADOR

Descripción: VW GOL III, PARATI III, SAVEIRO III REGULADOR 12V GAUSS GA598 PRESTOLITE K01426, 35382090, 35381865, 35381940, 35215163 ALTERNADOR 35214195, 35214410D

RE-GA598

Marca: GAUSS



REGULADOR

Descripción: CHERY TIGGO REGULADOR 12V GAUSS GA601 ALTERNADOR JFZ1992

RE-GA601

Marca: GAUSS

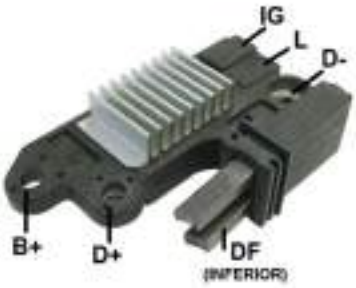

REGULADOR

Descripción: REGULADOR 12V CHERY IQ FACE CHERY 11143 JFZ1753 CHERY S11-3701110BA ; JFZ1753 ; 3701AAJ GAUSS PLACA GA1602

RE-GA602

Marca: GAUSS



REGULADOR

Descripción: CHERY IQ FACE QQ3 QQ 12V SEÑAL DF,IG,L CHERY S12-3701110BB; 3701AAA; JFZ1721 GA1603 12V REGULADOR GAUSS

RE-GA603

Marca: GAUSS

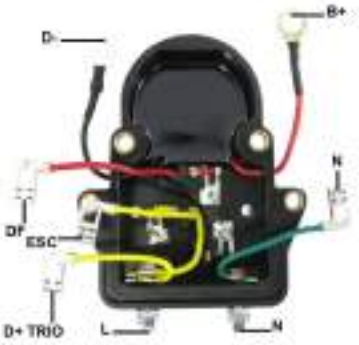

REGULADOR

Descripción: CAJA REGULADORA MOTOROLA / PRESTOLITE 24V , CATERPILLAR REGULADOR GA604

RE-GA604

Marca: GAUSS



REGULADOR

Descripción: REGULADOR GAUSS 12V

RE-GA606

Marca: GAUSS



REGULADOR

Descripción: REGULADOR GAUSS 12V

RE-GA607

Marca: GAUSS



REGULADOR

Descripción: REGULADOR VEHICULOS CHINOS 12V, JAC J6 DIAMONT 2.0 16V, CHERY JFZ1929D, GA1608

RE-GA608

Marca: GAUSS

REGULADOR



REGULADOR

Descripción: FIAT DUNA UNO FORD CAMION F350 F1000 REGULADOR 12V 70A GAUSS GA610 LUCAS 35381610 35381715 ALTERNADOR LUCAS 35213385 35213415 35213510 35214075 35213845

RE-GA610

Marca: GAUSS

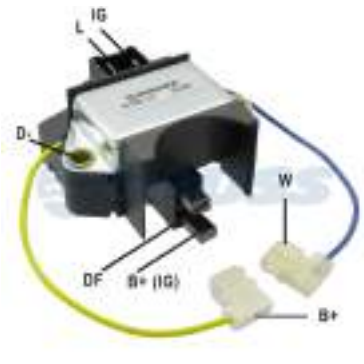

REGULADOR

Descripción: RENAULT , SAAB , CON ALTERNADOR PARIS RHONE 12V. IP1639 , YL126 , GA639 REGULADOR

RE-GA639

Marca: GAUSS



REGULADOR

Descripción: CAMIONES Y BUSES MERCEDES BENZ, SCANIA, MAQUINARIA AGRICOLA, DEUTZ V8, CON ALTERNADOR LUCAS INDIEL 24V. GA640, 353.81.640, REGULADOR

RE-GA640

Marca: GAUSS



REGULADOR

Descripción: MERCEDES BENZ BUSES Y CAMIONES , SCANIA BUSES Y CAMIONES AGRICOLA MAQUINARIA SEVEL , PEUGEOT REGULADOR 12V 100A GAUSS GA645 LUCAS 35381645 ALTERNADOR LUCAS 12100R, 5C12100R , 9120456003

RE-GA645

Marca: GAUSS

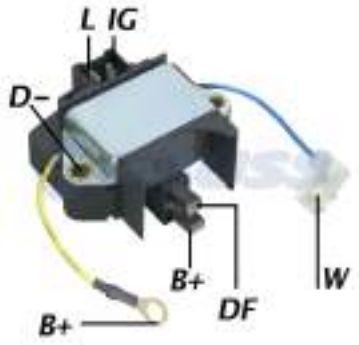

REGULADOR

Descripción: RENAULT 11 1.1, 1.2, 1.4, 1.7, RENAULT 19 DIESEL , R19 1.7, CLIO, RENAULT 18I 1.6, RENAULT 21 1.7, TRAFIC 1.7, FUEGO 1.6, 2.2, VOLVO 340 1.7, CON ALTERNADOR PARIS RHONE - VALEO 12V., IP1652, YH1652,

RE-GA652

Marca: GAUSS



REGULADOR

Descripción: RENAULT TRAFIC FURGON DIESEL TA12, TA52, T312, T352, TRAFIC 1.4, 2.0, RENAULT 9, 11, 21, RENAULT 18 2.0, 2.2, FORD F1000, SIERRA, CON ALTERNADOR LUCAS INDIEL ARGENTINO 12V. GA690 , 35.381.690

RE-GA690

Marca: GAUSS



REGULADOR

Descripción: CHEVROLET C10, GM, FORD FALCON PICK-UP 6 Y 8 CIL., FORD F100, F150, F4000 C/MOT.MWM, F7000, TRACTOR JOHN DEERE 1330, 1420, 2330, 2530, 2730, CARGADOR JD309, TRACTOR MASSEY FERGUSON 1250,

RE-GA695

Marca: GAUSS



REGULADOR

Descripción: RENAULT TRAFIC 2.0 T52, T352, CON ALTERNADOR PRESTOLITE - INDIEL, GA700, 35381700

RE-GA700

Marca: GAUSS

REGULADOR



REGULADOR

Descripción: OPEL CORSA 1.4, 1.6, VECTRA 1.6, 1.8, 2.0, ASTRA 1.4, 1.6, 1.8 16V., 2.0 16V, COMBO 1.4, CON ALTERNADOR DELCO REMY FRANCIA 12V. 105AMP., DE701, 19009701, GA701, (PARA USAR CON

RE-GA701

Marca: GAUSS



REGULADOR

Descripción: CHEVROLET CAVALIER 2.2, 2.4, PONTIAC 2.2, OLDSMOBILE, BUICK, CON ALTERNADOR DELCO REMY SERIE CS130D 12V. 105AMP., D705, 19009705, D705XHD, GA703, (4 PINES, SEÑALES P-L-F-S), REGULADOR

RE-GA703

Marca: GAUSS



REGULADOR

Descripción: FORD ESCORT L, GL c/ motor CHT 1.0, 1.6, VOLKSWAGEN GOL 1000 CHT, VOYAGE, SAVEIRO 1.6 CHT, CON ALTERNADOR LUCAS INDIEL 12V., GA705, 353.81.705, REGULADOR

RE-GA705

Marca: GAUSS



REGULADOR

Descripción: CHEVROLET SONIC, CRUZE, TRACKER, TRAIL BLAZER, S10 REGULADOR DELCO REMY 12V CIRCUITO TIPO B , REGULADOR RVC, C/DFM, LRC TERMINAL BSS WIL 7279 OEM 13582947, 2222725, LRC25D,

RE-GA712

Marca: GAUSS



REGULADOR

Descripción: REGULADOR 12V , SEÑALES S-F-L-P ,Delco 24SI HP Series IR/IF Alternators , DELCO 10514474 REGULADOR

RE-GA713

Marca: GAUSS

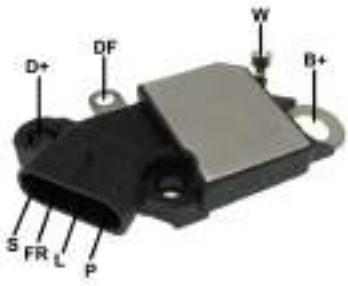

REGULADOR

Descripción: CATERPILLAR 924H 938H DELCO REMY 24SI 24V . SEÑALES NF-F-L-P , 10514476 , D4476 , RECTIFICADOR DR2402 REGULADOR DELCO 10521828 10526698

RE-GA714

Marca: GAUSS



REGULADOR

Descripción: CHEVROLET OPTRA , AVEO CON ESTATOR ACTIVO , SUZUKI FORENZA , CON ALTERNADOR DELCO KOREA 12V (3 PINES) ,PINES INCLINADOS A LA IZQUIERDA

RE-GA715

Marca: GAUSS



REGULADOR

Descripción: REGULADOR 3 PIN 12V DELCO 22007 GAUSS GA716

RE-GA716

Marca: GAUSS

REGULADOR



REGULADOR

Descripción: REGULADOR DELPHI 12V, SSANGYONG: Kiron 2.7 diesel, Actyon 2.0 Diesel, A6641540102, GA1402

RE-GA717

Marca: GAUSS



REGULADOR

Descripción: FIAT DUNA, FIORINO, UNO DIESEL, GM, CHEVROLET D20 MAXION, C20, PEUGEOT 504, 505 DIESEL, FORD ESCORT, VERONA, ORION, , VOKSWAGEN GOL DIESEL, CON ALTERNADOR LUCAS INDIEL 12V.,

RE-GA720

Marca: GAUSS



REGULADOR

Descripción: REGULADOR DELCO 12V, HONDA ACURA 3.0 97>99, ACCORD V6 3.0 98>99, DELCO: 19009715; TRANSPO: D9715; REGITAR: D712; CARGO: 232074, HONDA: 06311P8C505RM, 31100P8AA01, 31100P8AA02,

RE-GA721

Marca: GAUSS



REGULADOR

Descripción: REGULADOR GAUSS 12V

RE-GA723

Marca: GAUSS



REGULADOR

Descripción: DEUTZ BUS FORD FIESTA , MERCEDES BENZ BUSES Y CAMIONES REGULADOR 12V 100A GAUSS GA725 LUCAS 35381725 ALTERNADOR LUCAS 35213690 35214305 3721507250

RE-GA725

Marca: GAUSS



REGULADOR

Descripción: REGULADOR MITSUBISHI 12V

RE-GA755

Marca: GAUSS



REGULADOR

Descripción: FORD CAMIONES , MERCEDES BENZ BUS REGULADOR 12V 70A GAUSS GA760 LUCAS 35381760 ALTERNADOR 35214390 35214375 35214560

RE-GA760

Marca: GAUSS



REGULADOR

Descripción: REGULADOR NIPPONDENSO 12V,HYUNDAI: Azera 3.3/3.8 V6 2007>2011, Sonata 3.3 V6 2006>2009, Santa Fé 3.3 V6 2006>2009, Veracruz 3.8 V6 2007>2012 KIA: Borrego 3.8 V6 2010>2011, Sorento 3.3 V6

RE-GA766

Marca: GAUSS

REGULADOR



REGULADOR

Descripción: MITSUBISHI MONTERO SHOGUN CHINO , L200 L300 REGULADOR 12V GAUSS GA767

RE-GA767

Marca: GAUSS

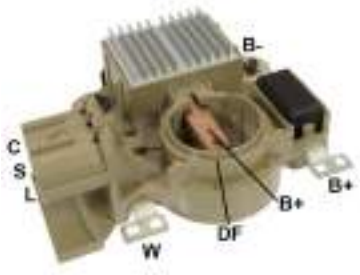

REGULADOR

Descripción: REGULADOR MITSUBISHI 12V, Subaru: Forester 2.0 1998>2002, 2.0 S Turbo AWD 1998>2001, Impreza Stufenheck 1.6i, 2.0i, Impreza Station Wagon 1.6i, 2.0i 1992>2000, Legacy III 2.0, 2.5 1998>2003, Outback

RE-GA772

Marca: GAUSS



REGULADOR

Descripción: MITSUBISHI PAJERO 2.8 DIESEL , 3.2 DIESEL, 3.2 4WD DIESEL, MONTERO 2.8, 3.2 DIESEL, NISSAN, CON ALTERNADOR MITSUBISHI 12V., 2 PINES, SEÑALES S - L , IM854, GA857, A866X27572,

RE-GA774

Marca: GAUSS



REGULADOR

Descripción: MITSUBISHI PAJERO 2.5TD, GALANT 1.8 DIESEL, MIRAGE 1.8 HYUNDAI PORTER DIESEL 1 TON., MITSUBISHI L300 2.5 4D56 DIESEL, MONTERO 2.5 TD, CON ALTERNADOR MITSUBISHI 12V. C/DEPRESOR, IM281 , RE-504,

RE-GA775

Marca: GAUSS



REGULADOR

Descripción: CAMIONES SCANIA SERIE 4, P, G, R, T, CON ALTERNADOR MITSUBISHI 24V. 100AMP., (5 PINES, SEÑALES NC-S-IG-L-W), REGULADOR GAUSS

RE-GA776

Marca: GAUSS



REGULADOR

Descripción: RENAULT MEGANE 1.5 DCI 2002-2008, CON ALTERNADOR MITSUBISHI 12V., (2 PINES, L - N/C), GA777, ALTERNADOR AZTB64814

RE-GA777

Marca: GAUSS

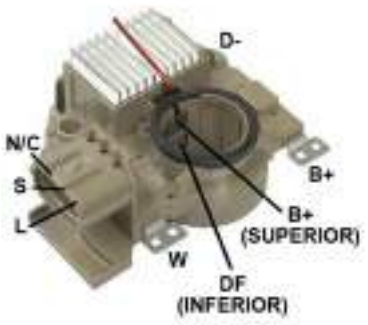

REGULADOR

Descripción: SUBARU LEGACY 2.0, 2.5, SUBARU FORESTER 2.0, 2.5, CON ALTERNADOR MITSUBISHI 12V., (3 PINES, SEÑALES D-S-L), IM848, GA779, 23815AA140, REGULADOR, DIAMETRO DEL PORTA CARBON 24MM. (PARA

RE-GA779

Marca: GAUSS



REGULADOR

Descripción: MITSUBISHI ECLIPSE, GALANT 2.0, 3.0 1998>2002, MITSUBISHI MIRAGE 1.8 1999>2001 , MITSUBISHI MIRAGE 1.5, 1.8 L4, , MITSUBISHI LANCER 1.6, 2.0 L4 2002-04, PAJERO 1.8, MONTERO 1.8, MITSUBISHI

RE-GA780

Marca: GAUSS

REGULADOR



REGULADOR

Descripción: NEW HOLLAND FORD CLUB CADET TGRANCTORES AG INDUSTRY REGULADOR 12V ACTIVA LAMPARA INYECCION TRANSPO IM295 GAUSS GA781 MITSIBISHI A866X28472, MM502585 REGITAR

RE-GA781

Marca: GAUSS



REGULADOR

Descripción: MAZDA MPV 2.6 4CIL.1989>94 , MAZDA MPV 3.0 6CIL. 1989>98 , MITSUBISHI 3000 GT , CON ALTERNADOR MITSUBISHI 12V. IM280 REGULADOR , (2 TERMINALES , SEÑALES S - L) , PORTACARBON DE 26MM ,

RE-GA782

Marca: GAUSS



REGULADOR

Descripción: SUZUKI VITARA 1.6 1999-2001 , CHEVROLET TRACKER 2.0 , HONDA CIVIC 1.6 CON ALTERNADOR MITSUBISHI 12V. (3 TERMINALES , SEÑALES L- IG - D) , IM381 REGULADOR , PORTACARBON DE 24MM ,

RE-GA784

Marca: GAUSS



REGULADOR

Descripción: FORD FIESTA 1.4 GASOLINA/DIESEL 2001, MAZDA 2 1.3, 1.4, 1.5, 1.6 EUROPEO, CON ALTERNADOR MITSUBISHI 12V. 90AMP. 3 PINES, SEÑALES AS-RC-LI, IM503, GA786, A866X50372, REGULADOR, (PARA USAR CON

RE-GA786

Marca: GAUSS



REGULADOR

Descripción: IVECO STRALIS 380, 410, IVECO EURO STAR LD440, CON ALTERNADOR MITSUBISHI 24V. (3PINES, SEÑALES S-IG-L), GA787, GAUSS

RE-GA787

Marca: GAUSS



REGULADOR

Descripción: MITSUBISHI FUSO CAMION REGULADOR 12V TRANSPO IM294 GAUSS GA789 REGITAR VRH2009-69 MITSIBISHI A866X08971, A866X23972, A866X09871 ME700799, ME701260 ALTERNADOR A4T25599,

RE-GA789

Marca: GAUSS



REGULADOR

Descripción: FORD FIESTA 1.4 1998, FORD FOCUS 1.4, 1.6 1999, FORD PUMA 1.7, FORD COURIER 1996-1999, CON ALTERNADOR MITSUBISHI 12V. 2 PINES, SEÑALES DF - L, IM358, GA790, REGULADOR, (PARA USAR CON

RE-GA790

Marca: GAUSS

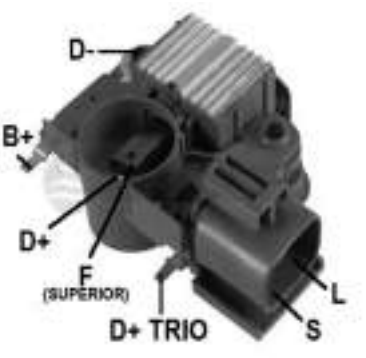

REGULADOR

Descripción: NISSAN 300ZX Z31 1983-89, 300ZX Z32 1989-2000, BLUEBIRD 910 1981-86, NISSAN STANZA A10 1978-84, CON ALTERNADOR MITSUBISHI 12V. (2 PINES, L-S), IM284, GA792, A866X13272, REGULADOR,

RE-GA792

Marca: GAUSS

REGULADOR



REGULADOR

Descripción: VOLVO, SCANIA, CON ALTERNADOR MITSUBISHI 12V., VRH2009-153, GA793

RE-GA793

Marca: GAUSS



REGULADOR

Descripción: MITSUBISHI CANTER 6D17, 6M61, CAMIONES FUSO, CASE, CATERPILLAR, CON ALTERNADOR MITSUBISHI 24V., ME701302, IM843, GA794, REGULADOR , 2 PINES, S - L, (PARA USAR CON

RE-GA794

Marca: GAUSS



REGULADOR

Descripción: FORD TRANSIT VAN 2.5 DIESEL, CON ALTERNADOR MITSUBISHI 12V. 95AMP. CON DEPRESOR, 2 PINES D - L, A866X40371, IM757, GA795, REGULADOR, DIAMETRO DE PORTA CARBON 36MM., (PARA USAR CON

RE-GA795

Marca: GAUSS



REGULADOR

Descripción: GRUAS YALE DBFE, DBHA, SUMITOMO, MITSUBISHI FG20, FG25, FG30, MAZDA, TOYOTA, NISSAN, HYSTER, CLARK, KUBOTA, CON ALTERNADOR MITSUBISHI 12V. 40AMP., 2 PINES, SEÑALES L - R,

RE-GA796

Marca: GAUSS



REGULADOR

Descripción: MITSUBISHI L200 2.5 DIESEL, L300 2.5 DIESEL, L400 2.5 DIESEL, MONTERO 2.5 DIESEL, PAJERO 2.5 DIESEL, CANTER, CON ALTERNADOR MITSUBISHI 12V. (2 PINES, SEÑALES L - S), IM847, A866X25572, GA797,

RE-GA797

Marca: GAUSS



REGULADOR

Descripción: FORD THUNDERBIRD ,CON ALTERNADOR MITSUBISHI 12V., A866X14072, GA798, IM270

RE-GA798

Marca: GAUSS



REGULADOR

Descripción: MITSUBISHI CANTER FE431 , FE444 DIESEL, ASIA COMBI AM815, CON ALTERNADOR MITSUBISHI 24V. C/DEPRESOR, IM212, A866T06870, GA799, REGULADOR, (2 PINES, SEÑALES R - L)

RE-GA799

Marca: GAUSS



REGULADOR

Descripción: HYUNDAI, MAZDA 323 1.1, 1.3 E1.3, MAZDA 323 1.6, 1.6I TURBO, MITSIBISHI, KIA PRIDE 1994> ASIA TOWNER, KIA TOWNER, FORD LASER, CON ALTERNADOR MANDO - MITSUBISHI 12V. (2 PINES, SEÑALES L -R), IM216,

RE-GA800

Marca: GAUSS

REGULADOR



REGULADOR

Descripción: MITSUBISHI MONTERO 3.0 1998>, MONTERO 3.5, NISSAN, HYUNDAI ACCENT 1.3I, 1.5I, DODGE COLT 1.8, MITSUBISHI GALANT 1.8, LANCER 1.6, MIRAGE 1.8, COLT 1.6, 1.8, PAJERO 3.0, 3.5, PROTON

RE-GA801

Marca: GAUSS



REGULADOR

Descripción: HYUNDAI H100 2.4 BENCINERA, HYUNDAI EXCEL 1.5 1989>93, MITSUBISHI L200 1.8B, 2.0, 2.4, 2.6, PAJERO 2.4B, 2.6B, MITSUBISHI L300 2.0, 2.0 4WD, 2.4, 2.4 4WD, COLT 1.3I, 1.5I, MITSUBISHI GALANT 2.0,

RE-GA802

Marca: GAUSS

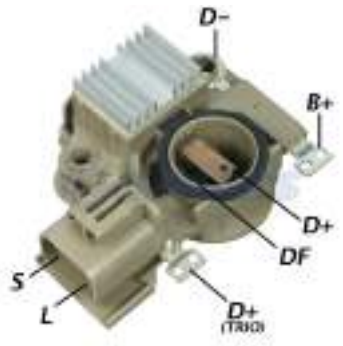

REGULADOR

Descripción: MAZDA 626 1.8I, 2.0, MX6 2.0I, MAZDA 323 1.3 8V,16V, 323 1.8I, GT, 323 1.8I, TURBO, MX3 1.6I, MX5 1.5I, FORD PROBE 2.5 V6, THUNDERBIRD, KIA SEPHIA 1.5, 1.6, 1.8, MAZDA RX7, SUBARU LEGACY, IMPREZA,

RE-GA803

Marca: GAUSS



REGULADOR

Descripción: HYUNDAI ELANTRA 1.6, 1.8 16V.1991>95, ELANTRA 2.0, HYUNDAI SONATA 2.0 1998> MITSUBISHI COLT 1.6 GTI, 1.8 GTI, MITSUBISHI LANCER 1.6 TURBO, 1.8I, ECLIPSE 2.0, MIRAGE 1.6 L4, MITSUBISHI

RE-GA804

Marca: GAUSS



REGULADOR

Descripción: MAZDA 323 1.3, 1.5, 1.6, 626 2.0I 16V, 626 2.0I 16V, 626 2.2I, 626 2.2I, FORD PROBE 2.2 TURBO, CON ALTERNADOR MITSUBISHI 12V., 2 PINES L -S, A866X12770, GA805, IM265

RE-GA805

Marca: GAUSS



REGULADOR

Descripción: FORD TEMPO, MERCURY, CON ALTERNADOR MITSUBISHI 12V. REGULADOR, (3 PINES, SEÑALES I-D(S)-A) , DIAMETRO CUBRE ANILLO COLECTOR 26MM. IM268, GA807, A866X13970

RE-GA807

Marca: GAUSS



REGULADOR

Descripción: MITSUBISHI FUSO CANTER (4D33), BUS ROSA , CANTER 211, 435, 444 DIESEL, CANTER 2.4 4G64, CANTER 2.5, 2.8 DIESEL, CANTER 3.3 TD, 3.6TDI, 3.9TDI, 4.2 TD, CON ALTERNADOR MITSUBISHI 24V. GA808 , A866X28372 , IM846,

RE-GA808

Marca: GAUSS



REGULADOR

Descripción: MITSUBISHI PAJERO 2.5TD, GALANT 1.8 DIESEL, MIRAGE 1.8 HYUNDAI PORTER DIESEL 1 TON., MITSUBISHI L300 2.5 4D56 DIESEL, MONTERO 2.5 TD, CON ALTERNADOR MITSUBISHI 12V. C/DEPRESOR, IM281 , RE-504,

RE-GA809

Marca: GAUSS

REGULADOR

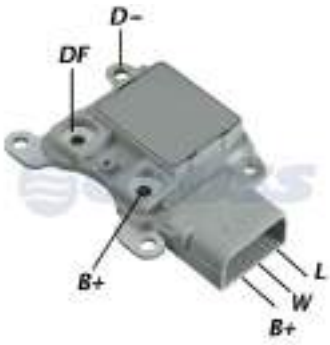

REGULADOR

Descripción: FORD RANGER 2.3 L4, 2.5 L4, RANGER 3.0 V6, 4.0 V6, FORD EXPLORER 4.0 V6, ESCORT 2.0 L4, AEROSTAR 3.0, 4.0 V6, TAURUS, BRONCO 5.8 V8, FORD E150 4.2, E250 4.2, CON ALTERNADOR MOTORCRAFT 12V. 95AMP.

RE-GA810

Marca: GAUSS

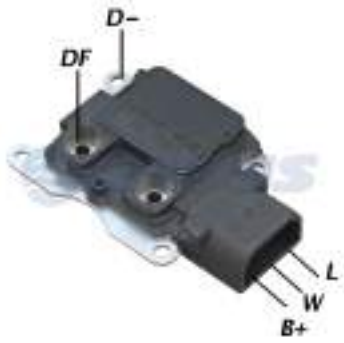

REGULADOR

Descripción: FORD AEROSTAR, TAURUS, CROWN VICTORIA 1986>90, FORD F150, MERCURY SABLE 3.0, 3.8, MUSTANG, CON ALTERNADOR MOTORCRAFT 12V. 75AMP. SERIE 2G, F784, E43F-10316-A, GA811, 3

RE-GA811

Marca: GAUSS

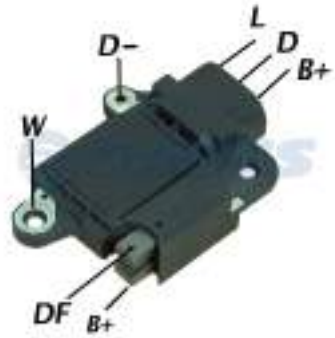

REGULADOR

Descripción: FORD LINCOLN CONTINENTAL , FORD AEROSTAR 1998, FORD CROWN VICTORIA 4.6 V8, MUSTANG 4.6 V8, EXPLORER 4.0 V6, 5.0 V8, MERCURY 4.0 V6, 5.0 V8, CON ALTERNADOR MOTORCRAFT 12V. SERIE 4G,

RE-GA814

Marca: GAUSS



REGULADOR

Descripción: SUZUKI GRAN VITARA 1.6 2001, HONDA CIVIC 1.6 1996, ACURA 1.6 1997-2001, CON ALTERNADOR MITSUBISHI 12V. (3 PINES, SEÑALES L-IG-FR), A866X31882, IM318, GA815, REGULADOR, DIAMETRO PORTA

RE-GA815

Marca: GAUSS



REGULADOR

Descripción: SUZUKI ALTO 1.0, SWIFT 1.0, 1.3, 1.6 GL, GLX, CHEVROLET SPRINT 1.0 L3, ISUZU, GM, CON ALTERNADOR NIPPONDENSO 12V. (3 PINES, SEÑALES D - IG - L), IN251, 126000-0850, GA816, ANCLAJE 57.5MM

RE-GA816

Marca: GAUSS



REGULADOR

Descripción: CHEVROLET SPRINT, SUZUKI, CON ALTERNADOR NIPPONDENSO 12V., IN252, GA817, REGULADOR ,(3 PINES, SEÑALES C-IG-L), ANCLAJE 57.5MM.

RE-GA817

Marca: GAUSS



REGULADOR

Descripción: SUZUKI SIDEKICK 1.3, CHEVROLET CHEVY SPRINT 1.0 L3, SUZUKI FORZA 1.0, SWIFT 1.0, 1.3, SAMURAI 1.3, SUZUKI SJ413, CON ALTERNADOR NIPPONDENSO 12V. (3 PINES, SEÑALES D-IG-L) , IN253, GA818,

RE-GA818

Marca: GAUSS



REGULADOR

Descripción: GRUA HORQUILLA TOYOTA SERIES 2FG, 4SG, 5FD, 5FG, 6FD, 6FG, CON ALTERNADOR NIPPONDENSO 12V., (3 PINES, SEÑALES S-IG-L), IN256, GA819, , VR-H2005-27, 126000-7040, REGULADOR, ANCLAJE 57.5MM

RE-GA819

Marca: GAUSS

REGULADOR



REGULADOR

Descripción: TOYOTA HILUX 2.4 1997> TOYOTA CAMRY 2.2, CELICA 2.2, TOYOTA CARINA 1.6, 1.8, COROLLA 1.3, 1.4, 1.6, 1.8 GTI, STARLET 1.3, 1.5, CON ALTERNADOR NIPPONDENSO 12V. 70AMP. 3 PIN (S-IG-L), 126000-1580,

RE-GA820

Marca: GAUSS



REGULADOR

Descripción: DAIHATSU CHARADE, TOYOTA TERCEL 1.5, COROLLA 1.3, TOYOTA STARLET 1.0, 1.3, CON ALTERNADOR NIPPONDENSO 12V. (3 PINES, S - IG - L), IN250, REGULADOR, ANCLAJE 57.5MM

RE-GA821

Marca: GAUSS



REGULADOR

Descripción: KUBOTA V1505BH, RX502, CATERPILLAR 416C, 426C, 436C, CARGADOR DE CADENA D4C, CARGADOR CATERPILLAR 906, 908, TRACTORES Y MAQUINARIA JOHN DEERE 3120, 3320, 3520, 4200, 4210, 4300, 4310, 4400,

RE-GA822

Marca: GAUSS



REGULADOR

Descripción: DAIHATSU CHARADE 1.0 G11, G21, G100, GRUA TOYOTA, CON ALTERNADOR NIPPONDENSO 12V. (2 PINES, SEÑALES IG - L), IN227, GA823, 126000-0371, REGULADOR, ANCLAJE 63.5MM.

RE-GA823

Marca: GAUSS



REGULADOR

Descripción: HONDA LEGEND 2.5, ACCORD, CIVIC 1.3, 1.4, 1.5, 1.6 4WD, 1.6 GL, INTEGRA, HONDA CRX 1.5, 1.6, ACURA, ROVER 216 1.6, ROVER 416 1.6, CON ALTERNADOR NIPPONDENSO 12V., IN224, GA824, 126000-0940,

RE-GA824

Marca: GAUSS



REGULADOR

Descripción: HONDA ACCORD 2.0i, PRELUDE, CIVIC 1.2, 1.3, 1.5, CIVIC COUPE, SUZUKI SJ 413 1.3, SWIFT 1.3, TOYOTA CAMRY 1.8, 2.0, CARINA II 1.8, CELICA COUPE, COROLLA 1.3, COROLLA COUPE, MR2 1.6, 2.0, TOYOTA STARLET 1.0, 1.3, 1.5,

RE-GA827

Marca: GAUSS



REGULADOR

Descripción: HONDA CIVIC 1.3 1983-87, CIVIC 1.5 1983-87, INTEGRA 1.5, LAND ROVER 213 1984-90, ISUZU GEMINI 1.6 GTI 16V 1987-1988, CON ALTERNADOR NIPPONDENSO 12V. IN222, GA828, REGULADOR , (3 PINES,

RE-GA828

Marca: GAUSS



REGULADOR

Descripción: HONDA CIVIC 1.2, 1.3, 1.5, CIVIC COUPE, SUZUKI SJ 413, SWIFT 1.3, TOYOTA CELICA2.0, CROWN ISUZU, CON ALTERNADOR NIPPONDENSO 12V. (3 PINES, SEÑALES D-IG-L), IN221, 126000- 0430, GA829,

RE-GA829

Marca: GAUSS

REGULADOR



REGULADOR

Descripción: ISUZU NKR 2.8, 3.1 DIESEL, TROOPER 2.8 TD, HINO, NISSAN, CHEVROLET, CON ALTERNADOR HITACHI 12V., IH212, IH717, GA830, TR1Z-43, (6 PINES, B-S-R-L-F-E), REGULADOR

RE-GA830

Marca: GAUSS



REGULADOR

Descripción: TOYOTA CELICA, TOYOTA MR2, LEXUS, CON ALTERNADOR NIPPONDENSO 12V. IN434, 126000-0610, GA831, REGULADOR

RE-GA831

Marca: GAUSS



REGULADOR

Descripción: HONDA ACCORD 2.0I, PRELUDE, HONDA CIVIC 1.2, 1.3, 1.5, SUZUKI SJ413 1.3, SUZUKI SWIFT 1.3, TOYOTA CAMRY 1.8, 2.0, TOYOTA CARINA II 1.8, CELICA, COROLLA 1.3, TOYOTA MR2 1.6, 2.0, STARLET 1.0,

RE-GA832

Marca: GAUSS



REGULADOR

Descripción: TOYOTA CELICA, COROLLA 1.6, CRESSIDA, CAMRY, LEXUS LS 250, TOYOTA LIT-ACE 2.2, CON ALTERNADOR NIPPONDENSO 12V. (3 PINES, S-IG-L), IN436, GA833, 126000- 0931, REGULADOR, ANCLAJE 63,5MM

RE-GA833

Marca: GAUSS



REGULADOR

Descripción: TOYOTA CELICA, TOYOTA MR2, CON ALTERNADOR NIPPONDENSO 12V., GA834, 126000-1260, IN438, (3 PINES, S-IG-L), REGULADOR

RE-GA834

Marca: GAUSS



REGULADOR

Descripción: HONDA CIVIC , CRX , CON ALTERNADOR MITSUBISHI 12V. IM273 REGULADOR ,(4 TERMINALES , SEÑALES C - FR - IG - L) , COLECTOR DE 26MM , RECTIFICADOR IMR6548 GA835

RE-GA835

Marca: GAUSS



REGULADOR

Descripción: SUZUKI SWIFT 1.3 , SUZUKI VITARA 1995> SUZUKI SIDERICK 16V 1996>CON ALTERNADOR MITSUBISHI 12V. (3 TERMINALES , SEÑALES D - IG - L) , IM834 REGULADOR , DIAMETRO DEL PORTACARBON

RE-GA836

Marca: GAUSS



REGULADOR

Descripción: HONDA CIVIC , HONDA CIVIC DEL SOL , CON ALTERNADOR MITSUBISHI 12V. (4 TERMINALES , SEÑALES C-FR-IGN-L) , IM850 REGULADOR , DIAMETRO DEL PORTACARBON 24MM , RECTIFICADOR IMR7576 ,

RE-GA838

Marca: GAUSS

REGULADOR



REGULADOR

Descripción: FORD LINCOLN , MAZDA TRIBUTE , FORD SCAPE 3.0 V6 2001 , FORD WINDSTAR , CON ALTERNADOR MOTORCRAFT 12V. 105A. F601 , XW4U-10C359-AB , SEÑALES AS - RC - LI , GAUSS GA839

RE-GA839
Marca: GAUSS



REGULADOR

Descripción: HONDA CIVIC, ACURA, HONDA INTEGRA, CON ALTERNADOR NIPPONDENSO 12V., (4 PINES, SEÑALES D-FR-IG-L), IN225, GA840, REGULADOR, ANCLAJE 63.5MM., (PARA USAR CON RECTIFICADOR INR725,

RE-GA840
Marca: GAUSS



REGULADOR

Descripción: ACURA LEGEND, HONDA ACCORD , CON ALTERNADOR NIPPONDENSO 12V., (4 PINES, SEÑALES S-FR-IG-L), IN226, 126000-0540, GA841, REGULADOR , ANCLAJE 63.5MM

RE-GA841
Marca: GAUSS



REGULADOR

Descripción: HONDA, ACURA INTEGRA, CON ALTERNADOR NIPPONDENSO 12V., IN429, GA842, 126000-1470, (4 PINES, SEÑALES D-FR-IG-L), REGULADOR, ANCLAJE 63,5MM.

RE-GA842
Marca: GAUSS



REGULADOR

Descripción: HONDA PRELUDE, HONDA ACCORD, CIVIC, ACURA, CON ALTERNADOR NIPPONDENSO 12V., (4 PINES, SEÑALES C-FR-IG- L), IN431, GA843, 126000-1410, REGULADOR, ANCLAJE 63,5MM.

RE-GA843
Marca: GAUSS



REGULADOR

Descripción: HONDA, CON ALTERNADOR NIPPONDENSO 12V. (4 PINES, SEÑALES C-FR-IG-L), GA844, IN433, 126000-1360, ANCLAJE 63,5MM.

RE-GA844
Marca: GAUSS



REGULADOR

Descripción: HONDA, ACURA LEGEND, STERLING 825, 927, CON ALTERNADOR NIPPONDENSO 12V., (4 PINES, SEÑALES S-FR-IG-L), 126000-1060, IN444, GA845, ANCLAJE 63,5MM. REGULADOR

RE-GA845
Marca: GAUSS



REGULADOR

Descripción: FORD CONTOUR,MERCURY,COUGAR,MYSTIQUE,CON ALTERNADOR MOTORCRAFT SERIE 6G 12V. F602 REGULADOR GA846

RE-GA846
Marca: GAUSS

REGULADOR

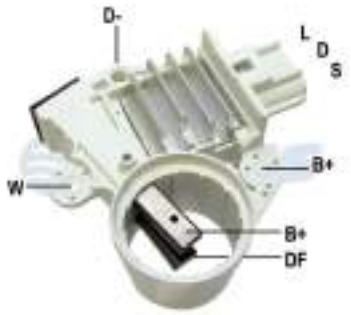

REGULADOR

Descripción: CROWN VICTORIA , FORD MUSTANG V6 , LINCOLN , MERCURY , CON ALTERNADOR MOTORCRAFT 12V F600 , F8WU-10C359-AB , SEÑALES I - D - A REGULADOR GAUSS GA847

RE-GA847

Marca: GAUSS

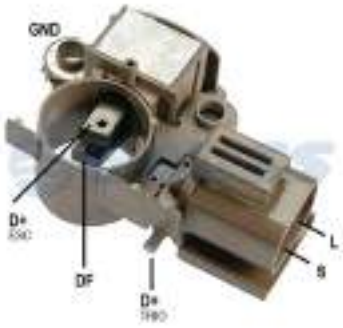

REGULADOR

Descripción: NISSAN PULSAR,SENTRA,CON ALTERNADOR MITSUBISHI 12V IM-274 REGULADOR , (2 TERMINALES , SEÑALES S - L) , PORTACARBON DE 26MM GAUSS GA848

RE-GA848

Marca: GAUSS



REGULADOR

Descripción: HONDA CIVIC 1.5 , 1.6 , CON ALTERNADOR MITSUBISHI 12V. (4 TERMINALES , SEÑALES C-FR-IG-L) , IM839 REGULADOR , DIAMETRO PORTACARBON 26MM GAUSS GA849

RE-GA849

Marca: GAUSS



REGULADOR

Descripción: HONDA, ACURA 3.2 SLX, ISUZU TROOPER 3.2, CON ALTERNADOR NIPPONDENSO 12V., 3 PINES, SEÑALES C-IG-L, IN215, GA850, 126000-2150, 63.5MM. ANCLAJE, (PARA USAR CON RECTIFICADOR INR502)

RE-GA850

Marca: GAUSS



REGULADOR

Descripción: TOYOTA TERCEL, CAMRY 2.2, , LANDCRUISER 4.5, TOYOTA PASEO 1.5, COROLLA 1.3, 1.4, 1.8, TOYOTA STARLET 1.3, 1.5, CON ALTERNADOR NIPPONDENSO 12V., (3 PINES, S-IG-L), IN437, GA851,

RE-GA851

Marca: GAUSS



REGULADOR

Descripción: TOYOTA PICK-UP 3.0, T1000 3.0 , CON ALTERNADOR NIPPONDENSO 12V. (3 PINES, S-IG-L), IN440, GA852, 126000-7100, ANCLAJE 63,5MM. REGULADOR

RE-GA852

Marca: GAUSS



REGULADOR

Descripción: MINICARGADOR CATERPILLAR 248B, YANMAR 6LP, KUBOTA, CON ALTERNADOR NIPPONDENSO 12V., (3 PINES, SEÑALES P-IG-L), IN449, GA853, 126000-1940, VRH200559, ANCLAJE 63,5MM. REGULADOR

RE-GA853

Marca: GAUSS



REGULADOR

Descripción: TOYOTA 4 RUNNER, TOYOTA T100, TOYOTA HI-ACE 2.4 DIESEL, TACOMA, LEXUS, CON ALTERNADOR NIPPONDENSO 12V., (3 PINES, S-IG-L), IN453, GA854, 126000-1960, ANCLAJE 63,5MM. REGULADOR

RE-GA854

Marca: GAUSS

REGULADOR



REGULADOR

Descripción: HONDA ACURA ISUZU REGULADOR 12V LARGO 63.5 MM TRANSPO IN445 GAUSS GA855 REGITAR VRH2005-40 CARGO 234557 DENSO 126000-2090, 126000-2160, 126000-2470, 126000-2610, HONDA

RE-GA855

Marca: GAUSS



REGULADOR

Descripción: NISSAN INFINITI 3.5 2003-2004, NISSAN QX4 3.5 2003, NISSAN PATHFINDER 3.5, CON ALTERNADOR MITSUBISHI 12V., 2 PINES, SEÑALES S - L, IM476, A886X47672, GA856, REGULADOR, PARA USAR CON

RE-GA856

Marca: GAUSS



REGULADOR

Descripción: MITSUBISHI MONTERO 3.0, 3.5, MITSUBISHI PAJERO 3.0, 3.5, NISSAN VAN 3.3, CON ALTERNADOR MITSUBISHI 12V., 2 PINES, SEÑALES L - S, IM369, GA858, REGULADOR, DIAMETRO PORTA CARBON

RE-GA858

Marca: GAUSS



REGULADOR

Descripción: TOYOTA TERCEL 1.5, COROLLA 1.3, PASEO 1.5, CON ALTERNADOR NIPPONDENSO 12V. (3 PINES, S-IG-L), IN257, GA860, 126000-1630, ANCLAJE 57,5MM.

RE-GA860

Marca: GAUSS



REGULADOR

Descripción: KOMATSU REGULADOR 24V LARGO 63.5MM SEÑAL NC , IG , L TRANSPO IN462 GAUSS GA861 REGITAR VRH2005-151B CARGO 3330440 DENSO 126000-2310 , 126000-2320 ALTERNADOR 1012117960,

RE-GA861

Marca: GAUSS

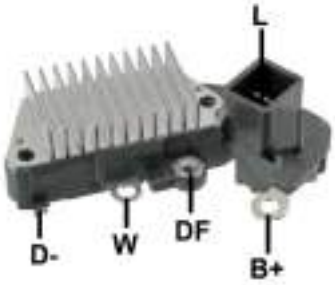

REGULADOR

Descripción: VOLVO 740 TURBO, VOLVO S40 SALON 1995-2003, VOLVO V40 ESTATE 1995-2004, VOLVO S70 , V70 1996-2001, CON ALTERNADOR NIPPONDENSO 12V., IN442, 126000-1130, GA862, REGULADOR, ANCLAJE

RE-GA862

Marca: GAUSS



REGULADOR

Descripción: TOYOTA CAMRY 3.0, LEXUS 3.0 V6, LEXUS SC300, ES300, MAZDA MILLENIA 2.5, CON ALTERNADOR NIPPONDENSO 12V., (3 PINES, S-IG-L), IN441, GA865, 126000-1810, ANCLAJE 63,5MM. REGULADOR

RE-GA865

Marca: GAUSS



REGULADOR

Descripción: HONDA FUT 1.3 1.5 , CITY 1.5 REGULADOR 12V GAUSS GA867 TRANSPO IM569 TRABAJA CON PLACA DIODO GA1357 HONDA 31150-RB0-004 MITSUBISHI 6050921F

RE-GA867

Marca: GAUSS

REGULADOR

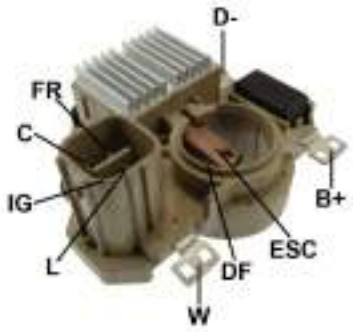

REGULADOR

Descripción: REGULADOR MITSUBISHI 12V, HONDA CIVIC HRV, FIT 1.5 2006>,

RE-GA868

Marca: GAUSS



REGULADOR

Descripción: DAIHATSU HIJET 0.8, 1.0, CUORE 0.8, DAIHATSU FEROZA, KUBOTA V1502, YANMAR 2TN66E, 3TNA72, JOHN DEERE, KOMATSU, HYSTER, CON ALTERNADOR NIPPONDENSO 12V., (2 PINES, SEÑALES

RE-GA870

Marca: GAUSS



REGULADOR

Descripción: DAIHATSU, KUBOTA, HYSTER, YALE, KOMATSU, GRUA HORQUILLA, CON ALTERNADOR NIPPONDENSO 12V., 2 PINES, SEÑALES IG-L, ANCLAJE 57,5MM. , IN255, 126000-0970, 126000-0971,

RE-GA872

Marca: GAUSS



REGULADOR

Descripción: MITSUBISHI, SCANIA, CAMIONES VOLVO VM210, VM240, VM260, CON ALTERNADOR MITSUBISHI 24V., VRH2009-151B, RE-06095, GA874

RE-GA874

Marca: GAUSS



REGULADOR

Descripción: TOYOTA COROLLA 1.6, CORONA 1.6, 4 RUNNER, LAND CRUISER, CON ALTERNADOR NIPPONDENSO 12V., 3 PINES, SEÑALES S-IG-L, IN235, GA875, ANCLAJE 86MM., (PARA USAR CON RECTIFICADOR

RE-GA875

Marca: GAUSS



REGULADOR

Descripción: NISSAN SENTRA , VERSA , NV200 , QASHQAI , X-TRAIL MITSUBISHI 5648111D A2TJ0281 CON ALTERNADOR MITSUBISHI 23100-EM01BR NISSAN A2TJ0281ZC 12V IM564,GA877 REGITAR

RE-GA877

Marca: GAUSS

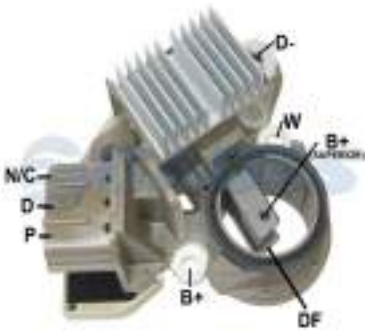

REGULADOR

Descripción: MAZDA 6 L4 2.3 2008, MAZDA 6 L4 2.3 TURBO 2006-2007, MAZDA 6 L4 2.3 138 CID 2008, MAZDA 6 L4 2.3 138 CID TURBO 2006-2007, MAZDA 6 L4 2.5 152 CID 2009, MAZDA MX5 MIATA L4 2.0 122 CID 2006-2008,

RE-GA878

Marca: GAUSS



REGULADOR

Descripción: NISSAN SENTRA, SUNNY, SUBARU LOYALE, STANZA, PULSAR, CON ALTERNADOR HITACHI 12V., IH210, TR1Z-27, GA880, (5 PINES, SEÑALES B-S-L-F-E), REGULADOR

RE-GA880

Marca: GAUSS

REGULADOR



REGULADOR

Descripción: ISUZU DIESEL, CON ALTERNADOR HITACHI 12V. (5 PINES, R-S-B-F-E) , 894223 670, GA881

RE-GA881

Marca: GAUSS



REGULADOR

Descripción: ISUZU DIESEL,NISSAN,INDUSTRIAL,CON ALTERNADOR HITACHI 24V 6P IH716 REGULADOR , SEÑALES B-S-R-L-F-E GAUSS GA884

RE-GA884

Marca: GAUSS



REGULADOR

Descripción: REGULADOR MITSUBISHI 12V, HONDA: CIVIC V Hatchback 1.5i, 1.6i 16V 1991>1995 / CIVIC V Stufenheck 1.5i, 1.6 16V Vtec 1991>1995 / CIVIC V Coupe 1.5i, 1.6i 1993>1996 / CIVIC VI Stufenheck 1.6i Vtec

RE-GA887

Marca: GAUSS



REGULADOR

Descripción: REGULADOR MITSUBISHI 12V, HONDA: CIVIC V HATCHBACK 1.5, 1.6 1991>1995, STUFENHECK 1.5, 1.6 1991>1995, COUPE 1.5, 1.6 1993>1996, CIVIC VI STUFENHECK 1.6I VTEC 1995>2001, COUPE 1.6 I VTEC

RE-GA888

Marca: GAUSS



REGULADOR

Descripción: REGULADOR MITSUBISHI 12V, HONDA ACCORD VI COUPE 3.0 V6 97>03, ACCORD V6 2.7 95>97, Honda: 04314P0GA02 TRANSPO: IM844 REGITAR: VRH2009-88 MOBILETRON: VR-H2009-88, A2TA2191

RE-GA889

Marca: GAUSS

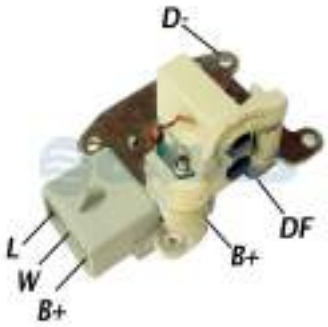

REGULADOR

Descripción: FORD RANGER 2.3 L4, 2.5 L4, RANGER 3.0 V6, 4.0 V6, FORD EXPLORER 4.0 V6, ESCORT 2.0 L4, AEROSTAR 3.0, 4.0 V6, TAURUS, BRONCO 5.8 V8, FORD E150 4.2, E250 4.2, CON ALTERNADOR MOTORCRAFT 12V. 95AMP.

RE-GA890

Marca: GAUSS

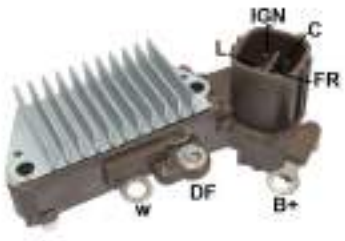

REGULADOR

Descripción: REGULADOR NIPPONDENSO 12V,Jaguar: X-Type V6 2.5, 3.0 2002>2004, X-Type 2000 V6 2001>2006, X-Type 3000 V6 2001>2006, NIPPONDENSO: 1260003430 TRANSPO: IN343 REGITAR: VRH2005-40A MOBILETRON:

RE-GA891

Marca: GAUSS

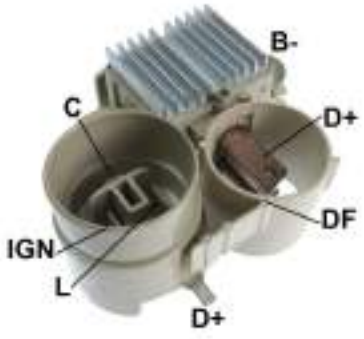

REGULADOR

Descripción: REGULADOR MITSUBISHI 12V, HONDA: Civic 1.3 1.5 1983->1988, Integra, Shuttle 1.4 / 1.5 1984->1990 Mitsubishi: A866X08270 A866X08271 Honda: 31150-PE0-927 TRANSPO: IM267 REGITAR: VRH2009-32

RE-GA896

Marca: GAUSS

REGULADOR



REGULADOR

Descripción: REGULADOR MITSUBISHI 12V, JAC MOTORS, EFFA MOTORS 2006, JFZ171, JFZ1826, JFZ1826C, JA500C03801

RE-GA898

Marca: GAUSS



REGULADOR

Descripción: REGULADOR MITSUBISHI 12V, VOLVO PENTA SERIES D1/D2/D4/D6/D9, Mitsubishi: A003TR0091, A003TR0093, Volvo: 3840181

RE-GA899

Marca: GAUSS



REGULADOR

Descripción: REGULADOR MITSUBISHI 24V, MITSUBISHI FUSO MEDIUM/HEAVY TRUCK: The Great 8DC11 1988 MITSUBISHI ENGINES INDUSTRIAL: 6D2 Diesel 1992>2007, 6D22/6D22T Diesel 1989, MITSUBISHI:

RE-GA900

Marca: GAUSS



REGULADOR

Descripción: SKODA FAVORIT 1.3, FELICIA 1.3, SKODA FORMAN 1.3, TRACTOR ZETOR, CON ALTERNADOR MAGNETON PAL 12V., MP291, GA901, UCB901, REGULADOR

RE-GA901

Marca: GAUSS



REGULADOR

Descripción: TERMINAL/REGULADOR NIPONDENSO, Capacitor 2,2uF 250V, DODGE: Dakota , DODGE: Durango and RAM 2002>, JEEP: Cherokee , JEEP: Gran Cherokee , JEEP: Liberty 3.7 V6 2002>, REGITAR:

RE-GA902

Marca: GAUSS



REGULADOR

Descripción: CITROEN BERLINGO 2.0HDI 1999> XANTIA 2.0HDI 1999> XSARA 1.8 16V 2000, XSARA 2.0HDI 2000> PEUGEOT 206 1.6 16V 2000> PEUGEOT 206 1.9D 1998, 306 2.0HDI 1999> PEUGEOT 307 2.0 HDI 2000>

RE-GA905

Marca: GAUSS



REGULADOR

Descripción: FORD FOCUS , NEW FIESTA , ECO SPORT REGULADOR 12V SENAL LIN GAUSS GA906

RE-GA906

Marca: GAUSS



REGULADOR

Descripción: REGULADOR VALEO 12V, KIA PICANTO EX4 1.0 2012>2015, HYUNDAI, 2619399, 37300-04030, 37300-04010, GA1892

RE-GA907

Marca: GAUSS

REGULADOR



REGULADOR

Descripción: REGULADOR MANDO 12V,HYUNDAI: SANTA FÉ I 2.4 16V 4X4 2000>2006, SONATA IV 2.0 16V 1998>2005, TRAJET 2.0 2000>2008 KIA: MAGENTIS 2.0 2001>2005, MANDO: TA500C07101 TRANSPO:

RE-GA908

Marca: GAUSS



REGULADOR

Descripción: FORD COURRIER ZETEC 1.0, 1.6, ECOSPORT 1.0, 1.6, ESCORT SW 1.6 ZETEC, FORD FIESTA 1.0, 1.6, FORD KA 1.0, 1.6 ZETEC , GM , CORSA CLASSIC 1.0 2013>, CON ALTERNADOR VALEO 12V., (3 PINES, SEÑALES

RE-GA911

Marca: GAUSS



REGULADOR

Descripción: HYUNDAI I-30 2.0 2009>, HYUNDAI ELANTRA 2.0 2007>2012, KIA SOUL 2.0, CON ALTERNADOR VALEO12V., (3 PINES, SEÑALES NC-L-FR), M544, 133421122, GA913

RE-GA913

Marca: GAUSS



REGULADOR

Descripción: REGULADOR VALEO 12V, BMW VARIOS, 2609955, 8510088-01, M575, 330042, VR3231, FG18S019M TG15C093, 439545, 439613, 2543390, 254346, 12-31-7-799-180, 12-31-7-799-181,

RE-GA914

Marca: GAUSS



REGULADOR

Descripción: REGULADOR VALEO 12V, BMW VARIOS, SERIES 5/6/7, 593873, 591901,593796,595200,595265,599101,M545, 236597, 335019, VRV3780, ARE3034, 76135, TG17C010, TG17C010B, TG17C011, TG17C048,

RE-GA918

Marca: GAUSS



REGULADOR

Descripción: GM, CHEVROLET CORSA 1.0, 1.6 1994 >, BLAZER, S10 2.0 1997>, ASTRA 1.8, 2.0 16V, 2.0 1999 >, OMEGA 3.0, VECTRA 2.0, 2.2, S10 DIESEL 2.8, NISSAN FRONTIER 2.8 TD MWM, NISSAN X TERRA 2.8 TD MWM,

RE-GA920

Marca: GAUSS



REGULADOR

Descripción: REGULADOR VALEO 12V, HYUNDAI SANTA FE 2000>2006, SONATA 1998>2005, KIA MAGENTIS 2003> 235845, 20051012, 2655001, 2655479, V5001, M531

RE-GA922

Marca: GAUSS



REGULADOR

Descripción: PEUGEOT 205, 206, 505, CITROEN C15 1.8D, CX 25RD TURBO, BX 15 RE, BX 16I, BX 19 GTI, TRS, C25D, RENAULT, VOLVO, CON ALTERNADOR PARIS RHONE - VALEO 12V., IP125, YH1925, GA925, REGULADOR

RE-GA925

Marca: GAUSS

REGULADOR



REGULADOR

Descripción: CAMION VOLVO 12, 17, 610, 611, 612, 613, 614,615S, 616S, 617S, N7, N10, N12, CON ALTERNADOR PARIS RHONE - VALEO 24V., IP129B, GA927, 300744, REGULADOR

RE-GA927

Marca: GAUSS



REGULADOR

Descripción: REGULADOR VALEO 12V, KIA: SORENTO V6, VAN SEDONA V6 2003->2005,VALEO: 2655006, 20071017, 20080622 TRANSPO: M563 REGITAR: VRPR5011 MOBILETRON: VR-PR5011, HYUNDAI:

RE-GA931

Marca: GAUSS



REGULADOR

Descripción: REGULADOR VALEO 12V, SEÑALES L-FR, GM: Malibu V6 2007->2010, Pontiac G6 V6 2008->2010 Saturn Aura 2007->2008,Valeo: 2650219, 2650348, 2650473 TRANSPO: M558 MOBILETRON: VR-V0219,

RE-GA932

Marca: GAUSS



REGULADOR

Descripción: REGULADOR VALEO 12V, KIA BONGO K2500 2.5 CRDI 2013> HYUNDAI HR 2013> 2610454, 37300-4A700, GA1885

RE-GA933

Marca: GAUSS



REGULADOR

Descripción: REGULADOR VALEO 12V

RE-GA934

Marca: GAUSS



REGULADOR

Descripción: REGULADOR VALEO 12V, SEÑALES IG-L-N/C, BMW: Series 3: 320i, 323i, 328i / 1998>2005, BMW: Coupe/Cabriolet/Touring: 320 Ci, 323 Ci, 328 Ci / 1999>2006, BMW: Series 5: Touring 520i, 523i, 528i /

RE-GA936

Marca: GAUSS

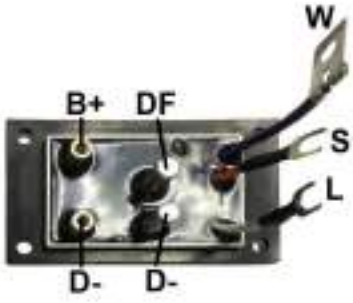

REGULADOR

Descripción: REGULADOR DELCO 24V, VOLKSWAGEM: Ônibus Queops Evolution (18320 EOT) CON motor Cummins ISC 8,3L Diesel, Delco: 19020406; Mobiletron: VR-D406B,DELCO: 8600054, 8600534;VW:

RE-GA937

Marca: GAUSS



REGULADOR

Descripción: PEUGEOT 206 1.6 16V 2001>, CITROËN XSARA PICASSO 2.0L, , CON ALTERNADOR VALEO 12V., (2 PERNOS DE SALIDA L - DFM, 2 MEDIALUNAS DE CONTACTO V -W), 593529, GA939, M562, REGULADOR

RE-GA939

Marca: GAUSS

REGULADOR



REGULADOR

Descripción: DAEWOO MATIZ, GM, MERCURY MARINE V8, CHEVROLET SPARK, CON ALTERNADOR DELCO REMY KOREA 12V. 65AMP., (2 PINES, L - IG), GA940, 271910, 139468, D0941, , REGULADOR

RE-GA940

Marca: GAUSS



REGULADOR

Descripción: DAEWOO MATIZ, GM, MERCURY MARINE V8, CHEVROLET SPARK, CON ALTERNADOR DELCO REMY KOREA 12V. 65AMP., (2 PINES, L - IG), GA940, 271910, 139468, D0941, , REGULADOR

RE-D0941

Marca: KONIGMANN



REGULADOR

Descripción: CHEVROLET OPEL ASTRA GTC (2011-2016), OPEL MERIVA B (2010-2016), CRUZE COBALT ONIX CON ALTERNADOR DELCO REMY KOREA 12V., (2 PINES, SEÑAL L - FR), D186, D2024, REGULADOR GAUSS GA941

RE-GA941

Marca: GAUSS



REGULADOR

Descripción: MERCURY MARINE 3.0L, CON ALTERNADOR DELCO REMY KOREA SERIE 5SI 12V., (2 PINES, SEÑALES S - L), 271850 ,GA942, D850, REGULADOR

RE-GA942

Marca: GAUSS



REGULADOR

Descripción: EQUIPAMIENTO CON MOTORES CUMMINS, CON ALTERNADOR DELCO REMY SERIE 13SI 24V. 50AMP, (4 PINES, SEÑALES P-L-IG-S),GA943, ALTERNADOR DELCO REMY N° 8600365.

RE-GA943

Marca: GAUSS



REGULADOR

Descripción: CASE, NEW HOLLAND, MOTORES CUMMINS, CATERPILLAR, CON ALTERNADOR DELCO REMY SERIE 11SI 70-95AMP., 12V. (4 PINES, D-IG-L-P), D2198, GA944, 220198, REGULADOR

RE-GA944

Marca: GAUSS



REGULADOR

Descripción: DAEWOO, MERCURY MARINE 2.5, MOTORES FUERA DE BORDA, CON ALTERNADOR DELCO REMY KOREA 12V. SERIE 5SI, (2 PINES, S - I), 271840, D840, GA945, OUTBOARD MOTORS , SEÑALES S - I

RE-GA945

Marca: GAUSS



REGULADOR

Descripción: REGULADOR VALEO 12V, ETIOS XS 1.3/1.5 16V FLEX 2011> , Valeo: FG7T010; Toyota: 27060-0Y110, GA1886

RE-GA946

Marca: GAUSS

REGULADOR



REGULADOR

Descripción: REGULADOR DELCO 12V, MERCRUISER: Model 350 , MERCRUISER: 454 Mag MPI , MERCRUISER: Model MX 6.2L, Daewoo: 271710, 271940; Cargo: 233975; Transpo: D940; Mobiletron: VR-D740, Regitar: D740, Delco:

RE-GA947

Marca: GAUSS



REGULADOR

Descripción: REGULADOR DELCO 24V, ACTROS 96>04, 914, 10514591, 10535656, 18SI 19070007/08/09/13/14/15/16/19/21/22

RE-GA948

Marca: GAUSS

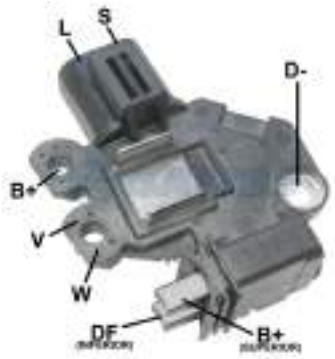

REGULADOR

Descripción: HYUNDAI HB20 , I30 , VELESTER , KIA SOUL , CERATO REGULADOR 12V SEÑAL L LR GAUSS GA950 HUNDAI 373702B250 ALTERNADOR VALEO: 26555447; HYUNDAI: 37300-2B101; M580

RE-GA950

Marca: GAUSS



REGULADOR

Descripción: REGULADOR VALEO 12V, ALFA ROMEO, CITROEN BERLINGO 2.0 02>05,C5 01>02, JUMPER 2.0/2.2 01>04, JUMPY 2.0 00>03, XSARA 2.0 99>02, FIAT DUCATO BOX 02>04 CRPR6603H, ARE3019, 235082,

RE-GA953

Marca: GAUSS

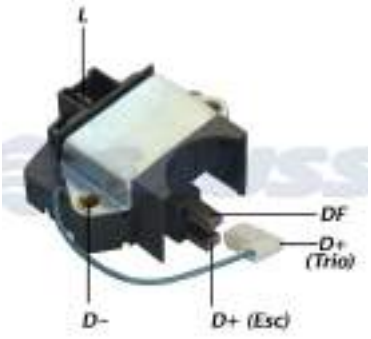

REGULADOR

Descripción: RENAULT , CON ALTERNADOR PARIS RHONE 24V. 50AMP. REGULADOR GA955

RE-GA955

Marca: GAUSS

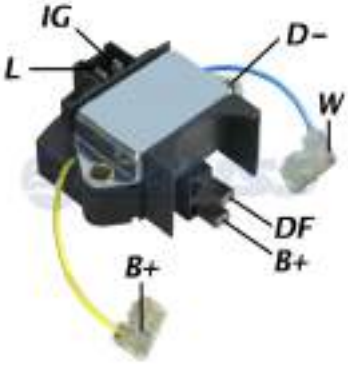

REGULADOR

Descripción: RENAULT 5 , VOLVO , CON ALTERNADOR PARIS RHONE 12V. 2 PIN (L-IGN) , IP122 REGULADOR GA956

RE-GA956

Marca: GAUSS



REGULADOR

Descripción: RENAULT 18 , CON ALTERNADOR DUCELLIER 12V. ID1010 , DU-511 ITAB-6232 , SEÑALES L - IG , DELOREAN, RENAULT (1987-80) REGULADOR GAUSS GA957

RE-GA957

Marca: GAUSS



REGULADOR

Descripción: REGULADOR VALEO 12V, OPEL, MITSUBISHI, NISSAN, RENAULT MEGANE 1500 05>10, MEGANE GRAND SCENIC 1500 05>10, VOLVO S40/V40, 593689, M549, 234818, ARE3029, VRV3689, DACIA: 23100-5770R,

RE-GA965

Marca: GAUSS

REGULADOR



REGULADOR

Descripción: REGULADOR VALEO 12V

RE-GA968

Marca: GAUSS



REGULADOR

Descripción: REGULADOR VALEO 12V

RE-GA970

Marca: GAUSS



REGULADOR

Descripción: REGULADOR VALEO 12V

RE-GA973

Marca: GAUSS



REGULADOR

Descripción: REGULADOR VALEO 12V

RE-GA975

Marca: GAUSS



REGULADOR

Descripción: REGULADOR VALEO 12V

RE-GA977

Marca: GAUSS

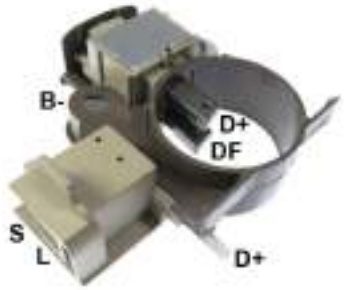

REGULADOR

Descripción: REGULADOR MITSUBISHI 12V, TERMINALES S-L, MITSUBISHI: Colt MK2 hatch 1.8 GL Diesel 1984>1988, Lancer MK3 Saloon/Estate 1.8 Diesel 1984>1988, MITSUBISHI: A866X09270, A866X09271,

RE-GA978

Marca: GAUSS



REGULADOR

Descripción: HYUNDAI H1 2.5 DIESEL CRDI, TERRACAN 2.9 DIESEL CRDI, KIA CARNIVAL 2.9 DIESEL TD, CRDI, HPDI, KIA SORENTO 2.5 DIESEL CRDI, HYUNDAI STAREX, CON ALTERNADOR MANDO 12V., P7027, 37370-4A110,

RE-GA979

Marca: GAUSS



REGULADOR

Descripción: VOLKSWAGEN GOL 1.0, 1.6 2003> VW POLO 1.0, 1.6 2003>, FOX 1.0, 1.6 2003>, GOLF 1.6 1999> AUDI, SKODA, SEAT, CON ALTERNADOR VALEO 12V., 2 PINES, L - DFM, M547, GA980, 593480, REGULADOR, (2

RE-GA980

Marca: GAUSS

REGULADOR



REGULADOR

Descripción: REGULADOR VALEO 12V, TERMINALES L-IG(D+), CORSA, AVEO, VRH2009-119, 238143, M582

RE-GA981

Marca: GAUSS



REGULADOR

Descripción: RENAULT CLIO 1.0 1999>, CLIO 1.0 16V 2001>, CLIO 1.6, DH 2002>, MEGANE 1.6 16V, 2.0, SCENIC 1.6, 2.0 2002>, KANGOO 1.0, 1.6, PEUGEOT 206 1.0 2002>, CON ALTERNDOR VALEO 12V. 80AMP, 593384, GA984

RE-GA984

Marca: GAUSS



REGULADOR

Descripción: REGULADOR VALEO 12V,TERMINAL COM, RENAULT: Grand Scenic II 1.6 2006>2012, Kangoo II 1.6 16V Hi-Flex 2008>2012, Megane II 1.6 2006>2009, Modus 1.4/1.6 2004>2012, Scenic II 1.4 2006>2009, Scenic II 1.6 16V

RE-GA985

Marca: GAUSS



REGULADOR

Descripción: REGULADOR VALEO 12V, TERMINALES L-DFM, RENAULT: Oroch 2.0 16V 2016, Renault Duster 2.0L 2011>, VALEO 2620798, Valeo:TG12C213; Renault: 2622557

RE-GA988

Marca: GAUSS

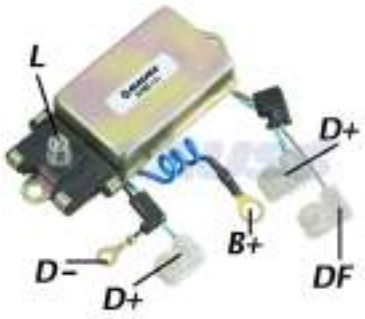

REGULADOR

Descripción: TRACTORES AGCO BRASIL, CON ALTERNADOR LUCAS INDIEL 12V. GA990, 353.81.990, REGULADOR

RE-GA990

Marca: GAUSS



REGULADOR

Descripción: REGULADOR VALEO 12V, TERMINAL RVC , GM: CAPTIVA 2009, COBALT 2008>2010, MALIBU 2008>2011, 2650441, 2650561, 15926088, IKRO IK5054 , GA1888,

RE-GA994

Marca: GAUSS



REGULADOR

Descripción: MERCEDES BENZ CLASE A 160, 190, CON ALTERNADOR VALEO 12V., 2541996B, 2541915, GAUSS

RE-GA996

Marca: GAUSS

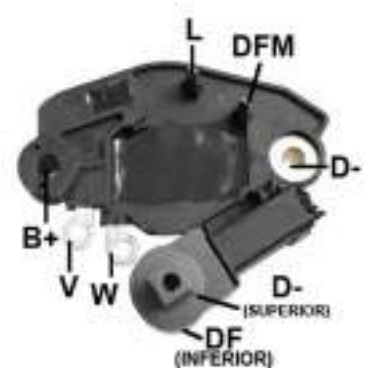

REGULADOR

Descripción: PEUGEOT 206 , FIAT SCUDO , CITROEN BERLINGO XSARA C15 , LANCIA , CON ALTERNADOR VALEO 12V. M564 , 593419 , 2542549B REGITAR V3419 CARGO 233633 GAUSS 997 ALTERNADOR VALEO:

RE-GA997

Marca: GAUSS

REGULADOR



REGULADOR

Descripción: CHEVROLET ORLANDO COLORADO, MONTANA 1.4 1.8 , COMBO VAN , CAPTIVA , VALEO 2605460 SEÑALES F (FR) L (PWM) REGULADOR REGITAR VALEO

RE-GA998

Marca: GAUSS



REGULADOR

Descripción: REGULADOR 12V SEÑAL F-L , CHEVROLET OPEL CON ALTERNADOR BOSCH REEMPLAZA F00M144109 F00M144160

RE-IB160

Marca: TRANSPO



REGULADOR

Descripción: BMW 1999-2004 , LAND ROVER 2003-2008 , CON ALTERNADOR BOSCH 12V. IB200 , F00M255200 , F00M255201 , F00M255202 , TERMINALES IG=15 , L=61E , PARA PROBAR EN TESTER USAR AMPLIFICADOR

RE-IB200

Marca: TRANSPO



REGULADOR

Descripción: MERCEDES BENZ 12V CIRCUITO A - L-DFM REGULADOR BOSCH 01229AA0X0

RE-IB201

Marca: TRANSPO



REGULADOR

Descripción: BMW REGULADOR 12V BSS (COM) TRANSPO IB203 BOSCH F00M255203

RE-IB203

Marca: TRANSPO



REGULADOR

Descripción: FIAT PALIO 1.7 TD, FIAT PALIO 1.0, 1.5 1996, SIENA 1997, BRAVA 1.6 16V. , FIAT BRAVO 1.6 16V. , FIAT MAREA 1.6 16V. , FIAT DOBLO 1.6, FIAT MULTIPLA 100 16V. , FIAT STILO 1.6, STRADA 1.4, FIAT UNO 1.0, LANCIA LYBRA

RE-IB220

Marca: TRANSPO



REGULADOR

Descripción: REGULADO R BOSCH F00M144146 F00M144152 F00M145331 F00M145339 F00M145340 F00M145382 F00M145861 12V L-DFM CARGO 235156

RE-F00M144146

Marca: BOSCH



REGULADOR

Descripción: VOLVO S80 2.8 1999-2000, VOLVO S80 2.9 1999-2001, S60 2.3, 2.4, CROSS COUNTRY 2.4, CON ALTERNADOR BOSCH 12V. 120AMP., IB229, F00M145229, F00MA45211, GA229, TERMINAL "L", REGULADOR

RE-IB229

Marca: TRANSPO

REGULADOR



REGULADOR

Descripción: VOLVO CON ALTERNADOR BOSCH 12V REEMPLAZA F00M145210 F00M145230 F00M145352

RE-IB230

Marca: TRANSPO



REGULADOR

Descripción: FORD F12000, F14000, F16000, MTR, 6BTAA, 6CTAA, 4BTAA, MOTORES ESTACIONARIOS CUMMINS, TRACTORES Y MAQUINARIA AGRICOLA VALMET, VALTRA, FIAT PALIO WEEKEND 1.0, 1.6 MPI 8V, 1.4 i.e. (motores 178),

RE-IB231

Marca: TRANSPO



REGULADOR

Descripción: FORD FIESTA , FORD KA, COURRIER ,CUMMINS F250, F350, F4000, MWM, CON ALTERNADOR BOSCH 12V., IB235, GA235, GA234, F00M145235 , F00M145214, (3 PINES, SEÑALES L - DFM - S),

RE-IB235

Marca: TRANSPO



REGULADOR

Descripción: TOYOTA AVENSIS 1.6I, 1.8 2000 , COROLLA 1.4, 1.6 2001, 1.8 E12, 1.8 MPV, TOYOTA HILUX SW4, CAMRY, CON ALTERNADOR BOSCH 12V. 80AMP., (4 PINES, SEÑALES S - IG - L - DFM), IB236, GA265, F00M145236, 233587,

RE-IB236

Marca: TRANSPO



REGULADOR

Descripción: CHEVROLET VENTURI 3.4 2001>CON ALTERNADOR BOSCH 12V IB241 F00M145241 F00M145224 , SEÑALES S - FR - L - NC , RECTIFICADOR IBR201 / IBR215 REGULADOR

RE-IB241

Marca: TRANSPO



REGULADOR

Descripción: MERCEDES BENZ , MINI BMW AUDI REGULADOR 12V SEÑAN (L-DFM) TRANSPO IB247 BOSCH F00M144146 F00M145247 F00M145331 F00M145357 F00M145382

RE-IB247

Marca: TRANSPO

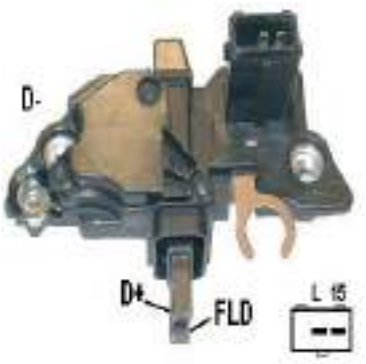

REGULADOR

Descripción: BMW 325e,i,BMW 330i,BMW 525i,BMW X5 3.0i,CON ALTERNADOR BOSCH 12V 120A IB251 F00M145251,TERMINAL L-15 , RECTIFICADOR IBR226 REGULADOR

RE-IB251

Marca: TRANSPO

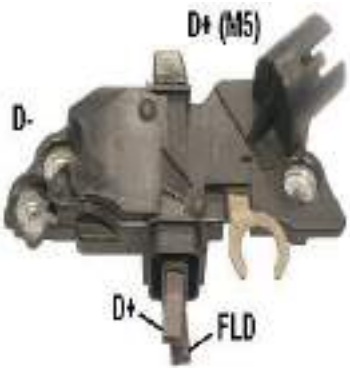

REGULADOR

Descripción: CITROEN BERLINGO 2.0HDi (RHY),CITROEN XANTIA,XSARA 2.0HDi (RHY,RHZ) DIESEL,PEUGEOT 206 2.0HDi (RHY),PEUGEOT 307 2.0HDi (RHY),PEUGEOT 406 2.0 16V,PEUGEOT 406 2.0HDi AC

RE-IB252

Marca: TRANSPO

REGULADOR



REGULADOR

Descripción: GM, CHEVROLET CORSA 1.0 00>05, CORSA SEDAN, ASTRA 2.0 04>, ASTRA SEDAN 1.8, OMEGA 3.0, 4.1, OPEL VECTRA 2.0, 2.4, S 10, ZAFIRA 2.0, FIAT STILO, STRADA 1.8 04>, CON ALTERNADOR BOSCH 12V.,

RE-IB257

Marca: TRANSPO



REGULADOR

Descripción: REGULADOR BOSCH TRANSPO 12V, F00M144140, F00M145249, M.BENZ, CUMMINS, ALLIS, JHON DEERE, MASSEY FERGUSSON

RE-IB260

Marca: TRANSPO



REGULADOR

Descripción: CAMION VOLKSWAGEN 13.150, 9.150, MERCEDES BENZ 1214, 710, AUDI, CHRYSLER, CON ALTERNADOR BOSCH 12V., 2 PINES, L - DFM, F00M145261, IB261, GA261, REGULADOR

RE-IB261

Marca: TRANSPO



REGULADOR

Descripción: BMW CITROEN SEÑAL BSS (COM) REGULADOR 12V TRANSPO IB262 BMW 12317505922, 12317523059, 12317540656, BOSCH F00M145262, F00M145285, F00M145312, F00M145655, F00M145880, F00MA45221

RE-IB262

Marca: TRANSPO



REGULADOR

Descripción: REGULADOR TRANSPO 12V REEEMPLAZA AL BOSCH F00M145271 F00M145366

RE-IB271

Marca: TRANSPO



REGULADOR

Descripción: CAJA REGULADORA 12V Bosch F-00M-145-228, -283, -371

RE-IB283

Marca: TRANSPO



REGULADOR

Descripción: PEUGEOT 307 HDI , CITROEN ,CON ALTERNADOR BOSCH 12V , IB286 , F00M145286 , F00M145394 , 234770 , SEÑALES L - DFM (FR) REGULADOR GA233 REGITAR VRB270 CARGO 333271, F00MA45233

RE-IB286

Marca: TRANSPO



REGULADOR

Descripción: VOLVO B7R/B9 , VOLVO FH12 , VOLVO FM12 ,CON ALTERNADOR BOSCH 24V . F00M145297 , F00M145246 , 233117 , SEÑALES W - L - 15 - S - DFM , RECTIFICADOR IBR223 REGULADOR

RE-IB297

Marca: TRANSPO

REGULADOR



REGULADOR

Descripción: MERCEDES BENZ 914, 915, 1938, VOLVO FH, CON ALTERNDOR BOSCH 24V., IB298, GA298, F00M144123, F00M144118, 5 PINES, SEÑALES W - L - 15 - S - DFM, (PARA USAR CON RECTIFICADOR IBR224),

RE-IB298

Marca: TRANSPO

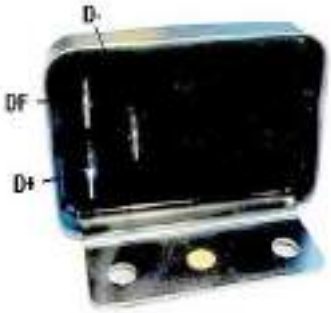

REGULADOR

Descripción: VOKSWAGEN VARIANT TL, MERCEDES BENZ CAMIONES Y BUSES, TRACTOR VALMET 118, 138-4, 68, 78, 88, 62ID, 65ID, MAXION, TRACTOR MASSEY FERGUSON MF 235, 270, 275, 275-4, 290, 290-4, 296, 296-4, 50x, 55x,

RE-IB301

Marca: TRANSPO



REGULADOR

Descripción: RENAULT REGULADOR 12V BSS (COM) CONTROLADA POR COMPUTADOR TRANSPO IB321 BOSCH F00M144131, F00M144185, F00M144188, F00M144193, F00M145301, F00M145303, F00M145304,

RE-IB321

Marca: TRANSPO



REGULADOR

Descripción: MITSUBISHI REGULADOR 12V (S-L) TRANSPO IB347 BOSCH F00M145207 F00M145347

RE-IB347

Marca: TRANSPO



REGULADOR

Descripción: CAJA REGULADORA12V , PARA COLECTOR DE 32MM , (1989-72) Alfa Romeo, AMC, Audi, Deutz, Fiat, Ford, Iveco, John Deere, Lancia, Mercedes, Mercury, Porsche, Same, VW, Volvo, Volvo White-GMC

RE-IB350

Marca: TRANSPO



REGULADOR

Descripción: VOKSWAGEN APOLLO GL, GLS, GOL 1.6, GL, GT, GTS, GTI, VOYAGE, PARATI 1.5, 1.6, GL, GLS, SANTANA CL, 1.8, 2.0, QUANTUM, PASSAT 1.5, 1.8, GTS, POINTER, FORD DEL REY 1.8, BELINA 1.8, PAMPA 1.8, FORD

RE-IB358

Marca: TRANSPO

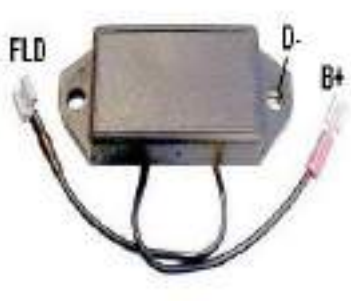

REGULADOR

Descripción: VOLKSWAGEN ESCARABAJO 1300, VOLKSWAGEN KOMBI 1300 , BRASILIA, CON ALTERNADOR BOSCH 12V. IB359, GA003, 9190087003, REGULADOR

RE-IB359

Marca: TRANSPO



REGULADOR

Descripción: AUDI (1984-1985) , TRACTOR CASE IH7120, IH7130, IH7140 , IH8910, IH8920, IH8930, IH8940, IH8950, COSECHADORAS CASE IH2155, IH2166, IH2188, IH2366, IH2555, CATERPILLAR , CLAAS, DEUTZ-FAHR

RE-IB360

Marca: TRANSPO

REGULADOR



REGULADOR

Descripción: MERCEDES BENZ 609, 611, 614, 709, 711, 714, 809, 811, 814, 914, 917, 1114, 1320, 1514, BUS OF1315, OF1318, OH1418, 1635, ATLAS COPCO, CATERPILLAR, INTERNATIONAL, IVECO, KHD, LIEBHERR, CON ALTERNADOR

RE-IB362

Marca: TRANSPO



REGULADOR

Descripción: CAMIONES IVECO SERIES 180E, 190E, 240E, 260E, 400E, SCANIA MT-DS11.95, 96, 97, DSC11.56, 57, 58, 14.57, 61, 62, 63, VOLVO F12, N12, B12, NL10, 12, CON ALTERNADOR BOSCH 24V. 80AMP., GA304,

RE-IB363

Marca: TRANSPO



REGULADOR

Descripción: REGULADOR BOSCH 12V, IR/EF, COLECTOR DE 32MM, 1197311032, 1197311033, 1197311045, 1197311046, 2197311032

RE-IB368

Marca: TRANSPO



REGULADOR

Descripción: IVECO EUROCARGO 60E 4.0 DIESEL, IVECO 65E 4.0 DIESEL, IVECO 75E 4.0 DIESEL, IVECO 100E 6.0 DIESEL, IVECO 130E 6.0 DIESEL, IVECO 135E 6.0 DIESEL, IVECO 150E 6.0 DIESEL, ATLAS COPCO, CASE,

RE-IB369

Marca: TRANSPO



REGULADOR

Descripción: MERCEDES BENZ , KHD , FIAT ALLIS , VOLVO , DAF , CON ALTERNADOR BOSCH 24V. (PARA ANILLO DE 28mm.) IB374 REGULADOR

RE-IB374

Marca: TRANSPO



REGULADOR

Descripción: CHEVROLET LUV 2300, CON ALTERNADOR BOSCH AUTRALIA 12V., IB375, GA375, 9190067003, PARA COLECTOR DE 28MM., REGULADOR

RE-IB375

Marca: TRANSPO



REGULADOR

Descripción: MERCEDES BENZ , FIAT , CON ALTERNADOR BOSCH 24V. (PARA COLECTOR DE 32mm) , IB376 REGULADOR

RE-IB376

Marca: TRANSPO



REGULADOR

Descripción: CAMION MERCEDES BENZ , MOTORES ESTACIONARIOS Y BUSES, CBT TRACTORES 8240, 2105, 8060, COSECHADORA MAXION, MASSEY FERGUSON MF1630, MF3640, MF5650, RETROESCAVADORA M750,

RE-IB378

Marca: TRANSPO

REGULADOR



REGULADOR

Descripción: MERCEDES BENZ, FORD CARGO, CAMION VOLVO N10, N12, NL 12-400, NL 10-280, NL 10-340, CATERPILLAR 3306,TRACTOR D4, D5, D6, D4E, D6D, D8L, 631E, 930 E 966, CAMION SCANIA T112, R112, T142,

RE-IB379

Marca: TRANSPO



REGULADOR

Descripción: CHEVROLET CORSA 1.0, 1.4, VOLKSWAGEN GOLF, VENTO, PASSAT, CITROEN, PEUGEOT 306, ALFA ROMEO ISS 2.0T.S, AUDI A4, NISSAN PRIMERA, BMW, SAAB, OPEL, CON ALTERNADOR BOSCH 12V. 120AMP., IB385,

RE-IB385

Marca: TRANSPO



REGULADOR

Descripción: MERCEDES BENZ MB140D, VOLVO, VOLKSWAGEN PASSAT, VOLKSWAGEN CORRADO, CON ALTERNADOR BOSCH 12V. 100AMP. IB387, 1197311211, GA211, REGULADOR CON RESISTENCIA

RE-IB387

Marca: TRANSPO



REGULADOR

Descripción: FORD FIESTA 1.0, 1.3, FORD KA . ESCORT SW GL, GLX 1.8i, ESCORT GL 1.8i 16V, ESCORT GLX 1.8i 16V (TODOS CON MOTOR ZETEC); AUDI CABRIOLE, SEAT CORDOBA 1.9 DIESEL, 1.9 SDI, 1.9 TDI, CON ALTERNADOR BOSCH 12V.

RE-IB388

Marca: TRANSPO



REGULADOR

Descripción: VOLKSWAGEN ESCARABAJO 1.6 , CON DINAMO 12V. 35AMP. (ELECTROMECANICA) IB390 , REGULADOR MECANICO CAJA REGULADORA DINAMO 12V 35A REGULADOR

RE-IB390

Marca: TRANSPO



REGULADOR

Descripción: CHEVROLET LUV MILENIUM 2.2, THERMOKING, CON ALTERNADOR BOSCH 12V., IB391, 9190067019, GA391, KOB391, 2 PINES, SEÑALES L - S, PARA COLECTOR DE 28MM., REGULADOR

RE-KOB391

Marca: KONIGMANN



REGULADOR

Descripción: CHEVROLET LUV MILENIUM 2.2, THERMOKING, CON ALTERNADOR BOSCH 12V., IB391, 9190067019, GA391, KOB391, 2 PINES, SEÑALES L - S, PARA COLECTOR DE 28MM., REGULADOR

RE-IB391

Marca: TRANSPO



REGULADOR

Descripción: THERMOKING, YANMAR 486 DIESEL SERIE 400, CON ALTERNADOR BOSCH 12V., IB392 , GA392, 9190067018 , 2 PINES, SEÑALES L - S, PARA COLECTOR DE 28MM.

RE-IB392

Marca: TRANSPO

REGULADOR



REGULADOR

Descripción: FORD ESCORT L, GL, XR3, DEL REY, CORCEL II, CAMION FORD CARGO 1218, 1415, 1418, 1618, 2218 CON MOTOR FORD 6.6, VOLKSWAGEN SANTANA, GOL, SAVEIRO, VOYAGE, PARATI, PASSAT, CAMION VOKSWAGEN

RE-GA059

Marca: GAUSS



REGULADOR

Descripción: NISSAN V16, NISSAN SENTRA II MEXICO, CON ALTERNADOR BOSCH 12V., IB501, IB501HD, 9190041002, VRB250, GA190, (2 PINES, SEÑALES S - L), REGULADOR

RE-IB501

Marca: TRANSPO



REGULADOR

Descripción: CITROËN BERLINGO 1996-2002, XSARA 1997-2000, XANTIA 1997-2001, ZX 1991-1997, PEUGEOT 106, 206, 306, 405, 806TD, PARTNER 1996-2002, NISSAN MICRA 1992-2002, CON ALTERNADOR BOSCH 12V.

RE-IB512

Marca: TRANSPO



REGULADOR

Descripción: VOLVO 850 2.3/2.4 1996-1997,VOLVO C70 2.3/2.4 1998-1999,VOLVO S70 2.3, 2.4 1998,VOLVO V70 2.3/2.4,CON ALTERNADOR BOSCH 12V IB520 1197311520 , TERMINAL L , PARA COLECTORES DE14MM

RE-IB520

Marca: TRANSPO



REGULADOR

Descripción: AUDI A3, SEAT, VOLKSWAGEN BORA, GOLF 4, NEW BEATLE, GOL 1.0 MI 16V, 8V, PARATI II 1.0 16V, GOL III 1.0 MI , 1.0 MI 16V, 1.0 16V TURBO, PARATI III 1.0 MI, 1.0 MI 16V, VW GOLF 4 1.9 TDI , SDI , 2.3, SEAT TOLEDO,

RE-IB5225

Marca: TRANSPO



REGULADOR

Descripción: BMW REGULADOR 12V BSS (COM) TRANSPO IB5289 CARGO 236002 BMW 12317512163, 12317523065, 12317540655 BOSCH F00M145258 F00M145268 F00M145289 F00M145316 F00M145656 F00M145882

RE-IB5289

Marca: TRANSPO



REGULADOR

Descripción: CAMIONES MAN, CON ALTERNADOR BOSCH 24V., 110AMP. 5 PINES, SEÑALES W-L -IGN-S-FR, (LA TENSION POR DEFECTO DE ESTE REGULADOR ES DE 25.6 VOLTS Y EN EL VEHICULO DE 28.5 VOLTS.)

RE-IB5300

Marca: TRANSPO



REGULADOR

Descripción: REGULADOR TRANSPO

RE-IB5378

Marca: TRANSPO

REGULADOR



REGULADOR

Descripción: VOLVO REGULADOR 12V LIN (COM) TRANSPO IB5379 BOSCH F00M145311, F00M145379, F00MA45212

RE-IB5379
Marca: TRANSPO



REGULADOR

Descripción: MERCEDES BENZ , BMW 1197311506 - 1197311545 12V , SEÑALES FR-L-IG REGULADOR

RE-IB545
Marca: TRANSPO



REGULADOR

Descripción: CAMIONES MAN, CON ALTERNADOR BOSCH 24V., (5 PINES, SEÑALES NC - S - 15 -L - W), CONECCION 15=IGN, GA558, IB558, BOSCH 1197311558, MAN 81-25601-0025

RE-GA558
Marca: GAUSS



REGULADOR

Descripción: CAMION MAN 24V REGULADOR TRANSPO IB588 BOSCH 0272220217 , 1197311554, 1197311558 MAN 81-25601-002

RE-IB558
Marca: TRANSPO



REGULADOR

Descripción: BMW REGULADOR 12V TERMINAL BSS TRANSPO IB5881 BOSCH F00M145317 F00M145881 F00MA45222 BMW 12-31-7-540-657

RE-IB5881
Marca: TRANSPO



REGULADOR

Descripción: CITROEN C6 PEUGEOT 407 , 607 , REGULADOR SEÑAN L-DFM TRANSPO IB6011 BOSCH F00M346011 F00M346030 F00M346102 CARGO 333277 GAUSS GA340

RE-IB6011
Marca: TRANSPO



REGULADOR

Descripción: BMW 116,316,118,120,318,320,520, 128,135,528,535,323,328,335, X3,X5,330 REGULADOR 12V TRANSPO IB6024

RE-IB6024
Marca: TRANSPO



REGULADOR

Descripción: CITROEN , FIAT , LANDROVER , PEUGEOT , CON ALTERNADOR BOSCH 12V. (SEÑALES L-FR) , IB6026 , F-00M346010 , F00M346015 , F00M346026 , F00M346087 REGULADOR 330331

RE-F00M346087
Marca: BOSCH

REGULADOR



REGULADOR

Descripción: CITROEN , FIAT , LANDROVER , PEUGEOT , CON ALTERNADOR BOSCH 12V. (SEÑALES L-FR) , IB6026 , F-00M346010 , F00M346015 , F00M346026 , F00M346087 REGULADOR

RE-IB6026

Marca: TRANSPO



REGULADOR

Descripción: REGULADOR 12V 180AMP , MERCEDES BENZ REEMPLAZA BOSCH F00M144288 F00M345008 F00M346021 F00M346037 F00M346047 F00M345080 TRANSPO IB6037 CARGO 332016 MOBILETRON VR-B021

RE-IB6037

Marca: TRANSPO



REGULADOR

Descripción: BMW CITROEN MINI PEUGEOT REGULADOR 12V BSS (COM) TRANSPO IB6066 BMW 12317575650, 12317575873, 12317576550 BOSCH 0121615027, 0121615127, CITROEN 5702L3

RE-IB6066

Marca: TRANSPO



REGULADOR

Descripción: MERCEDES BENZ 2002 AL 2010 REGULADOR 12V CONTROLADA POR COMPUTADOR 10.7V A 16.0V SEÑANES BSS-DFM TRANSPO IB6132 BOSCH F00M144108 F00M144132 F00M144156 F00M145292 F00M145374

RE-IB6132

Marca: TRANSPO



REGULADOR

Descripción: BMW 2010 - 2016 REGULADOR 12V SEÑAL NC - BSS TRANSPO IB6135 BOSCH F00M346135

RE-IB6135

Marca: TRANSPO



REGULADOR

Descripción: MERCEDES BENZ REGULADOR 12V LIN (COM) TRANSPO IB6150 BOSCH F00M144150, F00M145323, F00M145380, F00M145665, F00M145698, MERCEDES BENZ 0031547206,0031549606, A0031547206, A0031549606

RE-IB6150

Marca: TRANSPO



REGULADOR

Descripción: CITROEN , FORD , LAND ROVER , VOLVO REGULADOR 12V SEÑALES LIN - NC TRANSPO IB6165 BOSCH F00M346057 F00M346074 F00M346098 F00M346165

RE-IB6165

Marca: TRANSPO



REGULADOR

Descripción: AUDI CHRYSLER MERCEDES SEAT SKODA VOLKSWAGEN REGULADOR 12V SEÑALES LIN NC TRANSPO IB6197

RE-IB6197

Marca: TRANSPO

REGULADOR



REGULADOR

Descripción: BMW MINI REGULADOR 12V BSS (COM) TRANSPO IB6866 BOSCH F00M145866

RE-IB6866

Marca: TRANSPO



REGULADOR

Descripción: MERCEDES BENZ REGULADOR 12V LIN (COM) TRANSPO IB885 Bosch F00M144157, F00M145309, F00M145377, F00M145699, F00M145885, MERCEDES BENZ 0031544306, 0031547406, 0031549906, 0031546106,

RE-IB885

Marca: TRANSPO



REGULADOR

Descripción: BOSCH 11A GENERADORES, IHC, JOHN DEERE, KHD, MERCEDES, RENAULT, VOLVO REGULADOR 12V BOSCH 0010300006

RE-IB9028

Marca: TRANSPO



REGULADOR

Descripción: RENAULT 18 , CON ALTERNADOR DUCELLIER 12V. ID1010 , DU-511 ITAB-6232 , SEÑALES L - IG , DELOREAN, RENAULT (1987-80) REGULADOR GAUSS GA957

RE-ID1010

Marca: TRANSPO



REGULADOR

Descripción: FIAT 147,SEAT 127,CON ALTERNADOR FEMSA 12V IF8603 28860-21 , REGULADOR

RE-IF8603

Marca: TRANSPO



REGULADOR

Descripción: FIAT , CON ALTERNADOR FEMSA 12V. IF8607 , CABLE ROJO B+ , CABLE VERDE DF REGULADOR

RE-IF8607

Marca: TRANSPO



REGULADOR

Descripción: NISSAN PICK-UP , SUBARU LOYALE , CON ALTERNADOR HITACHI 12V. IH201 , SEÑALES S - L REGULADOR

RE-IH201

Marca: TRANSPO



REGULADOR

Descripción: NISSAN SENTRA, MAXIMA, PULSAR, SUNNY, SUBARU LOYALE, CON ALTERNADOR HITACHI 12V., IH203, 23133-D0200, GA246, KOH203, 2 SALIDAS, SEÑALES L - S, (PARA REPARACION USAR IH210, GA880),

RE-IH203

Marca: TRANSPO

REGULADOR



REGULADOR

Descripción: ISUZU DIESEL , CON ALTERNADOR HITACHI 12V. SEÑALES S - L , (CON REGULADOR IH212) REGULADOR

RE-IH204

Marca: TRANSPO



REGULADOR

Descripción: MITSUBISHI COLT III 1.6 GTI 16V, GALANT IV 2.0, GALANT IV 2.0 GTI 16V, GALANT IV 2.0, LANCER IV 1.8, NISSAN PATROL, TERRANO, VANETTE, URVAN, BLUEBIRD, ISUZU DIESEL, CON ALTERNADOR HITACHI 12V.

RE-IH205

Marca: TRANSPO



REGULADOR

Descripción: NISSAN SENTRA, SUNNY, SUBARU LOYALE, STANZA, PULSAR, CON ALTERNADOR HITACHI 12V., IH210, TR1Z-27, GA880, (5 PINES, SEÑALES B-S-L-F-E), REGULADOR

RE-IH210

Marca: TRANSPO



REGULADOR

Descripción: ISUZU NKR 2.8, 3.1 DIESEL, TROOPER 2.8 TD, HINO, NISSAN, CHEVROLET, CON ALTERNADOR HITACHI 12V., IH212, IH717, GA830, TR1Z-43, (6 PINES, B-S-R-L-F-E), REGULADOR

RE-IH212

Marca: TRANSPO



REGULADOR

Descripción: ISUZU,INDUSTRIAL,YANMAR,CON ALTERNADOR HITACHI 12V (5 PIN) IH215 , TERMINALES R - R - L - F - E , MASSEY FERGUSON REGULADOR

RE-IH215

Marca: TRANSPO



REGULADOR

Descripción: NISSAN MAXIMA,300ZX,CON ALTERNADOR HITACHI 12V IH-237 , SEÑALES S - L REGULADOR

RE-IH237

Marca: TRANSPO



REGULADOR

Descripción: NISSAN MAXIMA,CON ALTERNADOR HITACHI 12V IH-238 REGULADOR GAUSS GA243 ALTERNADOR HITACHI HITACHI: LR170-721, LR170-713, LR170-704, LR190-709, LR190-704,

RE-IH238

Marca: TRANSPO

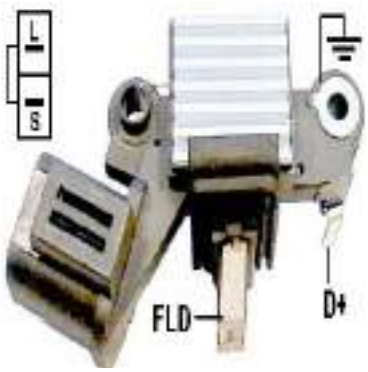

REGULADOR

Descripción: NISSAN MAXIMA,CON ALTERNADOR HITACHI 12V IH239 REGULADOR

RE-IH239

Marca: TRANSPO

REGULADOR



REGULADOR

Descripción: NISSAN V16 , NISSAN 200SX , NISSAN 240X , SUNNY , PULSAR , , SENTRA , CON ALTERNADOR HITACHI 12V. IH242 , REGULADOR GAUSS GA245 ALTERNADOR HITACHI LR160715, LR170714,

RE-IH242

Marca: TRANSPO



REGULADOR

Descripción: ISUZU PICKUP , TROOPER , CON ALTERNADOR HITACHI 12V. IH244 REGULADOR

RE-IH244

Marca: TRANSPO



REGULADOR

Descripción: NISSAN PULSAR,SENTRA,CON ALTERNADOR HITACHI 12V IH245 REGULADOR

RE-IH245

Marca: TRANSPO



REGULADOR

Descripción: SUBARU , CON ALTERNADOR HITACHI 12V. IH246 REGULADOR

RE-IH246

Marca: TRANSPO



REGULADOR

Descripción: SUBARU LEGACY 1.8 , 2.0 , EJ18 , LEGACY 2.0 EJ20 , LEGACY 2.2 , CON ALTERNADOR HITACHI 12V. 70AMP. IH247 REGULADOR GAUSS GA262 ALTERNADOR HITACHI: LR170-732C, LR170-732B; SUBARU:

RE-IH247

Marca: TRANSPO



REGULADOR

Descripción: NISSAN PATHFINDER 3.0 , STANZA 2.4 , SENTRA 2.0 , CON ALTERNADOR HITACHI 12V. IH248 REGULADOR GA241

RE-IH248

Marca: TRANSPO



REGULADOR

Descripción: ISUZU NKR 2.8, 3.1 DIESEL, ISUZU TROOPER 2.8 TD, CAMION JAC, CON ALTERNADOR HITACHI 12V. IH252, KOH252, GA250, 8941674100, 3 PINES, SEÑALES S - IG - L , (PARA REPARACION USAR IH212,

RE-IH252

Marca: TRANSPO



REGULADOR

Descripción: ISUZU NPR 3.9 1993> CON ALTERNADOR HITACHI 24V. IH253 REGULADOR

RE-IH253

Marca: TRANSPO

REGULADOR



REGULADOR

Descripción: ISUZU, OPEL ASTRA 1.7 DIESEL , OPEL COMBO 1.7 DIESEL, CORSA 1.5, 1.7 DIESEL, CAMION JAC, CON ALTERNADOR HITACHI 12V., 4 PINES, SEÑALES S - L - W - IG, IH254, GA249, (PARA REPARACION USAR IH212,

RE-IH254

Marca: TRANSPO



REGULADOR

Descripción: SUBARU E-10,MOTO HONDA GOLD WING,CON ALTERNADOR HITACHI 12V IH258 REGULADOR

RE-IH258

Marca: TRANSPO



REGULADOR

Descripción: ISUZU , NISSAN , YANMAR INDUSTRIAL , CON ALTERNADOR HITACHI 24V. (5P) IH707 REGULADOR

RE-IH707

Marca: TRANSPO



REGULADOR

Descripción: CAMION HINO , NISSAN BUS ,CON ALTERNADOR SAWAFUJI 24V. (5 PIN) IH708 REGULADOR , TERMINALES R - L - F - C - E

RE-IH708

Marca: TRANSPO



REGULADOR

Descripción: HYUNDAI ELANTRA (2002-2004), HYUNDAI SANTA FE (2001-2010), HYUNDAI TRAJET (2001-2007), HYUNDAI TUCSON (2000-2010), KIA CARENS (2002-2006), KIA SPORTAGE (2004-2010), CON ALTERNADOR POONG SUNG

RE-IH711

Marca: TRANSPO

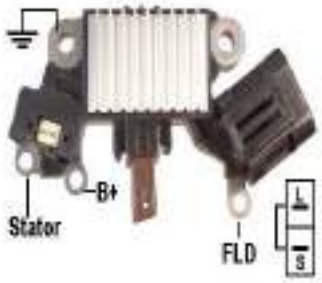

REGULADOR

Descripción: NISSAN D21 2.4 2000> NISSAN FRONTIER 2.4, 3.3 , NISSAN XTERRA 2.4, 3.3, CON ALTERNADOR HITACHI 12V., 2 PINES L-S, IH738, GA254, REGULADOR , (PARA USAR CON RECTIFICADOR IHR738)

RE-IH738

Marca: TRANSPO



REGULADOR

Descripción: SUBARU LEGACY OUTBACK 2.5 AT , CON ALTERNADOR HITACHI 12V.(3 TERMINALES D - S - L) , IH742 REGULADOR , RECTIFICADOR IHR742

RE-IH742

Marca: TRANSPO



REGULADOR

Descripción: SUBARU LEGACY , IZUSU RODEO 3.2 1998>2000 , SAMSUNG , NISSAN , CON ALTERNADOR HITACHI 12V. (2 TERMINALES L - S) IH744 REGULADOR , RECTIFICADOR IHR764 , IHR779

RE-IH744

Marca: TRANSPO

REGULADOR



REGULADOR

Descripción: CHEVROLET DMAX , ASTRA VECTRA COMBO DIESEL , CON ALTERADOR HITACHI 12V VRH2000-71 IH748

RE-VRH200071

Marca: REGITAR



REGULADOR

Descripción: CHEVROLET DMAX , ASTRA VECTRA COMBO DIESEL , CON ALTERADOR HITACHI 12V VRH2000-71 IH748

RE-IH748

Marca: TRANSPO



REGULADOR

Descripción: NISSAN 100NX 1.6, PRIMERA 1.6 , NISSAN SUNNY 1.4I, 1.6I, PULSAR, SENTRA, CON ALTERNADOR HITACHI 12V., (2 PINES, L - S) IH760, GA253, L170-33152, REGULADOR

RE-IH760

Marca: TRANSPO



REGULADOR

Descripción: NISSAN V16 1.4 1992> NISSAN SENTRA, NISSAN 100NX 1.6, NISSAN PRIMERA 1.6, SUNNY 1.4I 1990-1995, SUNNY 1.6I, CON ALTERNADOR HITACHI 12V. (2 TERMINALES L - S), IH761, L180-G2340, GA252, (PARA

RE-IH761

Marca: TRANSPO



REGULADOR

Descripción: NISSAN PATHFINDER 3.0 , STANZA 2.4, SENTRA 2.0 , CON ALTERNADOR HITACHI 12V. IH762 REGULADOR (2 CONTACTOS SEÑALES S - L) , RECTIFICADOR IHR758 ALTERNADOR HITACHI:

RE-IH762

Marca: TRANSPO

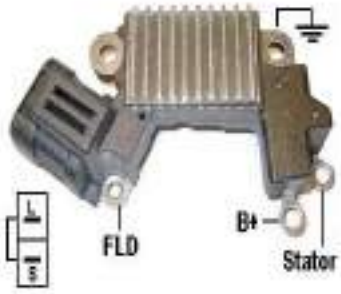

REGULADOR

Descripción: NISSAN 240SX 2.4 1995-98, SUBARU LEGACY 2.2, LEGACY 2.5 1995-1999, CON ALTERNADOR HITACHI 12V., (2 PINES, L - S) , IH765, GA256, 23815-AA050, (PARA USAR CON RECTIFICADOR IHR744, IHR775)

RE-IH765

Marca: TRANSPO

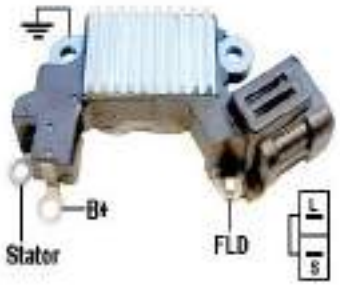

REGULADOR

Descripción: NISSAN D21, NISSAN ALTIMA , NISSAN 200SX 2.0 L4, NISSAN PRIMERA 2.0, SUNNY 1.6, SENTRA 2.0 L4, SAMSUNG SQ5, CON ALTERNADOR HITACHI 12V. 70AMP., 2 PINES, L - S, IH767, GA258,

RE-IH767

Marca: TRANSPO



REGULADOR

Descripción: SUBARU FORESTER 2.0, SUBARU IMPREZA 1.6, 1.8, IMPREZA 2.0 GT TURBO, SUBARU LEGACY 2.0, 2.2, KIA SHEPIA 1.5I 1997> SHEPIA 1.6I 16V, 1.8I 16V, SHEPIA 1.6 L4, 1.8 L4, KIA SPORTAGE 2.0 2001> KIA

RE-IH768

Marca: TRANSPO

REGULADOR



REGULADOR

Descripción: OPEL COMBO 1.7 DIESEL, ASTRA 1.7 DIESEL, CORSA 1.7 DIESEL, CON ALTERNADOR HITACHI 12V. 100AMP. CON DEPRESOR, 2 PINES W - L, "W" TACOMETRO. IH769, 5DR004244-001, GA255, (PARA USAR CON

RE-KOH769

Marca: KONIGMANN



REGULADOR

Descripción: OPEL COMBO 1.7 DIESEL, ASTRA 1.7 DIESEL, CORSA 1.7 DIESEL, CON ALTERNADOR HITACHI 12V. 100AMP. CON DEPRESOR, 2 PINES W - L, "W" TACOMETRO. IH769, 5DR004244-001, GA255, (PARA USAR CON

RE-IH769

Marca: TRANSPO



REGULADOR

Descripción: INFINITI Q45,CON ALTERNADOR HITACHI 12V IH-770 REGULADOR (2 TERMINALES SEÑALES L - S) RECTIFICADOR IHR774 , IHR776 NISSAN INFINITI 90/93

RE-IH770

Marca: TRANSPO



REGULADOR

Descripción: NISSAN MAXIMA 3.0 1995-97, INFINITIY 98 -01 , CON ALTERNADOR HITACHI 12V (2 TERMINALES SEÑALES S - L) , RECTIFICADOR IHR770 - IHR771

RE-IH774

Marca: TRANSPO



REGULADOR

Descripción: OPEL COMBO 1.7 DIESEL, CORSA 1.5, 1.7 DIESEL, ASTRA 1.7 DIESEL, VECTRA 1.7 XT, CON ALTERNADOR HITACHI 12V. CON DEPRESOR, (2 PINES, W - L)," W" TACOMETRO. IH776, L170G-3319, GA251,

RE-IH776

Marca: TRANSPO



REGULADOR

Descripción: NISSAN 200SX,CON ALTERNADOR HITACHI 12V IH782 REGULADOR , (2 TERMINALES SEÑALES S - L)

RE-IH782

Marca: TRANSPO



REGULADOR

Descripción: ISUZU,CON ALTERNADOR HITACHI 12V IH783 REGULADOR , (2 TERMINALES SEÑALES D - L) , RECTIFICADOR IHR783

RE-IH783

Marca: TRANSPO



REGULADOR

Descripción: YANMAR , SAMSUNG , TEKEUCHI JOHNDEERE HITACHI 12V HITACHI GD001927-E, LR140-714, LR140-714B, LR140-721, LR140-721B, LR140-721C, LR140-723; JOHNDEERE AM878581,

RE-IH784

Marca: TRANSPO

REGULADOR



REGULADOR

Descripción: YUGO, MERCEDES BENZ, AUDI, VOLKSWAGEN, ALFA ROMEO, ZASTAVA, CON ALTERNADOR ISKRA 12V., IK401, GA401, REGULADOR, TERMINAL D+

RE-IK401

Marca: TRANSPO



REGULADOR

Descripción: LADA SAMARA,CON ALTERNADOR ISKRA 12V IK543 ISKRA AER1528 , 11125122 REGULADOR GAUSS GA403 CARGO 139513

RE-IK543

Marca: TRANSPO



REGULADOR

Descripción: JAGUAR,MASSEY FERGUSON,MG,AUSTIN MINI,CON ALTERNADOR LUCAS 12V IL-211 REGULADOR

RE-IL211

Marca: TRANSPO



REGULADOR

Descripción: JAGUAR,MG,AUSTIN MINI,CON ALTERNADOR LUCAS 12V IL-213 REGULADOR , TERMINALES ID: Black D-, Yellow D+, Case DF, Red B+

RE-IL213

Marca: TRANSPO



REGULADOR

Descripción: AUSTIN MINI,JAGUAR,MG,CON ALTERNADOR LUCAS 12V IL-214 REGULADOR , TERMINALES : Black D-, Yellow D+, White B+, Case DF, RED B+

RE-IL214

Marca: TRANSPO



REGULADOR

Descripción: JAGUAR,MASEY FERGUSON,TRACTOR,CON ALTERNADOR LUCAS 12V IL-219 REGULADOR , Terminal ID: Black D-, Yellow D+, Case DF

RE-IL219

Marca: TRANSPO



REGULADOR

Descripción: FORD FIESTA, EUROESCORD, TRACTOR MASSEY FERGUSON, J.I. CASE, NEW HOLLAND, PERKINS, LAND ROVER, CON ALTERNADOR LUCAS 12V. 75AMP. IL223, UCB148, GA148, 131277, REGULADOR

RE-IL223

Marca: TRANSPO



REGULADOR

Descripción: FORD TRACTOR , MASSEY FERGUSON , EQUIPOS JCB , CON ALTERNADOR LUCAS 12V

RE-IL224

Marca: TRANSPO

REGULADOR



REGULADOR

Descripción: CAMION DAF 45 5.9 DIESEL, MOTORES MARINOS FORD, PERKINS 6-354 DIESEL, CON ALTERNADOR LUCAS 24V. UCB155, GA149, IL225

RE-IL225

Marca: TRANSPO

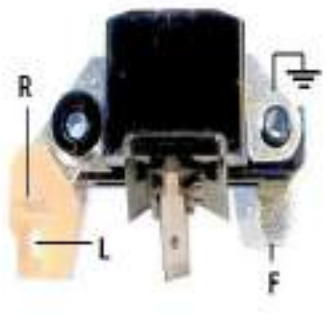

REGULADOR

Descripción: MITSUBISHI L200 1.8, LANCER 1.2, 1.4, COLT 1.2, 1.4T MONTERO 2.6 , PAJERO 2.6 83-86, MAZDA 121,MAZDA 929 LRX7, MAZDA 323, SUZUKI SJ710, FORD LASER 1.5 1983> MAZDA 626 2.0 4CIL., MAZDA GLC 1.5

RE-IM204

Marca: TRANSPO

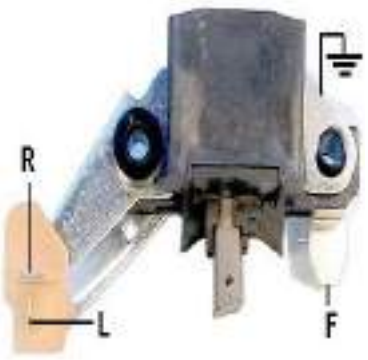

REGULADOR

Descripción: MITSUBISHI L200 2.3 DIESEL, L200 2.5 DIESEL 4WD 1986-1996, PAJERO 2.3TD, MONTERO 2.3TD, COLT 1.8 DIESEL, GALANT 1.8 DIESEL, LANCER 1.8 DIESEL, CANTER DIESEL, CON ALTERNADOR MITSUBISHI

RE-IM205

Marca: TRANSPO



REGULADOR

Descripción: MITSUBISHI CANTER DIESEL , FUSO , CON ALTERNADOR MITSUBISHI 12V. IM207 REGULADOR , (2 TERMINALES SEÑALES R - L)

RE-IM207

Marca: TRANSPO



REGULADOR

Descripción: NISSAN BLUEBIRD 2.0 DIESEL,CON ALTERNADOR MITSUBISHI 12V IM209 REGULADOR ,(2 TERMINALES SEÑALES S - L)

RE-IM209

Marca: TRANSPO



REGULADOR

Descripción: PEUGEOT , CITROEN , CON ALTERNADOR MITSUBISHI 12V . IM211 REGULADOR , (1 TERMINAL LUZ PILOTO)

RE-IM211

Marca: TRANSPO

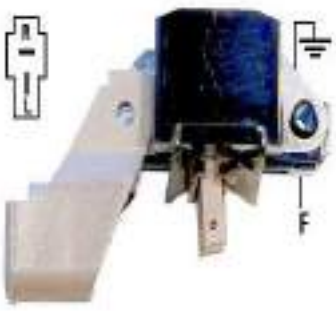

REGULADOR

Descripción: MITSUBISHI CANTER FE431 , FE444 DIESEL, ASIA COMBI AM815, CON ALTERNADOR MITSUBISHI 24V. C/DEPRESOR, IM212, A866T06870, GA799, REGULADOR, (2 PINES, SEÑALES R - L)

RE-IM212

Marca: TRANSPO



REGULADOR

Descripción: MITSUBISHI CANTER 4D30A , 4D31 DIESEL 1983> HYUNDAI MIGTHY , CON ALTERNADOR MITSUBISHI 24V. 25AMP. IM213 , REGULADOR (2 TERMINALES SEÑALES R - L)

RE-IM213

Marca: TRANSPO

REGULADOR



REGULADOR

Descripción: HYUNDAI MIGHTY 3 TON., MITSUBISHI CANTER 4D30, 4D31, 4D32, CON ALTERNADOR 24V. 25AMP. CON DEPRESOR , P525, P7018, IM213, REGULADOR 24V.

RE-525

Marca: WIL



REGULADOR

Descripción: MITSUBISHI INDUSTRIAL GRUA 24V. IM-215 REGULADOR

RE-IM215

Marca: TRANSPO



REGULADOR

Descripción: HYUNDAI, MAZDA 323 1.1, 1.3 E1.3, MAZDA 323 1.6, 1.6I TURBO, MITSIBISHI, KIA PRIDE 1994> ASIA TOWNER, KIA TOWNER, FORD LASER, CON ALTERNADOR MANDO - MITSUBISHI 12V. (2 PINES, SEÑALES L -R), IM216,

RE-IM216

Marca: TRANSPO



REGULADOR

Descripción: HYUNDAI H100 2.4 BENCINERA, HYUNDAI EXCEL 1.5 1989>93, MITSUBISHI L200 1.8B, 2.0, 2.4, 2.6, PAJERO 2.4B, 2.6B, MITSUBISHI L300 2.0, 2.0 4WD, 2.4, 2.4 4WD, COLT 1.3I, 1.5I, MITSUBISHI GALANT 2.0,

RE-IM217

Marca: TRANSPO



REGULADOR

Descripción: CAJA REGULADORA MITSUBISHI 12V ,(2 TERMINALES , SEÑALES S - L) MODELOS NISSAN 78 AL 86

RE-IM225

Marca: TRANSPO

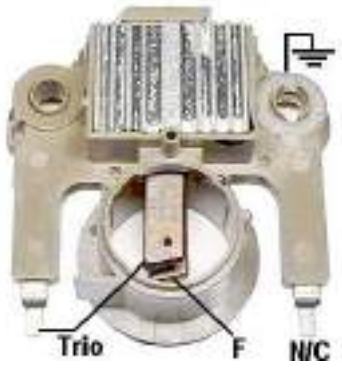

REGULADOR

Descripción: PEUGEOT 405 1994> FORD ESCORT , FIESTA , CON ALTERNADOR MITSUBISHI 12V. IM232 , RECTIFICADOR IMR85104 , IMR85106 , PORTACARBON DE 24MM

RE-IM232

Marca: TRANSPO



REGULADOR

Descripción: REGULADOR 12VOLT PARA ALTERNADOR MITSUBISHI , NISSAN PULSAR , (2 TERMINALES , SEÑAL S - L) GAUSS GA470 REGITAR VRH2009-8 CARGO 132102 ALTERNADOR MITSUBISHI A2T47794; NISSAN:

RE-IM263

Marca: TRANSPO

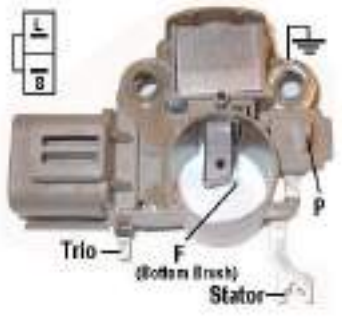

REGULADOR

Descripción: MAZDA 323 1.3, 1.5, 1.6, 626 2.0I 16V, 626 2.0I 16V, 626 2.2I, 626 2.2I, FORD PROBE 2.2 TURBO, CON ALTERNADOR MITSUBISHI 12V., 2 PINES L -S, A866X12770, GA805, IM265

RE-IM265

Marca: TRANSPO

REGULADOR



REGULADOR

Descripción: FORD TEMPO, MERCURY, CON ALTERNADOR MITSUBISHI 12V. REGULADOR, (3 PINES, SEÑALES I-D(S)-A) , DIAMETRO CUBRE ANILLO COLECTOR 26MM. IM268, GA807, A866X13970

RE-IM268

Marca: TRANSPO

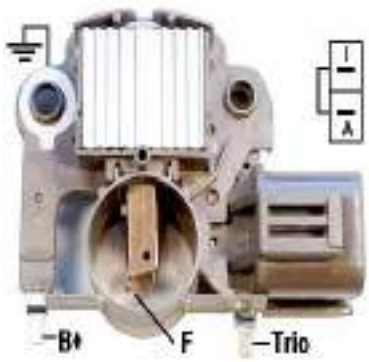

REGULADOR

Descripción: FORD PROBE 3.0 6CIL. 1990>92,FORD TAURUS 3.0 6CIL.SHO 1989>93,CON ALTERNADOR MITSUBISHI 12V IM-271 REGULADOR , (2 TERMINALES , SEÑALES A(S) - I(L)) , PORTACARBON DE 26MM

RE-IM271

Marca: TRANSPO



REGULADOR

Descripción: HONDA CIVIC , CRX , CON ALTERNADOR MITSUBISHI 12V. IM273 REGULADOR ,(4 TERMINALES , SEÑALES C - FR - IG - L) , COLECTOR DE 26MM , RECTIFICADOR IMR6548 GA835

RE-IM273

Marca: TRANSPO



REGULADOR

Descripción: NISSAN PULSAR,SENTRA,CON ALTERNADOR MITSUBISHI 12V IM-274 REGULADOR , (2 TERMINALES , SEÑALES S - L) , PORTACARBON DE 26MM GAUSS GA848

RE-IM274

Marca: TRANSPO



REGULADOR

Descripción: SUZUKI SIDERICK , CON ALTERNADOR MITSUBISHI 12V. (3 TERMINALES SEÑALES D - IG - L) , IM275 REGULADOR , RECTIFICADOR IMR7558

RE-IM275

Marca: TRANSPO



REGULADOR

Descripción: SUBARU JUSTY 1989>94 , CON ALTERNADOR MITSUBISHI 12V. IM276 REGULADOR ,(2 TERMINALES , SEÑALES S - L) , PORTACARBON 26MM

RE-IM276

Marca: TRANSPO



REGULADOR

Descripción: MAZDA 626 2.2 1990>MAZDA 323 1.6 4CIL. 1992>94,FORD ESCORT 1.8 4CIL. 1991>96,FORD PROBE 2.2 4 CIL. 1990>92,CON ALTERNADOR MITSUBISHI IM-277 REGULADOR , (2 TERMINALES , SEÑALES S - L)

RE-IM277

Marca: TRANSPO



REGULADOR

Descripción: NISSAN PULSAR , CON ALTERNADOR MITSUBISHI 12V. IM278 (2 TERMINALES , SEÑALES S - L) , DIAMETRO DEL PORTACARBON 26MM

RE-IM278

Marca: TRANSPO

REGULADOR



REGULADOR

Descripción: MAZDA 323 1990>92 AUTOMATICO,CON ALTERNADOR MITSUBISHI 12V IM-279 REGULADOR (2 TERMINALES , SEÑALES S - L) , DIAMETRO DEL PORTACARBON 26MM

RE-IM279

Marca: TRANSPO



REGULADOR

Descripción: MAZDA MPV 2.6 4CIL.1989>94 , MAZDA MPV 3.0 6CIL. 1989>98 , MITSUBISHI 3000 GT , CON ALTERNADOR MITSUBISHI 12V. IM280 REGULADOR , (2 TERMINALES , SEÑALES S - L) , PORTACARBON DE 26MM ,

RE-IM280

Marca: TRANSPO



REGULADOR

Descripción: MITSUBISHI PAJERO 2.5TD, GALANT 1.8 DIESEL, MIRAGE 1.8 HYUNDAI PORTER DIESEL 1 TON., MITSUBISHI L300 2.5 4D56 DIESEL, MONTERO 2.5 TD, CON ALTERNADOR MITSUBISHI 12V. C/DEPRESOR, IM281 , RE-504,

RE-IM281

Marca: TRANSPO



REGULADOR

Descripción: MAZDA 2.0 DIESEL,MITSUBISHI PAJERO DIESEL CON ALTERNADOR MITSUBISHI 12V IM282 REGULADOR ,(2 TERMINALES , SEÑALES S - L) DIAMETERO PORTACARBON DE 39MM , NO INTERCAMBIABLE CON IM281

RE-IM282

Marca: TRANSPO

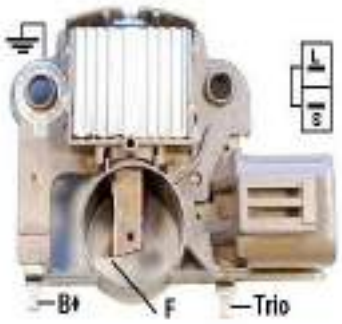

REGULADOR

Descripción: NISSAN 300ZX Z31 1983-89, 300ZX Z32 1989-2000, BLUEBIRD 910 1981-86, NISSAN STANZA A10 1978-84, CON ALTERNADOR MITSUBISHI 12V. (2 PINES, L-S), IM284, GA792, A866X13272, REGULADOR,

RE-IM284

Marca: TRANSPO



REGULADOR

Descripción: MITSUBISHI DIAMANTE 3.0 DOCH GT 4CIL. 1992>95,HYUNDAI SONATA 3.0i V6, CON ALTERNADOR MANDO-MITSUBISHI 12V IM285 IY503 REGULADOR , (2 TERMINALES , SEÑALES S - L) , DIAMETRO PORTACARBON

RE-IM285

Marca: TRANSPO



REGULADOR

Descripción: MITSUBISHI,KIA 2.7 CON ALTERNADOR MANDO 12V IM-287 REGULADOR , (2 TERMINALES , SEÑALES S - L) , PORTACARBON DE 39MM

RE-IM287

Marca: TRANSPO

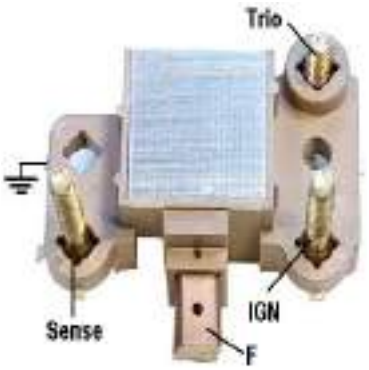

REGULADOR

Descripción: MERCURY MARINE,BOBCAT,MERCUSIER,CON ALTERNADOR MANDO 12V IM-288 REGULADOR , RECTIFICADOR IMR5005

RE-IM288

Marca: TRANSPO

REGULADOR



REGULADOR

Descripción: GRUAS YALE DBFE, DBHA, SUMITOMO, MITSUBISHI FG20, FG25, FG30, MAZDA, TOYOTA, NISSAN, HYSTER, CLARK, KUBOTA, CON ALTERNADOR MITSUBISHI 12V. 40AMP., 2 PINES, SEÑALES L - R,

RE-IM290

Marca: TRANSPO



REGULADOR

Descripción: INFINITI G20,NISSAN SENTRA,CON ALTERNADOR MITSUBISHI 12V IM-291 REGULADOR , (2 TERMINALES , SEÑALES S - L) , DIAMETRO PORTACARBON 26MM

RE-IM291

Marca: TRANSPO

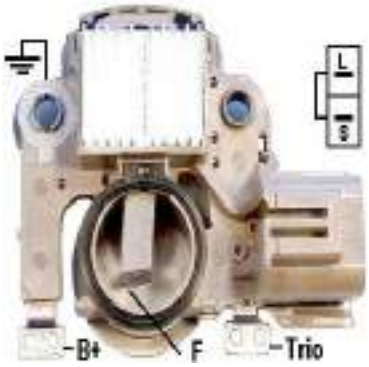

REGULADOR

Descripción: INFINITI J30 , NISSAN 300ZX , CON ALTERNADOR MITSUBISHI 12V. IM292 , VR-H2009-45 REGULADOR , (2 TERMINALES , SEÑALES S - L) , DIAMETRO DE PORTACARBON 24MM , RECTIFICADOR IMR8598

RE-IM292

Marca: TRANSPO



REGULADOR

Descripción: GRUAS CLARK , CON ALTERNADOR MITSUBISHI 12V. (2 TERMINALES , SEÑALES L - R) DIAMETRO PORTACARBON 24MM , IM293 REGULADOR

RE-IM293

Marca: TRANSPO

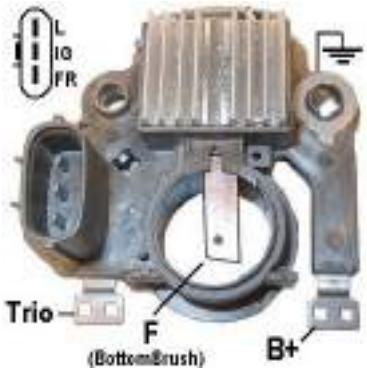

REGULADOR

Descripción: SUZUKI GRAN VITARA 1.6 2001, HONDA CIVIC 1.6 1996, ACURA 1.6 1997-2001, CON ALTERNADOR MITSUBISHI 12V. (3 PINES, SEÑALES L-IG-FR), A866X31882, IM318, GA815, REGULADOR, DIAMETRO PORTA

RE-IM318

Marca: TRANSPO



REGULADOR

Descripción: MITSUBISHI ECLIPSE, GALANT 2.0, 3.0 1998>2002, MITSUBISHI MIRAGE 1.8 1999>2001 , MITSUBISHI MIRAGE 1.5, 1.8 L4, , MITSUBISHI LANCER 1.6, 2.0 L4 2002-04, PAJERO 1.8, MONTERO 1.8, MITSUBISHI

RE-IM341

Marca: TRANSPO



REGULADOR

Descripción: MITSUBISHI ECLIPSE, GALANT 2.0, 3.0 1998>2002, MITSUBISHI MIRAGE 1.8 1999>2001 , MITSUBISHI MIRAGE 1.5, 1.8 L4, , MITSUBISHI LANCER 1.6, 2.0 L4 2002-04, PAJERO 1.8, MONTERO 1.8, MITSUBISHI

RE-IM341HD

Marca: TRANSPO



REGULADOR

Descripción: MAZDA PROTEGE 1.8, 2.0, MAZDA ARTIS, MAZDA 323 1.8, 2.0, 1.6, MAZDA 626 1.8, 2.0, 2.2, MAZDA MX 1.6, 1.8, CON ALTERNADOR MITSUBISHI 12V. 2 PINES, SEÑALES P - D, IM345, GA472, KOM345, A866X35472, PARA

RE-IM345

Marca: TRANSPO

REGULADOR



REGULADOR

Descripción: SUBARU IMPREZA 1.8 , 2.2 1997 , SUBARU IMPREZA OUTBACK 2.5 , CON ALTERNADOR MITSUBISHI 12V. (2 TERMINALES , SEÑALES L - S) , IM350 REGULADOR , DIAMETRO PORTACARBON 24MM, RECTIFICADOR

RE-IM350

Marca: TRANSPO



REGULADOR

Descripción: FORD FIESTA 1.2 1995-2002, FORD FIESTA 1.4 1998, FORD FOCUS 1.4, 1.6 1999, FORD PUMA 1.7, FORD COURIER 1996-1999, CON ALTERNADOR MITSUBISHI 12V. 2 PINES, SEÑALES DF - L, IM358, GA790, REGULADOR,

RE-IM358

Marca: TRANSPO



REGULADOR

Descripción: NISSAN SENTRA 2.0 (SR20DE) , NISSAN TERRANO 2.5 DIESEL 2005 , CON ALTERNADOR MITSUBISHI 12V. (2 TERMINALES , SEÑALES S - L) . IM362 , A866X36272 , 230043 REGULADOR , CON SALIDA

RE-IM362

Marca: TRANSPO



REGULADOR

Descripción: MITSUBISHI MONTERO 3.0, 3.5, MITSUBISHI PAJERO 3.0, 3.5, NISSAN VAN 3.3, CON ALTERNADOR MITSUBISHI 12V., 2 PINES, SEÑALES L - S, IM369, GA858, REGULADOR, DIAMETRO PORTA CARBON

RE-IM369

Marca: TRANSPO

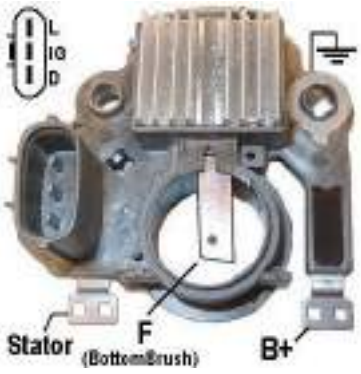

REGULADOR

Descripción: SUZUKI VITARA 1.6 1999-2001 , CHEVROLET TRACKER 2.0 , HONDA CIVIC 1.6 CON ALTERNADOR MITSUBISHI 12V. (3 TERMINALES , SEÑALES L- IG - D) , IM381 REGULADOR , PORTACARBON DE 24MM ,

RE-IM381

Marca: TRANSPO



REGULADOR

Descripción: HONDA ACURA REGULADOR 12V SEÑAL LIN (COM) TRANSPO IM404 Honda 31150-R1A-A01, Mitsubishi 667, 6671404J, 6673X12H REGITAR VRH2009-171

RE-IM404

Marca: TRANSPO



REGULADOR

Descripción: MAZDA MPV 2.5L, MAZDA 6 CON ALTERNADOR MITSUBISHI 12V. , 2 TERMINALES , SEÑALES P-D , IM465 , DIAMETRO PORTACARBON 24MM , PARA PROBAR USAR ADAPTADOR VRC101-26. (PRECAUCION -

RE-IM465

Marca: TRANSPO



REGULADOR

Descripción: SUBARU LEGACY OUTBACK 3.0 2001- 2005,CON ALTERNADOR MITSUBISHI 12V. (3 TERMINALES , SEÑALES C-S-L) , IM472 , 23815AA160 REGULADOR VRH2009-109

RE-VRH2009109

Marca: REGITAR

REGULADOR



REGULADOR

Descripción: SUBARU LEGACY OUTBACK 3.0 2001- 2005,CON ALTERNADOR MITSUBISHI 12V. (3 TERMINALES , SEÑALES C-S-L) , IM472 , 23815AA160 REGULADOR

RE-IM472HD

Marca: TRANSPO



REGULADOR

Descripción: SUBARU LEGACY OUTBACK 3.0 2001- 2005,CON ALTERNADOR MITSUBISHI 12V. (3 TERMINALES , SEÑALES C-S-L) , IM472 , 23815AA160 REGULADOR VRH2009-109

RE-IM472

Marca: TRANSPO



REGULADOR

Descripción: NISSAN NAVARA 2.5 DIESEL, NISSAN SENTRA 1.6, TIDA 1.6, PATHFINDER 2.5 DIESEL DCI, FRONTIER 2008-2012, CON ALTERNADOR MITSUBISHI 12V., 3 PINES, SEÑALES NC-S-L, IM473, GA427, REGULADOR, (PARA

RE-IM473

Marca: TRANSPO



REGULADOR

Descripción: NISSAN INFINITI 3.5 2003-2004, NISSAN QX4 3.5 2003, NISSAN PATHFINDER 3.5, CON ALTERNADOR MITSUBISHI 12V., 2 PINES, SEÑALES S - L, IM476, A886X47672, GA856, REGULADOR, PARA USAR CON

RE-IM476

Marca: TRANSPO



REGULADOR

Descripción: PEUGEOT 206 1.1I, 1.4I, 1.6I, 2.0 S16, PEUGEOT 306, 307, CITROEN XSARA PICASSO 1.6, CON ALTERNADOR MITSUBISHI 12V., (2 PINES, SEÑALES L - DFM) , IM498, GA426, A866X498, 235450,

RE-KOM498

Marca: KONIGMANN



REGULADOR

Descripción: PEUGEOT 206 1.1I, 1.4I, 1.6I, 2.0 S16, PEUGEOT 306, 307, CITROEN XSARA PICASSO 1.6, CON ALTERNADOR MITSUBISHI 12V., (2 PINES, SEÑALES L - DFM) , IM498, GA426, A866X498, 235450,

RE-IM498

Marca: TRANSPO



REGULADOR

Descripción: FORD FIESTA 1.4 GASOLINA/DIESEL 2001, MAZDA 2 1.3, 1.4, 1.5, 1.6 EUROPEO, CON ALTERNADOR MITSUBISHI 12V. 90AMP. 3 PINES, SEÑALES AS-RC-LI, IM503, GA786, A866X50372, REGULADOR, (PARA USAR CON

RE-IM503

Marca: TRANSPO



REGULADOR

Descripción: MAZDA 6 L4 2.3 2008, MAZDA 6 L4 2.3 TURBO 2006-2007, MAZDA 6 L4 2.3 138 CID 2008, MAZDA 6 L4 2.3 138 CID TURBO 2006-2007, MAZDA 6 L4 2.5 152 CID 2009, MAZDA MX5 MIATA L4 2.0 122 CID 2006-2008,

RE-IM505

Marca: TRANSPO

REGULADOR



REGULADOR

Descripción: REGULADOR TRANSPO

RE-IM529

Marca: TRANSPO



REGULADOR

Descripción: MITSUBISHI 12V. (2 TERMINALES, SEÑALES FR-L) , IM545 REGULADOR , RECTIFICADOR IMR10045

RE-IM545

Marca: TRANSPO



REGULADOR

Descripción: REGULADOR TRANSPO

RE-IM547

Marca: TRANSPO



REGULADOR

Descripción: HONDA CRV 2.0 2002-2006, HONDA FR 2005>, STREAM 2005>, ACURA RS-X 2.0L 2002-2006, HONDA CIVIC, CON ALTERNADOR MITSUBISHI 12V. (4PINES, SEÑALES FR-L-C-IG), IM558, GA788

RE-IM558

Marca: TRANSPO



REGULADOR

Descripción: NISSAN SENTRA , VERSA , NV200 , QASHQAI , X-TRAIL MITSUBISHI 5648111D A2TJ0281 CON ALTERNADOR MITSUBISHI 23100-EM01BR NISSAN A2TJ0281ZC 12V IM564,GA877 REGITAR

RE-IM564

Marca: TRANSPO



REGULADOR

Descripción: HONDA CON REGULADOR MITSUBISHI 12V SEÑALES C-L-FR HONDA 31100-RSH-004 MITSUBISHI A5TB1391 IM582

RE-IM582

Marca: TRANSPO



REGULADOR

Descripción: PEUGEOT 206 1.1I, 1.4I, 1.6I, 2.0 S16, PEUGEOT 306, 307, CITROEN XSARA PICASSO 1.6, CON ALTERNADOR MITSUBISHI 12V., (2 PINES,)

RE-IM606

Marca: TRANSPO



REGULADOR

Descripción: FORD , LINCON , MAZDA , MERCURY REEMPLAZA MITSUBISHI 62259204-01432 REGULADOR 12V TRANSPO IM622

RE-IM622

Marca: TRANSPO

REGULADOR



REGULADOR

Descripción: HONDA REGULADOR 12V LIN (COM) TRANSPO IM624 Honda 31100-5A2-A02, 31100-5A2-A02RM, 31100-5A2-AA000M2, 31100-5B0-Y02, 31100-5B0-Y02RM, AHGA87,

RE-IM624

Marca: TRANSPO



REGULADOR

Descripción: MITSUBISHI , SMART REGULADOR12V 4 PIN SEÑALES C-IG-L-FR TRANSPO IM627 MITSIBISHI 590, A866X44472

RE-IM627

Marca: TRANSPO



REGULADOR

Descripción: FORD REGULADOR 12V LIN (COM) TRANSPO IM629 MITSUBUSHI 6954Z09L, 6955420L

RE-IM629

Marca: TRANSPO



REGULADOR

Descripción: MAZDA REGULADOR P-D 12V TRANSPO IM630 MITSUBISHI 680-3902F

RE-IM630

Marca: TRANSPO



REGULADOR

Descripción: FORD TRANSIT VAN 2.5 DIESEL, CON ALTERNADOR MITSUBISHI 12V. 95AMP. CON DEPRESOR, 2 PINES D - L, A866X40371, IM757, GA795, REGULADOR, DIAMETRO DE PORTA CARBON 36MM., (PARA USAR CON

RE-IM757

Marca: TRANSPO



REGULADOR

Descripción: MAZDA PICKUP 2.2,CON ALTERNADOR MITSUBISHI 12V IM-829 REGULADOR , (2 TERMINALES , SEÑALES S - L) , DIAMETRO PORTACARBON 26MM

RE-IM829

Marca: TRANSPO

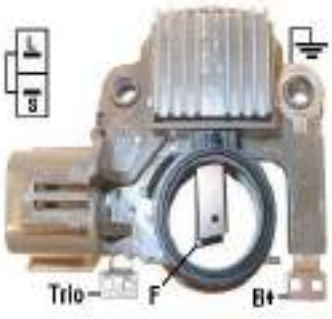

REGULADOR

Descripción: MAZDA 626 1.8I, 2.0, MX6 2.0I, MAZDA 323 1.3 8V,16V, 323 1.8I, GT, 323 1.8I, TURBO, MX3 1.6I, MX5 1.5I, FORD PROBE 2.5 V6, THUNDERBIRD, KIA SEPHIA 1.5, 1.6, 1.8, MAZDA RX7, SUBARU LEGACY, IMPREZA,

RE-KOM830

Marca: KONIGMANN

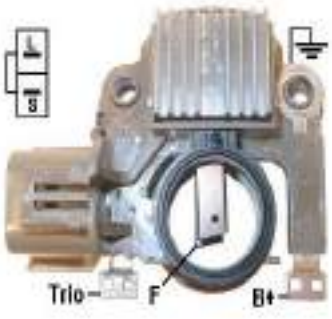

REGULADOR

Descripción: MAZDA 626 1.8I, 2.0, MX6 2.0I, MAZDA 323 1.3 8V,16V, 323 1.8I, GT, 323 1.8I, TURBO, MX3 1.6I, MX5 1.5I, FORD PROBE 2.5 V6, THUNDERBIRD, KIA SEPHIA 1.5, 1.6, 1.8, MAZDA RX7, SUBARU LEGACY, IMPREZA,

RE-IM830

Marca: TRANSPO

REGULADOR



REGULADOR

Descripción: HYUNDAI ELANTRA 1.6, 1.8 16V.1991>95, ELANTRA 2.0, HYUNDAI SONATA 2.0 1998> MITSUBISHI COLT 1.6 GTI, 1.8 GTI, MITSUBISHI LANCER 1.6 TURBO, 1.8I, ECLIPSE 2.0, MIRAGE 1.6 L4, MITSUBISHI

RE-KOM831

Marca: KONIGMANN



REGULADOR

Descripción: HYUNDAI ELANTRA 1.6, 1.8 16V.1991>95, ELANTRA 2.0, HYUNDAI SONATA 2.0 1998> MITSUBISHI COLT 1.6 GTI, 1.8 GTI, MITSUBISHI LANCER 1.6 TURBO, 1.8I, ECLIPSE 2.0, MIRAGE 1.6 L4, MITSUBISHI

RE-IM831

Marca: TRANSPO



REGULADOR

Descripción: MITSUBISHI MONTERO 3.0 1998>, MONTERO 3.5, NISSAN, HYUNDAI ACCENT 1.3I, 1.5I, DODGE COLT 1.8, MITSUBISHI GALANT 1.8, LANCER 1.6, MIRAGE 1.8, COLT 1.6, 1.8, PAJERO 3.0, 3.5, PROTON

RE-IM832

Marca: TRANSPO



REGULADOR

Descripción: SUZUKI SWIFT 1.3 , SUZUKI VITARA 1995> SUZUKI SIDERICK 16V 1996>CON ALTERNADOR MITSUBISHI 12V. (3 TERMINALES , SEÑALES D - IG - L) , IM834 REGULADOR , DIAMETRO DEL PORTACARBON

RE-IM834

Marca: TRANSPO



REGULADOR

Descripción: HONDA CIVIC , CON ALTERNADOR MITSUBISHI 12V. (4 TERMINALES , SEÑALES C-FR-IG-L) , IM835 REGULADOR , RECTIFICADOR IMR7576 , IMR85100

RE-IM835

Marca: TRANSPO



REGULADOR

Descripción: FORG TAURUS SHO,LINCOLN MARK VII,CON ALTERNADOR MITSUBISHI 12V IM-836 REGULADOR ,(3 TERMINALES , SEÑALES I - D - A) , DIAMETRO PORTACARBON 24MM , RECTIFICADOR IMR10062 , IMR10070

RE-IM836

Marca: TRANSPO



REGULADOR

Descripción: MERCURY CAPRI,CON ALTERNADOR MITSUBISHI 12V IM-837 REGULADOR ,(2 TERMINALES , SEÑALES S - L) , DIAMETRO DEL PORTACARBON 26MM , RECTIFICADOR IMR8546

RE-IM837

Marca: TRANSPO



REGULADOR

Descripción: HONDA CIVIC 1.5 , 1.6 , CON ALTERNADOR MITSUBISHI 12V. (4 TERMINALES , SEÑALES C-FR-IG-L) , IM839 REGULADOR , DIAMETRO PORTACARBON 26MM GAUSS GA849

RE-IM839

Marca: TRANSPO

REGULADOR

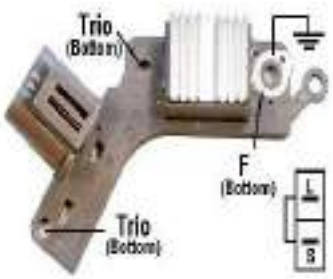

REGULADOR

Descripción: MITSUBISHI CANTER 6D17, 6M61, CAMIONES FUSO, CASE, CATERPILLAR, CON ALTERNADOR MITSUBISHI 24V., ME701302, IM843, GA794, REGULADOR , 2 PINES, S - L, (PARA USAR CON

RE-IM843

Marca: TRANSPO

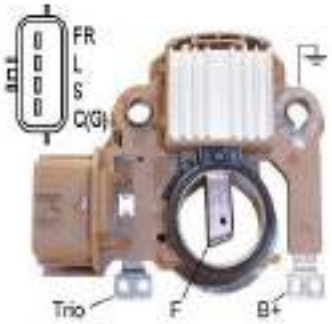

REGULADOR

Descripción: MITSUBISHI MIRAGE 1.5 4CIL.1995>96, ECLIPSE 2.4, EAGLE, GALANT, JAC MOTORS J2, J3 TURIN, HATCH 2011>, CON ALTERNADOR MITSUBISHI 12V., 4 PINES, SEÑALES C(G)-S-L-FR, IM845, GA806,

RE-IM845

Marca: TRANSPO

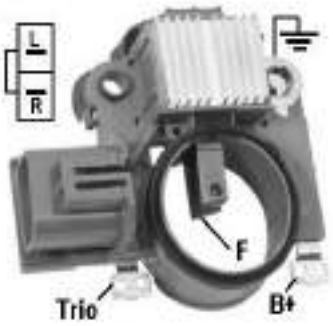

REGULADOR

Descripción: MITSUBISHI FUSO CANTER (4D33), BUS ROSA , CANTER 211, 435, 444 DIESEL, CANTER 2.4 4G64, CANTER 2.5, 2.8 DIESEL, CANTER 3.3 TD, 3.6TDI, 3.9TDI, 4.2 TD, CON ALTERNADOR MITSUBISHI 24V. GA808 , A866X28372 , IM846,

RE-IM846

Marca: TRANSPO

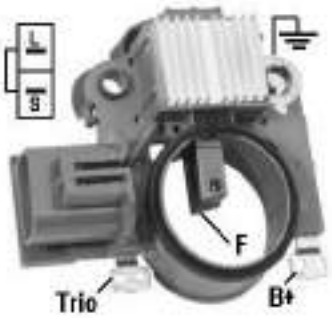

REGULADOR

Descripción: MITSUBISHI L200 2.5 DIESEL, L300 2.5 DIESEL, L400 2.5 DIESEL, MONTERO 2.5 DIESEL, PAJERO 2.5 DIESEL, CANTER, CON ALTERNADOR MITSUBISHI 12V. (2 PINES, SEÑALES L - S), IM847, A866X25572, GA797,

RE-IM847

Marca: TRANSPO



REGULADOR

Descripción: SUBARU IMPREZA 1.6, 2.0, 2.2, OUTBACK 2.2, 2.5 1999>, SUBARU LEGACY 2.0, 2.5, SUBARU FORESTER 2.0, 2.5, CON ALTERNADOR MITSUBISHI 12V., (3 PINES, SEÑALES D-S-L), IM848, GA779, 23815AA140,

RE-IM848

Marca: TRANSPO

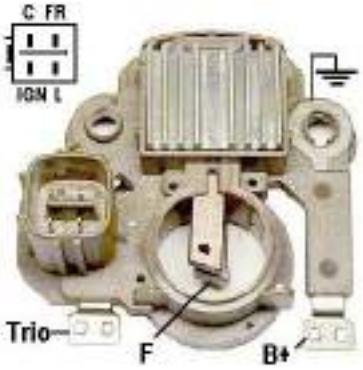

REGULADOR

Descripción: HONDA CIVIC , HONDA CIVIC DEL SOL , CON ALTERNADOR MITSUBISHI 12V. (4 TERMINALES , SEÑALES C-FR-IGN-L) , IM850 REGULADOR , DIAMETRO DEL PORTACARBON 24MM , RECTIFICADOR IMR7576 ,

RE-IM850

Marca: TRANSPO

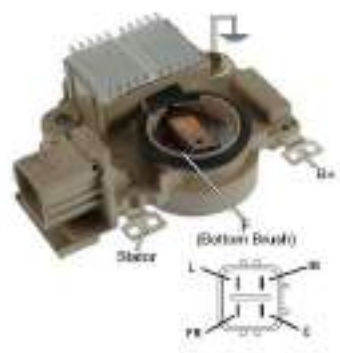

REGULADOR

Descripción: HONDA CIVIC 1.4, 1.6, CIVIC SEDAN 1.7, CIVIC 1.8, CON ALTERNADOR MITSUBISHI 12V. (4 PINES, SEÑALES IG-C-L-FR), IM851, GA837, A866X48782, REGULADOR, DIAMETRO DEL PORTA CARBON 24MM., PARA

RE-IM851

Marca: TRANSPO



REGULADOR

Descripción: SUBARU LEGACY 1.8i 1993>,CON ALTERNADOR MITSUBISHI 12V. (3 TERMINALES , SEÑALES S - N/C -L) , IM-852 REGULADOR , DIAMETRO DEL PORTACARBON 26MM

RE-IM852

Marca: TRANSPO

REGULADOR



REGULADOR

Descripción: HONDA CON ALTERNADOR MITSUBISHI 12V SEÑALES IG-C-L-FR HONDA 31000-PEJ-004

RE-IM853HD

Marca: TRANSPO



REGULADOR

Descripción: MITSUBISHI PAJERO 2.8 DIESEL , 3.2 DIESEL, 3.2 4WD DIESEL, MONTERO 2.8, 3.2 DIESEL, NISSAN, CON ALTERNADOR MITSUBISHI 12V., 2 PINES, SEÑALES S - L , IM854, GA857, A866X27572,

RE-IM854

Marca: TRANSPO



REGULADOR

Descripción: CITREON PEUGEOT REGULADOR 12V BSS (COM) TRANSPO IM912 MITSUBISHI 5805912C

RE-IM912

Marca: TRANSPO



REGULADOR

Descripción: TOYOTA CELICA,CORONA,CON ALTERNADOR NIPPONDENSO 12V IN-209 REGULADOR(3 TERMINALES , SEÑALES S - IG - F) , ANCLAJE 49MM

RE-IN209

Marca: TRANSPO



REGULADOR

Descripción: TOYOTA CELICA,COROLLA,CON ALTERNADOR NIPPONDENSO 12V IN210 REGULADOR ,(3 TERMINALES , SEÑALES S - L -F) , ANCLAJE 49MM

RE-IN210

Marca: TRANSPO



REGULADOR

Descripción: CAJA REGULADORA (1996-97) Isuzu , 12V (3 TERMINALES , SEÑALES C - IG - L) , 126000-2140 , ALTERNADORES Denso IR/IF REGULADOR , ANCLAJE 57.5MM

RE-IN214

Marca: TRANSPO

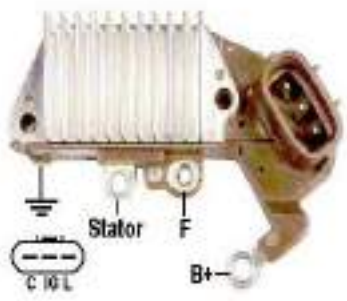

REGULADOR

Descripción: HONDA, ACURA 3.2 SLX, ISUZU TROOPER 3.2, CON ALTERNADOR NIPPONDENSO 12V., 3 PINES, SEÑALES C-IG-L, IN215, GA850, 126000-2150, 63.5MM. ANCLAJE, (PARA USAR CON RECTIFICADOR INR502)

RE-IN215

Marca: TRANSPO



REGULADOR

Descripción: TOYOTA CORONA DIESEL PICK-UP,HINO,CON ALTERNADOR NIPPONDENSO 12V. IN-218 REGULADOR , (3 TERMINALES , SEÑALES S - G - F) , ANCLAJE 44MM , 126000-0180

RE-IN218

Marca: TRANSPO

REGULADOR

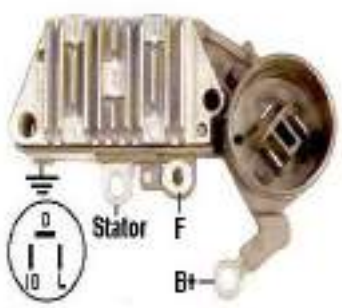

REGULADOR

Descripción: SUZUKI SAMURAI 1.3, SUZUKI SJ413, SWIFT 1.0, 1.3, SUZUKI FORZA 1.0, SIDERICK , CHEVROLET SPRINT 1.0, HONDA CIVIC 1.2, 1.3, 1.5, CIVIC COUPE, TOYOTA CELICA 2.0, CROWN, CON ALTERNADOR NIPPODENSO

RE-IN219

Marca: TRANSPO

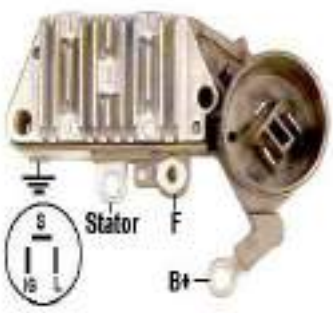

REGULADOR

Descripción: HONDA ACCORD 2.0i, PRELUDE, CIVIC 1.2, 1.3, 1.5, CIVIC COUPE, SUZUKI SJ 413 1.3, SWIFT 1.3, TOYOTA CAMRY 1.8, 2.0, CARINA II 1.8, CELICA COUPE, COROLLA 1.3, COROLLA COUPE, MR2 1.6, 2.0, TOYOTA STARLET 1.0, 1.3, 1.5,

RE-KON220

Marca: KONIGMANN

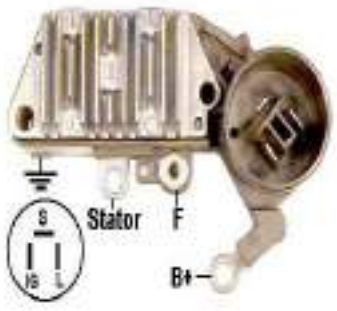

REGULADOR

Descripción: HONDA ACCORD 2.0i, PRELUDE, CIVIC 1.2, 1.3, 1.5, CIVIC COUPE, SUZUKI SJ 413 1.3, SWIFT 1.3, TOYOTA CAMRY 1.8, 2.0, CARINA II 1.8, CELICA COUPE, COROLLA 1.3, COROLLA COUPE, MR2 1.6, 2.0, TOYOTA STARLET 1.0, 1.3, 1.5,

RE-IN220

Marca: TRANSPO



REGULADOR

Descripción: HONDA CIVIC 1.2, 1.3, 1.5, CIVIC COUPE, SUZUKI SJ 413, SWIFT 1.3, TOYOTA CELICA2.0, CROWN ISUZU, CON ALTERNADOR NIPPONDENSO 12V. (3 PINES, SEÑALES D-IG-L), IN221, 126000- 0430, GA829,

RE-IN221

Marca: TRANSPO



REGULADOR

Descripción: HONDA CIVIC 1.3 1983-87, CIVIC 1.5 1983-87, INTEGRA 1.5, LAND ROVER 213 1984-90, ISUZU GEMINI 1.6 GTI 16V 1987-1988, CON ALTERNADOR NIPPONDENSO 12V. IN222, GA828, REGULADOR , (3 PINES,

RE-IN222

Marca: TRANSPO

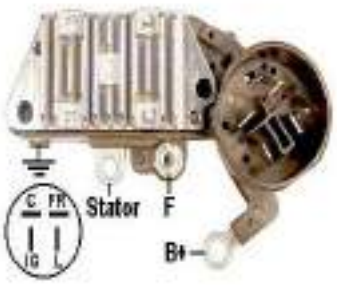

REGULADOR

Descripción: HONDA LEGEND 2.5, ACCORD, CIVIC 1.3, 1.4, 1.5, 1.6 4WD, 1.6 GL, INTEGRA, HONDA CRX 1.5, 1.6, ACURA, ROVER 216 1.6, ROVER 416 1.6, CON ALTERNADOR NIPPONDENSO 12V., IN224, GA824, 126000-0940,

RE-IN224

Marca: TRANSPO



REGULADOR

Descripción: HONDA CIVIC, ACURA, HONDA INTEGRA, CON ALTERNADOR NIPPONDENSO 12V., (4 PINES, SEÑALES D-FR-IG-L), IN225, GA840, REGULADOR, ANCLAJE 63.5MM., (PARA USAR CON RECTIFICADOR INR725,

RE-IN225

Marca: TRANSPO

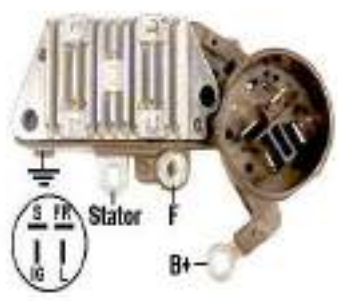

REGULADOR

Descripción: ACURA LEGEND, HONDA ACCORD , CON ALTERNADOR NIPPONDENSO 12V., (4 PINES, SEÑALES S-FR-IG-L), IN226, 126000-0540, GA841, REGULADOR , ANCLAJE 63.5MM

RE-IN226

Marca: TRANSPO

REGULADOR



REGULADOR

Descripción: DAIHATSU CHARADE 1.0 G11, G21, G100, GRUA TOYOTA, CON ALTERNADOR NIPPONDENSO 12V. (2 PINES, SEÑALES IG - L), IN227, GA823, 126000-0371, REGULADOR, ANCLAJE 63.5MM.

RE-IN227

Marca: TRANSPO



REGULADOR

Descripción: TOYOTA,CON ALTERNADOR NIPPONDENSO 12V IN-231 REGULADOR , (3 TERMINALES , SEÑALES S - L - F) , ANCLAJE 46MM , 126000-0070

RE-IN231

Marca: TRANSPO



REGULADOR

Descripción: MAQUINARIA CATERPILLAR, CON ALTERNADOR DENSO 24V., IN233, 12600-0380, GA498, REGULADOR, ANCLAJE 56MM

RE-IN233

Marca: TRANSPO



REGULADOR

Descripción: TOYOTA COROLLA 1.6, CORONA 1.6, 4 RUNNER, LAND CRUISER, CON ALTERNADOR NIPPONDENSO 12V., 3 PINES, SEÑALES S-IG-L, IN235, GA875, ANCLAJE 86MM., (PARA USAR CON RECTIFICADOR

RE-IN235

Marca: TRANSPO



REGULADOR

Descripción: TOYOTA GRUAS 12V CON ALTERNADOR NIPONDENSO OEM 126000-2400 REGULADOR TRANSPO

RE-IN240

Marca: TRANSPO



REGULADOR

Descripción: DAIHATSU CHARADE, TOYOTA TERCEL 1.5, COROLLA 1.3, TOYOTA STARLET 1.0, 1.3, CON ALTERNADOR NIPPONDENSO 12V. (3 PINES, S - IG - L), IN250, REGULADOR, ANCLAJE 57.5MM

RE-IN250

Marca: TRANSPO



REGULADOR

Descripción: SUZUKI ALTO 1.0, SWIFT 1.0, 1.3, 1.6 GL, GLX, CHEVROLET SPRINT 1.0 L3, ISUZU, GM, CON ALTERNADOR NIPPONDENSO 12V. (3 PINES, SEÑALES D - IG - L), IN251, 126000-0850, GA816, ANCLAJE 57.5MM

RE-IN251

Marca: TRANSPO



REGULADOR

Descripción: CHEVROLET SPRINT, SUZUKI, CON ALTERNADOR NIPPONDENSO 12V., IN252, GA817, REGULADOR ,(3 PINES, SEÑALES C-IG-L), ANCLAJE 57.5MM.

RE-IN252

Marca: TRANSPO

REGULADOR



REGULADOR

Descripción: SUZUKI SIDEKICK 1.3, CHEVROLET CHEVY SPRINT 1.0 L3, SUZUKI FORZA 1.0, SWIFT 1.0, 1.3, SAMURAI 1.3, SUZUKI SJ413, CON ALTERNADOR NIPPONDENSO 12V. (3 PINES, SEÑALES D-IG-L) , IN253, GA818,

RE-IN253

Marca: TRANSPO



REGULADOR

Descripción: SUZUKI MARUTI , DAIHATSU HIJET 0.8, 1.0, CUORE 0.8, DAIHATSU FEROZA, KUBOTA V1502, YANMAR 2TN66E, 3TNA72, JOHN DEERE, KOMATSU, HYSTER, CON ALTERNADOR NIPPONDENSO 12V., (2 PINES,

RE-IN254

Marca: TRANSPO



REGULADOR

Descripción: DAIHATSU, KUBOTA, HYSTER, YALE, KOMATSU, GRUA HORQUILLA, CON ALTERNADOR NIPPONDENSO 12V., 2 PINES, SEÑALES IG-L, ANCLAJE 57,5MM. , IN255, 126000-0970, 126000-0971,

RE-IN255

Marca: TRANSPO



REGULADOR

Descripción: GRUA HORQUILLA TOYOTA SERIES 2FG, 4SG, 5FD, 5FG, 6FD, 6FG, CON ALTERNADOR NIPPONDENSO 12V., (3 PINES, SEÑALES S-IG-L), IN256, GA819, , VR-H2005-27, 126000-7040, REGULADOR, ANCLAJE 57.5MM

RE-IN256

Marca: TRANSPO



REGULADOR

Descripción: TOYOTA TERCEL 1.5, COROLLA 1.3, PASEO 1.5, CON ALTERNADOR NIPPONDENSO 12V. (3 PINES, S-IG-L), IN257, GA860, 126000-1630, ANCLAJE 57,5MM.

RE-IN257

Marca: TRANSPO



REGULADOR

Descripción: REGULADOR 12V SEÑALES D-IG-L PARA VEHICULOS CHINOS REEMPLAZA 126000-2490 IN258

RE-IN258

Marca: TRANSPO



REGULADOR

Descripción: TOYOTA NEW YARIS AVENSIS , CON ALTERNADOR NIPPONDENSO 12V.(4 TERMINALES , SEÑALES IG - S - L - FR) , IN302 , 126000-3020

RE-IN302

Marca: TRANSPO



REGULADOR

Descripción: TOYOTA YARIS SEÑALES 12 Volt, B-Circuit, IG-S-L-FR

RE-IN3054

Marca: TRANSPO

REGULADOR



REGULADOR

Descripción: CITROEN BERLINGO DIESEL,CON ALTERNADOR NIPPONDENSO (2 TERMINALES , SEÑALES L - DFM) IN317 REGULADOR , RECTIFICADOR INR421

RE-IN317
Marca: TRANSPO



REGULADOR

Descripción: REGULADOR TRANSPO

RE-IN330
Marca: TRANSPO



REGULADOR

Descripción: SUZUKI GRAN NOMADE 2001-2004 , CON ALTERNADOR NIPPONDENSO 12V. REGULADOR

RE-IN332
Marca: TRANSPO



REGULADOR

Descripción: REGULADOR 12V SEÑALES IG-C-L-FR TOYOTA REEMPLAZA 126000-3370 IN337

RE-IN337
Marca: TRANSPO



REGULADOR

Descripción: JAGUAR 2002 - 2008 , CON ALTERNADOR DENSO 12V. 63.5MM. , 4 PINES (IL-IGN-C-FR) , 126000-3430 , IN343

RE-IN343
Marca: TRANSPO



REGULADOR

Descripción: TOYOTA REGULADOR 12V SEÑALES IG-S-L-FR DENSO 126000-3690 TOYOTA 27060-50300 TRANSPO

RE-IN369
Marca: TRANSPO



REGULADOR

Descripción: KOMATSU , CON ALTERNADOR NIPPONDENSO 24V . (3 PIN , D - IG - L) , 126000-3730 , IN373 REGULADOR

RE-IN373
Marca: TRANSPO

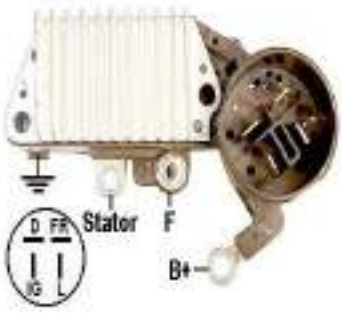

REGULADOR

Descripción: HONDA, ACURA INTEGRA, CON ALTERNADOR NIPPONDENSO 12V., IN429, GA842, 126000-1470, (4 PINES, SEÑALES D-FR-IG-L), REGULADOR, ANCLAJE 63,5MM.

RE-IN429
Marca: TRANSPO

REGULADOR



REGULADOR

Descripción: HONDA PRELUDE, HONDA ACCORD, CIVIC, ACURA, CON ALTERNADOR NIPPONDENSO 12V., (4 PINES, SEÑALES C-FR-IG- L), IN431, GA843, 126000-1410, REGULADOR, ANCLAJE 63,5MM.

RE-IN431

Marca: TRANSPO

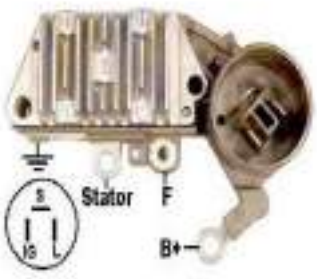

REGULADOR

Descripción: TOYOTA CELICA, TOYOTA MR2, LEXUS, CON ALTERNADOR NIPPONDENSO 12V. IN434, 126000-0610, GA831, REGULADOR

RE-IN434

Marca: TRANSPO



REGULADOR

Descripción: HONDA ACCORD 2.0I, PRELUDE, HONDA CIVIC 1.2, 1.3, 1.5, SUZUKI SJ413 1.3, SUZUKI SWIFT 1.3, TOYOTA CAMRY 1.8, 2.0, TOYOTA CARINA II 1.8, CELICA, COROLLA 1.3, TOYOTA MR2 1.6, 2.0, STARLET 1.0,

RE-IN435

Marca: TRANSPO

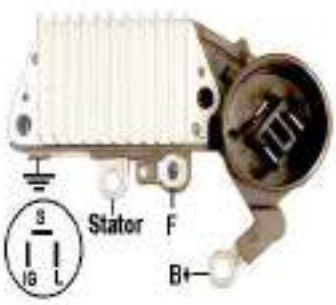

REGULADOR

Descripción: TOYOTA CELICA, COROLLA 1.6, CRESSIDA, CAMRY, LEXUS LS 250, TOYOTA LIT-ACE 2.2, CON ALTERNADOR NIPPONDENSO 12V. (3 PINES, S-IG-L), IN436, GA833, 126000- 0931, REGULADOR, ANCLAJE 63,5MM.

RE-IN436

Marca: TRANSPO

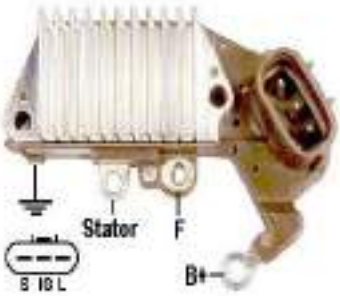

REGULADOR

Descripción: TOYOTA TERCEL, CAMRY 2.2, , LANDCRUISER 4.5, TOYOTA PASEO 1.5, COROLLA 1.3, 1.4, 1.8, TOYOTA STARLET 1.3, 1.5, CON ALTERNADOR NIPPONDENSO 12V., (3 PINES, S-IG-L), IN437, GA851,

RE-IN437

Marca: TRANSPO



REGULADOR

Descripción: TOYOTA CELICA, TOYOTA MR2, CON ALTERNADOR NIPPONDENSO 12V., GA834, 126000-1260, IN438, (3 PINES, S-IG-L), REGULADOR

RE-IN438

Marca: TRANSPO



REGULADOR

Descripción: TOYOTA HILUX 2.4 1997> TOYOTA CAMRY 2.2, CELICA 2.2, TOYOTA CARINA 1.6, 1.8, COROLLA 1.3, 1.4, 1.6, 1.8 GTI, STARLET 1.3, 1.5, CON ALTERNADOR NIPPONDENSO 12V. 70AMP. 3 PIN (S-IG-L), 126000-1580,

RE-IN439

Marca: TRANSPO



REGULADOR

Descripción: TOYOTA PICK-UP 3.0, T1000 3.0 , CON ALTERNADOR NIPPONDENSO 12V. (3 PINES, S-IG-L), IN440, GA852, 126000-7100, ANCLAJE 63,5MM. REGULADOR

RE-IN440

Marca: TRANSPO

REGULADOR



REGULADOR

Descripción: TOYOTA CAMRY 3.0, LEXUS 3.0 V6, LEXUS SC300, ES300, MAZDA MILLENIA 2.5, CON ALTERNADOR NIPPONDENSO 12V., (3 PINES, S-IG-L), IN441, GA865, 126000-1810, ANCLAJE 63,5MM. REGULADOR

RE-IN441

Marca: TRANSPO

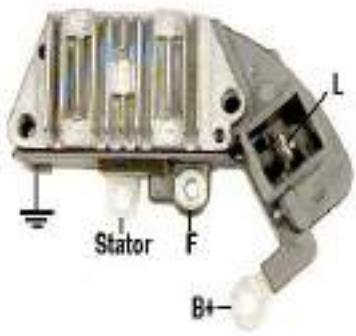

REGULADOR

Descripción: VOLVO 740 TURBO, VOLVO S40 SALON 1995-2003, VOLVO V40 ESTATE 1995-2004, VOLVO S70 , V70 1996-2001, CON ALTERNADOR NIPPONDENSO 12V., IN442, 126000-1130, GA862, REGULADOR, ANCLAJE

RE-IN442

Marca: TRANSPO



REGULADOR

Descripción: VOLVO 740 2.3 TURBO,VOLVO 940 2.3 1992-1994,CON ALTERNADOR NIPPONDENSO 12V IN443 REGULADOR

RE-IN443

Marca: TRANSPO



REGULADOR

Descripción: HONDA, ACURA LEGEND, STERLING 825, 927, CON ALTERNADOR NIPPONDENSO 12V., (4 PINES, SEÑALES S-FR-IG-L), 126000-1060, IN444, GA845, ANCLAJE 63,5MM. REGULADOR

RE-IN444

Marca: TRANSPO



REGULADOR

Descripción: TOYOTA YARIS , CON ALTERNADOR NIPPONDENSO 12V. (M - IG - L) , 126000-3171 , IN447

RE-IN447

Marca: TRANSPO



REGULADOR

Descripción: MINICARGADOR CATERPILLAR 248B, YANMAR 6LP, KUBOTA, CON ALTERNADOR NIPPONDENSO 12V., (3 PINES, SEÑALES P-IG-L), IN449, GA853, 126000-1940, VRH200559, ANCLAJE 63,5MM. REGULADOR

RE-IN449

Marca: TRANSPO



REGULADOR

Descripción: MAQUINARIA CATERPILLAR, CON ALTERNADOR NIPPONDENSO 24V., (3 PINES, SEÑALES P-IG-L), IN449-24, 3E7772, ANCLAJE 63,5MM.

RE-IN449-24

Marca: TRANSPO



REGULADOR

Descripción: KUBOTA V1505BH, RX502, CATERPILLAR 416C, 426C, 436C, CARGADOR DE CADENA D4C, CARGADOR CATERPILLAR 906, 908, TRACTORES Y MAQUINARIA JOHN DEERE 3120, 3320, 3520, 4200, 4210, 4300, 4310, 4400,

RE-IN450

Marca: TRANSPO

REGULADOR



REGULADOR

Descripción: CHEVROLET , GMC, ISUZU 12V SEÑALES P-IG-L REGULADOR TRANSPO IN451 DENSO 126000-2630 126000-3490 ISUZU 1-81270017-0

RE-IN451
Marca: TRANSPO



REGULADOR

Descripción: SUZUKI BALENO 1.8 1998 , CON ALTERNADOR NIPONDENSO 12V. 3 PIN (D-IG-L) , IN452 REGULADOR REGULADOR KONIGMANN

RE-KON452
Marca: KONIGMANN



REGULADOR

Descripción: SUZUKI BALENO 1.8 1998 , CON ALTERNADOR NIPONDENSO 12V. 3 PIN (D-IG-L) , IN452 REGULADOR

RE-IN452
Marca: TRANSPO



REGULADOR

Descripción: TOYOTA 4 RUNNER, TOYOTA T100, TOYOTA HI-ACE 2.4 DIESEL, TACOMA, LEXUS, CON ALTERNADOR NIPPONDENSO 12V., (3 PINES, S-IG-L), IN453, GA854, 126000-1960, ANCLAJE 63,5MM. REGULADOR

RE-IN453
Marca: TRANSPO



REGULADOR

Descripción: HONDA 1998> ACURA RL 3.5 V6, CON ALTERNADOR NIPPONDENSO 12V., (4 PINES, SEÑALES S-FR-IG-L), IN455, GA866, 126000-2190, REGULADOR

RE-IN455
Marca: TRANSPO



REGULADOR

Descripción: TOYOTA DIESEL, CON ALTERNADOR NIPPONDENSO 24V. 3 PIN (S-IG-L) , IN460 REGULADOR

RE-IN460
Marca: TRANSPO



REGULADOR

Descripción: TOYOTA DYNA 200 , 300 , LANDCRUISER DIESEL , CON ALTERNADOR NIPPONDENSO 24V. 3 PIN (S-IG-L) , IN461 REGULADOR

RE-IN461
Marca: TRANSPO



REGULADOR

Descripción: REGULADOR 12V SEÑALES S-IG-L CON ALTERNADOR NIPONDENSO REEMPLAZA 126600-0022 126600-0023 LEXUS Y TOYOTA

RE-IN6002
Marca: TRANSPO

REGULADOR



REGULADOR

Descripción: 2003-05 NISSAN LX470 4.7L 2003-04 TOYOTA LAND CRUISER 4.7L 2003-06 TOYOTA SEQUOIA 4.7L 2003-06 TOYOTA TUNDRA PICKUP 4.7L ,CON ALTERNADOR NIPPONDENSO 12V (IG-S-L-M) 126600-0150

RE-IN6015

Marca: TRANSPO



REGULADOR

Descripción: TOYOTA , LEXUS REGULADOR 12V B-CIRCUIT , IG-S-L-FR TRANSPO IN6300 DENSO 126600-3000

RE-IN6300

Marca: TRANSPO



REGULADOR

Descripción: LEXUS , SCION , TOYOTA REGULADOR 12V SEÑALES IG-S-L-M CON ALTERNADOR NIPONDENSO REEMPLAZA 126600-3010 126600-3040 126600-3390 IN6301

RE-IN6301

Marca: TRANSPO



REGULADOR

Descripción: TOYOTA 12V SEÑALES IG-RLO-L-M REGULADOR TRANSPO IN6302 DENSO 126600-3020 / 12660-3220 / 126600-3320

RE-IN6302

Marca: TRANSPO



REGULADOR

Descripción: ACURA , HONDA , BMW EUROPEO (2003-2007) , CON ALTERNADOR DENSO 12V. 4 PINES , SEÑALES IG-C-L-FR , IN6315 , 126600-3150

RE-IN6315

Marca: TRANSPO



REGULADOR

Descripción: Buick (2006-2010) , Cadillac (2004-2011) , Chevrolet (2005-2010) , GMC (2007-2010) , Pontiac (2005-2008) , Saturn (2007-2009) , CON ALTERNADOR DENSO 12V. 2 PINES , SEÑALES F-L , IN6324 ,

RE-IN6324

Marca: TRANSPO



REGULADOR

Descripción: FORD FOCUS 1.6, 2.0 TCDI, LINCOLN, MERCURY, CON ALTERNADOR NIPPONDENSO 12V., (3PINES, SEÑALES AS-RC-LI), IN6343, 126600-3430, GA124

RE-IN6343

Marca: TRANSPO



REGULADOR

Descripción: HONDA ACURA REGULADOR 12V LIN (COM) TRANSPO IN6363 DENSO 126600-3970 GC83970

RE-IN6363

Marca: TRANSPO

REGULADOR



REGULADOR

Descripción: HONDA CON REGULADOR DENSO 12V DENSO 104210-591 TRANSPO IN6365

RE-IN6365
Marca: TRANSPO



REGULADOR

Descripción: TOYOTA HILUX HONDA CON ALTERNADOR DENSO 12V SEÑALES IG-C-L-FR NIPONDENSO 126600-3660 DENSO 104210-589 IN6366

RE-IN6366
Marca: TRANSPO



REGULADOR

Descripción: FORD REGULADOR 12V TRANSPO IN6368 DENSO 126600-3600, 126600-3960, 126600-4210, 3600, 4210

RE-IN6368
Marca: TRANSPO



REGULADOR

Descripción: TOYOTA DIESEL,CON ALTERNADOR NIPPONDENSO 12V IN920 REGULADOR GA449

RE-IN920
Marca: TRANSPO



REGULADOR

Descripción: CATERPILLAR , CON ALTERNADOR NIPPONDENSO 24V. 126000-2540 , 185-2648 REGULADOR

RE-IN9254
Marca: TRANSPO

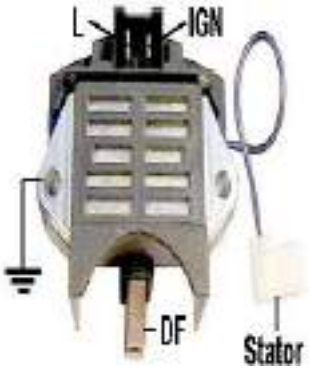

REGULADOR

Descripción: RENAULT 5 , VOLVO , CON ALTERNADOR PARIS RHONE 12V. 2 PIN (L-IGN) , IP122 REGULADOR GA956

RE-IP122
Marca: TRANSPO



REGULADOR

Descripción: CITROEN VISA , PEUGEOT , RENAULT , CON ALTERNADOR PARIS RHONE 12V. IP123 REGULADOR

RE-IP123
Marca: TRANSPO

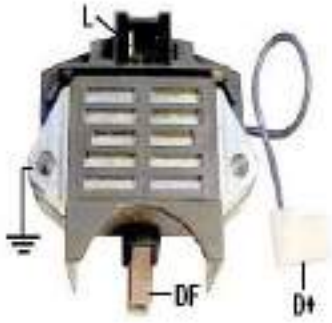

REGULADOR

Descripción: PEUGEOT 205, 206, 505, CITROEN C15 1.8D, CX 25RD TURBO, BX 15 RE, BX 16I, BX 19 GTI, TRS, C25D, RENAULT, VOLVO, CON ALTERNADOR PARIS RHONE - VALEO 12V., IP125, YH1925, GA925, REGULADOR

RE-IP125
Marca: TRANSPO

REGULADOR

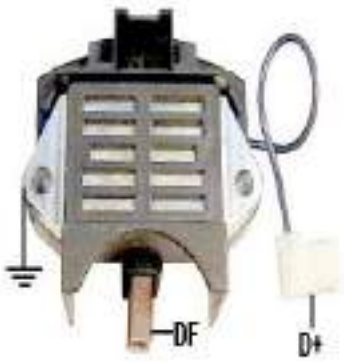

REGULADOR

Descripción: MOTORES MARINOS , CON ALTERNADOR PARIS RHONE 24V. IP126 REGULADOR

RE-IP126
Marca: TRANSPO



REGULADOR

Descripción: CAMION VOLVO 12, 17, 610, 611, 612, 613, 614,615S, 616S, 617S, N7, N10, N12, CON ALTERNADOR PARIS RHONE - VALEO 24V., IP129B, GA927, 300744, REGULADOR

RE-IP129B
Marca: TRANSPO

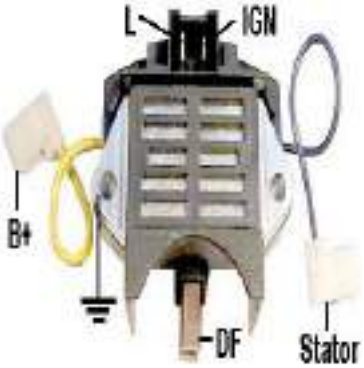

REGULADOR

Descripción: RENAULT , SAAB , CON ALTERNADOR PARIS RHONE 12V. IP1639 , YL126 , GA639 REGULADOR

RE-IP1639
Marca: TRANSPO

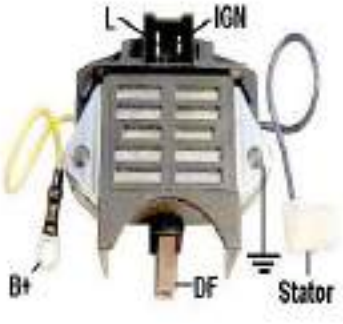

REGULADOR

Descripción: RENAULT 9 1.1, 1.4, 1.7, RENAULT 11 1.1, 1.2, 1.4, 1.7, RENAULT 19 DIESEL , R19 1.7, CLIO, RENAULT 18I 1.6, RENAULT 21 1.7, TRAFIC 1.7, FUEGO 1.6, 2.2, VOLVO 340 1.7, CON ALTERNADOR PARIS RHONE - VALEO 12V.,

RE-IP1652
Marca: TRANSPO



REGULADOR

Descripción: PORSHE,CON ALTERNADOR PARIS RHONE 12V IP-1903 REGULADOR

RE-IP1903
Marca: TRANSPO

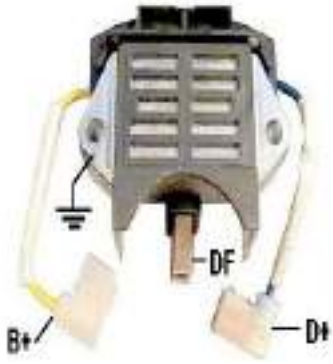

REGULADOR

Descripción: PORCHE 911,928,CON ALTERNADOR VALEO-PARIS RHONE 12V IP2700 REGULADOR

RE-IP2700
Marca: TRANSPO



REGULADOR

Descripción: CAMION VOLVO F10 , F12 , FL10 , FL6 , FL7 , N10 , N12 , INDUSTRIAL , CON VALEO-PARIS RHONE 24V. IP729B , 590536 , GA928 REGULADOR

RE-IP729B
Marca: TRANSPO

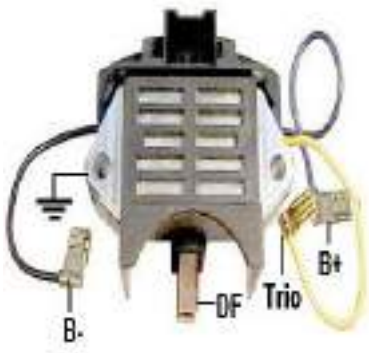

REGULADOR

Descripción: VOLVO PENTA MARINE,CON ALTERNADOR PARIS RHONE 12V IP736 REGULADOR

RE-IP736
Marca: TRANSPO

REGULADOR

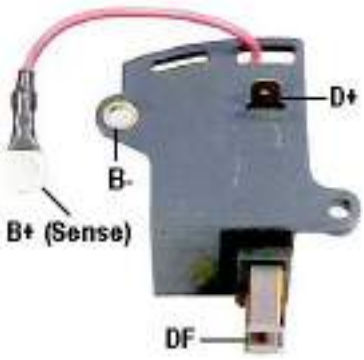

REGULADOR

Descripción: LADA SAMARA,CON ALTERNADOR RUSO 12V IR673 LD160 REGULADOR

RE-IR673

Marca: TRANSPO



REGULADOR

Descripción: REGULADOR 24 VOLT CIRCUITO R-L-F-E-L-A-N , HINO , NISSAN , SAWAFIJI REGULADOR

RE-IW700

Marca: TRANSPO



REGULADOR

Descripción: FIAT UNO, TIPO 1.6, 2.0, FIAT TEMPRA, FIORINO 1.5, CON ALTERNADOR MARELLI 12V. 65AMP., IX110, GA119, RTT119A, REGULADOR

RE-IX110

Marca: TRANSPO



REGULADOR

Descripción: FIAT IVECO,TRACTOR FIAT, CON ALTERNADOR MAGNETI MARELLI 24V., IX111, GA117, 21222126, REGULADOR

RE-IX111

Marca: TRANSPO



REGULADOR

Descripción: RENAULT TRAFIC, FIAT TIPO, FIAT TEMPRA, CON ALTERNADOR MAGNETI MARELLI 12V. 90AMP. IX118, 64808182, 64808184, 64808241 , GA118,

RE-IX118

Marca: TRANSPO



REGULADOR

Descripción: FIAT PUNTO 62, PUNTO 75 ELX, HSD ,S , SX, FIAT BRAVO, CON ALTERNADOR MAGNETI MARELLI 12V . IX121, KOX121, RTM121A , GA121, RTM151B, 136432 , RTM151C, REGULADOR

RE-IX121

Marca: TRANSPO



REGULADOR

Descripción: CHEVROLET CORSA 2003, FIAT PALIO , PALIO WEEKEND, UNO, MILLE, STRADA, SIENA, PUNTO, LAND ROVER , FIAT , CON ALTERNADOR MAGNETI MARELLI - DENSO 12V., IX122 , RTM151C, GA129,

RE-IX122

Marca: TRANSPO



REGULADOR

Descripción: LAND ROVER, RANGE ROVER 3.9, , RANGE ROVER 4.0, 4.6, DISCOBERY 2.5, FORD FIESTA, ESCORT, TRANSIT, CON ALTERNADOR MAGNETI MARELLI 12V.,(2 PERNOS DE SALIDA L - W), IX123, GA122, RTM153B,

RE-IX123

Marca: TRANSPO

REGULADOR



REGULADOR

Descripción: REGULADOR MARELLI IR 12V, FIAT EUROPE, 102211-8280, DAN998, 51700675

RE-IX125

Marca: TRANSPO



REGULADOR

Descripción: CATERPILLAR REGULADOR 24V TRANSPO IX126

RE-IX126

Marca: TRANSPO

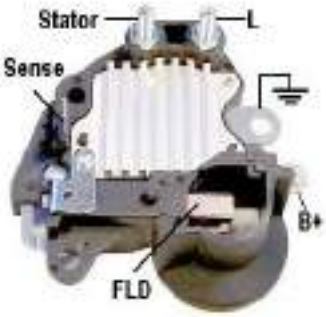

REGULADOR

Descripción: FIAT PUNTO, PALIO, TEMPRA, LAND ROVER 820 2.0 DIESEL, NEW HOLLAND, CASE, MASSEY FERGUSON, PERKINS, CON ALTERNADOR MAGNETI MARELLI 12V. (SALIDA TACOMETRO "W"), IX127,

RE-IX127

Marca: TRANSPO

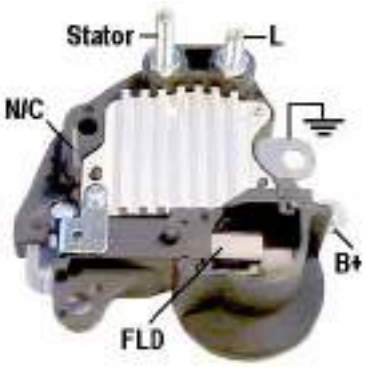

REGULADOR

Descripción: LAND ROVER,CON ALTERNADOR MARELLI SALIDA TACOMETRO "W" 12V IX-128 REGULADOR

RE-IX128

Marca: TRANSPO



REGULADOR

Descripción: CUMMINS , VOLKSWAGEN, FORD C-Max 1.6 TDCi, 2.0 TDCi , FIESTA V 1.6 TDCi, FORD FOCUS 1.4, FOCUS C-Max 1.6 TDCi, 2.0 TDCi, FOCUS II 1.6 TDCi, 2.0 TDCi, FOCUS 1.8, 2.0, MAZDA 3 (BK14) 1.6 DI TURBO,

RE-IX131

Marca: TRANSPO



REGULADOR

Descripción: CUMMINS , VOLKSWAGEN, FORD C-Max 1.6 TDCi, 2.0 TDCi , FIESTA V 1.6 TDCi, FORD FOCUS 1.4, FOCUS C-Max 1.6 TDCi, 2.0 TDCi, FOCUS II 1.6 TDCi, 2.0 TDCi, FOCUS 1.8, 2.0, MAZDA 3 (BK14) 1.6 DI TURBO,

RE-IX131HD

Marca: TRANSPO



REGULADOR

Descripción: CHEVROLET CORSA MERIVA REGULADOR 12V TRANSPO IX138 DENSO 126600-7240 MS126600-7240 MERELLI CRE30118

RE-IX138

Marca: TRANSPO

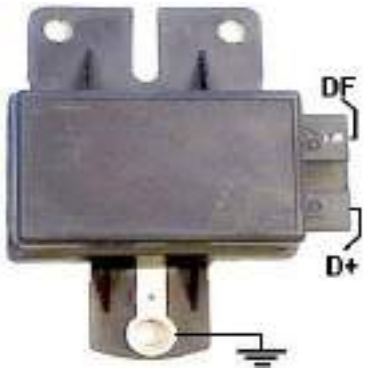

REGULADOR

Descripción: FIAT 125 , LADA 2107 , 2 SALIDAS 12V. (DF , D+) , ELECTRONICA , IX4004 REGULADOR

RE-IX4004

Marca: TRANSPO

REGULADOR



REGULADOR

Descripción: CITREON , FIAT , PEUGEOT REGULADOR 12V TRANSPO IX491 MARELLI 85563491

RE-IX491

Marca: TRANSPO



REGULADOR

Descripción: OPEL VECTRA 1.9 CDTI 2004 , VECTRA C ESTATE 2003-2010 , VECTRA C GTS 2002- 2008 , CORSA C , OPEL ASTRA H , ZAFIRA 2005-2007, CON ALTERNADOR NIPPONDENSO - MARELLI 12V. 105AMP., (FR - L) ,

RE-IX595

Marca: TRANSPO



REGULADOR

Descripción: REGULADOR MAGNETI MARELLI 12V SEÑALES W - L , FORD ESCORT , FIESTA 1.8 DIESEL , MARELLI 83617181 REGULADOR

RE-IX596

Marca: TRANSPO



REGULADOR

Descripción: HYUNDAI ACCENT 1.5 PRIME 16V , HYUNDAI ACCENT 1.6 2002 , HYUNDAI ELANTRA 2.0 , CON ALTERNADOR MANDO 13.5V. 80AMP. 2 PIN (L-S) , IY028 , 37370-22600 , P508 , RE-508 REGULADOR

RE-IY028

Marca: TRANSPO



REGULADOR

Descripción: HYUNDAI ACCENT L4 1.5 DOHC 1997- 1999, ELANTRA L4 1.8 1996-1997, ELANTRA L4 1.8 1998, ELANTRA L4 2.0 1999- 2000, HYUNDAI COUPE 1,6 16V 1996-2002, COUPE 2,0 16V 1996-2002, ELANTRA 1,6 16V

RE-IY058

Marca: TRANSPO



REGULADOR

Descripción: KIA SHEPIA 1.8 1998>99,KIA SPECTRA 1.8,CON ALTERNADOR MANDO 12V 70AMP IY094 231425 REGULADOR

RE-IY094

Marca: TRANSPO



REGULADOR

Descripción: KIA SHEPIA 1.8 1998>99 , KIA SPECTRA 1.8 , CON ALTERNADOR MANDO 12V. 70AMP. IY094 , P7044

RE-7044

Marca: WIL



REGULADOR

Descripción: HYUNDAI TERRACAN , HYUNDAI SONATA EF DELTE 2.5 , CON ALTERNADOR MANDO 12V (2P) , P7043 REGULADOR IY116, MANDO TA500C07301

RE-IY116

Marca: TRANSPO

REGULADOR



REGULADOR

Descripción: HYUNDAI XG300 3.0 2001 , HYUNDAI XG350 3.5 2002 , KIA SEDONA 3.5 2003 , CON ALTERNADOR MANDO 12V. 4 PIN (FR-L-S-N/C) , IY145 , REGULADOR

RE-IY145
Marca: TRANSPO



REGULADOR

Descripción: HYNDAI MIGHTY 4.5 TON, CON ALTERNADOR MANDO 24V. 40AMP., (2 PINES L-S), P7013, IY203, REGULADOR, DIAMETRO ANILLO 44MM

RE-IY203
Marca: TRANSPO



REGULADOR

Descripción: HYUNDAI H100 2.5 DIESEL (D4BA) 1993> HYUNDAI H100 2.5 TURBO DIESEL (D4BF), HYUNDAI GRACE, PORTER DIESEL, CON ALTERNADOR MANDO 12V. 65AMP. CON DEPRESOR, 2 PINES (L - S), IY422, GA422,

RE-IY422
Marca: TRANSPO

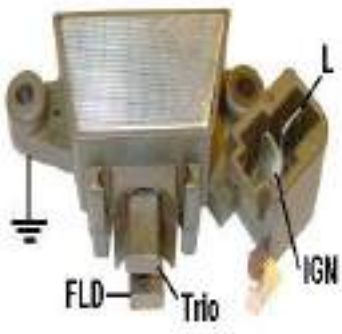

REGULADOR

Descripción: DAEWOO TICO , ASIA TOWNER , KIA POP , CON ALTERNADOR PONG SUNG 12V . IY510 , 32501A78B00-000 REGULADOR

RE-IY510
Marca: TRANSPO



REGULADOR

Descripción: HYUNDAI STAREX ,CON ALTERNADOR MANDO 12V. 110AMP. P7002 , P505 , 37370-47301, IY702

RE-IY702
Marca: TRANSPO



REGULADOR

Descripción: SSANGYONG CAMION 24V , CON ALTERNADOR MANDO REGULADOR IY704

RE-IY704
Marca: TRANSPO



REGULADOR

Descripción: HYUNDAI H1 2.5 DIESEL CRDI, TERRACAN 2.9 DIESEL CRDI, KIA CARNIVAL 2.9 DIESEL TD, CRDI, HPDI, KIA SORENTO 2.5 DIESEL CRDI, HYUNDAI STAREX, CON ALTERNADOR MANDO 12V., P7027, 37370-4A110,

RE-IY727
Marca: TRANSPO



REGULADOR

Descripción: HYUNDAI NEW GRANDEUR , HYUNDAI SONATA 3.0I V6 , CON ALTERNADOR MANDO 12V 110AMP. (2P) , P7042 REGULADOR IY742

RE-IY742
Marca: TRANSPO

REGULADOR



REGULADOR

Descripción: KIA SEPHIA I,II,PRIDE,CON ALTERNADOR MANDO 12V IY794 RE-533 REGULADOR

RE-IY794
Marca: TRANSPO



REGULADOR

Descripción: HYUNDAI ATOS 1.0, ATOS PRIME 1.0, CON ALTERNADOR 12V. MANDO, (2 PINES L - S), HYUNDAI 37300-02503, MANDO AB160108, VALEO 439384

RE-IY796
Marca: TRANSPO



REGULADOR

Descripción: BOBCAT , INDUSTRIAL , CON ALTERNADOR MANDO 12V. 2 PIN (L-S) , IY903 REGULADOR

RE-IY903
Marca: TRANSPO



REGULADOR

Descripción: ISUZU DIESEL , KOMATSU , NISSAN DIESEL , NIKKO , 24V. IZ228 REGULADOR

RE-IZ228
Marca: TRANSPO



REGULADOR

Descripción: REGULADOR 12V ALTERNADORES CHINOS

RE-J0210801
Marca: KONIGMANN



REGULADOR

Descripción: 12V PEUGEOT 405, DEUTZ , LAMBORGHINI CON ALTERNAOR ISKRA MAQUINARIAS AER1614 11125208 AER1603 11125124 VR-IK01

RE-K0614
Marca: KONIGMANN



REGULADOR

Descripción: 12V PEUGEOT 405, DEUTZ , LAMBORGHINI CON ALTERNAOR ISKRA MAQUINARIAS AER1614 11125208 AER1603 11125124 VR-IK01

RE-VRIK01
Marca: REGITAR



REGULADOR

Descripción: REGULADOR 24V DAEWOO DOOSAN REGITAR

RE-K06B
Marca: REGITAR

REGULADOR



REGULADOR

Descripción: REGULADOR 12V REGITAR K09 CHEVROLET SONIC, CRUZE, TRACKER, TRAIL BLAZER, S10 REGULADOR DELCO REMY 12V CIRCUITO TIPO B , REGULADOR RVC, C/DFM, LRC TERMINAL BSS WIL 7279 OEM

RE-K09

Marca: REGITAR



REGULADOR

Descripción: REGULADOR 12V KOHLER 15A JOHN DEERE 720 KOHLER 234279

RE-KH4309

Marca: TRANSPO



REGULADOR

Descripción: CITROEN XANTIA 1997 , PEUGEOT 406 , CON ALTERNADOR VALEO 12V. M519 REGULADOR

RE-KOM519

Marca: KONIGMANN



REGULADOR

Descripción: MOTO KAWASAKI FB460,FC400,FC420,FC540. KW2056 REGULADOR

RE-KW2056

Marca: TRANSPO



REGULADOR

Descripción: REGULADOR MAHINDRA 12V LUCAS 26938181A

RE-L0226

Marca: KONIGMANN



REGULADOR

Descripción: USO INDUSTRIAL,MINERIA,ALTERNADORES LEECE NEVILLE SERIE 2258AA 24V L5042HD CAJA REGULADORA LN 24V REGULADOR

RE-L5042HD

Marca: TRANSPO



REGULADOR

Descripción: ALTERNADOR LEECE NEVILLE SERIE J 12V L77973HD 77973 REGULADOR

RE-L77973HD

Marca: TRANSPO



REGULADOR

Descripción: FREIGHTLINER, KENWORTH, INTERNATIONAL, MACK, VOLVO, PETERBILT, WESTERN STAR, CON ALTERNADOR LEECE NEVILLE SERIE 2300-2800JB 12V., L79000, 102200, GA600, REGULADOR

RE-L79000

Marca: TRANSPO

REGULADOR



REGULADOR

Descripción: FREIGHTLINER, KENWORTH, INTERNATIONAL, MACK, VOLVO, PETERBILT, WESTERN STAR, CON ALTERNADOR LEECE NEVILLE SERIE 2300-2800JB 12V., L79000, 102200, GA600, REGULADOR

RE-GA600

Marca: GAUSS



REGULADOR

Descripción: FREIGHTLINER, KENWORTH, INTERNATIONAL, MACK, VOLVO, PETERBILT, WESTERN STAR, CON ALTERNADOR LEECE NEVILLE SERIE 2300-2800JB 12V., L79000, 102200, GA600, REGULADOR REFORZADO

RE-L79000HD

Marca: TRANSPO



REGULADOR

Descripción: AUDI SEAT VOLKSWAGEN REGULADOR 12V LIN (COM) TRANSPO M233 VALEO 595332 599211 599233

RE-M233

Marca: TRANSPO



REGULADOR

Descripción: CITREON AUDI FIAT ALFA ROMEO REGULADOR 12V LIN (COM) TRANSPO M234 VALEO 2543587 595305 599234

RE-M234

Marca: TRANSPO



REGULADOR

Descripción: VOLKWAGEN AUDI SEAT REGULADOR 12V LIN (COM) TRANSPO M236 VALEO 599236

RE-M236

Marca: TRANSPO



REGULADOR

Descripción: BMW REGULADOR 12V BSS (COM) TRANSPO M464 BMW 760377601, Valeo 595464

RE-M464

Marca: TRANSPO

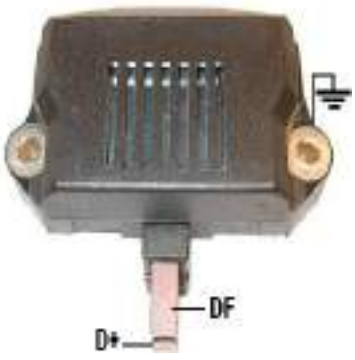

REGULADOR

Descripción: AUDI,SEAT,VOLKSWAGEN,CON ALTERNADOR VALEO-MOTOROLA 12V TRANSPO M506 REGULADOR GAUSS GA520

RE-M506

Marca: TRANSPO



REGULADOR

Descripción: AUDI,VOLKSWAGEN,SEAT,CON ALTERNADOR VALEO-MOTOROLA 12V M507 REGULADOR

RE-M507

Marca: TRANSPO

REGULADOR



REGULADOR

Descripción: CITROEN BERLINGO 1.1 DIESEL, ZX 1.1, 1.4, SAXO 1.0, 1.1, 1.4, XSARA 1.4, PEUGEOT PARTNER 1.1, 1.4, PEUGEOT 106 1.1, 1.3, 1.4, 306 1.1, 1.4, 1.6, 405 1.4, 1.9, AUDI 100, 80, A4, A6, SEAT IBIZA, CORDOBA,

RE-M511

Marca: TRANSPO

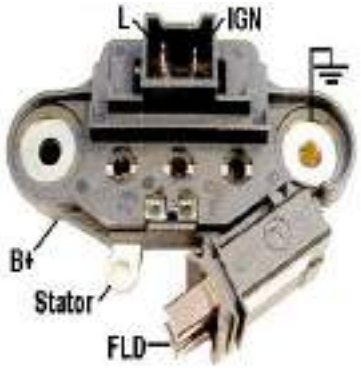

REGULADOR

Descripción: RENAULT 19 , AUDI , CON ALTERNADOR VALEO 12V. 2 PIN (L-IGN) , M512HD REGULADOR

RE-M512HD

Marca: TRANSPO



REGULADOR

Descripción: FIAT , AUDI , CON ALTERNADOR VALEO 12V. 2 PERNOS (L-IGN) , M513 REGULADOR

RE-M513HD

Marca: TRANSPO



REGULADOR

Descripción: REGULADOR 12V , MOTOROLA PRESTOLITE 12N REGULADOR TRANSPO M5-130A

RE-M5130A

Marca: TRANSPO



REGULADOR

Descripción: CITROEN JUMPER 2.8 DIESEL, FIAT DUCATO 2.2, 2.5, 2.8 DIESEL TDI 1994> CON ALTERNADOR VALEO 12V., GA502, 2541715, M514, REGULADOR

RE-M514

Marca: TRANSPO

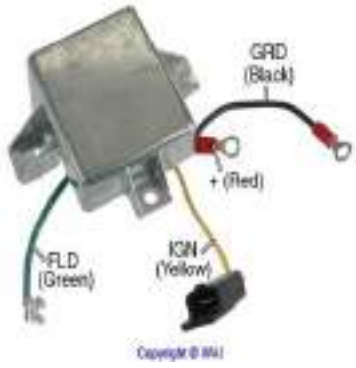

REGULADOR

Descripción: INDUSTRIAL , PRESTOLITE , CON ALTERNADOR MOTOROLA 12V. M5-152A REGULADOR

RE-M5152A

Marca: TRANSPO



REGULADOR

Descripción: MOTOROLA 12V M5-156A REGULADOR

RE-M5156A

Marca: TRANSPO



REGULADOR

Descripción: RENAULT CLIO II 1.4 1998>2003 , CLIO 1.9D, KANGOO 1.4, 1.9D 1997>98, MEGANE 1.9D, 2.0, LAGUNA 1.8, 1.9D, 2.0, RENAULT SCENIC 1.9D, TRAFIC 1.9D, RENAULT ESPACE 1.9D, ESPACE III 2.0, CON

RE-M516

Marca: TRANSPO

REGULADOR



REGULADOR

Descripción: RENAULT LAGUNA, MEGANE 1.4, 1.6, CLIO 1.4 1998>, RENAULT ESPACE, SCENIC ,GRUAS LINDE CON MOTOR RENAULT, ALTERNADOR VALEO 12V., 593290, M517, GA503, REGULADOR

RE-M517

Marca: TRANSPO



REGULADOR

Descripción: CITROEN XANTIA 1997 , PEUGEOT 406 , CON ALTERNADOR VALEO 12V. M519 REGULADOR

RE-M519

Marca: TRANSPO



REGULADOR

Descripción: REGULADOR VALEO 12V SEÑALES S-F-L , CHEVROLET VALEO 2542499 REGULADOR

RE-M520

Marca: TRANSPO

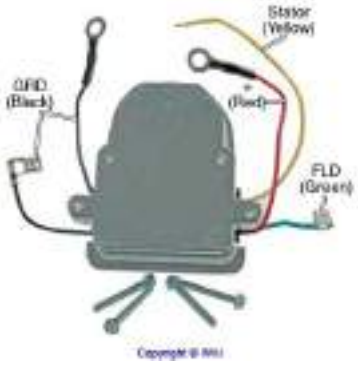

REGULADOR

Descripción: CAJA REGULADORA 24V MOTOROLA REGULADOR

RE-M5200SA24

Marca: TRANSPO



REGULADOR

Descripción: AUDI A6 2000-02 ,VOLKSWAGEN PASSAT , CITROEN , CON ALTERNADOR VALEO 12V. 2 PIN (L-DFM) , M521 , 2542292C , 231103 , VRPR2292 REGULADOR

RE-M521

Marca: TRANSPO



REGULADOR

Descripción: REGULADOR VALEO 12V , 61E-15, BMW 2001/2006 VALEO 2542378B , 2543325B , 593423 REGULADOR

RE-M523

Marca: TRANSPO



REGULADOR

Descripción: MOTORES MARINOS,CON ALTERNADOR MOTOROLA 12V M5-237A 105-237 135638 REGULADOR

RE-M5237A

Marca: TRANSPO



REGULADOR

Descripción: REGULADOR VALEO 12V , SEÑALES F-L , CHEVROLET 2001/2005 VALEO 2542765 REGULADOR

RE-M524

Marca: TRANSPO

REGULADOR

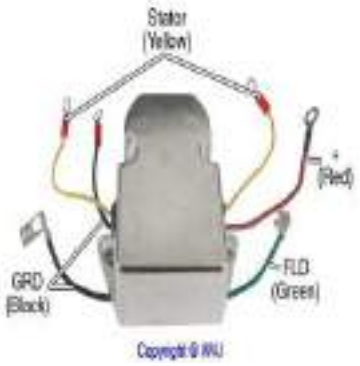

REGULADOR

Descripción: CAJA REGULADORA MOTOROLA / PRESTOLITE 24V , CATERPILLAR REGULADOR GA604

RE-M5247A
Marca: TRANSPO



REGULADOR

Descripción: INDUSTRIAL,CON ALTERNADOR MOTOROLA 24V M5-248A REGULADOR

RE-M5248A
Marca: TRANSPO

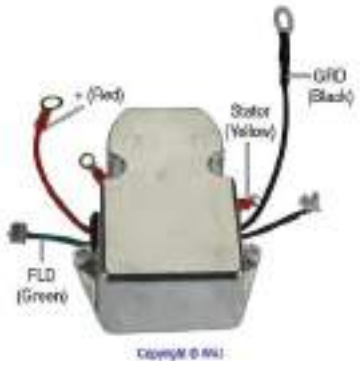

REGULADOR

Descripción: CAJA REGULADORA LEECE NEVILLE / MOTOROLA 24V REGULADOR

RE-M5249A
Marca: TRANSPO



REGULADOR

Descripción: HYUNDAI SANTA FE 2.7 2002-2004 , HYUNDAI SONATA 2.7 2002-2004 , KIA OPTIMA 2002-2006 , CON ALTERNADOR VALEO - MANDO 12V. REGULADOR, ENCHUFE DE 1 PIN

RE-M525
Marca: TRANSPO



REGULADOR

Descripción: CAJA REGULADORA 24V MOTOROLA /PRESTOLITE ALTERNADORES SERIE 8SC , MR8281 REGULADOR

RE-M5251
Marca: TRANSPO

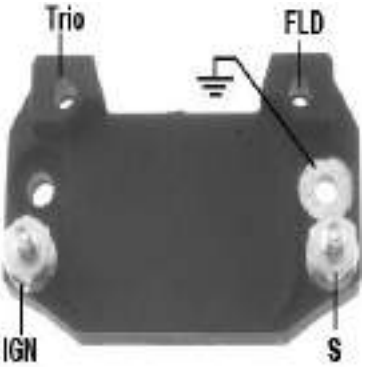

REGULADOR

Descripción: THERMOKING,CON ALTERNADOR MOTOROLA 12V M5-265 REGULADOR

RE-M5265
Marca: TRANSPO



REGULADOR

Descripción: BMV 12V REGULADOR VELEO 593333 , 2543323B TRANSPO M527

RE-M527
Marca: TRANSPO



REGULADOR

Descripción: THERMOKING , CON ALTERNADOR MOTOROLA 12V. M5-276 REGULADOR

RE-M5276
Marca: TRANSPO

REGULADOR



REGULADOR

Descripción: RENAULT VOLVO CON ALTERNADOR VALEO 12V REEMPLAZA 593141

RE-M528

Marca: TRANSPO



REGULADOR

Descripción: KIA SORENTO , HYUNDAI (2002-06) , CON ALTERNADOR VALEO 12V. M531 , 20051012, 2655001, 2655479 TERMINALES D-L REGULADOR

RE-M531

Marca: TRANSPO



REGULADOR

Descripción: REGULADOR MANDO VEHICULOS CHINOS 12V 90 AMP TRANSPO M532

RE-M532

Marca: TRANSPO



REGULADOR

Descripción: REGULADOR MOTOROLA 12V. M5329A , 105-329 , 8RG2101A REGULADOR

RE-M5329A

Marca: TRANSPO



REGULADOR

Descripción: CAJA REGULADORA MOTOROLA 12V. F-L , THERMO KING UNIDADES DE FRIO , Motorola / Prestolite 8MR2175F, 8MR2185L, 8MR2215D, 8MR2345, 8MR2346, 8MR2348, 8MR2349; 110-581, -600, -635RM,

RE-M5335

Marca: TRANSPO



REGULADOR

Descripción: NISSAN 2004-08 ,CON ALTERNADOR VALEO 12V. 2 PIN (S-L) , M534 , 2650030C REGULADOR , SAMSUNG SM3

RE-M534

Marca: TRANSPO



REGULADOR

Descripción: REGULADOR VALEO 12V , TERMINALES FR-L , KIA HYUNDAI , VALEO 20030410, 20031203, 20050725 REGULADOR

RE-M536

Marca: TRANSPO



REGULADOR

Descripción: CHEVOLET , CON ALTERNADOR VALEO 12V. M540 , 2650557 , 2650505 , 2650506SP, 2 PINES

RE-M540

Marca: TRANSPO

REGULADOR



REGULADOR

Descripción: CITREON - FIAT - PEUGEOT REGULADOR 12V (L-FR) TRANSPO M542 VALEO 535354 , 593857 , 2611164 , 2542775

RE-M542

Marca: TRANSPO



REGULADOR

Descripción: BMW REGULADOR 12V SEÑAL BSS (COM) REGITAR V3231 TRANSPO M543 VALEO 2543231 , 593877 , 593983 , 593984

RE-M543

Marca: TRANSPO



REGULADOR

Descripción: HYUNDAI I-30 2.0 2009>, HYUNDAI ELANTRA 2.0 2007>2012, KIA SOUL 2.0, CON ALTERNADOR VALEO12V., (3 PINES, SEÑALES NC-L-FR), M544, 133421122, GA913

RE-M544

Marca: TRANSPO



REGULADOR

Descripción: AUDI - BMW - MERCEDES BENZ - VOLKWAGEN REGULADOR 12V , CIRCUITO B-, TRANSPO M545 VALEO 591901 593780 593796 593873 593986 595200 599101

RE-M545

Marca: TRANSPO



REGULADOR

Descripción: RENAULT CLIO 1.0 1999>, CLIO 1.0 16V 2001>, CLIO 1.6, DH 2002>, MEGANE 1.6 16V, 2.0, SCENIC 1.6, 2.0 2002>, KANGOO 1.0, 1.6, PEUGEOT 206 1.0 2002>, CON ALTERNDOR VALEO 12V. 80AMP OPEL VOLVO NISSAN

RE-M546

Marca: TRANSPO



REGULADOR

Descripción: VOLKSWAGEN GOL 1.0, 1.6 2003> VW POLO 1.0, 1.6 2003>, FOX 1.0, 1.6 2003>, GOLF 1.6 1999> AUDI, SKODA, SEAT, CON ALTERNADOR VALEO 12V., 2 PINES, L - DFM, M547, GA980, 593480, REGULADOR, (2

RE-M547

Marca: TRANSPO



REGULADOR

Descripción: RENAULT, CITROEL , PEUGEOT CON ALTERNADOR VALEO 439464 2603741 12V M549

RE-M549

Marca: TRANSPO



REGULADOR

Descripción: HYUNDAI SONATA 2.4, KIA MAGENTIS 2.4L , KIA OPTIMA 2.4 VALEO 20050526 REGULADOR 12V TRANSPO M550

RE-M550

Marca: TRANSPO

REGULADOR



REGULADOR

Descripción: CITREON , FIAT , PEUGEOT RENAULT , HYUNDAI KIA MITSUBISHI REGULADOR 12V TERMINAL L TRANSPO M551 VALEO 2542934, 593477, 593534, YR6604

RE-M551

Marca: TRANSPO



REGULADOR

Descripción: MERCEDES BENZ REGULADOR 12V TERMINAL L TRANSPO M557 VALEO 2605394 593454

RE-M557

Marca: TRANSPO



REGULADOR

Descripción: PEUGEOT 206 1.6 16V 2001>, CITROËN XSARA PICASSO 2.0L, , CON ALTERNADOR VALEO 12V., (2 PERNOS DE SALIDA L - DFM, 2 MEDIALUNAS DE CONTACTO V -W), 593529, 595993 GA939, M562, VRPR3529 REGULADOR

RE-M562

Marca: TRANSPO



REGULADOR

Descripción: PEUGEOT 206 , FIAT SCUDO , CITROEN BERLINGO XSARA C15 , LANCIA , CON ALTERNADOR VALEO 12V. M564 , 593419 , 2542549B REGITAR V3419 CARGO 233633 GAUSS 997 ALTERNADOR VALEO:

RE-M564

Marca: TRANSPO



REGULADOR

Descripción: FORD REGULADOR TRANSPO M565 VALEO 2604291, 2607436,2621055

RE-M565

Marca: TRANSPO



REGULADOR

Descripción: BMW MINI REGULADOR 12V BSS (COM)TRANSPO M567 VALEO 595318 599149

RE-M567

Marca: TRANSPO



REGULADOR

Descripción: MERCEDES BENZ REGULADOR 12V LIN (COM)TRANSPO M568 VALEO 593948 593975 595385

RE-M568

Marca: TRANSPO



REGULADOR

Descripción: HYUNDAI ATOS 1.0, 1.1, ATOS PRIME 1.0, 1.1, HYUNDAI GETZ 1.1, KIA MORNING 1.0, 1.1, CON ALTERNADOR VALEO 12V., M569, GA293, VRMD2550, REGULADOR

RE-M569

Marca: TRANSPO

REGULADOR



REGULADOR

Descripción: RENAULT REGULADOR VALEO CIRCUITO BSS (COM) 2543208, 2604774, 595253, 595379 TRANSPO M571

RE-M571
Marca: TRANSPO



REGULADOR

Descripción: DODGE , FREIGHTLINER , JEEP , MERCEDES CON REGULADOR VALEO 2542604, 2543279, 595243, 595325 TRANSPO M573

RE-M573
Marca: TRANSPO



REGULADOR

Descripción: MERCEDES BENZ REGULADOR 12V LIN (COM) TRANSPO M573V1 VALEO 2619624 595325 599317

RE-M573V1
Marca: TRANSPO



REGULADOR

Descripción: AUDI,FORD,CON ALTERNADOR MOTOROLA 12V M5-742A REGULADOR

RE-M5742A
Marca: TRANSPO



REGULADOR

Descripción: BMW MINI REGULADOR 12V BSS (COM) TRANSPO M575 BMW 8510088-01, 8510089-01, VALEO 595212, 595348, 599095

RE-M575
Marca: TRANSPO



REGULADOR

Descripción: FORD , MAZDA , MERCEDES REGULADOR 12V TERMINAL COM (LIN) TRANSPO M576 VALEO 2543298 593970 595393 599182 599194 REGITAR VRV010

RE-M576
Marca: TRANSPO



REGULADOR

Descripción: AUDI,BMW,CITROEN,FORD,JAGUAR,MB,OPEL,PORSCHE,CON ALTERNADOR MOTOROLA 12V M5-763 REGULADOR

RE-M5763
Marca: TRANSPO



REGULADOR

Descripción: BMW LAND ROVER REGULADOR 12V L-FR TRANSPO M578 VALEO 593793

RE-M578
Marca: TRANSPO

REGULADOR



REGULADOR

Descripción: CHEVROLET DAEWOO REGULADOR 12V TERMINALES IG-L TRANSPO M582 GM 93740810 VALEO TA500B11101

RE-M582
Marca: TRANSPO



REGULADOR

Descripción: CITREON PEUGEOT REGULADOR 12V SEÑAL LIN (COM) TRANSPO M583 VALEO 599240

RE-M583
Marca: TRANSPO



REGULADOR

Descripción: FORD MAZDA VOLVO REGULADOR 12V LIN (COM) TRANSPO M584 VALEO 2612671M

RE-M584
Marca: TRANSPO



REGULADOR

Descripción: RENAULT REGULADOR 12V BSS (COM) TRANSPO M586 VALEO 595416

RE-M586
Marca: TRANSPO



REGULADOR

Descripción: DODGE MERCEDES REGULADOR 12V LIN (COM) TRANSPO M591 VALEO 595291 599171 599296

RE-M591
Marca: TRANSPO



REGULADOR

Descripción: REGULADOR 12V SEÑANLES (FR - L C) HYUNDAI I20 KIA ALTERNADOR VALEO REGITAR V3530 TRANSPO M593 HYUNDAI KIA 37370-2A850, 37370-2B300, 37370-2E300 VALEO 2612293, 2612293A, 2614628

RE-M593
Marca: TRANSPO



REGULADOR

Descripción: VOLKSWAGEN PORSCHE AUDI REGULADOR 12V BSS (COM) TRANSPO M600 VALEO 2608220 591800 593918 593987 595457 595458

RE-M600
Marca: TRANSPO



REGULADOR

Descripción: AUDI REGULADOR 12V TRANSPO M603 VALEO 595332 599119 599340

RE-M603
Marca: TRANSPO

REGULADOR



REGULADOR

Descripción: AUDI VOLKWAGEN SKODA REGULADOR 12V TRANSPO M605 VALEO 593998 595339

RE-M605
Marca: TRANSPO



REGULADOR

Descripción: HYUNDAI KIA REGULADOR 12V TRANSPO M613 HUNDAI 37370-2F100, 37370-2F101 LESTER 20338 , 20624

RE-M613
Marca: TRANSPO



REGULADOR

Descripción: HYUNDAI KIA REGULADOR 12V TRANSPO M614 HYUNDAI 37370-25600 , 37370-25700 , 37370-26100 , 37370-2G700

RE-M614
Marca: TRANSPO



REGULADOR

Descripción: AUDI, CON ALTERNADOR VALEO 12V., TERMINAL LIN-1, TRANSPO M620, VALEO 2618060B, 599237

RE-M620
Marca: TRANSPO



REGULADOR

Descripción: MERCEDES BENZ MITSUBISHI SMART REGULADOR 12V LIN (COM) TRANSPO M636 VALEO 599304 MERCVEDES BENZ A0041542806

RE-M636
Marca: TRANSPO



REGULADOR

Descripción: SKODA FAVORIT 1.3, FELICIA 1.3, SKODA FORMAN 1.3, TRACTOR ZETOR, CON ALTERNADOR MAGNETON PAL 12V., MP291, GA901, UCB901, REGULADOR

RE-MP291
Marca: TRANSPO



REGULADOR

Descripción: SKODA FAVORIT , CON ALTERNADOR MAGNETON PAL 12V. MP541 REGULADOR

RE-MP541
Marca: TRANSPO



REGULADOR

Descripción: REGULADOR 12V VEHICULOS CHINOS TIPO DENSO ENCHUFE EN T KONIGMANN OT35311

RE-OT35311
Marca: KONIGMANN

REGULADOR



REGULADOR

Descripción: REGULADOR 12V VEHICULOS CHINOS TRES PINES TIPO DELCO AISLADO KONIGMANN

RE-OT35312
Marca: KONIGMANN



REGULADOR

Descripción: HYUNDAI I10 REGULADOR 12V KONIGMANN BOSCH F002G90088 OEM 3737002560 CON ALTERNADOR BOSCH

RE-OT35313
Marca: KONIGMANN



REGULADOR

Descripción: REGULADOR 12V, REGULADOR 12 PARA VEHICULOS CHINOS KONIGMANN OT35316

RE-OT35317
Marca: KONIGMANN



REGULADOR

Descripción: KIA BESTA 2.2, 2.7 DIESEL, KIA TOPIC, KIA 2.4 DIESEL, CON ALTERNADOR POONG SUNG 12V. 65AMP. CON DEPRESOR (2 TORNILLOS, DF - D+), GA125, 121500-0011, PG101, REGULADOR

RE-PG101
Marca: TRANSPO



REGULADOR

Descripción: KIA FRONTIER 2.7 DIESEL, CON ALTERNADOR POONG SUNG 12V. 90AMP., CON DEPRESOR, GA126, OK72A-24-520, OK72-24-520, PG102, REGULADOR

RE-PG102
Marca: TRANSPO



REGULADOR

Descripción: KIA 3500, KIA 3600 DIESEL 1998>, CON ALTERNADOR POONG SUNG 24V. 65AMP., CON DEPRESOR, GA127, PG103, K421-24-520A, REGULADOR

RE-PG103
Marca: TRANSPO



REGULADOR

Descripción: KIA CARNIVAL 2.9 TDI 16V DIESEL, CON ALTERNADOR POONG SUNG 12V. 75AMP. CON DEPRESOR, PG104, GA128, RE-7034, REGULADOR

RE-PG104
Marca: TRANSPO



REGULADOR

Descripción: KIA CARNIVAL 2.9 TDI 16V DIESEL, CON ALTERNADOR POONG SUNG 12V. 75AMP. CON DEPRESOR, PG104, GA128, RE-7034, REGULADOR

RE-7034
Marca: WIL

REGULADOR



REGULADOR

Descripción: HYUNDAI ELANTRA (2002-2004), HYUNDAI SANTA FE (2001-2010), HYUNDAI TRAJET (2001-2007), HYUNDAI TUCSON (2000-2010), KIA CARENS (2002-2006), KIA SPORTAGE (2004-2010), RV-K002, CON ALTERNADOR

RE-RVK002

Marca: REGITAR



REGULADOR

Descripción: MOTO HONDA GOLDWING 1100,1200 S1002GL REGULADOR

RE-S1002GL

Marca: TRANSPO



REGULADOR

Descripción: MOTO HONDA CB650 1979-1982 S1003S REGULADOR

RE-S1003S

Marca: TRANSPO



REGULADOR

Descripción: MOTO HONDA FOUR,KAWASAKI H1,H2,KZ400,SUZUKI GT750,YAMAHA XS650 S1003U REGULADOR

RE-S1003U

Marca: TRANSPO



REGULADOR

Descripción: REGULADOR 12V ALTERNADORES CHINOS

RE-T0210370

Marca: KONIGMANN



REGULADOR

Descripción: REGULADOR 12V ALTERNADORES CHINOS, 4 PINES EN LINEA, ENCHUFE OVALADO

RE-T0210373

Marca: KONIGMANN



REGULADOR

Descripción: REGULADOR 12V ALTERNADORES CHINOS

RE-T0210374

Marca: KONIGMANN



REGULADOR

Descripción: REGULADOR 12V ALTERNADORES CHINOS

RE-T0210501

Marca: KONIGMANN

REGULADOR



REGULADOR

Descripción: REGULADOR 12V ALTERNADORES CHINOS

RE-T0210502
Marca: KONIGMANN



REGULADOR

Descripción: REGULADOR 12V ALTERNADORES CHINOS

RE-T0210503
Marca: KONIGMANN



REGULADOR

Descripción: REGULADOR 12V ALTERNADORES CHINOS

RE-T0210802
Marca: KONIGMANN



REGULADOR

Descripción: REGULADOR 12V ALTERNADORES CHINOS, M532

RE-T0211101
Marca: KONIGMANN



REGULADOR

Descripción: NISSAN 12V CON ALTERNADOR VALEO REGULADOR REGITAR V0030 LESTER 11017 11018

RE-V0030
Marca: REGITAR



REGULADOR

Descripción: HYUNDAI REGULADOR 12V REGITAR

RE-V005
Marca: REGITAR



REGULADOR

Descripción: REGULADOR Valeo, Wide Plug w/2 Terminals, As Lester Sales 11141, 11142, 11143

RE-V0219
Marca: REGITAR



REGULADOR

Descripción: CHEVOLET , CON ALTERNADOR VALEO 12V. M540 , 2650441, 2650561, V0441, 2 PINES

RE-V0441
Marca: REGITAR

REGULADOR



REGULADOR

Descripción: NISSAN ARMADA , NAVARA TERRANO , SUZUKI EQUATOR REGULADOR VALEO REGITAR V0447

RE-V0447
Marca: REGITAR



REGULADOR

Descripción: RegulaDor, Valeo, GM, 3 Small Terminals, Wide Plug, 14.6V Set Point, Lester Sales 13943

RE-V2499
Marca: REGITAR



REGULADOR

Descripción: BMW, CON ALTERNADOR VALEO 12V., SEÑAL LIN, V2988, 2612988, REGULADOR DE FUNCION MULTIPLE

RE-V2988
Marca: REGITAR



REGULADOR

Descripción: BMW REGULADOR 12V SEÑAL BSS (COM) REGITAR V3231 TRANSPO M543 VALEO 2543231 , 593877 , 593983 , 593984

RE-V3231
Marca: REGITAR



REGULADOR

Descripción: REGULADOR 12V HYUNDAI I20 ALTERNADOR VALEO REGITAR V3530

RE-V3530
Marca: REGITAR



REGULADOR

Descripción: REGULADOR, VALEO, HYUNDAI-KIA, 14.4-V SET POINT, LESTER SALES 11015, 11020, 11227

RE-V5001
Marca: REGITAR



REGULADOR

Descripción: PARA ALTERNADOR VALEO 12V. 2 PERNOS DE SALIDA L - FR, V5120, REGULADOR REGITAR

RE-V5120
Marca: REGITAR



REGULADOR

Descripción: REGULADOR Valeo, Hyundai-KIA, 14.4-V Set Point, Lester Sales 11014

RE-V5428
Marca: REGITAR

REGULADOR



REGULADOR

Descripción: HYUNDAI LESTER 11189 11311 12 V REGULADOR REGITAR

RE-V5745

Marca: REGITAR



REGULADOR

Descripción: FORD F150 V8 6.2L (2010-2014),FORD F250 V8 6.2L (2012),FORD F350 V8 6.2L (2011), CON ALTERNADOR VALEO 12V., (TRES PINES, SEÑALES AS - RC- LI), V7144, M618, 2607144, REGULADOR REGITAR

RE-V7144

Marca: REGITAR



REGULADOR

Descripción: FORD, PARA ALTERNADOR VALEO 12V., PERNO DE SALIDA SEÑAL LIN (COM), V7319, REGULADOR REGITAR

RE-V7319

Marca: REGITAR



REGULADOR

Descripción: AUDI, CON ALTERNADOR VALEO 12V., SEÑAL LIN-1, V8060, M620, 2618060B, REGULADOR DE FUNCION MULTIPLE REGITAR

RE-V8060

Marca: REGITAR



REGULADOR

Descripción: RENAULT, CON ALTERNADORVALEO 12V., 1 PIN, V8237, M586, 595416

RE-V8237

Marca: REGITAR



REGULADOR

Descripción: GREAT WALL CON ALTERNADOR VALEO CHINO REGULADOR 12V

RE-VAR201

Marca: KONIGMANN



REGULADOR

Descripción: MINI ONE 1400, 16V, N12B14A (2007-2010), MINI ONE 1600, 16V, N12B16 (2006-2010), MINI COOPER L4 1.6L (2010), COOPER L4 1.6L 98cid (2010), COOPER L4 1.6L N14B16A (2007-2009), COOPER L4 1.6L N14B16C

RE-VRB066

Marca: REGITAR



REGULADOR

Descripción: PARA ALTERNADOR BOSCH 12V., SEÑAL LIN, VRB112, F00M346112, REGULADOR DE FUNCION MULTIPLE

RE-VRB112

Marca: REGITAR

REGULADOR

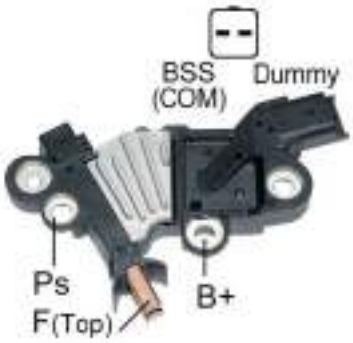

REGULADOR

Descripción: MINI COOPER (2011-2013), MINI COOPER COUNTRYMAN (2011-2013), BMM, MINI COOPER PACEMAN (2013), CON ALTERNADOR BOSCH 12V. 150AMP., 2 PINES, VRB135, IB6135, F00M346135, REGULADOR REGITAR

RE-VRB135

Marca: REGITAR



REGULADOR

Descripción: NISSAN V16, NISSAN SENTRA II MEXICO, CON ALTERNADOR BOSCH 12V., IB501, IB501HD, 9190041002, VRB250, GA190, (2 PINES, SEÑALES S - L), REGULADOR

RE-VRB250

Marca: REGITAR



REGULADOR

Descripción: PARA ALTERNADOR BOSCH 12V., SEÑAL BSS, VRB322, REGULADOR REGITAR

RE-VRB322

Marca: REGITAR



REGULADOR

Descripción: TOYOTA AVENSIS 0123325002, 012332512 , 0123325014 CON ALTERNADOR BOSCH REGULADOR REGITAR

RE-VRB510

Marca: REGITAR



REGULADOR

Descripción: REGULADOR, Bosch, Iveco/Mann Europe, 0-123-325-500, 0-123-525-501 24V

RE-VRB558B

Marca: REGITAR



REGULADOR

Descripción: AUDI A4 (2013-2015), AUDI A5 (2013-2015), AUDI Q5 (2013-2015), CON ALTERNADOR BOSCH 12V., SEÑAL LIN, REGULADOR DE FUNCION MULTIPLE

RE-VRB6164

Marca: REGITAR



REGULADOR

Descripción: AUDI A3 A1 Q3 VOLKWAGEN REGULADOR 12V SEÑAL LIN-1 REGITAR VRB854 BOSCH 0272220804 0272220824 0272220854 03L903023K F000BL0802

RE-VRB854

Marca: REGITAR



REGULADOR

Descripción: MERCEDES CLASE E 12V CON ALTERNADOR BOSCH REGULADOR REGITAR

RE-VRB883

Marca: REGITAR

REGULADOR



REGULADOR

Descripción: CITRIEN PEUGEOT 306,106 12V REGULADOR REGITAR

RE-VRF155
Marca: REGITAR



REGULADOR

Descripción: MAGNETI MARELLI CITROEN PEUGEOT FIAT 12V 21663, 23113, 23169,23810 REGULADOR REGITAR VRF157

RE-VRF157
Marca: REGITAR



REGULADOR

Descripción: ALFA ROMEO (2008-2011), FIAT 500 (2007-2011),FIAT GRANDE PUNTO (2007-2011), FIAT PUNTO (2007-2010), CON ALTERNADOR MAGNETI MARELLI 12V., VRF756, REGULADOR REGITAR

RE-VRF756
Marca: REGITAR



REGULADOR

Descripción: HINO 24V REGULADOR REGITAR OEM 277001480A - 5140300610

RE-VRH20011
Marca: REGITAR



REGULADOR

Descripción: HINO 24V REGULADOR REGITAR

RE-VRH20012
Marca: REGITAR



REGULADOR

Descripción: LAND ROVER, RANGE ROVER, DISCOVERY REGULADOR 12V REGITAR VRH2005-142 OE 104210-3690 428000-3691 TRANSPO IN6342

RE-VRH2005142
Marca: REGITAR



REGULADOR

Descripción: 12V ISUZU DMAX 3000 DENSO 126600-1890 REGULADOR REGITAR

RE-VRH2005166
Marca: REGITAR



REGULADOR

Descripción: VOLVO C70 2.5 , S40 2.5 , V50 2.4 REGULADOR 12V DENSO SEÑAL LIN-1 REGITAR VRH2005-171 DENSO 126600-7120 126600-7170

RE-VRH2005171
Marca: REGITAR

REGULADOR



REGULADOR

Descripción: BMW X3 , BMW 528I REGULADOR DENSO BSS (COM) REGITAR VRH2005-184

RE-VRH2005184
Marca: REGITAR



REGULADOR

Descripción: CHRYSLER DELTA 2.0 DIESEL MULTIJET, CON ALTERNADOR DENSO 12V., REGULADOR REGITAR

RE-VRH2005189
Marca: REGITAR



REGULADOR

Descripción: REGULADOR, SELF EXCITING MITSUBISHI STYLE, CITROEN, PEUGEOT, AS LESTER SALES 22926

RE-VRH2009105SE
Marca: REGITAR



REGULADOR

Descripción: CAJA REGULADORA 12V , PARA ALTERNADORES MITSUBISHI PCM EN MAZDA , A866X50572, AJ51-18-300 , AJ57-18-300A, A3TJ0191, A3TJ0291, PCM (Modulación por impulsos codificados) REGULADOR

RE-VRH2009114
Marca: REGITAR



REGULADOR

Descripción: 24V MITSUBISHI , DEUTZ, KHD, 24V , LESTER 20921 REGULADOR REGITAR IM691, HCB00515

RE-VRH2009125B
Marca: REGITAR



REGULADOR

Descripción: REGULADOR MITSUBISHI 24V , PARA IVECO 504065776 LESTER 20923 REGITAR

RE-VRH2009132B
Marca: REGITAR

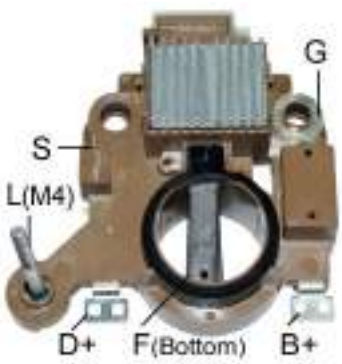

REGULADOR

Descripción: MITSUBISHI, SCANIA, CAMIONES VOLVO VM210, VM240, VM260, CON ALTERNADOR MITSUBISHI 24V., VRH2009-151B, RE-06095, GA874

RE-VRH2009151B
Marca: REGITAR

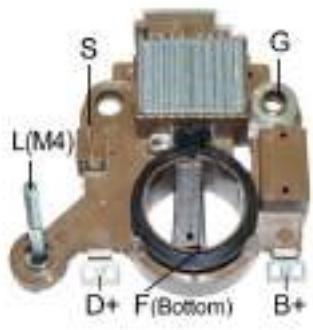

REGULADOR

Descripción: VOLVO, CON ALTERNADOR MITSUBISHI 12V., VRH2009-153, REGULADOR REGITAR

RE-VRH2009153
Marca: REGITAR

REGULADOR



REGULADOR

Descripción: HYUNDAI, CON ALTERNADOR MANDO 12V., 3 PINES, (L-IG-D), VRH2009-157, REGULADOR REGITAR

RE-VRH2009157
Marca: REGITAR

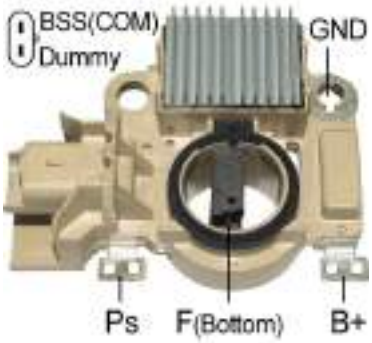

REGULADOR

Descripción: CITREON PEUGEOT REGULADOR 12V SEÑAL BSS (COM) REGITAR VRH2009-160 OEM A5TG0192B

RE-VRH2009160
Marca: REGITAR

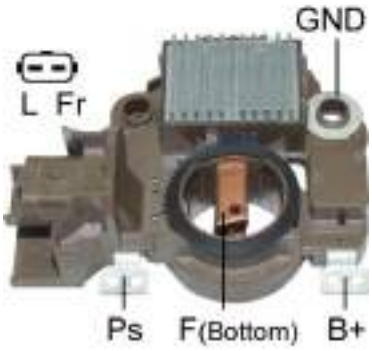

REGULADOR

Descripción: PEUGEOT 206 1.1I, 1.4I, 1.6I, 2.0 S16, PEUGEOT 306, 307, CITROEN XSARA PICASSO 1.6, CON ALTERNADOR MITSUBISHI 12V., (2 PINES, SEÑALES L - DFM) , IM498, GA426, A866X498, 235450,

RE-VRH2009170
Marca: REGITAR



REGULADOR

Descripción: NISSAN MITSUBISHI REGULADOR 12V REGITAR VRH2009-176, NISSAN QASQAI

RE-VRH2009176
Marca: REGITAR



REGULADOR

Descripción: REGULADOR 12V PD REGITAR VRH2009-182

RE-VRH2009182
Marca: REGITAR



REGULADOR

Descripción: REGULADOR REGITAR PARA ALTERNADORES MITSUBISHI 24V. 5 PINES, W-L-IG-S-FR

RE-VRH2009183B
Marca: REGITAR



REGULADOR

Descripción: NISSAN X-TRAIL 2006 - 2014 , RENAULT ESPACE 2001-2014 RENAULT LAGUNA 2001 2014 , VEL SATIS 2005 2014 REGULADOR 12V REGITAR VRH2009-195

RE-VRH2009195
Marca: REGITAR



REGULADOR

Descripción: NISSAN X-TRAIL 2006 - 2014 , RENAULT ESPACE 2001-2014 RENAULT LAGUNA 2001 2014 , VEL SATIS 2005 2014 REGULADOR 12V REGITAR VRH2009-195M

RE-VRH2009195M
Marca: REGITAR

REGULADOR



REGULADOR

Descripción: SCANIA K SERIES 24V REGULADOR REGITAR VRH2009-197B

RE-VRH2009197B
Marca: REGITAR



REGULADOR

Descripción: PARA ALTERNADOR MITSUBISHI 24V., (2 PINES, R - L), VRH2009205B, REGULADOR REGITAR

RE-VRH2009205B
Marca: REGITAR



REGULADOR

Descripción: CITROEN XSARA 1.8 1999>CITROEN ZX AURA 1.8 AÑO 1996> FULL EQUIPO,CON ALTERNADOR MITSUBISHI 12V
VR-H2009-58 REGULADOR

RE-VRH200958
Marca: REGITAR

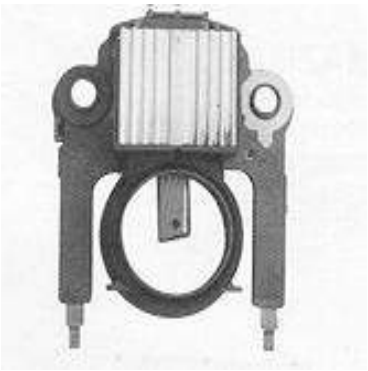

REGULADOR

Descripción: PEUGEOT 605 SR 2.0,CITROEN ZX 1994>CON ALTERNADOR MITSUBISHI REGULADOR

RE-VRH200959
Marca: REGITAR



REGULADOR

Descripción: REGULADOR 12V CITROEN , PEUGEOT CON ALTERNADOR MITSUBISHI REGITAR VRH2009-85

RE-VRH200985
Marca: REGITAR



REGULADOR

Descripción: REGULADOR, HYUNDAI SANTROS PAKISTAN, HUECO 1139931

RE-VRLC110
Marca: REGITAR



REGULADOR

Descripción: HYUNDAI ATOS 1.0, 1.1, ATOS PRIME 1.0, 1.1, HYUNDAI GETZ 1.1, KIA MORNING 1.0, 1.1, CON ALTERNADOR VALEO 12V., M569, GA293, VRMD2550, REGULADOR

RE-VRMD2550
Marca: REGITAR



REGULADOR

Descripción: REGULADOR Valeo on Laguna/Megane Estate, 14.6-V Set Point

RE-VRPR2299
Marca: REGITAR

REGULADOR



REGULADOR

Descripción: CAJA REGULADORA 12V , REGUALDOR VALEO PARA ALTERNADORES GENERAL MOTORS ENCHUFE 2 PINES CARCASA CAFE , 2542765, 2542498 REGULADOR M524 VRPR2765

RE-VRPR2765

Marca: REGITAR



REGULADOR

Descripción: HYUNDAI KIA CON ALTERNADOR VALEO REGULADOR

RE-VRPR3389

Marca: REGITAR



REGULADOR

Descripción: PEUGEOT 307 , CITROEN , CON ALTERNADOR VALEO 12V. 593529, 593857 , VRPR3529 , 234982 , GA939 , M542

RE-234982

Marca: CARGO



REGULADOR

Descripción: CAJA REGULADORA 12V CITROEN , PEUGEOT 2 PERNOS REGULADOR 234982 GA939

RE-VRPR3529

Marca: REGITAR



REGULADOR

Descripción: CITROEN BERLINGO 2.0HDI 1999> XANTIA 2.0HDI 1999> XSARA 1.8 16V 2000, XSARA 2.0HDI 2000> PEUGEOT 206 1.6 16V 2000> PEUGEOT 206 1.9D 1998, 306 2.0HDI 1999> PEUGEOT 307 2.0 HDI 2000>

RE-VRPR3534

Marca: REGITAR



REGULADOR

Descripción: REGULADOR Valeo, Ford Mondeo, Lester Sales 23332, 23348, 23985, 24002

RE-VRPR4920

Marca: REGITAR



REGULADOR

Descripción: REGULADOR, Valeo, Hyundai, KIA, Lester Sales 11012, 11013, 11016

RE-VRPR5011

Marca: REGITAR



REGULADOR

Descripción: KIA, HYUNDAI ACCENT 2008, HYUNDAI LAVITA, CON ALTERNADOR VALEO 12V., 2655023, A0002655023, P7047, 37370-22650, REGULADOR

RE-VRPR5023

Marca: REGITAR

REGULADOR



REGULADOR

Descripción: FORD , MAZDA , MERCEDES REGULADOR 12V TERMINAL COM (LIN) TRANSPO M576 VALEO 2543298 593970 595393 599182 599194 REGITAR VRV010

RE-VRV010
Marca: REGITAR



REGULADOR

Descripción: REGULADOR 12V REGITAR VRV011 VALEO DOS PERNOS SEÑALES L-FR

RE-VRV011
Marca: REGITAR



REGULADOR

Descripción: PARA ALTERNADOR VALEO 12V., 3 PINES FR-L-D, REGULADOR, HYUNDAI TUCSON 2013, 37300-2F000, 2656070 12V 150A

RE-VRV015
Marca: REGITAR



REGULADOR

Descripción: REGULADOR 12V VALEO REGITAR VRVA0557 LESTER 11021 11023 11148

RE-VRVA0557
Marca: REGITAR



REGULADOR

Descripción: HYUNDAI KIA 12V CON ALTERNADOR VALEO REGULADOR REGITAR VRVA5009 LESTER 11014

RE-VRVA5009
Marca: REGITAR



REGULADOR

Descripción: CHEVROLET ORLANDO COLORADO, MONTANA 1.4 1.8 , COMBO VAN , VALEO 2605460 SEÑALES F (FR) L (PWM) REGULADOR REGITAR VALEO

RE-VRVA5460
Marca: REGITAR



REGULADOR

Descripción: CHEVROLET ORLANDO COLORADO, MONTANA 1.4 1.8 , COMBO VAN , VALEO 2605460 SEÑALES (DFM) L REGULADOR VALEO 599386

RE-599386
Marca: VALEO



REGULADOR

Descripción: REGULADOR (N-L-A) , Use VRVA0557

RE-VRVA6074
Marca: REGITAR

REGULADOR



REGULADOR

Descripción: REGULADOR VALEO 12V SEÑALES S-F-L , CHEVROLET VALEO 2542499 REGULADOR M520 VRVA9045

RE-VRVA9045
Marca: REGITAR



REGULADOR

Descripción: REGULADOR ISUZU 24V

RE-H0771
Marca: KONIGMANN



REGULADOR

Descripción: REGULADOR ISUZU 24V

RE-YY10156
Marca: KONIGMANN



REGULADOR

Descripción: REGULADOR ISUZU 24V , 2 PINES

RE-YY10167
Marca: KONIGMANN

RELAY



RELAY

Descripción: 12 V - 4 TERMINALES 2 LARGOS, SIN SOPORTE - 30 A - BOMBA ELECTRICA DE BENCINA , VALVULA DE IYECCION GM 90357989 / 90494959 VECTRA ASTRA VW 171937503 RELAY

DNI-0103
Marca: DNI



RELAY

Descripción: 12 V - 4 TERMINALES 2 LARGOS, CON SOPORTE - 50 A - AUXILIAR UNIVERSAL - USO GENERAL - MASSEY FERGUSON 053.232R1 32.59.00.06 RELAY

DNI-0104
Marca: DNI



RELAY

Descripción: 12 V - 5 TERMINALES , SIN SOPORTE - 30 A - AUXILIAR - VENTILDOR DE RADIADOR - GM 90459640 CORSA VECTRA OMEGA RELAY

DNI-0107
Marca: DNI



RELAY

Descripción: 12 V - 5 TERMINALES, CON SOPORTE - 40 / 30 A - AUXILIAR UNIVERSAL - CALEFACCION - CIERRE CENTR. - AIRE ACOND. - ANTENA ELECT. - AUX. DE PARTIDA - FAROLES - VENT. RADIADOR - GM VW FORD

DNI-0116
Marca: DNI



RELAY

Descripción: RELAY DE FAROS, ALTO Y BAJO 5 TERMINALES , 12V, 150W, VW , 3119415831

DNI-0119
Marca: DNI



RELAY

Descripción: 12 V - 4 TERMINALES, SIN SOPORTE - 30 A MINI AUXILIAR RELAY 12V RELAY

DNI-0123
Marca: DNI



RELAY

Descripción: RELAY AUXILIAR 12V 2 TERMINALES, FIAT STRADA, SIENA, FIORINO, TEMPRA, LINEA, PUNTO, UNO, 147, TIPO, STILO, ELBA, PREMIO, DUNA, ALLIS, COUPE, VW, CAMIONES

DNI-0124
Marca: DNI



RELAY

Descripción: 12 V - 4 TERMINALES, SIN SOPORTE - 30 A - MINI AUXILIAR - PARTIDA EN FRIO - BOMBA ELECTRICA COMBUSTIBLE - VIDRIOS ELECTRICOS - AIRE ACONDICIONADO - FAROLES - GM 93224503 7676504

DNI-0125
Marca: DNI

RELAY



RELAY

Descripción: 12 V - 5 TERMINALES, SIN SOPORTE - 30 /20 A MINI AUXILIAR RELEY CHEVROLET CORSA , MONZA , VECTRA RELAY

DNI-0126

Marca: DNI



RELAY

Descripción: 12 V - 5 TERMINALES, SIN SOPORTE - 30 / 20 A MINI AUXILIAR RELAY 12V 5 TERMINALES FIAT FORD GM CORSA RENAULT MERCEDES-BENZ PEUGEOT CITROEN RELAY

DNI-0134

Marca: DNI



RELAY

Descripción: MINI RELAY 2 TERMINALES 1 LARGO SIN SOPORTE 12V GM 93366373 DNI

DNI-0137

Marca: DNI



RELAY

Descripción: MINI RELE AUXILIAR REVERSOR MERCEDES BENZ 40/30A -12V 5 TERMINALES SIN SOPORTE USO GENERAL DNI 0138 MERCEDES BENZ 3825450105, 0035420219, 0045452905, SPRINTER, 54039950

DNI-0138

Marca: DNI



RELAY

Descripción: 12 V - 5 TERMINALES, SIN SOPORTE - 40 / 10 A - AUXILIAR - BOMBA DE COMBUSTIBLE - FAROLES - CONTROL DE FILTROS - VENT. DE RADIADOR - VIDRIOS ELECTRICOS - VW Gol Autobuses 88/... Berlingo

DNI-0139

Marca: DNI



RELAY

Descripción: 24 V - 4 TERMINALES, SIN SOPORTE - 40 A - AUXILIAR UNIVERSAL - FRENO BOCINA SOLENOIDE DE PARADA SCANIA 235940 / 235942 / 234879 MERCEDES BENZ 0015310260 / 0035459805 IVECO 01172393

REL-160307

Marca: CARGO



RELAY

Descripción: 24 V - 5 TERMINALES, SIN SOPORTE - 2 X 20 A - AUXILIAR UNIVERSAL - USO GENERAL - ILUMINACION PASAJEROS DOBLE CONTACTO , MARCOPOLO SCANIA VOLVO MERCEDES BENZ

DNI-0213

Marca: DNI



RELAY

Descripción: MINI RELAY DNI PARA FAROLES , BOCINAS AIRE ACONDICIONADO 24V

DNI-0218

Marca: DNI

RELAY



RELAY

Descripción: 24 V - 4 TERMINALES, CON SOPORTE - 70 A RELAY 24V 4 P RELAY

DNI-0222

Marca: DNI



RELAY

Descripción: 24 V - 3 TERMINALES, CON SOPORTE - INTERMITENTE - COMANDO DE INTERMITENTE - UNIVERSAL - 500 W - FIAT MERCEDES B VOLVO SCANIA KOMATSU RANDON VW12244492H1 Camiones Camiones 233200

DNI-0224S3

Marca: DNI



RELAY

Descripción: RELAY 24V 5 TERMINALES MINI AUXILIAR 40/30 AMP SIN SOPORTE , BLOQUEO DE DIFERENCIAL - FAROLES ALTOS - FAROLES BAJOS - FAROLES AUXILIARES , MERCEDES BENZ 3845427119 , IVECO 98444017 RELAY

DNI-0226

Marca: DNI



RELAY

Descripción: RELAY 24V 4 TERMINALES MINI AUXILIAR 30 AMP SIN SOPORTE , USO GENERAL 2 X 4.5MM 2 X 6.3 MM VW CAMIONES Y BUSES

DNI-0229

Marca: DNI



RELAY

Descripción: 24 V - 5 TERMINALES, SIN SOPORTE - 40 / 10 A - AUXILIAR - REVERSOR - FRENO - BOCINA - FAROLES - LUCES INTERNAS - SCANIA Autobuses INDUSCAR VOLVO Autobuses243460 MERCEDES B. 042.004.068.

DNI-0239

Marca: DNI



RELAY

Descripción: 24 V - 5 TERMINALES, CON SOPORTE - 40 / 10 A RELAY, IEN00054

DNI-0240

Marca: DNI



RELAY

Descripción: RELAY DE PARADA SOLICITADA, 12V, 5 TERMINALES, SIN SOPORTE, M. BENZ, SCANIA, VOLVO,3645427419

DNI-0308

Marca: DNI



RELAY

Descripción: 24 V - 5 TERMINALES, SIN SOPORTE - PARADA SOLICITADA , PORTA CON SALIDAS POSITIVAS - MARCOPOLO - VOLVO - SCANIA BUSES - MERCEDES BENZ 3645427419 O370 / O371 CAIO INDUSCAR 42004174

DNI-0309

Marca: DNI

RELAY



RELAY

Descripción: RELAY PARADA SOLICITADA, 24V , 4 TERMINALES, CON SALIDAS POSITIVAS, SIN SOPORTE, M. BENZ, 3645457005

DNI-0311
Marca: DNI



RELAY

Descripción: RELAY PARADA SOLICITADA 24V, 4 TERMINALES, CON SALIDAS POSITIVAS, SIN SOPORTE,M.BENZ, 3645457105, SCANIA, VOLVO

DNI-0312
Marca: DNI



RELAY

Descripción: 12 V - 6 TERMINALES, SIN PERNO DE FIJACION - LIMPIA PARABRISA VW PASSAT GOL SANTANA PARATI SAVEIRO FORD CARGO CAMIONES

DNI-0317
Marca: DNI



RELAY

Descripción: 12 V - 6 TERMINALES, SIN SOPORTE LIMPA PARABRISAS GM CHEVROLET MONZA ASTRA VECTRA SILVERDADO CORSA

DNI-0321
Marca: DNI



RELAY

Descripción: RELAY 24V, 10A, 4 TERMINALES, SIN SOPORTE, PARADA SOLICITADA, BUSCAR:9980660

DNI-0345
Marca: DNI



RELAY

Descripción: 12 V - 5 TERMINALES, SIN SOPORTE INYECCION ELECTRONICA DE COMBUSTIBLE VW GOL PARATI SAVEIRO 377911261A

DNI-0361
Marca: DNI



RELAY

Descripción: RELAY DE INTERMITENTE UNIVERSAL, 12V, 40A, 4 TERMINALES, ALTA POTENCIA, CAIO/ INDUSCAR:042.004.114, 6885447332, 54022313, 54022315

DNI-0412
Marca: DNI



RELAY

Descripción: RELAY DE INTERMITENTE, 12V , 4 TERMINALES, 540W, MARCOPOLO, VOLVO, RANDON M.BENZ, CAIO, OMNIBUS UNIVERSAL, 69885447332, 54022313

DNI-0412S4
Marca: DNI

RELAY



RELAY

Descripción: 24 V - 4 TERMINALES, CON SOPORTE - INTERMITENTE - COMANDO DE INTERMITENTE - CUADRADO - 500 W - VOLVO MERCEDES B. BUSSCAR INDUSCAR CIFERAL RANDONCamiones 3505442432 1377647

DNI-0424S4

Marca: DNI



RELAY

Descripción: RELAY DE PARADA SOLICITADA 12V, 4 TERMINALES, SIN SOPORTE, BUSCAR, COMIL, 1381610, 56075, CON SALIDAS NEGATIVAS, USO GENERAL

DNI-0514

Marca: DNI



RELAY

Descripción: RELAY DE PARADA SOLICITADA 12V, 5 TERMINALES, SIN SOPORTE, CAIO, INDUSCAR,CIFERAL, MARCOPOLO,332011519,4109, 22931,17200033

DNI-0515

Marca: DNI



RELAY

Descripción: RELAY DE PARADA SOLICITADA 24V, 4 TERMINALES, SIN SOPORTE, COMIL,02496, CON SALIDAS NEGATIVAS, USO GENERAL

DNI-0524

Marca: DNI



RELAY

Descripción: 24 V - 5 TERMINALES, SIN SOPORTE - PARADA SOLICITADA - CON BUZZER - CAIO / INDUSCAR / CIFERAL / MARCOPOLO RELAY CFM00043

DNI-0525

Marca: DNI



RELAY

Descripción: RELAY 10 A 28V, 5 TERMINALES, CON SOPORTE,CAJA DE DIODOS, M.BENZ, VOLVO

DNI-0804

Marca: DNI



RELAY

Descripción: RELAY 10-28V, 5 TERMINALES, SIN SOPORTE, M.BENZ 6885407450

DNI-0805

Marca: DNI



RELAY

Descripción: RELAY 10-28V, 5 TERMINALES, CAJA DE DIODOS, SIN SOPORTE, M.BENZ 6885407450

DNI-0807

Marca: DNI

RELAY



RELAY

Descripción: RELAY 10-28V, 5 TERMINALES, SIN SOPORTE, CAJA DE DIODOS, M. BENZ 6885407350

DNI-0808
Marca: DNI



RELAY

Descripción: 24 V - 6 TERMINALES, SIN SOPORTE - LIMPIA PARABRISA MERCEDES BENZ 6965457024 CAMIONES Y BUSES M96 RELAY, TEMPORIZADOR

DNI-0824
Marca: DNI



RELAY

Descripción: RELAY INTERMITENTE 12V, 4 TERMINALES, SIN SOPORTE, AGRALE,VALTRA, FIAT, 227001710/43533510, MARCOPOLO, M.BENZ 3845447232 / 6885447432, IM11440

DNI-0831
Marca: DNI



RELAY

Descripción: 24 V - 6 TERMINALES, SIN SOPORTE - LIMPIA PARABRISA SCANIA SERIE 4 1335482 / 523612 1741091 / 1523612 CAMIONES Y BUSES.

DNI-0834
Marca: DNI



RELAY

Descripción: 24 V - 10 TERMINALES, CON SOPORTE - INTERMITENTE - ENCHUFE NEGATIVO - MERCEDES B.35054471323645447432Toda la linea 84/... RELAY

DNI-0840
Marca: DNI



RELAY

Descripción: RELAY INTERMITENTE 24V, 4 TERMINALES, SIN SOPORTE, RANDON, J.DEERE, VOLVO, M.BENZ, MARCOPOLO, 3645448032/3885447032, 27200164-3/27200172-6,1401601-5, 54022370

DNI-0841
Marca: DNI



RELAY

Descripción: 24 V - 6 TERMINALES, SIN SOPORTE - INTERMITENTE VOLVO BUS ARTUCULADO , MERCEDES BENZ CAMIONES Y BUSES O-371 O-400 MARCOPOLO, 3645448332, 54022330

DNI-0842
Marca: DNI



RELAY

Descripción: VOLVO VM17 VM23 RELAY 10 TERMINALES 24V DNI 0851 VOLVO 20527250

DNI-0851
Marca: DNI

RELAY



RELAY

Descripción: 24 V - 13 TERMINALES, CON SOPORTE - COMANDO INTERMITENTE SCANIA 1334196 289929 CAMIONES Y BUSES SERIE 3

DNI-0860
Marca: DNI



RELAY

Descripción: 24 V - 3 TERMINALES, SIN SOPORTE - COMANDO INTERMITENTE SCANIA CAMIONES Y BUSES 11/79 80/ SERIE 2 Y 3 , VW , FORD , FIAT Y VOLVO

DNI-0861
Marca: DNI



RELAY

Descripción: RELAY 12V, 4 TERMINALES , SIN SOPORTE, RELE DE INTERMITENTE 47W X 2, FIAT/IVECO, 4800836, DAILY, DUCATO TODOS

DNI-1105
Marca: DNI



RELAY

Descripción: RELAY 12V 12 V - 4 TERMINALES, SIN SOPORTE - INTERMITENTE - COMANDO DE INTERMITENTE - FIAT Oggi 83/... MARILIA43633510 Camiones ++/... IM-11432227001710 6885447532 Fiat 147 Spazio

DNI-1106
Marca: DNI



RELAY

Descripción: RELAY 12V, 5 TERMINALES, ALTERNADO INTERMITENTE, BOCINA , LUCES, LIMPIA PARABRISAS

DNI-1107
Marca: DNI



RELAY

Descripción: RELAY 24V, 5 TERMINALES, ALTERNADO INTERMITENTE, BOCINA , LUCES, LIMPIA PARABRISAS

DNI-1108
Marca: DNI



RELAY

Descripción: 12 V - 3 TERMINALES, SIN SOPORTE COMANDO DE INTERMITENTE RELAY

DNI-1109
Marca: DNI



RELAY

Descripción: 12 V - 5 TERMINALES, SIN SOPORTE COMANDO DE INTERMITENTE FORD RANGER , FORD CARGO CON AVISO EN EL PANEL

DNI-1110
Marca: DNI

RELAY



RELAY

Descripción: RELAY 12V, 120W, 4 TERMINALES, RELE HIBRIDO LUCES NORMALES Y LED, PUEDE SER UTILIZADO CON 3 O 4 TERMINALES (K1)

DNI-1112
Marca: DNI



RELAY

Descripción: 12 V - 4 TERMINALES, SIN SOPORTE COMANDO DE INTERMITENTE RELAY

DNI-1117
Marca: DNI



RELAY

Descripción: 12 V - 2 TERMINALES, SIN SOPORTE - INTERMITENTE - COMANDO DE INTERMITENTE UNIVERSAL - ELECTRONICO - POTENCIA MAXIMA 120 W RELAY

DNI-1121
Marca: DNI



RELAY

Descripción: 24 V - 2 TERMINALES, SIN SOPORTE COMANDO DE INTERMITENTE UNIVERSAL - ELECTRONICO - POTENCIA MAXIMA 200 W RELAY

DNI-1122
Marca: DNI

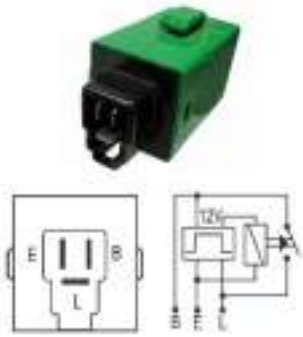

RELAY

Descripción: RELAY DNI

DNI-1127
Marca: DNI



RELAY

Descripción: HYUNDAI KIA MORNING RELAY 12V 20/20A DNI 8100

DNI-8100
Marca: DNI



RELAY

Descripción: 12 V - 5 TERMINALES, SIN SOPORTE - 15 / 10 A MINI AUXILIAR INYECCION ELECTRONICA - TERMINAL TIPO "AGUJA" - AVEO SPARK OPTRA BLAZER SOLVERADO REVERSOR RELAY

DNI-8112
Marca: DNI



RELAY

Descripción: 12 V - 5 TERMINALES,SOPORTE REMOVIBLE - 50 / 30 A AUXILIARUNIVERSAL USO GENERAL RELAY SELLADO CON RESISTENCIA

DNI-8115
Marca: DNI

RELAY



RELAY

Descripción: RELAY 12V, 20/12A, 6 TERMINALES, SIN SOPORTE, COMPRESOR (VECTRA), AIRE ACONDICIONADO - INYECCION ELECTRONICA (CORSA - VECTRA), GM 90060264 / 24430433, VECTRA, CORSA,

DNI-8117

Marca: DNI



RELAY

Descripción: RELAY 12V, 2 X 30A, 5 TERMINALES,AIRE ACONDICIONADO, FIAT 46451295 / 82461739/94004072, PALIO/PALIO WEEKEND/ STRADA/SIENA/ALFA ROMEO/DUCATO/TEMPRA, GM

DNI-8118

Marca: DNI



RELAY

Descripción: 12 V - 5 TERMINALES, SIN SOPORTE INYECCION ELECTRONICA TERMINAL TIPO AGUJA REVERSOR BLAZER S-10 SILVERADO AVEO SPARK OPTRA BLAZER RELAY

DNI-8119

Marca: DNI



RELAY

Descripción: CHEBVROLET BLAZER , SILVERADO , S10, AVEO , SPARK, OPTRA RELAY 12V 4 TERMINALES TIPO AGUJA SIN SOPORTE 30A DNI 8123 GM 96190189 96190187

DNI-8123

Marca: DNI



RELAY

Descripción: TOYOTA MITSUBISHI MINI RELAY 12V 40A DNI 8125 HYUNDAI 9522-2500 MITSUBISHI MR588567 , TOYOTA 90987-02022

DNI-8125

Marca: DNI

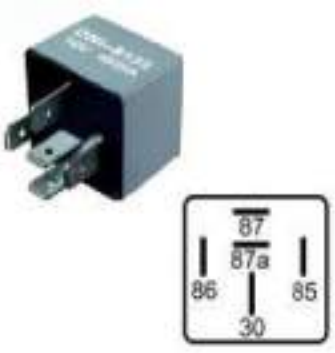

RELAY

Descripción: RELAY 12V, 40/20A, 5 TERMINALES, SIN SOPORTE, REFRIGERACION, RENAULT VENTILADOR DEL RADIADOR, 7700844253, CLIO/SCENIC/MEGANE/TRAFFIC 2000, BOBINA CON DIODO

DNI-8133

Marca: DNI



RELAY

Descripción: RELAY 24V, 9 TERMINALES, VOLVO:20452296, CAMIONES FH/NH/FM

DNI-8150

Marca: DNI



RELAY

Descripción: RELAY 12V, 3 TERMINALES, AUXILIAR, SIN SOPORTE, VW, 2SA919305, CAMIONES USO - GENERAL

DNI-8153

Marca: DNI

RELAY



RELAY
Descripción: RELAY 24V, 3 TERMINALES, SIN SOPORTE, AUXILIAR, VW, 2TA919437

DNI-8154
Marca: DNI



RELAY
Descripción: RELAY AUXILIAR SONORO 12V, 3 TERMINALES, SIN SOPORTE, M.BENZ 6955420419

DNI-8155
Marca: DNI



RELAY
Descripción: HYUNDAI H100 I20 RELAY DNI 12V 15/15A USO GENERAL CON RESISTOR Y CON SOPORTE

DNI-8165
Marca: DNI



RELAY
Descripción: HYUNDAI TUCSON ELANTRA EQUS RELAY DNI 12V 30/20A 5 TERMINALES CON RESISTOR CON SOPORTE HYUNADI KIA 95230-2E000, 95230-2R100 , 95225-33200

DNI-8166
Marca: DNI



RELAY
Descripción: KIA SORENTO HYUNDAI MORNING RELAY 12V DNI 8168

DNI-8168
Marca: DNI



RELAY
Descripción: MINI RELAY 12V 3 TERMNINALES SEN SOPORTE 22A , TOYOTA HILUX SW4 DEL 92 EN ADELANTE 9098701003 - 056700-4800

DNI-8201
Marca: DNI



RELAY
Descripción: 24 V - 5 TERMINALES,SOPORTE REMOVIBLE - 50 / 30 A AUXILIARUNIVERSAL USO GENERAL RELAY SELLADO CON RESISTENCIA

DNI-8215
Marca: DNI



RELAY
Descripción: RELAY ALZAVIDRIO, 12V , 8 TERMINALES, SIN SOPORTE, FIAT 7732354, PALIO STYLE 2000

DNI-8407
Marca: DNI

RELAY



RELAY

Descripción: RELAY AIRE ACONDICIONADO, 12V, 4 TERMINALES, SIN SOPORTE, FIAT 46410803,7079615, PALIO, SIENA, STRADA

DNI-8503
Marca: DNI

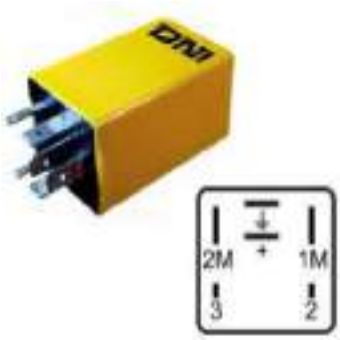

RELAY

Descripción: RELAY 12V, 6 TERMINALES, SIN SOPORTE, PARA CIERRE DE PESTILLOS, FIAT 7523865, PALIO, SIENA, STRADA

DNI-8504
Marca: DNI



RELAY

Descripción: RELAY AIRE ACONDICIONADO, 12V, 5 TERMINALES, SIN SOPORTE, FIAT 72218300/7621830, TEMPRA, TIPO

DNI-8507
Marca: DNI



RELAY

Descripción: RELAY LIMPIA PARABRISAS, 12V, 6 TERMINALES, SIN SOPORTE, RENAULT 7700844036, CLIIO, MEGANE, SCENIC, TRAFFIC, KANGOO

DNI-8518
Marca: DNI



RELAY

Descripción: 12V, 6 TERMINALES, SIN SOPORTE, RELAY DE COMANDO DE REFRIGERACION, FIAT 46741256, PALIO - TODOS

DNI-8525
Marca: DNI



RELAY

Descripción: RELAY 12V, 5 TERMINALES, SIN SOPORTE, RENAULT 7700776810A, MEGANE, SCENIC

DNI-8533
Marca: DNI



RELAY

Descripción: 24 V - 18 TERMINALES, CON SOPORTE - COMANDO DE INTERMITENTE Y PLACA LIMPIA PARABRISA MERCEDES BENZ 0035445032 0035446132

DNI-8810
Marca: DNI



RELAY

Descripción: RELAY DE INTERMITENTE, 16 Terminales, con soporte 24V. VOLVO(1079476), VOLVO(3943863), VOLVO(8155312), VOLVO(8158697).

DNI-8851
Marca: DNI

RELAY



RELAY

Descripción: RELAY DE GESTION DE CAMBIO (CONTROL DE ROTACION), 24V, 6 TERMINALES , SIN SOPORTE, SCANIA SERIE 4, 1318000 / 1318022, OMNIBUS L94 / K124, CAMIONES, COMANDO DE CAMBIO

DNI-8856

Marca: DNI



RELAY

Descripción: 24 V - 8 TERMINALES, SIN SOPORTE - CONTROL DE ROTACION DE MOTOR SCANIA SERIA 4 SCANIA 1347277 / 1387022 / 1475750 / 1543806

DNI-8861

Marca: DNI



RELAY

Descripción: RELAY 12V 5P 30/40A SEÑANLES 87-87A-86-85-30

GE-0001

Marca: GAUSS



RELAY

Descripción: RELAY 24V 4P 40A SEÑANLES 87-86-85-30

GE-0003

Marca: GAUSS



RELAY

Descripción: RELAY 24V 5P 10/20A SEÑANLES 87-87A-86-85-30

GE-0004

Marca: GAUSS



RELAY

Descripción: RELAY AUXILIAR, 24V, 35A, 5 TERMINALES, 87-87A-86-85-30

GE-0006

Marca: GAUSS



RELAY

Descripción: RELAY 12V, 30A, 4 TERMINALES, TOYOTA, TERMINALES 87-86-85-30

GE-0007

Marca: GAUSS



RELAY

Descripción: RELAY DE LUCES TOYOTA 12V, 30A, 4 TERMINALES, (2TERMINALES PEQUEÑOS Y 2 GRANDES), TERMINLAES 87-86-85-30

GE-0008

Marca: GAUSS

RELAY



RELAY

Descripción: RELAY ATENUADOR TOYOTA 12V, 30A, 4 TERMINALES, 1(85)-2(86)-3(30)-4(87)

GE-0009

Marca: GAUSS



RELAY

Descripción: RELAY UNIVERSAL 12V, 20A, 4 TERMINALES, 1(85)-2(86)-3(30)-4(87)

GE-0010

Marca: GAUSS



RELAY

Descripción: RELAY AUXILIAR 12V, 25A NO/20A NC, 5 TERMINALES 30-85-87A-87-86, GENERAL MOTORS, S10, BLAZER V6, SILVERADO

GE-0011

Marca: GAUSS



RELAY

Descripción: FLASHER RELAY MAZDA, 3211-138-320, 3211-156-320, (3 PIN, 12V., 2(4)X21W-23W±10W), GE-0012 TERMINALES E(31)-L(49A)-B(49)

GE-0012

Marca: GAUSS



RELAY

Descripción: RELAY 12V, 3 TERMINALES E(31)-L(49A)-B(49), CON SOPORTE, HYUNDAI ACCENT/SCOUPE/SONATA 95>05, ELANTRA 95>2010, SANTA FE 2001>2006, KIA OPTIMA 2001>2005, RIO

GE-0013

Marca: GAUSS



RELAY

Descripción: FLASHER RELAY DAIHATSU, ISUZU, FORD EUROPEO, 3 PIN 49-49A-31 , 12V., 2(4)X21W-23W±10W, 81980-A1705, 8-97086509-1, 8-97105453-0, 166500-0561, 066500-0561, 86660-87701, 81980-8770, GE-0014

GE-0014

Marca: GAUSS



RELAY

Descripción: RELAY GAUSS 12V, 4 TERMINALES, ALFA ROMEO, FIAT, LANCIA, PEUGEOT, RENAULT, ALFA ROMEO: 5942627 / 7595406FIAT: 5942627 / 7595406LANCIA: 5942627 / 7595406RENAULT: 77 00 738 864STILL:

GE-0015

Marca: GAUSS



RELAY

Descripción: RELAY GAUSS 12V, VEHICULOS KOREANOS, DAIHATSU 81980-87705-000, 166500-0110

GE-0016

Marca: GAUSS

RELAY



RELAY

Descripción: RELAY 12V, 20A, 240W, UNIVERSAL, 3 TERMINALES X-P-L

GE-0017

Marca: GAUSS



RELAY

Descripción: FLASHER RELAY UNIVERSAL 12V., 2 TERMINALES L-X , GE-0018

GE-0018

Marca: GAUSS



RELAY

Descripción: MINI RELAY AUXILIAR 24V, 5 PINES 30-87-87A-85-86 , 30 AMP., 3845427119, GE-0020

GE-0020

Marca: GAUSS



RELAY

Descripción: MINI RELAY AUXILIAR 12V, 5 PINES 30-87-87A-85-86 , 30AMP., GE-0021

GE-0021

Marca: GAUSS



RELAY

Descripción: MINI RELAY AUXILIAR 12V, 4 TERMINALES 1(85)-2(86)-3(30)-4(87), 22AMP., MITSUBISHI PAJERO 1993-99, MITSUBISHI MONTERO, L200, TOYOTA, 9098702004, 056700-4810, GE-0022

GE-0022

Marca: GAUSS



RELAY

Descripción: RELAY DE INJECCION 12V, 4 TERMINALES 87-86-85-30, 70AMP., GM, CORSA, FORD, HYUNDAI, KIA, TOYOTA, OPEL ASTRA, VECTRA, REEMPLAZA GM: 1238612, 90226846; FORD: 93BG14N089CA,

GE-0023

Marca: GAUSS



RELAY

Descripción: MINI RELAY AUXILIAR 12V, 30/20A, 5 TERMINALES 30-87-87A-85-86, SIN SOPORTE, MERCEDES BENZ SPRINTER, VITO, SL CLASS, M-CLASS, GL-CLASS, V-CLASS, 3825450105, 0035420219, 004545290

GE-0025

Marca: GAUSS



RELAY

Descripción: RELAY AUXILIAR 24V, 50AMP, 4 TERMINALES 87-86-85-30, BUSES Y CAMIONES SCANIA, 303535, 1439172, GE-0026

GE-0026

Marca: GAUSS

RELAY



RELAY

Descripción: RELAY GAUSS 12V, 720W, 4 TERMINALES, FIAT/MBB/AGCO/BUSSCAR/CAIO/INDUSCAR/MARCOPOLO/CIFERAL/COMIL/NIELSON/UNIVERSAL, CAMIONES Y BUSES

GE-0027

Marca: GAUSS



RELAY

Descripción: MINI RELAY AUXILIAR 12V, 30AMP, 4 TERMINALES 30-87-85-86, FIAT UNO, FIAT TEMPRA, ELBA, WOLKSWAGENPOINTER, GOL, SANTANA, LOGUS, VW SAVEIRO, FORD DEL REY, ESCORT, VERONA, FIESTA,GM

GE-0028

Marca: GAUSS



RELAY

Descripción: MINI RELAY AUXILIAR 12V, 30AMP, 4 TERMINALES 30-87-86-85, GM, CORSA, VECTRA, OMEGA 96>,VOLKSWAGEN GOL, SAVEIRO, SANTANA 96>,FIAT UNO, SIENA, MAREA, BRAVA, TEMPRA, PALIO 96>,TOYOTA

GE-0029

Marca: GAUSS



RELAY

Descripción: MINI RELAY AUXILIAR 12V, 20/30AMP, 5 TERMINALES 30-87-85-86-87A, GM, CORSA, OMEGA, MONZA, KADETT 92, IPANEMA, VECTRA, REEMPLAZA : GM: 52255944; FIAT: 46520423, GE-0030

GE-0030

Marca: GAUSS



RELAY

Descripción: MINI RELAY AUXILIAR 12V, 20/30AMP, 5 PINES, PEUGEOT 306, RENAULT: CLIO, SCÉNIC, MÉGANE, FIAT MAREA, BRAVA, FORD F-250, CITROËN XSARA, JAC MOTORS J3, TURIN, GM,CORSA, REEMLAZA :

GE-0031

Marca: GAUSS



RELAY

Descripción: MINI RELAY AUXILIAR 24V, 20/30AMP, 5 TERMINALES 30-87-85-86-87A, MERCEDES BENZ ATEGO, AXOR, O-500, OF, OH, REEMPLAZA : FORD: 6C4514B192-AA; DAF: 1301879, 1448174;MERCEDES

GE-0032

Marca: GAUSS



RELAY

Descripción: MINI RELAY AUXILIAR 24V, 10/20AMP, 5 TERMINALES 30-87-85-86-87A, MERCEDES BENZ ACTOR, ATEGO, AXOR, O-500, OF, OH, REEMPLAZA : MERCEDES BENZ: 0025422719, 0025423019, 0045453505, 7375181000;

GE-0033

Marca: GAUSS



RELAY

Descripción: RELAY UNIVERSAL 24V, 50AMP, 4 TERMINALES 87-86-85-30 , MERCEDES BENZ BUSES Y CAMIONES, REEMPLAZA : MERCEDES BENZ: 3645427319; SCANIA: 303535, GE-0035

GE-0035

Marca: GAUSS

RELAY



RELAY

Descripción: RELAY GAUSS 12V, 6 TERMINALES, SIN SOPORTE, CON LUZ INTERNA, 7734971, VEHICULOS FIAT

GE-0037

Marca: GAUSS



RELAY

Descripción: RELAY GAUSS 12V, ISUZU NPR, NQR, NRR, DIESEL, 8-97173-951-0, 4 TERMINALES

GE-0040

Marca: GAUSS



RELAY

Descripción: MINI RELAY AUXILIAR, 12V, 30/20A, 5 TERMINALES 30-87-87A-85-86, 2 X 6.3MM, 2 X 4.8MM, JOHN DEERE, ASTRA, CORSA, M. BENZ, 6555HJ,3620022980, AL76702, AZ61578, 3620022980, 24459504

GE-0041

Marca: GAUSS



RELAY

Descripción: MINI RELAY AUXILIAR 12V, 30A, 4 TERMINALES, BLAZER, SILVERADO, S-10, AVEO, SPARK, OPTRA, CHRYSLER, DODGE, HYUNDAI SONATA, KIA CARENS, SPORTAGE, 12135170,13361776,13500114

GE-0043

Marca: GAUSS



RELAY

Descripción: MICRO RELAY AUXILIAR, 12V, 4 TERMINALES 85-87-86-30 , COBALT, CRUZE SPIN, BUICK, CADILLAC, 13500113,13502753,13848981 ,19116059,19116962,MR538851, 3600330C1

GE-0044

Marca: GAUSS



RELAY

Descripción: RELAY , 12V, 5 TERMINALES 87-85-30-86-87A, MAQUINARIA AGRICOLA, 864906,MC864906

GE-0045

Marca: GAUSS



RELAY

Descripción: MINI RELAY AUXILIAR, 24V, 40/30A, M.BENZ, RENAULT, IVECO, DAF, SCANIA, VOLVO, 1320483, 1078690, 02991715, 2991715, 98444017, A9585450205, 3845427119, 5010589427, 5010645017

GE-0046

Marca: GAUSS



RELAY

Descripción: RELAY 24V, 4 TERMINALES 87-86-85-30 , MAQUINARIA AGRICOLA

GE-0047

Marca: GAUSS

RELAY



RELAY

Descripción: RELAY AUXILIAR UNIVERSAL 12V, 50A, 4 TERMINALES 87-86-85-30, CON SOPORTE, MASSEY FERGUSSON, GM, 053232R1, 05323R1, 32590006, 94494959

GE-0049

Marca: GAUSS



RELAY

Descripción: RELAY INYECCION/AUXILIAR, 12V, 5 TERMINALES 87-87A-85-86-30, CON SOPORTE, BLAZER, S-10, SILVERADO, LUMINA APV 2.3 1989>1996, 12077864,12193611,960572A, 96251271,VF2835F14205

GE-0066

Marca: GAUSS



RELAY

Descripción: RELAY INYECCION/AUXILIAR, 12V, 15/10A, 5 TERMINALES 87-87A-85-86-30 , SIN SOPORTE, S-10, BLAZER, SILVERADO, FIAT, CHRYSLER, DODGE, 12077866,13500128,13502750

GE-0067

Marca: GAUSS



RELAY

Descripción: RELAY AUXILIAR UNIVERSAL 12V, 50/30A, 5 TERMINALES, SOPORTE REMOVIBLE, USO EN MAQUINARIA AGRICOLA, CATERPILLAR 3E9362, 39160-3C200, JD1914, 86529089, 9596560

GE-0068

Marca: GAUSS



RELAY

Descripción: MINI RELAY AUXILIAR, 12V, 22A, 3 TERMINALES 1(30)-2(86)-3(87), SIN SOPORTE, TOYOTA HILUX SW4 1992>2001, 9098701003, 056700-4800

GE-0070

Marca: GAUSS



RELAY

Descripción: RELAY GAUSS 12V, 200A, 2 PERNOS Y 2 TERMINALES, PIAGIO APE CAR DIESEL, TRACTORES UNIVERSALES , MOTORES AGRO INDUSTRIAL

GE-0072

Marca: GAUSS



RELAY

Descripción: RELAY GAUSS 12V, 3 TERM. B-L-E/49-31-49A, TOYOTA HIACE, HILUX, RAV4, COROLLA, CAMRY, MR2, LEXUS LS400, ES300, GS3000, TOYOTA DENSO 81980-12070-166500-0300

GE-0073

Marca: GAUSS



RELAY

Descripción: RELAY GAUSS 12V, 30A, 4 TERMINALES, RELAY UNIVERSAL, MITSUBISHI MB229456, MB627895, MB183865, MB141980

GE-0074

Marca: GAUSS

RELAY



RELAY

Descripción: RELAY 24V, 400W, 3 TERMINALES, M.BENZ CAMIONES Y BUSES, VOLVO CAMIONES, BUSES Y FURGONES, TRACTORES KOMATSU, 0015449132, 0025445532, 1224492H1

GE-0075

Marca: GAUSS



RELAY

Descripción: RELAY 12V APLICACION UNIVERSAL, 6 PINES

GE-0076

Marca: GAUSS



RELAY

Descripción: RELAY BUJIA INCANDECENTE KIA OEM 0R20518670A OR205-18-670A

REL-0001

Marca: KOREA



RELAY

Descripción: OEM HQ803830 RELAY BUJIAS INCANDECENTE HYUNDAI GALLOPER 2.5 DIESEL

REL-0003

Marca: MOBIS



RELAY

Descripción: OEM 36860-42011 RELAY BUJIAS INCANDECENTE HYUNDAI H100 DIESEL OEM 36860-42011

REL-0004

Marca: KOREA



RELAY

Descripción: OEM 95220-21000 RELAY LUCES TIPO UNIVERSAL HYUNDAI ACCENT/EXCEL/SONATA/SANTA MO

REL-0006

Marca: KOREA



RELAY

Descripción: OEM 36860-4X000 RELEY PODER HYUNDAI H1 05->

REL-0010

Marca: MOBIS



RELAY

Descripción: OEM 8470009000 RELAY BUJIAS INCANDECENTE SSANGYONG ACTYON 06-11

REL-0011

Marca: SSANGYONG

RELAY



RELAY

Descripción: RELAY 24V BOSCH 1337210726 1337210728 KONIGMANN

REL-230386
Marca: KONIGMANN



RELAY

Descripción: RELAY 24V MERCEDES BENZ ACTROS 6033AD0086 6033AD0440

REL-231267
Marca: CARGO



RELAY

Descripción: MITSUBISHI CANTER DIESEL (4D33,4D34),BUS ROSA,CON ARRANQUE MITSUBISHI REDUCTOR 24V 233891 ME701689 SNLS-R243 RELAY AUXILIAR M.DE PARTIDA 24V

REL-233891
Marca: CARGO



RELAY

Descripción: RELÉ AUXILIAR DE PARTIDA 24V 4TERMINALES, KONIGMANN

REL-239094
Marca: KONIGMANN



RELAY

Descripción: 38MT 12V RELAY WAI 67-1810 OEM 10512096

REL-671810
Marca: WAI



RELAY

Descripción: DELCO 38MT 24V PLGR SERIE RELAY WAI 67-1811 DELCO 10512097

REL-671811
Marca: WAI



RELAY

Descripción: 24 V - 5 TERMINALES, SIN SOPORTE - PARADA SOLICITADA - CON BUZZER - CAIO / INDUSCAR / CIFERAL / MARCOPOLO 262000128 RELAY , CFM00044 RELAY DANVAL

REL-AB174
Marca: DANVAL



RELAY

Descripción: VOLVO B9 , LM9 , FM9 ,CON ARRANQUE MITSUBISHI 24V. RELAY RELÉ AUXILIAR 24V , 29MT , FORD CARGO , VOLVO , 10512097 RELÉ AUXILIAR DE PARTIDA b9 20491058 , HCV02507 , 2049105B

REL-MI66104
Marca: KONIGMANN

RELAY



RELAY

Descripción: MERCEDES BENZ 914 , CON ARRANQUE DELCO REMY 28MT . 24V. REDUCTOR , SNLS-R241 , 10457366, D511091 RELÉ AUXILIAR DE PARTIDA

REL-SNLSR241
Marca: KONIGMANN



RELAY

Descripción: SNLS-R243 ME701689 RELAY AUXILIAR M.DE PARTIDA 24V

REL-SNLSR243
Marca: KONIGMANN



RELAY

Descripción: HYUNDAI MIGHTY 3 TON.,MITSUBISHI CANTER 4D31,4D34 DIESEL 24V. T4501 RELAY AUXILIAR M.DE PARTIDA 24V

REL-T4501
Marca: WIL



RELAY

Descripción: HYUNDAI SUPER MIGHTY 5,8,11 TON.,MITSUBISHI 6D16,CON ARRANQUE 24V. T4503 RELAY AUXILIAR M.DE PARTIDA 24V

REL-T4503
Marca: WIL



RELAY

Descripción: RELAY AUXILIAR 12V 4 TERMINALES , DELCO 37MT, 41MT, 42MT OEM 10457565, 10477892, 10483614, 10511646, 19050597 USA

SOL-USA61016
Marca: USA



RELAY

Descripción: FORD CARGO 2632, 2932, 4532, 5032, CAMION VOLSWAGEN 17.320E, TITAN 18.310, VW 19.360E, 25.320E, 25.370E, 25.400E, VOLVO FH12, NH12, CON ARRANQUE DELCO REMY 38MT 24V., 10512097, ZM1409, RELÉ

SOL-ZM1409
Marca: ZM



RELAY

Descripción: MOTONIVELADORA CASE 845, CARGADOR FRONTAL CASE 521D, CASE W20, 621D, FIAT ALLIS FG140.2, MERCEDES BENZ 1215, 1218, 1418, 1718, 1720, 1725, 2423, 2428, 712, 715, OF1721, OH1621L, OH1420,

SOL-ZM409
Marca: ZM

QUIROZ Y CIA LIMITADA

Soluciones para su Automovil

RELÉ AUXILIAR DE PARTIDA



RELÉ AUXILIAR DE PARTIDA

Descripción: RELÉ AUXILIAR DE PARTIDA 24V , NIKKO, HINO

REL-NK511001
Marca: KONIGMANN



RELÉ AUXILIAR DE PARTIDA

Descripción: RELÉ AUXILIAR DE PARTIDA USA 12V, 3 TERMINALES, 37MT/41MT/42MT, 10512504

SOL-USA60117
Marca: USA



RELÉ AUXILIAR DE PARTIDA

Descripción: RELÉ AUXILIAR DE PARTIDA USA 12V, 4 TERMINALES, 37MT,41MT,42MT, 10457566, 10511647, 19050598, NO REEMPLAZA 10486208

SOL-USA60118
Marca: USA



RELÉ AUXILIAR DE PARTIDA

Descripción: RELÉ AUXILIAR DE PARTIDA USA 24V, 4 TERMINALES, 39MT PLGR IMS, 10511415, 6813,6819,6859,6911,6914

SOL-USA60141
Marca: USA



RELÉ AUXILIAR DE PARTIDA

Descripción: RELÉ AUXILIAR DE PARTIDA USA 12V, 3 TERMINALES 38MT PLGR IMS, 10512096, 6807,6808,6809,6831,6831

SOL-USA60142
Marca: USA



RELÉ AUXILIAR DE PARTIDA

Descripción: RELÉ AUXILIAR DE PARTIDA USA 24V, 3 TERMINALES, 38MT PLGR IMS, 10512097, 6832, 6833

SOL-USA60143
Marca: USA



RELÉ AUXILIAR DE PARTIDA

Descripción: RELÉ AUXILIAR DE PARTIDA USA 12V, 3 TERMINALES, 29MT PLGR, 10515812, 6845, 8200013

SOL-USA60150
Marca: USA

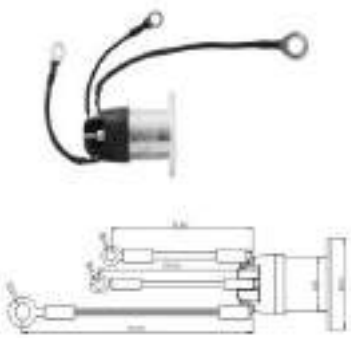

RELÉ AUXILIAR DE PARTIDA

Descripción: CAMION FORD 1722, 1723, 2422, 2423, 2428, 2622, 2623, 2628, 2629, CAMION SCANIA P230, P270, P310, P340, P380, P420, R340, R380, R400, R420, R470, T470, CON ARRANQUE BOSCH 24V., ZM291, 1337210745,

SOL-ZM291
Marca: ZM

QUIROZ Y CIA LIMITADA

Soluciones para su Automovil

RELUCTOR DE DISTRIBUIDOR



RELUCTOR DE DISTRIBUIDOR

Descripción: CORDOBA (1978-80), CHRYSLER LEBARON (1977-80), CHRYSLER NEW YORKER (1979-80), DODGE ASPEN (1976-80), DODGE B100 (1975-80), B150 (1981-87), B200 (1975-80),

BO-RLX104

Marca: REGITAR



RELUCTOR DE DISTRIBUIDOR

Descripción: CORDOBA (1978-80), CHRYSLER LEBARON (1977-80), NEW YORKER (1979-80), DODGE ASPEN (1976-80), DODGE B100, B150, B200, B250, B300, B350, DODGE CB300, D100, D150,

BO-RLX105

Marca: REGITAR

QUIROZ Y CIA LIMITADA

Soluciones para su Automovil

RESORTE



RESORTE

Descripción: OEM 22221-42000 RESORTE VALVULA HYUNDAI/KIA H100/H-1/PORTER/FRONTIER 2.5

RES-0001
Marca: MOBIS



RESORTE

Descripción: OEM OK65A-12-115C RESORTE VALVULA KIA FRONTIER 2,7/3,0 98-07

RES-0002
Marca: MOBIS



RESORTE

Descripción: FORD 2000/3000/4000/5000/7000,CON ARRANQUE LUCAS M45G,M50,M127 132209 54259524 17076 69-92700 RESORTE M.DE PARTIDA

RES-132209
Marca: CARGO



RESORTE

Descripción: PEUGEOT 205/404/504/505,CITROEN,RENAULT 9,CON ARRANQUE PARIS RHONE 12V 132571 RESORTE M.DE PARTIDA (KIT)

RES-132571
Marca: CARGO



RESORTE

Descripción: TOYOTA HILUX,CHEVROLET LUV 2.3,ISUZU TROOPER 2.3,HONDA,SUBARU,CON ARRANQUE NIPPONDENSO OSGR 1.0/1.2/1.4Kw. REDUCTOR (0.55mm x 8mm) 132887 949173-0461 19419

RES-132887
Marca: CARGO



RESORTE

Descripción: MERCEDES BENZ , FIAT , VOLKSWAGEN , FORD CARGO , CASE , JOHN DEERE , DEUTZ , VALMET , CON ARRANQUE BOSCH JF (L=27mm, D=10.3mm) , 133556 , 2004618004 , 27484 , 69-91703

RES-133556
Marca: CARGO



RESORTE

Descripción: RENAULT 5,CITROEN GS,GSA,PEUGEOT,CON ARRANQUE DUCELLIER (FRONTAL) 133889 RESORTE M.DE PARTIDA

RES-133889
Marca: CARGO



RESORTE

Descripción: TOYOTA HILUX , KIA 2.2 , KIA 2.4 , KIA 2.7 , CHEVROLET LUV 2300 , SUBARU , CON ARRANQUE NIPPONDENSO OSGR , REDUCTOR , (7mm x 62mm) , 135342 , 053659-7060 , 949170-3380 , 66-82550 ,

RES-135342
Marca: CARGO

RESORTE



RESORTE

Descripción: RENAULT 19 DIESEL,PEUGEOT BOXER DIESEL,PARTNER DIESEL,CITROEN C15D, CITROEN BERLINGO DIESEL,HYUNDAI H-1,CON ARRANQUE VALEO D7R 12V (9mm x 27mm) 135422

RES-135422

Marca: CARGO



RESORTE

Descripción: PEUGEOT 404 1.8,PEUGEOT 504 1.8/2.0,FIAT 147,FIORINO 1050/1300,DATSUN 1.3/1.5,SEAT 127,CON ARRANQUE FEMSACO-MARELLI 12V 135769 74703210 RESORTE M.DE PARTIDA

RES-135769

Marca: CARGO



RESORTE

Descripción: VOLVO,MACK,CUMMINS,CATERPILLAR,HYSTER,CASE,CLARK,PERKINS,JOHN DEERE, CON ARRANQUE DELCO REMY 37MT,41MT,42MT. 136928 1985314 23626 69-1706 RESORTE MP.DELCO

RES-136928

Marca: CARGO



RESORTE

Descripción: KIA 3500 DIESEL , KIA 3600 DIESEL ,TOYOTA LANCRUISER DIESEL , DYNA , CON ARRANQUE NIPPONDENSO (7.4mm x 70mm) , REDUCTOR , 138608 , 19734 , 949170-4070 , 66-82551 , RESORTE M.DE PARTIDA

RES-138608

Marca: CARGO



RESORTE

Descripción: HYUNDAI ACCENT , EXCEL , PONY , MAZDA , MITSUBISHI L300 , 233867 RESORTE M.DE PARTIDA

RES-233867

Marca: CARGO



RESORTE

Descripción: RENAULT 19,CLIO,EXPRESS,KANGOO,PEUGEOT 205/405/505,CITROEN AX,ZX,OPEL CORSA 1.0/1.4,VOLVO,CON ARRANQUE VALEO PMGR 12V REDUCTOR 28011 69-94700 RESORTE M.DE PARTIDA

RES-28011

Marca: WAI



RESORTE

Descripción: FORD AEROSTAR 3.0 V6,FORD 292,TAURUS,CON ARRANQUE MOTORCRAFT 12V W-3215 21471 132742 69-2702 RESORTE M.DE PARTIDA

RES-3215

Marca: WAI



RESORTE

Descripción: PEUGEOT 405 , CON ARRANQUE MITSUBISHI . R-1051 , RESORTE M.DE PARTIDA (KIT 4 UNIDADES)

RES-51

Marca: DIPRA

RESORTE



RESORTE

Descripción: MITSUBISHI , PEUGEOT. R-1053 , RESORTE M.DE PARTIDA (KIT 4 UNIDADES)

RES-53

Marca: DIPRA



RESORTE

Descripción: MERCEDES BENZ 914 , 915 , FORD , CLARK , PERKINS , BOBCAT , JOHN DEERE , DETROIT DIESEL , CUMMINS , CASE , CON ARRANQUE DELCO REMY 28MT 12V/24V. 69-84700 , 10456460 , 24016 , 134843

RES-6984700

Marca: WAI



RESORTE

Descripción: CHEVROLET C10 , OPALA , DIPLOMATA , NOVA , GMC , BUICK , OLDSMOBILE , CARAVAN , CON ARRANQUE DELCO REMY 8/10/20MT W-856 ,10498866 , 21402 , 69-1701 , 230517 RESORTE MP.DELCO 8/10MT

RES-856

Marca: WAI



RESORTE

Descripción: FORD 2000 , 3000 , 4000 , 5000 , 7000 DIESEL , CON ARRANQUE LUCAS M45G , M50 , M127 R-56 RESORTE M.DE PARTIDA (KIT 4 UNIDADES)

RES-R56

Marca: DIPRA

QUIROZ Y CIA LIMITADA

Soluciones para su Automovil

RETEN



RETEN

Descripción: OEM OF802-11-399 RETEN CIGÜEÑAL TRASERO KIA BESTA 2,2/FRONTIER/PREGIO 2,7/3,0 MEDIDAS 90*110*9 OEM OF80211399

RE-0062

Marca: KOREA



RETEN

Descripción: OEM 21421-21020 RETEN CIGUEÑAL DELANTERO HYUNDAI/KIA EXCEL/ATOS/ACCENT/MORNING

RET-0001

Marca: KOREA



RETEN

Descripción: OEM 21443-02500 RETEN CIGUIEÑAL TRASERO ATOS/MORNING/I10

RET-0002

Marca: KOREA



RETEN

Descripción: RETEN BRAZO C/CAMBIO FRONTIER 2,5 OEM 431464B000

RET-0003

Marca: KOS



RETEN

Descripción: RETEN CAJA PREGIO 2,7 OEM 0K71E17336A

RET-0004

Marca: KOS



RETEN

Descripción: RETEN CIGUENAL DEL HYUNDAI H100 OEM 2142133114

RET-0005

Marca: POS



RETEN

Descripción: OEM 21421-2B000 RETEN CIGUEÑAL DELANTERO HYUNDAI/KIA ACCENT RB 12->/CRETA 1.6/ELANTRA 1.6 07-16/I30 07-15/CERATO 10-14/RIO 1.4 3/4/5 12->/SOUL 1.6 09-16 MEDIDAS 26*37.5*6

RET-0006

Marca: KOREA



RETEN

Descripción: OEM 21443-33004 RETEN CIGUEÑAL TRASERO HYUNDAI/KIA H100/H1 05-11/FRONTIER 2.5 05-11

RET-0007

Marca: KOREA

RETEN



RETEN

Descripción: OEM 21443-2B000 RETEN CIGUEÑAL TRASERO HYUNDAI/KIA ACCENT RB 1.4/1.6/CRETA 1.6/ELANTRA 06-17/I30 07-15/CERATO 07-16/SOUL 1.6 MEDIDAS 76*108*8

RET-0008
Marca: KOREA



RETEN

Descripción: OEM OK247-11-312 RETEN CIGUEÑAL TRASERO KIA CARENS 1.8/SEPHIA 1.8

RET-0009
Marca: KOREA



RETEN

Descripción: RETEN CIGUENAL TRASERO KIA POP AVELLA RIO 00-05 MEDIDAS 83*100*9 OEM KKY0111312 KKY01-11-312

RET-0010
Marca: KOREA



RETEN

Descripción: OEM 21421-03000 RETEN CIGUEÑAL DELANTERA HYUNDAI ACCENT RB 1.4 12->

RET-0011
Marca: MOBIS



RETEN

Descripción: OEM OB3C7-10-602A RETEN CIGUEÑAL DELANTERO KIA POP/AVELLA/RIO 00-05/CARENS 1.8/SEPHIA 1.5/1.6/1.8/ SPECTRA

RET-0012
Marca: KOREA



RETEN

Descripción: OEM 21443-03010 RETEN CIGUEÑAL TRASERO HYUNDAI/KIA ACCENT RB 1.4 14->/I10 1.2 12->/I20 1.4 17->/MORNING 1.0/1.2 12->/RIO 3/4/5 12-> MEDIDAS 72*98*8

RET-0013
Marca: KOREA



RETEN

Descripción: OEM 2121-23000 RETEN CIGUAÑAL TRASERO HYUNDAI/KIA ELANTRA 1.6/TUCSON/SPORTAGE

RET-0014
Marca: KOREA



RETEN

Descripción: RETEN OEM 2142132034

RET-0015
Marca: POS

RETEN



RETEN

Descripción: OEM 21321-42021 RETEN COMPENSADOR CHICO HYUNDAI H100 OEM 2132142021

RET-0016
Marca: KOREA



RETEN

Descripción: OEM 21321-42011 RETEN COMPENSADOR HYUNDAI/KIA H100/PORTER 98->/H1 05-11/FRONTIER 2,5 05-11 25*35*6 OEM 2132142011/21421-33134/2142133134

RET-0017
Marca: KOREA



RETEN

Descripción: OEM KK150-33-067 RETEN RUEDA DELANTERA EXTERIOR KIA AVELLA/POP/RIO 00-05

RET-0018
Marca: KOREA



RETEN

Descripción: OEM KK150-33-065 RETEN RUEDA DELANTERA KIA POP/AVELLA/RIO 00-05

RET-0019
Marca: KOREA



RETEN

Descripción: RETEN DEPRESOR HY/KIA H-100/H-1/PORTER/FRONTIER 2.5 OEM 373434A000

RET-0020
Marca: KOS



RETEN

Descripción: RETEN DEPRESOR HYUNDAI H100 DIESEL OEM 3734342020

RET-0021
Marca: KOS



RETEN

Descripción: OEM 22144-3B001 RETEN EJE LEVA HYUNDAI/KIA ACCENT 94-10/ELANTRA/SONATA/SANTAMO/H100/H1 05-17/EXCEL OEM 22144-3B001 MEDIDA 35*50*8

RET-0022
Marca: KOREA



RETEN

Descripción: OEM KKY01-11-602 RETEN EJE LEVA KIA POP/AVELLA/BESTA 2.2/ RIO 1.3/1.5

RET-0023
Marca: KOREA

RETEN



RETEN

Descripción: OEM OK013-10-603 RETEN EJE LEVA KIA SEPHIA 1,8/CARENS1.8

RET-0024
Marca: KOREA



RETEN

Descripción: RETEN EJE TRASERO NEW PORTER EXT OEM 528104F450

RET-0025
Marca: POS



RETEN

Descripción: OEM 52810-44500 RETEN RUEDA TRASERO HYUNDAI PORTER AU OEM 5281044500

RET-0026
Marca: KOREA



RETEN

Descripción: RETEN INT EJE PALIER FRONTIER 2,7/2,5 OEM 0K60A26157

RET-0027
Marca: KOS



RETEN

Descripción: OEM KK150-26-154 RETEN MAZA TRASERA KIA POP/AVELLA/RIO 00-05

RET-0029
Marca: KOREA



RETEN

Descripción: RETEN MAZA DEL BESTA 2,2/PREGIO/TOPIC OEM 0S11333067

RET-0030
Marca: POS



RETEN

Descripción: RETEN MAZA TRAS NEW PORTER OEM 528204B100

RET-0031
Marca: KOS



RETEN

Descripción: RETEN MAZA TRASERO PREGIO OEM 0K72A26157

RET-0032
Marca: POS

RETEN



RETEN

Descripción: OEM K99585-55-782 RETEN RUEDA TRASERA EXTERIOR KIA FRONTIER 2.7 98-11/K2400 MEDIDAS 55*78*12

RET-0033
Marca: KOREA



RETEN

Descripción: RETEN RDA TRASERA HYUNDAI H100/PREGIO OEM 5282043300

RET-0035
Marca: POS



RETEN

Descripción: OEM 43119-28000 RETEN SALIDA HOMOCINETICA HYUNDAI ACCENT 94-99

RET-0036
Marca: KOREA



RETEN

Descripción: RETEN SALIDA CAJA H1/PORTER II OEM 431564A001

RET-0037
Marca: POS



RETEN

Descripción: OEM 22433-42903 RETEN T/VALVULA D4BH X3 OEM 22433-42903

RET-0038
Marca: KOREA



RETEN

Descripción: OEM 21443-33004 RETEN CIGUENAL TRASERO HYUNDAI H100/H1 05-11 OEM 2144333004

RET-0040
Marca: MOBIS



RETEN

Descripción: OEM 21321-42021 RETEN COMPENSADOR CHICO HYUNDAI H100 OEM 2132142021

RET-0042
Marca: MOBIS



RETEN

Descripción: OEM 22144-3B001 RETEN EJE LEVA HYUNDAI /KIA ACCENT 94-10/ELANTRA/SON/SANT/H100/H1/EXCEL OEM 221443B001 MEDIDAS 35*50*8

RET-0043
Marca: MOBIS

RETEN



RETEN

Descripción: OEM 52810-43000 RETEN INTERIOR EJE TRASERO H100 VAN OEM 5281043000

RET-0044
Marca: KOREA



RETEN

Descripción: OEM 21421-21020 RETEN CIGÜEÑAL DELANTERO HYUNDAI/KIA EXCEL/ELANTRA 92-95/MORNING 1,1 04-11/I10 05-11/ATOS (30 X 46 X 7)

RET-0045
Marca: KOREA



RETEN

Descripción: OEM OK71E-16-103 RETEN ENTRADA C/CAMBIO KIA FRONTIER/PREGIO 2.7/3.0/K3600 OEM OK71E16103/00155-16-103

RET-0046
Marca: KOREA



RETEN

Descripción: OEM OW501-17-335 RETEN C/CAMBIO TRAS KIA K3500/3600/4000 (42 x 65 x 12) OEM OW501-17-335

RET-0047
Marca: KOREA



RETEN

Descripción: OEM 21335-27000 RETEN CIGÜEÑAL DELANTERO HYUNDAI ACCENT 00-05 DIESEL 32*45*6 OEM 21335-27000

RET-0048
Marca: KOREA



RETEN

Descripción: OEM 21355-2F000 RETEN CIGÜEÑAL DELANTERO HYUNDAI/KIA SORENTO 2,2/SANTA FE 2,2 DIESEL OEM 21355-2F000

RET-0049
Marca: KOREA



RETEN

Descripción: OEM OK551-10-602 RETEN CIGÜEÑAL DELANTERO HYUNDAI/KIA TERRACAN 2,9/CARNIVAL 2,9/ FRONTIER 2,9 MEDIDAS 50*68*9 OEM OK551-10-602

RET-0050
Marca: KOREA



RETEN

Descripción: OEM OF801-10-602 RETEN CIGÜEÑAL DELANTERO KIA BESTA 2,2 MEDIDAS 34*48*7 OEM OF801-10-602

RET-0051
Marca: KOREA

RETEN



RETEN

Descripción: OEM OVS01-10-602 RETEN CIGÜEÑAL DELANTERO KIA FRONTIER 2,7/3,0/K3500/3600 MEDIDIAS 53*69.85*11 OEM OVS01-10-602

RET-0053
Marca: KOREA



RETEN

Descripción: OEM 21421-22001 RETEN CIGÜEÑAL HYUNDAI ACCENT 1,5 94-> 35*48*8 OEM 21421-22001

RET-0054
Marca: KOREA



RETEN

Descripción: OEM 24717-41002 RETEN CIGÜEÑAL HYUNDAI MIGHTY 90-04 55*78*12 OEM 24717-41002

RET-0055
Marca: KOREA



RETEN

Descripción: OEM 21127-41010 RETEN CIGÜEÑAL TRASERO HYUNDAI MIGHTY 100*120*13 OEM 21127-41010

RET-0056
Marca: KOREA



RETEN

Descripción: OEM 21127-45001 RETEN CIGÜEÑAL TRASERO HYUNDAI MIGHTY 100*124*13.3 OEM 21127-45001

RET-0057
Marca: KOREA



RETEN

Descripción: OEM 21443-22000 RETEN CIGÜEÑAL TRASERO HYUNDAI/ACCENT 94-06/RIO JB/EXCEL MEDIDAS 72*96*9 OEM 21443-22000

RET-0058
Marca: KOREA



RETEN

Descripción: OEM 21443-2A100 RETEN CIGÜEÑAL TRASERO HYUNDAI/KIA ACCENT 06-13/TUCSON/SPORTAGE 05-11 DIESEL 91*111*9) OEM 21443-2A100

RET-0059
Marca: KOREA



RETEN

Descripción: OEM 21443-4A001 RETEN CIGÜEÑAL TRASERO HYUNDAI/KIA H1 12->/PORTER 12->/FRONTIER 2,5 12->/SORENTO 07-> OEM 21443-4A001

RET-0060
Marca: KOREA

RETEN



RETEN

Descripción: OEM 21443-4X000 RETEN CIGÜEÑAL TRASERO HYUNDAI/KIA TERRACAN 2,9/FRONTIER 2,9/CARNIVAL 2,9 MEDIDAS 90*110*9 OEM 21443-4X000

RET-0061
Marca: KOREA



RETEN

Descripción: OEM OK247-11-312 RETEN CIGUEÑAL TRASERO KIA CARENS 1,8/SEPHIA 1,8/SPORTAGE 88*104*8.5 OEM OK247-11-312

RET-0063
Marca: KOREA



RETEN

Descripción: OEM 21421-33144 RETEN COMPENSADOR (20 X 30 X 7) OEM 2142133144

RET-0064
Marca: KOREA



RETEN

Descripción: OEM 53352-45010 RETEN DIFERENCIAL HYUNDAI MIGHTY MEDIDAS 52*84*14 OEM 5335245010

RET-0066
Marca: KOREA



RETEN

Descripción: OEM 01358-27-165 RETEN DIFERENCIAL KIA BESTA 3.0/TOPIC MEDIDAS 40*75*12 OEM 0135827165

RET-0067
Marca: KOREA



RETEN

Descripción: OEM 00223-27-018 RETEN DIFERENCIAL KIA K2400 MEDIDAS 40*64*12 OEM 0022327018

RET-0068
Marca: KOREA



RETEN

Descripción: OEM OK410-27-165 RETEN DIFERENCIAL KIA K3500/3600/4000 MEDIDAS 50*75*11*16,5 OEM OK41027165

RET-0069
Marca: KOREA



RETEN

Descripción: OEM 53352-4A000 RETEN DIFERENCIAL SALIDA CABEZA CHANCHO HYUNDAI H1 MEDIDAS 42*72*12*19,5 OEM 533524A000

RET-0070
Marca: KOREA

RETEN



RETEN

Descripción: OEM OK710-27-238 RETEN DIFERENCIAL TRASERO PREGIO/FRONTIER 2,7 MEDIDAS 40*75*11*15,5 OEM OK71027238

RET-0071
Marca: KOREA



RETEN

Descripción: OEM 52820-45210 RETEN EJE INTERMEDIO HYUNDAI MIGHTY MEDIDAS 3.5 52*112*10,5*15,5 OEM 5282045210

RET-0072
Marca: KOREA



RETEN

Descripción: OEM 22144-27000 RETEN EJE LEVA HYUNDAI/KIA ACCENT PRIME DIESEL 00-05/TUCSON 04-09/SPORTAGE 04-10 DIESEL MEDIDAS 36*50*8 OEM 2214427000

RET-0073
Marca: KOREA



RETEN

Descripción: OEM OJE26-12-601A RETEN EJE LEVA HYUNDAI/KIA FRONTIER 2.9/CARNIVAL 2.9/TERRACAN 2.9 MEDIDAS 38*52*7 OEM OJE2612601A

RET-0074
Marca: KOREA



RETEN

Descripción: OEM OK30E-10-602 RETEN EJE LEVA KIA RIO 1.5 34*52*7 OEM OK30E10602

RET-0075
Marca: KOREA



RETEN

Descripción: OEM 43143-33000 RETEN EJE PILOTO HYUNDAI H100 MEDIDAS 30*45*6 OEM 4314333000

RET-0076
Marca: KOREA



RETEN

Descripción: OEM 43143-4A001 RETEN ENTRADA C/CAMBIO HYUNDAI/KIA/H-1 05-11/PORTER 05-11/FRONTIER 2,5 05-11 MEDIDAS 30*45*6 OEM 431434A001

RET-0077
Marca: KOREA



RETEN

Descripción: OEM OK71E-16-103 RETEN ENTRADA C/CAMBIO KIA FRONTIER/PREGIO 2.7/3.0/K3600 OEM OK71E16103/00155-16-103

RET-0078
Marca: KOREA

RETEN



RETEN

Descripción: OEM 52820-4A060 RETEN MAZA TRASERO HYUNDAI H1 05-07 MEDIDAS 50*75*10 OEM 528204A060

RET-0080
Marca: KOREA



RETEN

Descripción: OEM 53352-44000 RETEN PIÑON ATAQUE HYUNDAI H100 MEDIDAS 42*72*12*19,5 OEM 5335244000

RET-0081
Marca: KOREA



RETEN

Descripción: OEM 51713-21100 RETEN RDA DEL HYUNDAI ACCENT/EXCEL/ELANT/ATOS MEDIDAS 50*6,5*13*16 OEM 5171321100

RET-0082
Marca: KOREA



RETEN

Descripción: OEM 51830-44000 RETEN RDA DEL HYUNDAI H100/H1/PORTER II 05-> MEDIDAS 50*65*9 OEM 5183044000

RET-0083
Marca: KOREA



RETEN

Descripción: OEM 51830-45000 RETEN RDA DEL HYUNDAI PORTER MEDIDAS 68*90*12 OEM 5183045000

RET-0084
Marca: KOREA



RETEN

Descripción: OEM OK081-33-065 RETEN RDA DEL KIA FRONTIER 4WD MEDIDAS 65*85*8*16 OEM OK08133065

RET-0085
Marca: KOREA



RETEN

Descripción: OEM 52820-45000 RETEN RDA TRASERA EXT HYUNDAI MIGHTY MEDIDAS 46*102*10,5*15,5 OEM 5282045000

RET-0086
Marca: KOREA



RETEN

Descripción: OEM 52820-4H000 RETEN RDA TRASERA EXTERIOR HYUNDAI NEW H1 08-> OEM 528204H000

RET-0087
Marca: KOREA

RETEN



RETEN

Descripción: OEM 52820-44100 RETEN RDA TRASERA EXTERIOR HYUNDAI PORTER MEDIDAS 30*37*6,5 OEM 5282044100

RET-0088
Marca: KOREA



RETEN

Descripción: OEM 00603-26-157 RETEN RDA TRASERA EXTERIOR KIA BESTA2.2/TOPIC MEDIDAS 48*70*9 OEM 0060326157

RET-0089
Marca: KOREA



RETEN

Descripción: OEM 52810-44100 RETEN RDA TRASERA HYUNDAI H100 MEDIDAS 58*75*9 OEM 5281044100

RET-0090
Marca: KOREA



RETEN

Descripción: OEM 52810-5K000 RETEN RDA TRASERA INT HYUNDAI MIGHTY OEM 528105K000

RET-0091
Marca: KOREA



RETEN

Descripción: OEM 52810-45210 RETEN RDA TRASERA INTERIOR HYUNDAI MIGHTY H350 MEDIDAS 80*122*10*18 OEM 5281045210

RET-0092
Marca: KOREA



RETEN

Descripción: OEM 52810-4H000 RETEN RDA TRASERA INTERIOR HYUNDAI NEW H1 08- OEM 528104H000

RET-0093
Marca: KOREA



RETEN

Descripción: OEM 00603-26-154 RETEN RDA TRASERA INTERIOR KIA BESTA 2.2/TOPIC MEDIDAS 35*55*8 OEM 0060326154

RET-0094
Marca: KOREA



RETEN

Descripción: OEM OK42A-26-157 RETEN RDA TRASERA MEDIDAS 43*36*8 OEM OK42A26157

RET-0095
Marca: KOREA

RETEN



RETEN

Descripción: OEM 52820-44500 RETEN RDA TRASERO INTERIOR HYUNDAI PORTER MEDIDAS 33*40*6,5 OEM 5282044500

RET-0096
Marca: KOREA



RETEN

Descripción: OEM 52810-45000 RETEN RDA TRASRA INTERIOR HYUNDAI MIGHTY MEDIDAS 70*112*10*18 OEM 5281045000

RET-0097
Marca: KOREA



RETEN

Descripción: OEM 43119-3A011 RETEN SALIDA CAJA CAMBIO KIA SPECTRA MEDIDAS 35*56*9*14,8 OEM 431193A011

RET-0098
Marca: KOREA



RETEN

Descripción: OEM 43119-28020 RETEN SALIDA CAJA DERECHO RH KIA MORNING 1,2 12- MEDIDAS 35*56*9*12,6 OEM 4311928020

RET-0099
Marca: KOREA



RETEN

Descripción: OEM 43119-39030 RETEN SALIDA CAJA IZQUIERDO LH HYUNDAI/KIA RIO 06-11/ACCENT 06-13 OEM 4311939030

RET-0100
Marca: KOREA



RETEN

Descripción: OEM 43119-28010 RETEN SALIDA CAJA IZQUIERDO LH KIA MORNING 1,2 12- MEDIDAS 35*56*9*12,6 OEM 4311928010

RET-0101
Marca: KOREA



RETEN

Descripción: OEM KKY01-27-238 RETEN SALIDA CAJA KIA POP/PRIDE 1,1/1,3 MEDIDAS 35*6*9*15 OEM KKY0127238

RET-0102
Marca: KOREA



RETEN

Descripción: OEM 6659973046 RETEN CIGÜEÑAL DELANTERO SSANGYONG ACTYON 06-11/STAVIC 2,7 04-13 MEDIDAS 48*68*8

RET-0103
Marca: KOREA

RETEN



RETEN

Descripción: OEM 96350161 RETEN CIGÜEÑAL DELANTERO CHEVROLET/DAEWOO AVEO 1,4/OPTRA 1,6/RACER/POINTER

RET-0105
Marca: KOREA



RETEN

Descripción: OEM 6659973046 RETEN CIGÜEÑAL DELANTERO SSANGYONG ACTYON 06-11/STAVIC 2,7 04-13 MEDIDAS 48*68*8

RET-0106
Marca: KOREA



RETEN

Descripción: OEM 4242505001 RETEN RDA DELANTERA EXTERIOR SSANGYONG REXTON/ACTYON 06-11

RET-0107
Marca: KOREA



RETEN

Descripción: OEM OVS0111399 RETEN CIGÜEÑAL TRASERO KIA K3500/K2400/TOPIC MEDIDAS 101.57*125*13 OVS01-11-399

RET-0108
Marca: KOREA



RETEN

Descripción: OEM 21421-22001 RETEN CIGÜEÑAL HYUNDAI ACCENT 1,5 94-> 35*48*8 OEM 21421-22001

RET-0110
Marca: MOBIS



RETEN

Descripción: OEM 22433-42903 RETEN T/VALVULA HYUNDAI H100/H1 05-11/PORTER 05-11/FRONTIER 2.5 05-11 D4BH X3

RET-0111
Marca: MOBIS



RETEN

Descripción: OEM 21129-41011 RETEN CIGÜEÑAL TRASERO HYUNDAI MIGHTY CON METAL MEDIDAS 100*120*9,5

RET-0113
Marca: KOREA



RETEN

Descripción: OEM 43156-44000 RETN COLA CAJA CAMBIO HYUNDAI H100 BENCINERO KM135 MEDIDAS 36*52*10

RET-0114
Marca: KOREA

RETEN



RETEN

Descripción: OEM 43146-44000 RETEN EJE SELECTOR HYUNDAI H100/PORTER

RET-0115
Marca: KOREA



RETEN

Descripción: OEM 21421-03000 RETEN CIGÜEÑAL DELANTERO HYUNDAI ACCENT RB 1,4 14-> G4LC INDIA

RET-0119
Marca: MOBIS



RETEN

Descripción: OEM 21421-22020 RETEN CIGÜEÑAL DELANTERO HYUNDAI/KIA ACCENT 94-11/GETZ 1,4/1,6/RIO JB 1,4 05-11 MEDIDAS 35*48*8

RET-0120
Marca: MOBIS



RETEN

Descripción: OEM 43119-28010 RETEN SALIDA CAJA IZQUIERDO LH KIA MORNING 1,2 12- MEDIDAS 35*56*9*12,6 OEM 4311928010

RET-0122
Marca: MOBIS



RETEN

Descripción: OEM 21443-03010 RETEN CIGUEÑAL TRASERO HYUNDAI/KIA ACCENT RB 1.4 14->/I10 1.2 12->/I20 1.4 17->/MORNING 1.0/1.2 12->/RIO 3/4/5 12-> MEDIDAS 72*98*8 INDIA

RET-0123
Marca: MOBIS



RETEN

Descripción: OEM OP017-27-165 RETEN SALIDA PIÑON ATAQUE KIA BESTA 2,2/FRONTIER 2,7

RET-0130
Marca: KOREA



RETEN

Descripción: OEM 22144-27000 RETEN EJE LEVA HYUNDAI/KIA ACCENT PRIME DIESEL 00-05/TUCSON 04-09/SPORTAGE 04-10 DIESEL MEDIDAS 36*50*8 OEM 2214427000

RET-0131
Marca: MOBIS



RETEN

Descripción: OEM OP017-27-165 RETEN SALIDA PIÑON ATAQUE KIA BESTA 2,2/FRONTIER 2,7

RET-0132
Marca: KOREA

RETEN



RETEN

Descripción: OEM 43156-4B000 RETEN BRAZO C/CAMBIO KIA FRONTIER 2.5 16X28X7

RET-0133
Marca: KOREA



RETEN

Descripción: OEM OK71E-17-336A RETEN CAJA TRASERA KIA FRONTIER/PREGIO 2.7/3.0

RET-0134
Marca: KOREA



RETEN

Descripción: OEM 21421-22020 RETEN CIGÜEÑAL DELANTERO HYUNDAI/KIA ACCENT 94-11/GETZ 1,4/1,6/RIO JB 1,4 05-11 MEDIDAS 35*48*8

RET-0135
Marca: KOREA



RETEN

Descripción: OEM 21443-4A000 RETEN CIGÜEÑAL TRASERO HYUNDAI/KIA PORTER 12->/SORENTO 04-09 DIESEL

RET-0137
Marca: KOREA



RETEN

Descripción: OEM 21443-2B000 RETEN CIGUEÑAL TRASERO HYUNDAI/KIA ACCENT RB 1.4/1.6/CRETA 1.6/ELANTRA 06-17/I30 07-15/CERATO 07-16/SOUL 1.6 MEDIDAS 76*108*8

RET-0138
Marca: KOREA



RETEN

Descripción: OEM OK247-11-312 RETEN CIGUEÑAL TRASERO KIA CARENS 1.8/SEPHIA 1.8

RET-0139
Marca: MOBIS



RETEN

Descripción: RETEN CIGUENAL TRASERO KIA POP AVELLA RIO 00-05 MEDIDAS 83*100*9 OEM KKY0111312 KKY01-11-312

RET-0140
Marca: MOBIS



RETEN

Descripción: RETEN SALIDA CAJA H1/PORTER II OEM 431564A001

RET-0141
Marca: MOBIS

RETEN



RETEN

Descripción: OEM 43126-02000 RETEN EJE SELECTOR KIA MORNING 1,1 04->

RET-0143
Marca: KOREA



RETEN

Descripción: RETEN INT EJE PALIER FRONTIER 2,7/2,5

RET-0144
Marca: MOBIS



RETEN

Descripción: OEM OK201-33-065A RETEN RUEDA DEL KIA CARENS 00-04/SEPHIA 98-02/CLARUS 1.8/2.0

RET-0145
Marca: MOBIS



RETEN

Descripción: RETEN RUEDA TRASERA EXTERIOR HY/KIA H100/PREGIO 2,7 47,7X73X9, 5X12

RET-0146
Marca: KOREA



RETEN

Descripción: RETEN RUEDA TRASERA EXTERIOR HYUNDAI H100 VAN

RET-0147
Marca: KOREA



RETEN

Descripción: OEM OK60A-26-157 RETEN RUEDA TRASERA INTERIOR KIA FRONTIER 2.7

RET-0148
Marca: MOBIS



RETEN

Descripción: OEM 53068-39002 RETEN SALIDA HOMOCINETICA HYUNDAI SANTA FE 00-05

RET-0149
Marca: KOREA



RETEN

Descripción: RETEN 52*70*10

RET-0150
Marca: KOREA

RETEN



RETEN
Descripción: RETEN 26X36.5X6

RET-0151
Marca: KOREA



RETEN
Descripción: RETEN 30X37X6.5

RET-0152
Marca: KOREA



RETEN
Descripción: RETEN 62X82X11

RET-0153
Marca: KOREA



RETEN
Descripción: RETEN 65*92*13

RET-0154
Marca: KOREA



RETEN
Descripción: RETEN 72*96*9

RET-0155
Marca: KOREA



RETEN
Descripción: RETEN 90*110**9

RET-0156
Marca: KOREA



RETEN
Descripción: RETEN CIGÜEÑAL DEL ELANTRA 96 EN ADELANTE / SONATA/CERATO 37.6X49X7.5

RET-0157
Marca: KOREA



RETEN
Descripción: RETEN CIGÜEÑAL TRASERO 101.57*125*13

RET-0158
Marca: KOREA

RETEN



RETEN

Descripción: OEM 6719970146 RETEN CIGÜEÑAL DELANTERO SSANGYONG ACTYON 12->/KORANDO 2,0 MEDIDAS 8*67*41,5

RET-0160
Marca: SSANGYONG



RETEN

Descripción: OEM 6619973047 RETEN CIGÜEÑAL TRASERO SSANGYONG ACTYON 06-11/KORANDO/KYRON MEDIDAS 13*114*93 66199

RET-0161
Marca: KOREA



RETEN

Descripción: OEM 6619973047 RETEN CIGÜEÑAL TRASERO SSANGYONG ACTYON 06-11/KORANDO/KYRON MEDIDAS 13*114*93

RET-0162
Marca: SSANGYONG



RETEN

Descripción: RETEN MAZA TRAS. ACTYON KYRON

RET-0163
Marca: SSANGYONG



RETEN

Descripción: RETEN MAZA TRAS. ACTYON KYRON

RET-0164
Marca: KOREA



RETEN

Descripción: RETEN MAZA TRAS. ACTYON KYRON

RET-0165
Marca: SSANGYONG



RETEN

Descripción: OEM 6659973046 RETEN CIGÜEÑAL DELANTERO SSANGYONG ACTYON 06-11/STAVIC 2,7 04-13 MEDIDAS 48*68*8

RET-0166
Marca: SSANGYONG



RETEN

Descripción: KIA FRONTIER 2.7 C/ALT.POONG-SUNG,CHEVROLE T ISUZU 2.2 DIESEL,NISSAN 2.2 DIESEL,CON ALTERNADOR HITACHI C/DEPRESOR 132297 DHB-8298 18606 L150M-29221 41-81700 RETEN 15 x 32 x 7mm

RET-132297
Marca: CARGO

RETEN



RETEN

Descripción: RETEN KIA RETEN 15 * 32 * 7.5

RET-132661
Marca: CARGO



RETEN

Descripción: HYUNDAI H1 H100 2.5 DIESEL 2005>, TERRACAN, KIA FRONTIER 2.5, 2.9 DIESEL AÑO 2005> CON ALTERNADOR MANDO-VALEO C/ DEPRESOR POLEA V DOBLE 14.7 X 30 X 7 REEMPLAZA AL DOBLE RET-132662

RET-10230
Marca: KONIGMANN



RETEN

Descripción: HYUNDAI H100 2.5 DIESEL 1993>GRACE , PORTER DIESEL , CON ALTERNADOR MANDO. (CON DEPRESOR) 132662 , A351X90571 , 18630 , 41-83700 , 37343-42020 , RETEN 14.8 X 30 X 5mm

RET-132662
Marca: CARGO



RETEN

Descripción: OPEL COMBO 1.7 DIESEL , CORSA 1.7 DIESEL , CON ALTERNADOR HITACHI , 138369 , BZ3077E , L150-2922 , 11 X 28 X 7.5MM , DOBLE SELLO , RETEN

RET-138369
Marca: CARGO



RETEN

Descripción: RETEN 14.8*32*7.5MM , H1 - H100, H-1, H-100 DOBLE SELLO, PARA ALTERNADORES 42354 - 42870 KONIGMANN

RET-1483275
Marca: KONIGMANN



RETEN

Descripción: KIA 2400 , HYUNDAI MIGHTY , MITSUBISHI CANTER DIESEL , CON DEPRESOR (15 X 30 X 7MM) RETEN

RET-15307
Marca: CARGO



RETEN

Descripción: KIA BESTA 2.2 , CON ALTERNADOR POONG SUNG CON DEPRESOR (16 X 30 X 7MM) RETEN 16 x 30 x 7mm

RET-16307
Marca: CARGO



RETEN

Descripción: CATERPILLAR , CUMMINS , CON ARRANQUE DELCO REMY SERIE 35MT , 40MT , 42MT , 50MT , (DI=19MM , DE=35MM , E=10MM) , 23131 , 71-1701 , 1918047

RET-23131
Marca: WAI

RETEN



RETEN

Descripción: CATERPILLAR , CLARK , FIAT ALLIS , JOHN DEERE , KENWORTH , MACK , CUMMINS ,CON ALTERNADOR DELCO REMY SERIES 25SI,26SI,30SI (DI=35mm, DE=51mm , E=8MM) 41401 ,1958509 , 41-1702 , 138130

RET-41401

Marca: WAI



RETEN

Descripción: CATERPILLAR , CASE , CLARK , PERKINS , DETROIT DIESEL , LISTER , CUMMINS , CON ARRANQUE DELCO REMY SERIE 37MT , 41MT , (D=35MM , DI=22.5MM , E=6.5MM) , 71-1702 , 23674 , 1937718, D99085

RET-711702

Marca: WAI



RETEN

Descripción: OEM OK65A-10-155A RETEN VALVULA KIA FRONTIER 2.7/K-3500 OEM OK65A10155A

SELLO-0017

Marca: KOREA

QUIROZ Y CIA LIMITADA

Soluciones para su Automovil

RIEL INYECTORES



RIEL INYECTORES

Descripción: OEM 35340-2B010 RIEL INYECTORES HYUNDAI/KIA RIO 3/4/5 1.4/CERATO 08-12/ACCENT 11-> OEM 353402B010

RIE-0001
Marca: MOBIS



RIEL INYECTORES

Descripción: OEM OK30C-13-150 RIEL INYECTORES KIA RIO 1,3 OEM OK30C13150

RIE-0002
Marca: MOBIS



RIEL INYECTORES

Descripción: OEM OK30E-13-150 RIEL INYECTORES KIA RIO 1,5 OEM OK30E13150

RIE-0003
Marca: MOBIS

QUIROZ Y CIA LIMITADA

Soluciones para su Automovil

RODAMIENTO



RODAMIENTO

Descripción: 20*47*14MM RODAMIENTO, (SIN SELLOS), KOYO 6204CM

6204CM

Marca: KOYO



RODAMIENTO

Descripción: RODAMIENTO 15*38*19MM, 949100-3480-140461

GR-3480

Marca: GAUSS



RODAMIENTO

Descripción: 10*26*8MM DAEWOO ESPERO 1.8/2.0,MONZA,BLAZER,FORD RANGER.(10MM X 26MM X 8MM) 6000-2RS 6-100-4W RODAMIENTO RODAMIENTO GR60002RS

GR-60002RS

Marca: GAUSS



RODAMIENTO

Descripción: 12*28*8MM MOTOR DE PARTIDA HITACHI OSGR (12MM X 28MM X 8MM) , 60012RS , 6-101-4W RODAMIENTO RODAMIENTO GR60012RS

GR-60012RS

Marca: GAUSS



RODAMIENTO

Descripción: MOTOR DE PARTIDA HITACHI OSGR (12MM X 28MM X 8MM) , 60012RS , 6-101-4W RODAMIENTO RODAMIENTO

ROD-60012RS

Marca: WAI



RODAMIENTO

Descripción: 15*32*9MM CHEVROLET LUV 2.3(NIPPONDENSO),M.DE PARTIDA HITACHI OSGR,MITSUBA SM402 MITSUBISHI,TOYOTA. (15MM X 32MM X 9MM) 60022RS 6-102-4 RODAMIENTO

GR-60022RS

Marca: GAUSS



RODAMIENTO

Descripción: CHEVROLET LUV 2.3(NIPPONDENSO),M.DE PARTIDA HITACHI OSGR,MITSUBA SM402 MITSUBISHI,TOYOTA. (15MM X 32MM X 9MM) 60022RS 6-102-4 RODAMIENTO RODAMIENTO RODAMIENTO

ROD-60022RS

Marca: WAI



RODAMIENTO

Descripción: 17*35*10MM, FIAT UNO (MARELLI),KIA 3500/3600 (PONGSUNG),OPEL COMBO 1.7 DIESEL, CORSA 1.7 DIESEL (HITACHI). 17MM X 35MM X 10MM 60032RS 6-103-4W RODAMIENTO RODAMIENTO GR60032RS

GR-60032RS

Marca: GAUSS

RODAMIENTO



RODAMIENTO

Descripción: 20*42*12MM, CHEVROLET LUV 2.3,ISUZU 2.3/2.8,TOYOTA HILUX,CON ARRANQUE NIPPONDENSO OSGR REDUCTOR (20MM X 42MM X 12MM) 60042RS 6-104-4W RODAMIENTO RODAMIENTO GR60042RS

GR-60042RS

Marca: GAUSS



RODAMIENTO

Descripción: CHEVROLET LUV 2.3,ISUZU 2.3/2.8,TOYOTA HILUX,CON ARRANQUE NIPPONDENSO OSGR REDUCTOR (20MM X 42MM X 12MM) 60042RS 6-104-4W RODAMIENTO RODAMIENTO RODAMIENTO WAI

ROD-60042RS

Marca: WAI



RODAMIENTO

Descripción: 25*47*12MM, ISUZU,NIPPONDENSO,DELCO REMY 28MT. (25 X 47 X 12MM) 60052RS RODAMIENTO RODAMIENTO

GR-6005

Marca: GAUSS



RODAMIENTO

Descripción: RODAMIENTO 30*55*13MM

GR-6006

Marca: GAUSS



RODAMIENTO

Descripción: RODAMIENTO 35*62*14MM

GR-6007

Marca: GAUSS



RODAMIENTO

Descripción: 19*15.8*20.2MM, RODAMIENTO POLIN 19MM X 15.8MM X 20.2MM

GR-6012

Marca: GAUSS



RODAMIENTO

Descripción: 22*16.2*23.5MM, RODAMIENTO POLIN 22MM X 16.2MM X 23.5MM BOSCH 2000910013

GR-6013

Marca: GAUSS



RODAMIENTO

Descripción: RODAMIENTO 7*19*6MM

GR-607

Marca: GAUSS

RODAMIENTO



RODAMIENTO

Descripción: 8*22*7MM, ELECTROVENTILADORES,MOTORES LIMPIAPARABRISAS,ARRANQUES HITACHI,MITSUBA MITSUBISHI,NIPPONDENSO. (8MM X 22MM X 7MM) 6082RS 6-608-4W GR6082RS

GR-6082RS

Marca: GAUSS



RODAMIENTO

Descripción: RODAMIENTO 9*24*7MM

GR-609

Marca: GAUSS



RODAMIENTO

Descripción: 10*30*9MM, RENAULT 5,PEUGEOT 205/305/405/505,CITROEN AX,ZX,DAIHATSU,SUZUKI.(10MM X 30MM X 9MM) 6200-2RS 6-200-4W RODAMIENTO RODAMIENTO GR62002RS/C3

GR-62002RS

Marca: GAUSS



RODAMIENTO

Descripción: RENAULT 5,PEUGEOT 205/305/405/505,CITROEN AX,ZX,DAIHATSU,SUZUKI.(10MM X 30MM X 9MM) 6200-2RS 6-200-4W RODAMIENTO RODAMIENTO

ROD-62002RS

Marca: WAI



RODAMIENTO

Descripción: 12*40*12MM, CHEVROLET LUV 1.6/2.0/2.3,NISSAN V16 (T/ROJA),DATSUN BLUEBIRD,FIAT 147 1.3,FIORINO 1.3/1.5,DAHIATSU CHARADE G20,SUZUKI ST90,VOLKSWAGEN

GR-62012RS

Marca: GAUSS



RODAMIENTO

Descripción: 17*40*12MM, CHEVROLET LUV 1.6/2.3,FIAT 125/147,FIORINO 1.3/1.5,DAEWOO ESPERO 1.8, CHEVETTE,CHARADE G20,SUZUKI ST90,NISSAN V16,SENTRA,SUNNY,VOLKSWAGEN

GR-62032RS

Marca: GAUSS



RODAMIENTO

Descripción: CHEVROLET LUV 1.6/2.3,FIAT 125/147,FIORINO 1.3/1.5,DAEWOO ESPERO 1.8, CHEVETTE,CHARADE G20,SUZUKI ST90,NISSAN V16,SENTRA,SUNNY,VOLKSWAGEN GOL,VOYAGE,PARATI,SAVEIRO,

ROD-62032RS

Marca: WAI



RODAMIENTO

Descripción: 20*47*14MM, ALTERNADORES WAPSA,AUTOLITE,LEECE-NEVILLE. (20MM X 47MM X 14MM) 62042RS 6-204-4W RODAMIENTO RODAMIENTO GR62042RS

GR-62042RS

Marca: GAUSS

RODAMIENTO



RODAMIENTO

Descripción: ALTERNADORES WAPSA,AUTOLITE,LEECE-NEVILLE. (20MM X 47MM X 14MM) 62042RS VRODAMIENTO RODAMIENTO RODAMIENTO WAI 6-204-4W

ROD-62042RS
Marca: WAI



RODAMIENTO

Descripción: 25*52*15MM, MOTOR DE PARTIDA DELCO 38MT, 39MT,ALTERNADORES MOTOROLA,LEECE-NEVILLE, (25MM X 52MM X 15MM) 62052RS RODAMIENTO RODAMIENTO

GR-6205
Marca: GAUSS



RODAMIENTO

Descripción: 30*62*16MM, RODAMIENTO (30 X 62 X 16MM) 62062RS RODAMIENTO RODAMIENTO

GR-6206
Marca: GAUSS



RODAMIENTO

Descripción: 45*85*19MM, RODAMIENTO

GR-6209
Marca: GAUSS



RODAMIENTO

Descripción: 21.9*28*15.9MM, RODAMIENTO POLIN 21.9MM * 28MM * 15.99MM MOTOR DE PARTIDA MERCEDES CON ARRANQUE JE

GR-6216
Marca: GAUSS



RODAMIENTO

Descripción: 12*32*14MM, MERCEDES BENZ,VOLKSWAGEN,CON ALTERNADOR BOSCH (12 X 32 X 14) 622012RS 62201LL 1120905031 6-2201-4W RODAMIENTO RODAMIENTO GR6220212RS

GR-622012RS
Marca: GAUSS



RODAMIENTO

Descripción: RODAMIENTO 2RS 15*35*14MM

GR-62202
Marca: GAUSS



RODAMIENTO

Descripción: 17*47*19MM, ALTERNADORES MAGNETTI MARELLI FIAT MEDIDAS (17MM * 47MM * 19MM)

GR-62303
Marca: GAUSS

RODAMIENTO



RODAMIENTO

Descripción: 17*52*21MM, MERCEDES BENZ , BOSCH (17MM X 52MM X 21MM) , 623042RS , 1120905005 , 10-62304-4 , 140569 , RODAMIENTO RODAMIENTO GR623042RS

GR-623042RS
Marca: GAUSS



RODAMIENTO

Descripción: 7*22*7MM, BLACK & DECKER: POWER TOOLS; BOSCH: HERRAMIENTAS ; DEWALT: ; MAKITA: SKILL: NTN: 627LU PFI: 627-2RS C3 MEDIDAS (22*7*7MM)

GR-627
Marca: GAUSS



RODAMIENTO

Descripción: RODAMIENTO 6282RS, 10*26*8MM

GR-628
Marca: GAUSS



RODAMIENTO

Descripción: 10*35*11MM, RODAMIENTO

GR-6300
Marca: GAUSS



RODAMIENTO

Descripción: 12*28*12MM, FIAT,ZASTAVA,CON ALTERNADOR FEMSA-BOSCH (12 X 28 X 12) W6001LL 140116 1120900002 6-3101-4W RODAMIENTO RODAMIENTO GR630012RS

GR-630012RS
Marca: GAUSS



RODAMIENTO

Descripción: FIAT,ZASTAVA,CON ALTERNADOR FEMSA-BOSCH (12 x 28 x 12) W6001LL 140116 1120900002 6-3101-4W RODAMIENTO RODAMIENTO

ROD-RD53
Marca: KONIGMANN



RODAMIENTO

Descripción: DINAMO FIAT 600 (12 X 37 X 12MM) 63012RSJ RODAMIENTO RODAMIENTO GR-63012RS

GR-63012RS
Marca: GAUSS



RODAMIENTO

Descripción: 15*42*13MM, LADA 2107,NIVA,HYUNDAI,MITSUBISHI. (15MM X 42MM X 13MM) 63022RS 6-302-4W RODAMIENTO RODAMIENTO GB63022RS

GR-63022RS
Marca: GAUSS

RODAMIENTO



RODAMIENTO

Descripción: 17*47*14MM, KIA 2.2/2.4/2.7/3.5,HYUNDAI H100 2.5 DIESEL,NISSAN,OPEL,SUBARU LEGACY, CHEVROLET S10 2.2,CAVALIER.(17MM X 47MM X 14MM) 6303-2RS 6-303-4W RODAMIENTO RODAMIENTO

GR-63032RS

Marca: GAUSS



RODAMIENTO

Descripción: KIA 2.2/2.4/2.7/3.5,HYUNDAI H100 2.5 DIESEL,NISSAN,OPEL,SUBARU LEGACY, CHEVROLET S10 2.2,CAVALIER.(17MM X 47MM X 14MM) 6303-2RS 6-303-4W RODAMIENTO RODAMIENTO

ROD-63032RS

Marca: WAI



RODAMIENTO

Descripción: 20*52*15MM, RODAMIENTO

GR-6304

Marca: GAUSS



RODAMIENTO

Descripción: 25*62*17MM, ALTERNADOR DELCO 25SI,LEECE-NEVILLE,MOTOROLA,PRESTOLITE,HEAVY DUTY. (25MM X 62MM X 17MM) 63052RS 6-305-4W RODAMIENTO RODAMIENTO GR63052RS

GR-63052RS

Marca: GAUSS



RODAMIENTO

Descripción: 30*72*19MM, RUEDA TRASERA ASIA TOWNER (30 X 72 X 19MM) 63062RS RODAMIENTO RODAMIENTO GR63062RS

GR-63062RS

Marca: GAUSS



RODAMIENTO

Descripción: 17*62*17MM, MERCEDES BENZ SCANIA Y VOLVO , BOSCH (17MM X 62MM X 17MM) , 64032RS , RODAMIENTO RODAMIENTO

GR-64032RS

Marca: GAUSS



RODAMIENTO

Descripción: 11.2*17.5*15.5MM, RODAMIENTO POLIN PARA ALTERNADORES BOSCH WAPSA MEDIDAS 11.2MM * 17.5MM * 15.5MM

GR-6713

Marca: GAUSS



RODAMIENTO

Descripción: 17*23.8*17.4MM, RODAMIENTO POLIN PARA ALTERNADORES BOSCH 75A MEDIDAS 17MM * 23.8MM * 17.4MM

GR-6716

Marca: GAUSS

RODAMIENTO



RODAMIENTO

Descripción: 1RODAMIENTO POLIN MEDIDAS 18.4*24*15.8MM

GR-6816

Marca: GAUSS



RODAMIENTO

Descripción: ARRANQUE HITACHI OSGR (17MM X 30MM X 7MM) 69032RS 6-903-4W RODAMIENTO M.DE PARTIDA RODAMIENTO, OT99113

GR-6903

Marca: GAUSS



RODAMIENTO

Descripción: HYUNDAI H100 2.5 DIESEL,MITSUBISHI CANTER 4D31 DIESEL ,HYUNDAI MIGHTY DIESEL , CON ARRANQUE MANDO-MITSUBISHI OSGR 12/24V (18,8 x 37 x 9mm c/buje) , REDUCTOR . 140412

GR-6904DW

Marca: GAUSS



RODAMIENTO

Descripción: 15*32*11MM, DAHIATSU , SUZUKI , ISUZU , CON ALTERNADOR NIPPONDENSO , 366D , 140441 , 949100-3170 , 6-3102-4W

GR-B1570D

Marca: GAUSS



RODAMIENTO

Descripción: 17*62*20MM, MERCEDES BENZ SCANIA MEDIDAS

GR-B17127

Marca: GAUSS



RODAMIENTO

Descripción: 8*22*11MM, CON SEGURO, MITSUBISHI , 8874D , S930P17170 , 140231 , B8-74D , 10-874-4W RODAMIENTO RODAMIENTO

GR-B874D

Marca: GAUSS



RODAMIENTO

Descripción: 8*23*11MM, CON SEGURO, MITSUBISHI LANCER , HYUNDAI , CON ALTERNADOR MANDO , 10-879-4W , 8879D , S930P17970 , 140232

GR-B879D

Marca: GAUSS



RODAMIENTO

Descripción: RODAMIENTO RUEDA DELANTERA INTERIOR R50 KOYO HCLM603049/11

HCLM603049/11

Marca: KOYO

RODAMIENTO



RODAMIENTO

Descripción: RODAMIENTO 30*55*17MM, CUBETA 50*62*14MM, RODAMIENTO KOYO HI-CAP30206JR

HI-CAP30206JR
Marca: KOYO



RODAMIENTO

Descripción: RODAMIENTO RUEDA KOYO HI-CAPLM501349/10

HI-CAPLM501349/10
Marca: KOYO



RODAMIENTO

Descripción: OEM 51720-1W000 ROD RDA DELANTERA KIA RIO 4 OEM 517201W000

ROD-0001
Marca: KOREA



RODAMIENTO

Descripción: OEM 41412-49600 ROD EMBRAGUE HYUNDA/KIA PORTER/FRONTIER 2,5/NEW H1 OEM 4141249600

ROD-0002
Marca: KOREA



RODAMIENTO

Descripción: OEM 24410-02100 RODAMIENTO TENSOR HYUNDAI EON OEM 2441002100

ROD-0003
Marca: KOREA



RODAMIENTO

Descripción: OEM 23357-42030 ROD TENSOR CORREA COMPENSADORA HYUNDAI/KIA H100/H1/PORTER/FRONTIER 2,5/2335742030 GT-10130/GT10130

ROD-0006
Marca: KOREA



RODAMIENTO

Descripción: OEM 24317-42020 ROD TENSOR CORREA DISTRIBUCION HYUNDAI/KIA H100/H1/PORTER/FRONTIER 2,5/2431742020/GT-10140/GT 10140 GMB

ROD-0007
Marca: KOREA



RODAMIENTO

Descripción: OEM 24410-26000 ROD TENSOR DIST HY/KIA ACCENT/EXCEL/RIO JB/CERATO

ROD-0008
Marca: KOREA

RODAMIENTO



RODAMIENTO
Descripción: OEM OK938-12-730 ROD TENSOR AUXILIAR KIA AVELLA/RIO 1,5/SEPHIA 1,5 GT-20060/GT20060

ROD-0009
Marca: GMB



RODAMIENTO
Descripción: OEM 23357-33130 ROD TENSOR COMPENSADOR HYUNDAI ELANTRA 92-95/SONATA DOHC GT-10070GMB

ROD-0010
Marca: KOREA



RODAMIENTO
Descripción: OEM 41421-02000 ROD. EMBRAGUE HYUNDAI ATOS/MORNING

ROD-0012
Marca: KOREA



RODAMIENTO
Descripción: OEM 24810-33024 ROD TENSOR GUIA DISTRIBUCION HYUNDAI ELANTRA/SONATA/SANTAMO GT-10050

ROD-0013
Marca: KOREA



RODAMIENTO
Descripción: OEM 24450-33010 ROD TENSOR DISTRIBUCION HYUNDAI ELANT.92-95/SANTAMO/SONATA DOHC GT-10060

ROD-0014
Marca: KOREA



RODAMIENTO
Descripción: OEM OSR02-16-510 ROD EMBRAGUE KIA BESTA/TOPIC/FRONTIER/K3500 /3600

ROD-0015
Marca: KOREA



RODAMIENTO
Descripción: OEM 23357-32030 ROD TENSOR COMPENSADOR HYUNDAI H100 BENCINERO CHICO GT-10040 GMB

ROD-0016
Marca: KOREA



RODAMIENTO
Descripción: OEM 24410-02550 ROD TENSOR HYUNDAI/KIA ATOS/MORNING 1,1 04-11 GT-10240/GT10240

ROD-0017
Marca: KOREA

RODAMIENTO



RODAMIENTO

Descripción: OEM KK150-12-700A ROD TENSOR DISTRIBUCION KIA POP 1.1/1.3/AVELLA/RIO1.3/SEPHIA 1.6 GT-20040

ROD-0018
Marca: KOREA



RODAMIENTO

Descripción: OEM 51720-2D000 ROD RUEDA DELANTERO HYUNDAI/KIA ELANTRA 00-06/CERATO 04-09

ROD-0020
Marca: KOREA



RODAMIENTO

Descripción: OEM MB301-16-510A ROD EMBRAGUE KIA POP/PRIDE/RIO 00-05/AVELLA 1.3/1.5

ROD-0021
Marca: KOREA



RODAMIENTO

Descripción: OEM 00613-27-305 ROD RUEDA TRASERA KIA FRONTIER 2,5/2,7/2,9/K2400 32009

ROD-0022
Marca: KOREA



RODAMIENTO

Descripción: OEM 51720-2H000 ROD RUEDA DELANTERA HYUNDAI/KIA ELANTRA 06->/I-30/CERATO/SOUL /517202H000/51720-0Q000/51720-2K000

ROD-0023
Marca: KOREA



RODAMIENTO

Descripción: ROD. EMBRAGUE HYUNDAI ACCENT 94-05/GETZ/ELANTRA 96-99 41421-28000

ROD-0028
Marca: KOREA



RODAMIENTO

Descripción: OEM 41421-23010 ROD EMBRAGUE HYUNDAI/KIA ACCENT 06-11/ACCENT RB 1.4/1.6/ELANTRA 06->/CRETA/CERATO 07->/I-30/RIO JB 41421-23010

ROD-0029
Marca: KOREA



RODAMIENTO

Descripción: OEM OK7Z0-11-SG0 OK7Z011SG0 BEARING SET-CRK/SHF

ROD-003
Marca: KOREA

RODAMIENTO



RODAMIENTO

Descripción: OEM 41420-45001 ROD. EMBRAGUE HYUNDAI PORTER AU/MIGHTY OEM 4142045001

ROD-0031
Marca: KOREA



RODAMIENTO

Descripción: OEM 24322-4X000 ROD. TENSOR HYUNDAI/KIA TERRACAN 2,9/FRONTIER 2,9/CARNIVAL 2,9 OEM 243224X000

ROD-0032
Marca: KOREA



RODAMIENTO

Descripción: OEM OS083-33-075 ROD RUEDA DELANTERA EXTERIOR KIA FRONTIER 2,5/2,7/2,9/K2400/BESTA 2,2/TOPIC 30205

ROD-0033
Marca: KOREA



RODAMIENTO

Descripción: OEM OK72A-33-075 ROD RUEDA DELANTERA EXTERIOR KIA BESTA/PREGIO 2,5/2,7/3,0 98-07 15578/20

ROD-0036
Marca: KOREA



RODAMIENTO

Descripción: OEM 51720-02000 ROD RUEDA DELANTERO HYUNDAI/KIA ACCENT 00-18/RIO JB/MORNING 05-11

ROD-0040
Marca: KOREA



RODAMIENTO

Descripción: OEM 41421-43040 ROD. EMBRAGUE HYUNDAI H100/PORTER

ROD-0041
Marca: KOREA



RODAMIENTO

Descripción: OEM 94535214 ROD RUEDA TRASERA CHEVROLET AVEO FAG

ROD-0045
Marca: KOREA



RODAMIENTO

Descripción: OEM 41421-32000 ROD EMBRAGUE HYUNDAI/KIA CERATO 04-12/ACCENT 05-12/ ELANTRA 05-13

ROD-0046
Marca: KOREA

RODAMIENTO



RODAMIENTO

Descripción: OEM 24810-23400 ROD TENSOR AUXILIAR HYUNDAI/KIA TUCSON 05-10/SPORTAGE 05-10/ELANTRA 96-99 GT-10160/GT10160

ROD-0047
Marca: KOREA



RODAMIENTO

Descripción: OEM KKY01-33-047 ROD RUEDA TRASERA INTERIOR KIA POP/AVELLA/RIO 1.3/1.5 00-05 KKY01-33-047/KKY0133047/L44649/10

ROD-0048
Marca: KOREA



RODAMIENTO

Descripción: OEM KKY01-33-075 ROD RUEDA TRASERA EXTERIOR KIA POP/AVELLA TODOS LM11749R/10

ROD-0049
Marca: KOREA



RODAMIENTO

Descripción: OEM 24317-42020 ROD TENSOR CORREA DISTRIBUCION HYUNDAI/KIA H100/H1/PORTER/FRONTIER 2,5/2431742020/GT-10140/GT10140

ROD-0051
Marca: KOREA



RODAMIENTO

Descripción: OEM 41421-39260 ROD EMBRAGUE HYUNDAI/KIA TUCSON 05-10 BENCINERO/DIESEL /SPORTAGE 05-10 DIESEL BENCINERO 41421-39260

ROD-0053
Marca: KOREA



RODAMIENTO

Descripción: OEM 51720-38110 ROD RUEDA DELANTERO HYUNDAI/KIA TUCSON 05-10/SPORTAGE 05-10/CRETA/OPTIMA/MAGENTIS/PREGIO 2.7/3.0/BESTA 2.7/3.0 RUEDA TRASERA 51720-3A000/51720-1D000

ROD-0056
Marca: KOREA



RODAMIENTO

Descripción: OEM 25286-4X000 RODILLO CORREA ALT. HYUNDAI/KIA TERRA/FRONTI 2.9/CARNIV 2.9

ROD-0058
Marca: KOREA



RODAMIENTO

Descripción: OEM OK88R-12-740 ROD. TENSOR INF. GUIA DISTRIB. HY/KIA TERRACAN 2.9/FRONT 2.9

ROD-0059
Marca: KOREA

RODAMIENTO



RODAMIENTO

Descripción: OEM OK88R-12-750 ROD. TENSOR GUIA HY/KIA TERRACAN 2.9/FRONT 2.9/CARNIVAL 2.9

ROD-0061
Marca: KOREA



RODAMIENTO

Descripción: OEM 41421-39000 ROD. EMBRAGUE HYUNDAI/KIA ACCENT PRIME DIESEL 00-05/ELANTRA 1,8/TRAJET

ROD-0062
Marca: KOREA



RODAMIENTO

Descripción: OEM 41421-39275 ROD. EMBRAGUE HYUNDAI/KIA TUCSON 04-10/SPORTAGE 05-10 DIESEL/BENCINERA

ROD-0063
Marca: KOREA



RODAMIENTO

Descripción: OEM 24410-27250 ROD. TENSOR DIST HY/KIA ACCENT 03-05 DIESEL/TUCSON 05-10/SPORTAGE 05-10 DIESEL

ROD-0064
Marca: KOREA



RODAMIENTO

Descripción: OEM 41421-38000 ROD EMBRAGUE HY/KIA CARNIVAL 2.9/SANTA FE 07-13 HIDRAULICO VALEO

ROD-0069
Marca: KOREA



RODAMIENTO

Descripción: OEM 51720-21010 ROD RUEDA DELANTERA HYUNDAI ACCENT 94-99/EXCEL 92-95/ELANTRA ->95

ROD-0070
Marca: KOREA



RODAMIENTO

Descripción: OEM 51720-02000 ROD RUEDA DELANTERO HYUNDAI/KIA ACCENT 00-18/RIO JB/MORNING 05-11 51720-1C000

ROD-0071
Marca: MOBIS



RODAMIENTO

Descripción: OEM 23357-38001 ROD TENSOR COMPENSADOR HYUNDAI/KIA SONATA EF 99-06/OPTIMA/MAGENTIS GT-10072 GMB

ROD-0073
Marca: KOREA

RODAMIENTO



RODAMIENTO

Descripción: OEM 24322-4X000 ROD. TENSOR HYUNDAI/KIA TERRACAN 2,9/FRONTIER 2,9/CARNIVAL 2,9 OEM 243224X000

ROD-0074
Marca: KOREA



RODAMIENTO

Descripción: OEM 24410-23050 ROD TENSOR DISTRIBUCION HYUNDAI/KIA ELANTRA 1,6/1,8/2,0 96-12/SPORTAGE 05-09 BENCINERO/TUCSON 05-09 BENCINERO

ROD-0075
Marca: KOREA



RODAMIENTO

Descripción: OEM 24450-38011 ROD TENSOR DISTRIBUCION HYUNDAI SONATA EF-TRAJET

ROD-0076
Marca: MOBIS



RODAMIENTO

Descripción: OEM 24450-38011 ROD TENSOR DISTRIBUCION HYUNDAI SONATA EF-TRAJET

ROD-0077
Marca: KOREA



RODAMIENTO

Descripción: OEM 24450-39810 ROD TENSOR DISTRIBUCION HYUNDAI TERRACAN BENCINERO

ROD-0078
Marca: KOREA



RODAMIENTO

Descripción: OEM 24450-2Y000 ROD TENSOR DISTRIBUCION KIA CARENS 1,8 0G0-04/SEPHIA 1.8 98-02 GT-20140 GMB

ROD-0079
Marca: KOREA



RODAMIENTO

Descripción: OEM OK95K-12-750 ROD TENSOR DISTRIBUCION KIA CARNIVAL 2.5 GT-90720

ROD-0080
Marca: KOREA



RODAMIENTO

Descripción: OEM OK973-12-700A ROD TENSOR DISTRIBUCION KIA SPORTAGE 2.0/CLARUS 2.0 GT-20010GMB

ROD-0081
Marca: KOREA

RODAMIENTO



RODAMIENTO

Descripción: OEM 24810-27000 ROD TENSOR GUIA DISTRIBUCION HYUNDAI/KIA ACCENT PRIME DIESEL/SPORTAGE 05-10/CARENS 2.0/TUCSON 05-10

ROD-0082
Marca: KOREA



RODAMIENTO

Descripción: OEM OK955-12-730A ROD TENSOR GUIA DISTRIBUCION KIA SPORTAGE 2.0/CLARUS2.0 GT-20030GMB

ROD-0083
Marca: KOREA



RODAMIENTO

Descripción: OEM OK9BV-12-730 ROD TENSOR GUIA KIA CARNIVAL 2.5 GT-20070GMB

ROD-0084
Marca: KOREA



RODAMIENTO

Descripción: OEM 25287-2F000 RODILLO CORREA ALTERNADOR HYUNDAI/KIA SORENTO 2.2/SANTA FE 2.2 10-12

ROD-0086
Marca: KOREA



RODAMIENTO

Descripción: OEM 25282-2G000 RODILLO CORREA ALTERNADOR HYUNDAI/KIA SPORTAGE 11-14/TUCSON 11-14 BENCINERO

ROD-0088
Marca: KOREA



RODAMIENTO

Descripción: OEM 25287-25110 RODILLO CORREA ALTERNADOR HYUNDAI/KIA SPORTAGE 11-13/TUCSON 11-13 BENCINERO

ROD-0089
Marca: KOREA

IMAGEN NO DISPONIBLE

RODAMIENTO

Descripción: OEM 51720-1Y000 ROD RUEDA DELANTERA KIA MORNING 1.0/1.2 11->

ROD-0090
Marca: MOBIS



RODAMIENTO

Descripción: OEM 24410-32010 ROD TENSOR DISTRIBUCION HYUNDAI H100 BENCINERO GRANDE GT-10031 GMB

ROD-0093
Marca: KOREA

RODAMIENTO



RODAMIENTO

Descripción: OEM 24410-32560 ROD TENSOR DISTRIBUCION HYUNDAI SONATA SOHC GT-10032GMB

ROD-0094
Marca: KOREA



RODAMIENTO

Descripción: OEM 41421-21000 RODAMIENTO EMBRAGUE HYUNDAI EXCEL/SONATA 92-98/SANTAMO

ROD-0095
Marca: KOREA



RODAMIENTO

Descripción: OEM 24410-23400 ROD TENSOR DISTRIBUCION HYUNDAI ELANTRA 96-99/TUCSON/CARENS GT-10150

ROD-0101
Marca: KOREA



RODAMIENTO

Descripción: OEM HQ158020 ROD EMBRAGUE HYUNDAI GALLOPER/TERRACAN DIESEL 2.5 VALEO

ROD-0102
Marca: KOREA



RODAMIENTO

Descripción: OEM 51720-1Y000 ROD RUEDA DELANTERA KIA MORNING 1.0/1.2 11->

ROD-0103
Marca: KOREA



RODAMIENTO

Descripción: OEM OK937-12-700A ROD TENSOR DISTRIBUCION KIA RIO1.5/SPECTRA 1.6 00-05 GMB

ROD-0104
Marca: KOREA



RODAMIENTO

Descripción: OEM 51720-4N000 ROD RUEDA DELANTERO S/ABS HYUNDAI EON 800 G3HA 13-17

ROD-0105
Marca: KOREA



RODAMIENTO

Descripción: OEM 25287-2A010 RODILLO CORREA ALTERNADOR HYUNDAI ACCENT 1.5 DIESEL 06-11

ROD-0106
Marca: KOREA

RODAMIENTO



RODAMIENTO

Descripción: OEM 51720-0U000 ROD RUEDA DELANTERA KIA RIO 1,4 17->

ROD-0107
Marca: KOREA



RODAMIENTO

Descripción: OEM 41421-3B000 ROD EMBRAGUE HYUNDAI/KIA SANTA FE 10-13/CARNIVAL 2.2 VALEO

ROD-0108
Marca: KOREA



RODAMIENTO

Descripción: OEM 41421-28010 ROD EMBRAGUE HYUNDAI ACCENT

ROD-0109
Marca: KOREA



RODAMIENTO

Descripción: OEM 41421-28020 ROD EMBRAGUE HYUNDAI ELANTRA 1.8 97->/ACCENT 00-05 DIESEL/TRAJET/SONATA EF

ROD-0110
Marca: KOREA



RODAMIENTO

Descripción: OEM 51703-44030 ROD RUEDA DELANTERA EXTERIOR HYUNDAI H100 95-04 LM12649/10

ROD-0111
Marca: KOREA



RODAMIENTO

Descripción: OEM 51720-38000 ROD RUEDA DELANTERO HYUNDAI/KIA SONATA 99-02/OPTIMA 00-02/MAGENTIS 00-02

ROD-0112
Marca: KOREA



RODAMIENTO

Descripción: OEM 51701-44030 ROD RUEDA DELANTERA INTERIOR HYUNDAI H100 VAN /PORTER LM48548

ROD-0113
Marca: KOREA



RODAMIENTO

Descripción: OEM 52710-FD000 ROD RUEDA TRASERA EXTERIOR KIA RIO 00-05 1.3/1.5 LM11949/10

ROD-0114
Marca: KOREA

RODAMIENTO



RODAMIENTO

Descripción: OEM 24810-26000 ROD TENSOR GUIA HYUNDAI/KIA ACCENT 03-10/CERATO 04-08/ELANTRA 1,6 00-06

ROD-0115
Marca: KOREA



RODAMIENTO

Descripción: OEM OS083-33-075 ROD RUEDA DELANTERA EXTERIOR KIA FRONTIER 2,5/2,7/2,9/K2400/BESTA 2,2/TOPIC 30205

ROD-0116
Marca: HYUKI



RODAMIENTO

Descripción: OEM 00613-27-305 ROD RUEDA TRASERA KIA FRONTIER 2,5/2,7/2,9/K2400 32009

ROD-0117
Marca: HYUKI



RODAMIENTO

Descripción: ROD OK71E-33-047 ROD RUEDA DELANTERA INTERIOR KIA FRONTIER 2,5/2,7/2,9 BH/CB

ROD-0118
Marca: HYUKI



RODAMIENTO

Descripción: OEM OK72A-33-047 ROD RUEDA DELANTERA INTERIOR KIA BESTA/PREGIO 2,5/2,7/3,0 98-07 14585/25

ROD-0119
Marca: HYUKI



RODAMIENTO

Descripción: OEM OK72A-33-075 ROD RUEDA DELANTERA EXTERIOR KIA BESTA/PREGIO 2,5/2,7/3,0 98-07 15578/20

ROD-0120
Marca: HYUKI



RODAMIENTO

Descripción: OEM 51720-02000 ROD RUEDA DELANTERO HYUNDAI/KIA ACCENT 00-18/RIO JB/MORNING 05-11 38BWD19

ROD-0121
Marca: HYUKI



RODAMIENTO

Descripción: OEM KK150-33-047 ROD RUEDA DELANTERA KIA POP/AVELLA/RIO 00-05 JL69349

ROD-0122
Marca: HYUKI

RODAMIENTO



RODAMIENTO

Descripción: OEM KKY01-33-017 ROD RUEDA TRASERA INTERIOR KIA POP/AVELLA/RIO 00-05 LM44649R/10

ROD-0123
Marca: HYUKI



RODAMIENTO

Descripción: OEM KKY01-33-075 ROD RUEDA TRASERA EXTERIOR KIA POP/AVELLA TODOS LM11749R/10

ROD-0124
Marca: HYUKI



RODAMIENTO

Descripción: OEM 51710-44030 ROD RUEDA DELANTERA INTERIOR HYUNDAI/KIA H100 VAN 93-04/H1 05-07/BESTA 2,2/K2400/TOPIC LM48548/10

ROD-0125
Marca: HYUKI



RODAMIENTO

Descripción: OEM 51720-21100 ROD RUEDA DELANTERA HYUNDAI ACCENT 94-99/EXCEL 92-94/TF38KW01

ROD-0126
Marca: HYUKI



RODAMIENTO

Descripción: OEM 41412-49600 ROD EMBRAGUE HYUNDA/KIA PORTER/FRONTIER 2,5/NEW H1 OEM 4141249600

ROD-0127
Marca: HYUKI



RODAMIENTO

Descripción: OEM 41420-45001 ROD. EMBRAGUE HYUNDAI PORTER AU/MIGHTY OEM 4142045001/4A001

ROD-0128
Marca: HYUKI



RODAMIENTO

Descripción: OEM 51720-4N000 ROD RUEDA DELANTERO S/ABS HYUNDAI EON 800 G3HA 13-17 INDIA

ROD-0130
Marca: MOBIS



RODAMIENTO

Descripción: OEM 25287-2A000 RODILLO CORREA ALTERNADOR HYUNDAI ACCENT 1.5 06-13 DIESEL

ROD-0131
Marca: KOREA

RODAMIENTO



RODAMIENTO

Descripción: OEM 25288-2F000 RODILLO CORREA ALTERNADOR HYUNDAI/KIA SORENTO 2.2/SANTA FE 2.2 10-12 DIESEL

ROD-0132
Marca: KOREA



RODAMIENTO

Descripción: OEM 52701-44120 ROD RUEDA TRASERA INTERIOR INTERIOR HYUNDAI PORTER LM102949/10 FRONTIER 4WD

ROD-0133
Marca: KOREA



RODAMIENTO

Descripción: OEM 52703-45010 ROD RUEDA TRASERA EXTERIOR HYUNDAI MIGHTY 98-04 30211J

ROD-0134
Marca: KOREA



RODAMIENTO

Descripción: OEM 00118-27-350 ROD LATERAL CORONA LH/RH KIA BESTA 2,2/PREGIO 2,7/FRONTIER 2,7/K2400 TR458020

ROD-0135
Marca: KOREA



RODAMIENTO

Descripción: OEM 53331-4H000 ROD DELANTERO PIÑON ATAQUE DIFERENCIAL TRASERO HYUNDAI NEW H1 08-> 357228

ROD-0136
Marca: KOREA



RODAMIENTO

Descripción: OEM 53332-4H000 ROD PIÑON ATAQUE INTERIOR HYUNDAI NEW H1 12-> 459536

ROD-0137
Marca: KOREA



RODAMIENTO

Descripción: OEM 51703-45210 ROD CAJA CAMBIO EJE TRIPLE KIA FRONTIER 32207J

ROD-0138
Marca: KOREA



RODAMIENTO

Descripción: OEM 43225-24300 ROD RUEDA DELANTERA HYUNDAI MIGHTY 90-98/PORTER 96-04 30207J

ROD-0139
Marca: KOREA

RODAMIENTO



RODAMIENTO

Descripción: OEM 52701-4A000 ROD RUEDA TRASERA KIA TOPIC/BESTA 2,2/BESTA/PREGIO 2,7 98-04 30208J

ROD-0140
Marca: KOREA



RODAMIENTO

Descripción: OEM 52701-5K000 ROD RUEDA TRASERA INTERIOR HYUNDAI MIGHTY 07-> 30213J

ROD-0141
Marca: KOREA



RODAMIENTO

Descripción: OEM 52701-45240 ROD RUEDA TRASERA INTERIOR HYUNDAI MIGHTY 93-08 30213J

ROD-0142
Marca: KOREA



RODAMIENTO

Descripción: RODAMIENTO KOREA

ROD-0143
Marca: KOREA



RODAMIENTO

Descripción: OEM 00221-27-350 ROD RUEDA DELANTERA EXTERIOR SSANGYONG REXTON 2,9 32008XJ

ROD-0144
Marca: KOREA



RODAMIENTO

Descripción: OEM 00540-27-210 ROD PIÑON ATAQUE EXTERIOR KIA TOPIC 32307

ROD-0145
Marca: KOREA



RODAMIENTO

Descripción: OEM 00647-26-175 ROD RUEDA TRASERA HYUNDAI PORTER 05->/BESTA 2,5 10->/LATERAL CORONA HYUNDAI NEW H1 08-> 32010XJ

ROD-0146
Marca: KOREA



RODAMIENTO

Descripción: OEM OK56B-33-047 ROD RUEDA TRASERA HYUNDAI SANTA FE 01-10/TUCSON 05-10/PORTAGE 05-10 MEDIDAS 42*76*39 DOBLE

ROD-0147
Marca: KOREA

RODAMIENTO



RODAMIENTO

Descripción: OEM 51720-34100 ROD RUEDA DELANTERA HYUNDAI SANTAMO/SONATA 94-98 MEDIDAS 40*80*34*36

ROD-0148
Marca: KOREA



RODAMIENTO

Descripción: OEM KK150-33-047 ROD RUEDA DELANTERA KIA POP/AVELLA/RIO 00-05 JL69349

ROD-0149
Marca: KOREA



RODAMIENTO

Descripción: OEM 52701-45010 ROD RUEDA TRASERA INTERIOR HYUNDAI COUNTY 98-10 30212J 52703-5K300

ROD-0150
Marca: KOREA



RODAMIENTO

Descripción: OEM 52701-45010 ROD RUEDA TRASERA INTERIOR HYUNDAI COUNTY 98-10 30212J 52703-5K300

ROD-0151
Marca: KOREA



RODAMIENTO

Descripción: OEM 24410-27000 ROD TENSOR DISTRIBUCION HYUNDAI/KIA ACCENT 03-05 DIESEL/TUCSON 05-10/SPORTAGE 05-10 DIESEL

ROD-0153
Marca: KOREA



RODAMIENTO

Descripción: OEM 25287-25010 RODILLO CORREA ALTERNADOR HYUNDAI/KIA SPORTAGE 11-13/TUCSON 11-13 BENCINERO

ROD-0154
Marca: KOREA



RODAMIENTO

Descripción: ROD. EMBRAGUE HYUNDAI ACCENT 94-05/GETZ/ELANTRA 96-99 41421-28000

ROD-0156
Marca: HYUKI



RODAMIENTO

Descripción: OEM 41421-32000 ROD EMBRAGUE HYUNDAI/KIA CERATO 04-12/ACCENT 05-12/ ELANTRA 05-13

ROD-0157
Marca: HYUKI

RODAMIENTO



RODAMIENTO

Descripción: OEM 41421-21300 ROD EMBRAGUE HYUNDAI ELANTRA 92-95/EXCEL/SONATA 94-98/SANTAMO 16V

ROD-0158
Marca: HYUKI



RODAMIENTO

Descripción: OEM 41421-39000 ROD. EMBRAGUE HYUNDAI/KIA ACCENT PRIME DIESEL 00-05/ELANTRA 1,8/TRAJET

ROD-0159
Marca: HYUKI



RODAMIENTO

Descripción: OEM 41421-28010 ROD EMBRAGUE HYUNDAI ACCENT

ROD-0160
Marca: HYUKI



RODAMIENTO

Descripción: OEM OSR02-16-510 ROD EMBRAGUE KIA BESTA/TOPIC/FRONTIER/K3500 /3600 41412-4Z000

ROD-0162
Marca: HYUKI



RODAMIENTO

Descripción: OEM 41421-43040 ROD. EMBRAGUE HYUNDAI H100/PORTER

ROD-0163
Marca: HYUKI



RODAMIENTO

Descripción: OEM 41421-33010 ROD EMBRAGUE HYUNDAI STELLAR 88-91

ROD-0164
Marca: HYUKI



RODAMIENTO

Descripción: OEM 41420-45001 ROD EMBRAGUE HYUNDAI PORTER/MIGHTY 41412-4A001

ROD-0165
Marca: HYUKI



RODAMIENTO

Descripción: OEM 41420-5H510 ROD EMBRAGUE HYUNDAI MIGHTY

ROD-0166
Marca: HYUKI

RODAMIENTO



RODAMIENTO

Descripción: OEM 41421-39275 ROD EMBRAGUE HYUNDAI/KIA TUCSON 04-14/SPORTAGE 05-14

ROD-0167
Marca: HYUKI



RODAMIENTO

Descripción: OEM 51720-1W000 ROD RDA DELANTERA KIA RIO 4 OEM 517201W000

ROD-0168
Marca: MOBIS



RODAMIENTO

Descripción: OEM 53320-5H000 ROD RUEDA TRASERTA HYUNDAI MIGHTY 31310J

ROD-0169
Marca: KOREA



RODAMIENTO

Descripción: OEM 24810-26000 ROD TENSOR GUIA HYUNDAI/KIA ACCENT 03-10/CERATO 04-08/ELANTRA 1,6 00-06

ROD-0170
Marca: MOBIS



RODAMIENTO

Descripción: OEM 24410-26000 ROD TENSOR DISTRIBUCION HYUNDAI/KIA ACCENT 94-11/EXCEL/RIO 1.4 JB/CERATO

ROD-0171
Marca: MOBIS



RODAMIENTO

Descripción: OEM 00604-27-220 ROD PIÑON ATAQUE KIA BESTA 30306C

ROD-0172
Marca: KOREA



RODAMIENTO

Descripción: OEM 51720-2H000 ROD RUEDA DELANTERA HYUNDAI/KIA ELANTRA 06->/I-30/CERATO/SOUL /517202H000/51720-0Q000/51720-2K000

ROD-0173
Marca: MOBIS



RODAMIENTO

Descripción: OEM 43174-4A000 ROD POLIN CAJA HYUNDAI/KIA H1 05-07/FRONTIER 2,5 05-11

ROD-0175
Marca: MOBIS

RODAMIENTO



RODAMIENTO

Descripción: OEM 51701-45010 ROD RUEDA DELANTERO INT HYUNDAI MIGHTY 90-98/PORTER 96-04 30210J

ROD-0176
Marca: KOREA



RODAMIENTO

Descripción: ROD OK71E-33-047 ROD RUEDA DELANTERA INTERIOR KIA FRONTIER 2,5/2,7/2,9 BH/CB

ROD-0180
Marca: KOREA



RODAMIENTO

Descripción: ROD TENSOR DIST HY/KIA ACCENT 03-05 DIESEL/ TUCSON/SPPORT A GT 10510

ROD-0181
Marca: KOREA



RODAMIENTO

Descripción: OEM OK9A2-33-047 ROD RUEDA DELANTERA KIA CARENS

ROD-0182
Marca: KOREA



RODAMIENTO

Descripción: OEM 24410-2Y000 ROD TENSOR DISTRIBUCION KIA CARENS 1,8 01-05/SEPHIA 1,8 98-04/CLARUS

ROD-0183
Marca: KOREA



RODAMIENTO

Descripción: OEM 24450-35530 ROD TENSOR DISTRIBUCION KIA CARNIVAL 3,5/SORENTO 3,5 03->

ROD-0184
Marca: KOREA



RODAMIENTO

Descripción: OEM 24410-23011 ROD TENSOR HYUNDAI ELANTRA 1,6 96-99

ROD-0185
Marca: KOREA



RODAMIENTO

Descripción: OEM OR201-12-700A ROD TENSOR KIA BESTA 2,2

ROD-0186
Marca: KOREA

RODAMIENTO



RODAMIENTO

Descripción: OEM OK937-12-700 ROD TENSOR DISTRIBUCION KIA AVELLA 1,5/SEPHIA 1,5

ROD-0187
Marca: KOREA



RODAMIENTO

Descripción: OEM 3036021301 ROD EMBRAGUE SSANGYONG ACTYON 06-11 HIDRAULICO

ROD-0188
Marca: SSANGYONG



RODAMIENTO

Descripción: OEM 4243105600 ROD RUEDA TRASERA SSANGYONG ACTYON 06-11/MUSSO/KYRON TINKEN

ROD-0189
Marca: KOREA



RODAMIENTO

Descripción: OEM 3036032000 ROD EMBRAGUE SSANGYONG ACTYON 2.0/2.2 12->/STAVIC 12-17 HIDRAULICO

ROD-0190
Marca: SSANGYONG



RODAMIENTO

Descripción: OEM 3036032000 ROD EMBRAGUE SSANGYONG ACTYON 2.0/2.2 12->/STAVIC 12-17 HIDRAULICO VALEO

ROD-0191
Marca: KOREA



RODAMIENTO

Descripción: OEM 41421-39275 ROD EMBRAGUE

ROD-01A
Marca: MOBIS



RODAMIENTO

Descripción: OEM 41420-2D000 ROD EMBRAGUE HIDRAULICO HYUNDAI/KIA

ROD-02A
Marca: MOBIS



RODAMIENTO

Descripción: RODAMIENTO KOREA

ROD-0350
Marca: KOREA

RODAMIENTO



RODAMIENTO

Descripción: RODAMIENTO POLEA AUXILIARGT-10510

ROD-0351

Marca: KOREA



RODAMIENTO

Descripción: 17*24*32MM, MACK,VOLVO,CATERPILLAR,CLARK,FIAT ALLIS,JOHN DEERE,CASE,CON ALTERNADOR DELCO REMY SERIES 21SI, 22SI, 27SI. 03703 9437171 8-109 RODAMIENTO POLIN ALT.DELCO 21/22/27SI

GR-6171

Marca: GAUSS



RODAMIENTO

Descripción: MACK, VOLVO, CATERPILLAR, CLARK, FIAT ALLIS, JOHN DEERE, CASE, CON ALTERNADOR DELCO REMY SERIES 21SI, 22SI, 27SI. (17MM X 24MM X 32MM), 03703, 9437171, 8-109, RODAMIENTO POLIN

ROD-03703

Marca: WAI



RODAMIENTO

Descripción: MACK, VOLVO, FREIHGTLINER, INTERNATIONAL, GMC, FORD, CON ALTERNADOR DELCO REMY SERIE 15SI, 21SI. (17MM X 24MM X 21MM), 09030, 1975322, 8-102, 140241, RODAMIENTO DE POLINES

ROD-09030

Marca: WAI



RODAMIENTO

Descripción: RODAMIENTO 25SI DELCO 20DN 40MM/22MM/11.9MM

ROD-141087

Marca: CARGO



RODAMIENTO

Descripción: 10*26*8MM, DAEWOO 1.8/2.0,MONZA,BLAZER,FORD RANGER,CON ALTERNADOR DELCO CS121,CS 130,MOTORCRAFT 60002RS RODAMIENTO RODAMIENTO

ROD-60002RSJ

Marca: KOYO



RODAMIENTO

Descripción: 12*28*8MM, MOTOR DE PARTIDA HITACHI OSGR 60012RS RODAMIENTO RODAMIENTO

ROD-60012RSJ

Marca: KOYO



RODAMIENTO

Descripción: 15*32*9MM, CHEVROLET LUV 2.3,TOYOTA HILUX(M.DE PARTIDA NIPPONDENSO) 60022RS RODAMIENTO RODAMIENTO

ROD-60022RSJ

Marca: KOYO

RODAMIENTO



RODAMIENTO

Descripción: FIAT UNO (MARELLI) , KIA 3500 , 3600 (PONGSUNG) , OPEL COMBO 1.7 DIESEL, CORSA 1.7 DIESEL (HITACHI). 17MM X 35MM X 10MM , 60032RS , 6-103-4W, HCB00096

ROD-60032RS
Marca: WAI



RODAMIENTO

Descripción: 17*35*10MM, FIAT UNO(ALT.MARELLI),OPEL COMBO 1.7 DIESEL(M.DE PARTIDA HITACHI),KIA 3500 (M.DE PARTIDA PONG SUNG) 60032RS RODAMIENTO RODAMIENTO HCB00096

ROD-60032RSJ
Marca: KOYO



RODAMIENTO

Descripción: 20*42*12MM, CHEVROLET LUV 2.3,TOYOTA HILUX,ISUZU (M.DE PARTIDA NIPPONDENSO),CON REDUCTOR 60042RS RODAMIENTO RODAMIENTO

ROD-60042RSJ
Marca: KOYO



RODAMIENTO

Descripción: ISUZU,NIPPONDENSO,DELCO REMY 28MT (25MM X 47MM X 12MM) 60052RS 6-105-4 RODAMIENTO RODAMIENTO RODAMIENTO WAI

ROD-60052RS
Marca: WAI



RODAMIENTO

Descripción: 25*47*12MM, ISUZU,NIPPONDENSO,DELCO REMY 28MT 60052RS RODAMIENTO RODAMIENTO

ROD-60052RSJ
Marca: KOYO



RODAMIENTO

Descripción: 30*55*13MM, RODAMIENTO PARA LAVADORAS Y OTRAS APLICACIONES MECANICAS, CON SELLOS DE GOMA

ROD-60062RSJ
Marca: KOYO



RODAMIENTO

Descripción: 35*62*14MM, RODAMIENTO PARA DIFERENTES APLICACIONES MECANICAS, CON SELLOS DE GOMA, 60072RS

ROD-60072RSJ
Marca: KOYO



RODAMIENTO

Descripción: 8*22*7MM, ELECTROVENTILADORES,MOTORES LIMPIAPARABRISAS,ARRANQUES HITACHI,MITSUBA MITSUBISHI,NIPPONDENSO 6082RS 6-608-4W GR6082RS RODAMIENTO RODAMIENTO

ROD-6082RSC3
Marca: KOYO

RODAMIENTO



RODAMIENTO

Descripción: 8*22*7MM, ELECTROVENTILADOR,MOTOR LIMPIAPARABRISA 608ZZ RODAMIENTO RODAMIENTO

ROD-608ZZJ

Marca: KOYO



RODAMIENTO

Descripción: 10*30*9MM, RENAULT 5,PEUGEOT 205/505,CITROEN,CON ALTERNADOR PARIS RHONE,KIA 3500 (M.DE PARTIDA PONG SUNG) 62002RS RODAMIENTO RODAMIENTO

ROD-62002RSJ

Marca: KOYO



RODAMIENTO

Descripción: 12*32*10MM, CHEVROLET LUV 1.6/2.3,NISSAN V16,DATSUN,CHARADE G20,SUZUKI ST90,TOYOTA MERCEDES BENZ,FIAT FIORINO 1.3/1.5,VOLKSWAGEN, 62012RS RODAMIENTO

ROD-62012RSJ

Marca: KOYO



RODAMIENTO

Descripción: 15*35*11MM, OPEL CORSA 1.4,CHARADE G20,CHEVROLET CAVALIER 2.2,S-10,HYUNDAI 62022RS RODAMIENTO RODAMIENTO

ROD-62022RSJ

Marca: KOYO



RODAMIENTO

Descripción: 17*40*12MM, CHEVROLET LUV 1.6, 2.3, FIAT FIORINO 1.3, 1.5, FIAT 147, VOLKSWAGEN, CHARADE G20, NISSAN V16, D21, CHEVROLET C10, OPALA, CHEVETTE, RENAULT, PEUGEOT, MEDIDAS CON SELLOS DE GOMA,

ROD-62032RSJ

Marca: KOYO



RODAMIENTO

Descripción: 20*47*14MM, RODAMIENTO PARA ALTERNADORES WAPSA BRASIL, CON SELLOS DE GOMA, 62042RS RVF01272

ROD-62042RSJ

Marca: KOYO



RODAMIENTO

Descripción: MOTOR DE PARTIDA DELCO 38MT, 39MT,ALTERNADORES LEECE-NEVILLE,MOTOROLA, (25MM X 52MM X 15MM) 62052RS 6-205-4W RODAMIENTO RODAMIENTO RODAMIENTO WAI

ROD-62052RS

Marca: WAI



RODAMIENTO

Descripción: 25*52*15MM, MOTOR DE PARTIDA DELCO 38MT, 39MT,ALTERNADORES MOTOROLA,LEECE-NEVILLE, 62052RS RODAMIENTO RODAMIENTO

ROD-62052RSJ

Marca: KOYO

RODAMIENTO



RODAMIENTO

Descripción: ALTERNADOR LEECE-NEVILLE.(30MM X 62MM X 16MM) 6206-2RS 6-206-4W RODAMIENTO RODAMIENTO

ROD-62062RS
Marca: WAI



RODAMIENTO

Descripción: 30*62*16MM, RODAMIENTO 62062RS RODAMIENTO RODAMIENTO HCV01350AN

ROD-62062RSJ
Marca: KOYO



RODAMIENTO

Descripción: 35*72*17MM, 62072RS RODAMIENTO

ROD-62072RSJ
Marca: KOYO



RODAMIENTO

Descripción: 22*50*14MM, RODAMIENTO MOTOR DE PARTIDA 62/222RSC3 KOYO

ROD-62/222RSC3
Marca: KOYO



RODAMIENTO

Descripción: HYUNDAI H100 2.5 DIESEL,GALLOPER,MITSUBISHI CANTER DIESEL,CON REDUCTOR (9MM X 26MM X 8MM) 6292RS 6-629-4W RODAMIENTO RODAMIENTO 6292RSJ

ROD-6292RS
Marca: WAI



RODAMIENTO

Descripción: 9*26*8MM, HYUNDAI H100 2.5 DIESEL,GALLOPER,MITSUBISHI CANTER DIESEL,CON REDUCTOR 692RS 6-629-4W RODAMIENTO RODAMIENTO 6292RSJ

ROD-6292RSJ
Marca: KOYO



RODAMIENTO

Descripción: 9*26*8MM, RODAMIENTO PARA ARRANQUE HYUNDAI H100 2.5 DIESEL, MITSUBISHI CANTER DIESEL, RODAMIENTO CON SELLOS METALICOS, MEDIDAS, 629ZZ HCB00226

ROD-629ZZJ
Marca: KOYO



RODAMIENTO

Descripción: 12*37*12MM, RODAMIENTO PARA DINAMO FIAT 600 Y OTRAS APLICACIONES, RODAMIENTO CON SELLOS DE GOMA, 63012RSJ, 63012RS, 63012RSC3, 63012RSCM

ROD-63012RSJ
Marca: KOYO

RODAMIENTO



RODAMIENTO

Descripción: 15*42*13MM, RODAMIENTOD LADA 2105,SAMARA,NIVA,HYUNDAI 63022RS RODAMIENTO RODAMIENTO

ROD-63022RSJ
Marca: KOYO



RODAMIENTO

Descripción: 17*47*14MM, RODAMIENTO KIA 2.2/2.4/2.7/3.5,OPEL CORSA 1.4,HYUNDAI H100 2.5 DIESEL,CHEVROLET CAVALIER 2.2,S-100,SUBARU LEGACY,NISSAN 63032RS RODAMIENTO RODAMIENTO,

ROD-63032RSJ
Marca: KOYO



RODAMIENTO

Descripción: 20*52*15MM, RODAMIENTO RODAMIENTO

ROD-63042RSJ
Marca: KOYO



RODAMIENTO

Descripción: DELCO 25SI (25 X 62 X 17MM) 6305 ZZ SELLO METALICO RODAMIENTO RODAMIENTO WAI 6-305-2

ROD-6-305-2
Marca: WAI



RODAMIENTO

Descripción: 25*62*17MM, RODAMIENTO DELCO 25SI 63052RS

ROD-63052RSJ
Marca: KOYO



RODAMIENTO

Descripción: 25*62*17MM, RODAMIENTO KOYO, 6305C3 (SIN SELLOS EN AMBOS LADOS)

ROD-6305C3
Marca: KOYO



RODAMIENTO

Descripción: RUEDA TRASERA ASIA TOWNER (30 X 72 X 19MM) 63062RS RODAMIENTO RODAMIENTO 6-306-4

ROD-63062RS
Marca: WAI



RODAMIENTO

Descripción: 30*72*19MM, RODAMIENTO MERCEDES BENZ, ASIA TOWNER (RUEDA TRASERA), RODAMIENTO CON SELLOS DE GOMA, 63062RSJ, 63062RSC3, 63062RSCM, HCV01351AN

ROD-63062RSJ
Marca: KOYO

RODAMIENTO



RODAMIENTO

Descripción: 17*62*17.5MM, MERCEDES BENZ , BOSCH , 64032RS , 6-403-4 , 1120900010 , 140176 , B17-126DW RODAMIENTO RODAMIENTO GRB17126DW2RS

GR-B17126DW
Marca: GAUSS



RODAMIENTO

Descripción: MERCEDES BENZ , BOSCH (17MM X 62MM X 17MM) , 64032RS , 6-403-4 , 1120900010 , 140176 , B17-126DW RODAMIENTO RODAMIENTO B99008

ROD-64032RS
Marca: WAI



RODAMIENTO

Descripción: HONDA,CON ARRANQUE MITSUBA (15MM X 28MM X 7MM) 69022RS 140224 6-902-2W RODAMIENTO M.DE PARTIDA RODAMIENTORODAMIENTO WAI

ROD-69022RS
Marca: WAI



RODAMIENTO

Descripción: ARRANQUE HITACHI OSGR (17MM X 30MM X 7MM) 69032RS 6-903-4W RODAMIENTO M.DE PARTIDA RODAMIENTO, OT99113

ROD-69032RS
Marca: WAI



RODAMIENTO

Descripción: 25*42*9MM, RODAMIENTO KOYO

ROD-69052RSJ
Marca: KOYO



RODAMIENTO

Descripción: KENWORTH , FREIGHTLINER , INTERNATIONAL , VOLVO , DETROIT DIESEL , CATERPILLAR , ALLIS CHALMERS , CLARK , FIAT ALLIS , JOHN DEERE , CON ALTERNADOR DELCO REMY

ROD-8107
Marca: WAI



RODAMIENTO

Descripción: RODAMIENTO PILIN DELCO 15SI 21SI MEDIDAS 17MM X 23,8MM X 22MM WAI 8-119-3

ROD-81193
Marca: WAI



RODAMIENTO

Descripción: 17*52*17MM, RODAMIENTO MERCEDES BENZ , CON ALTERNADOR BOSCH, 6304DJ ,140263 , B17-99D , 1120905012 , 10-3043-4 , 6304B17W17-2RS RODAMIENTO RODAMIENTO GRB1799D HCB00095

ROD-83B21
Marca: KOYO

RODAMIENTO



RODAMIENTO

Descripción: RODAMIENTO POLIN DELCO 10DN SERIE; ALTERNADOR; DELCO 9433301, 9437211, 9437221; Leece-Neville 78625 MEDIDAS 17mm DI x 23.8mm DE x 17.4mm ALTO 8-501 RODAMIENTO RODAMIENTO

ROD-8501

Marca: WAI



RODAMIENTO

Descripción: 17*24*17MM, CHEVROLET OPALA , C10 , FORD FIESTA , VOLKSWAGEN , CON ALTERNADOR DELCO 10SI 8-101-2 , 9436831, 140120 , 41002 , TNB10 RODAMIENTO POLIN 10DN/10SI RODAMIENTO GR6853

GR-6853

Marca: GAUSS



RODAMIENTO

Descripción: CHEVROLET OPALA , C10 , FORD FIESTA , VOLKSWAGEN , CON ALTERNADOR DELCO 10SI (Di=17mm, De=24mm, L=17mm) 8-101-2 , 9436831, 140120 , 41002 , TNB10 , W5612 , RODAMIENTO

ROD-BA607

Marca: WAI



RODAMIENTO

Descripción: FORD MONDEO , FORD PROBE 3.0 , FORD TEMPO , FORD MERCURY TOPAZ 3.0 , CON ALTERNADOR MITSUBISHI (15 X 47 X 18MM). 1583D , S930P18470 , 140411 , B15-83D RODAMIENTO RODAMIENTO 10-1583-4W

ROD-RD21

Marca: WAI



RODAMIENTO

Descripción: NISSAN,ISUZU,CON ALTERNADOR MITSUBISHI (12 x 32 x 10mm c/seg) B12-32D 201D 140417 10-2012-4 RODAMIENTO RODAMIENTO

ROD-RD24

Marca: WAI



RODAMIENTO

Descripción: HYUNDAI H100 2.5 DIESEL,PORTER,ISUZU DIESEL,CON ALTERNADOR MITSUBISHI- MANDO CON DEPRESOR (15 x 35 x 13 c/seg) 1569D 140434 S930P18301 10-1569-4 RODAMIENTO RODAMIENTO

ROD-RD25

Marca: WAI



RODAMIENTO

Descripción: TOYOTA,ISUZU,CON ALTERNADOR NIPPONDENSO (15 x 43 x 13mm) 319D 949100-3190 140443 10-3021-4W RODAMIENTO RODAMIENTO

ROD-RD26

Marca: WAI



RODAMIENTO

Descripción: 15*46*14MM, TOYOTA , HONDA , SUZUKI , CON ALTERNADOR NIPPONDENSO , 336D , 949100-3360 , 140239 , 10-3022-4W GR-3360

GR-3360

Marca: GAUSS

RODAMIENTO



RODAMIENTO

Descripción: 17*52*16MM, TOYOTA , HONDA , ISUZU , SUZUKI , CON ALTERNADOR NIPPONDENSO , 333D , 949100-3330 , 140460 , 10-3042-4W GR-3330

GR-3330
Marca: GAUSS



RODAMIENTO

Descripción: TOYOTA , HONDA , ISUZU , SUZUKI , CON ALTERNADOR NIPPONDENSO (17 X 52 X 16MM) , 333D , 949100-3330 , 140460 , 10-3042-4W, ND99090

ROD-RD28
Marca: WAI



RODAMIENTO

Descripción: 15*32*11MM, DAHIATSU , SUZUKI , ISUZU , CON ALTERNADOR NIPPONDENSO, 366D , 140441 , 949100-3170 , 6-3102-4W GR-3660

GR-3660
Marca: GAUSS



RODAMIENTO

Descripción: 15*35*13MM, TOYOTA , HONDA , ISUZU , SUZUKI , HYUNDAI H-1 , CON ALTERNADOR NIPPONDENSO, 10-2021-4W , 279D , 140237 , 949100-2790 GR-2790

GR-2790
Marca: GAUSS



RODAMIENTO

Descripción: 15*47*14MM, HYUNDAI ELANTRA 1.6 , 1.8 , EXCEL , ACCENT , KIA PRIDE , MITSUBISHI LANCER , MITSUBISHI COLT , CON ALTERNADOR MANDO - MITSUBISHI , B15-86D , 6303XLL , 10-3031-4 , 140420

GR-B1586D
Marca: GAUSS



RODAMIENTO

Descripción: HYUNDAI ELANTRA 1.6 , 1.8 , EXCEL , ACCENT , KIA PRIDE , MITSUBISHI LANCER , MITSUBISHI COLT , CON ALTERNADOR MANDO - MITSUBISHI (15 X 47 X 14MM) , B15-86D , 6303XLL , 10-3031-4W , 140420

ROD-RD34
Marca: WAI



RODAMIENTO

Descripción: MITSUBISHI (10 x 27 x 14mm) 9004D SC008ILHIA 10-900-4W 140588 RODAMIENTO RODAMIENTO

ROD-RD35
Marca: WAI



RODAMIENTO

Descripción: TOYOTA HILUX , ISUZU , CON ALTERNADOR NIPPONDENSO (15 x 52 x 16mm) , 382D , 949100-3820 , 140462 , 10-3041-4W

ROD-RD36
Marca: WAI

RODAMIENTO



RODAMIENTO

Descripción: OPEL COMBO 1.7 DIESEL,CON ALTERNADOR HITACHI C/DEPRESOR (12 X 32 X 13MM C/SEG) B12-57 140989 10-2013-4W RODAMIENTO RODAMIENTO

ROD-RD37

Marca: WAI



RODAMIENTO

Descripción: 10*27*11MM, SUBARU LEGACY 1.8 , 2.0 , NISSAN SENTRA , SUNNY , CON ALTERNADOR HITACHI, B10-50D , 1050D , 140235 , 10-1050-4W

GR-B1050D

Marca: GAUSS



RODAMIENTO

Descripción: SUBARU LEGACY 1.8 , 2.0 , NISSAN SENTRA , SUNNY , CON ALTERNADOR HITACHI , (10 X 27 X 11MM C/SEG) , B10-50D , 1050D , 140235 , 10-1050-4W, HI99008

ROD-RD38

Marca: WAI



RODAMIENTO

Descripción: HYUNDAI H100 2.5 DIESEL , MITSUBISHI CANTER 4D31 DIESEL , HYUNDAI MIGHTY DIESEL , CON ARRANQUE MANDO-MITSUBISHI OSGR 12/24V (18,8 x 37 x 9mm c/buje) , REDUCTOR . 140412

ROD-RD39

Marca: WAI



RODAMIENTO

Descripción: CHEVROLET BLAZER,CORSICA,VERETA,CON ALTERNADOR DELCO CS130 (10 x 26 x 10mm) 2000LL 104784 10473711 6-2000-4W RODAMIENTO RODAMIENTO

ROD-RD47

Marca: WAI



RODAMIENTO

Descripción: 17*52*17MM, MERCEDES BENZ , CON ALTERNADOR BOSCH, 6304DJ ,140263 , B17-99D , 1120905012 , 10-3043-4 , 6304B17W17-2RS RODAMIENTO RODAMIENTO GRB1799D

GR-B1799D2RS

Marca: GAUSS



RODAMIENTO

Descripción: 8*23*14MM, CON SEGURO, MITSUBISHI LANCER , HYUNDAI , CON ALTERNADOR MANDO, 10-879-4W , 8879D , S930P17970 , 140232

GR-B885D

Marca: GAUSS



RODAMIENTO

Descripción: MITSUBISHI LANCER , HYUNDAI , CON ALTERNADOR MANDO (8 x 23 x 11 c/seg) , 10-879-4W , 8879D , S930P17970 , 140232

ROD-RD5

Marca: WAI

RODAMIENTO



RODAMIENTO

Descripción: HYUNDAI H-1 2.5 TURBO DIESEL VAN 2000, HYUNDAI H-1 2.5 TURBO DIESEL STAREX 2000, HYUNDAI TERRACAN, CON ALTERNADOR MANDO - MITSUBISHI, 17*52*18MM, 17116D, S930P80570,140754,

ROD-RD50

Marca: WAI



RODAMIENTO

Descripción: 17*52*15MM, KIA, B17-52D 141199 RODAMIENTO RODAMIENTO

GR-B1752D

Marca: GAUSS



RODAMIENTO

Descripción: (15 X 40 X 12MM) 140839 EC2C6203T2X3LLH 10-6203-4W RODAMIENTO RODAMIENTO

ROD-RD59

Marca: WAI



RODAMIENTO

Descripción: 8*23*14MM, HYUNDAI H100 2.4 BENCINERO , HYUNDAI ELANTRA 1.6 ,1.8 , ACCENT, EXCEL , MITSUBISHI COLT , LANCER , CON ALTERNADOR MANDO - MITSUBISHI,10-800-4 ,

GR-B823D

Marca: GAUSS

QUIROZ Y CIA LIMITADA

Soluciones para su Automovil

ROTOR



ROTOR

Descripción: OEM 41412-49600 ROD EMBRAGUE HYUNDA/KIA PORTER/FRONTIER 2,5/NEW H1 OEM 4141249600

ROD-0161

Marca: HYUKI



ROTOR

Descripción: CHEVROLET BLAZER,CORSICA,BERETTA 2.3,ASTRO 4.3,CON ALTERNADOR DELCO CS130 12V 105AMP (L=150mm. D=96mm) 11100N 137132 10470297 28-124-2 ROTOR ALT.DELCO CS130 12V

ROT-11100

Marca: WAI



ROTOR

Descripción: DAEWOO ESPERO 1.8/2.0,MONZA,CON ALTERNADOR DELCO CS121 12V 85AMP (L=150mm, D=88.5mm, EJE=17mm) 11106N 10472665 28-122 ROTOR ALT.DELCO CS121 12V

ROT-11106

Marca: WAI



ROTOR

Descripción: FIAT ALLIS,ESCVADORA DAEWOO,DETROIT DIESEL,CUMMINS,CON ALTERNADOR DELCO REMY 21SI 24V. 70AMP (L=200mm, D=108mm, EJE=22/25mm) 11111N 10470690 138129

ROT-11111

Marca: KONIGMANN



ROTOR

Descripción: CHEVROLET S10 2.2 , CAVALIER 2.4 , BLAZER , ASTRO 4.3 , CON ALTERNADOR DELCO REMY CS130D 12V. 105AMP. (L=149mm, D=96mm, EJE=17mm) , 11118N , 10475748 , 138052 , 28-154

ROT-11118

Marca: KONIGMANN



ROTOR

Descripción: FREIGHTLINER,MACK,VOLVO,PETERBILT, JOHN DEERE, INTERNATIONAL, MASSEY FERGUSON, WHITE, WESTER STAR, CON ALTERNADOR DELCO REMY SERIE 21SI 12V. 160AMP. (L=210MM,

ROT-11119

Marca: KONIGMANN



ROTOR

Descripción: ALTERNADOR DELCO REMY 22SI 12V. 145AMP (L=210mm, D=108mm, EJE=22.2mm) 11124N 10493722 232822 28-140 ROTOR ALT.DELCO 22SI 12V 145AMP

ROT-11124

Marca: KONIGMANN



ROTOR

Descripción: CHEVROLET C10,OPALA,CARAVAN,OLDSMOBILE,BUICK,NOVA,DIPLOMATA, MAQUINARIA CON ALTERNADOR DELCO REMY 10SI 12V. 63AMP (L=164, D=104, EJE=17mm) 11502N 1876163 130527 28-100

ROT-11502

Marca: WAI

ROTOR



ROTOR
Descripción: ROTOR ALT.FORD SERIE 3G 130 AMP 28-209

ROT-11565
Marca: KONIGMANN



ROTOR
Descripción: FORD RANGER 2.3/3.0/4.0,AEROSTAR 4.0,BRONCO 5.0/5.8,FORD EXPLORER 4.0, CON ALTERNADOR MOTORCRAFT SERIE 3G 12V 95AMP (L=152, D=99.4, EJE=17mm) 11566N F0DU-10335CA 136211 28-208

ROT-11566
Marca: WAI



ROTOR
Descripción: FORD WINDSTAR 3.8 V6,CON ALTERNADOR MOTORCRAFT SERIE 4G 12V 130AMP (L=128.5, D=111.3mm) 11569N F6LU-10335AA 28-210 ROTOR ALT.FORD 4G 12V

ROT-11569
Marca: WAI



ROTOR
Descripción: HONDA,NIPPONDENSO,ISUZU, CON ALTERNADOR NIPPONDENSO 12V 80AMP (L=150, D=91.5MM) 11809N 021200-3790 137677 ROTOR ALTERNADOR 12V 28-8202

ROT-11809
Marca: KONIGMANN



ROTOR
Descripción: OPEL CORSA 1.4 , ASTRA 1.4i , 1.6i PS , 1.8i , 2.0i 16V , VECTRA 1.6 , 1.6i , 1.8 , 2.0 , 2.0i , CON ALTERNADOR DELCO REMY FRANCIA 12V. 100AMP. (L=153 , D=96 , EJE=17mm) , 139402 , 10475523 , A/348 , AR002 ,

ROT-139402
Marca: CARGO



ROTOR
Descripción: ROTOR 12V 90A LARGO 143MM, DIAMETRO 91MM, EJE 17MM, HILO M16, 1.5, CW

ROT-234130
Marca: KONIGMANN



ROTOR
Descripción: ROTOR DELCO 25SI, 26SI, 30SI, 33SI, 34S WAI

ROT-28109
Marca: WAI



ROTOR
Descripción: ROTOR 12V, 21SI IR/EF, 90A-115A, USA RODAMIENTO 8-109

ROT-28137
Marca: WAI

ROTOR



ROTOR

Descripción: ROTOR DELCO 50DN WAI 28-146 , DELCO 10457637, 1956315, 1958937 , CUMMINS 3675192RX, 3675202RX, 3675202RX; DELCO 10456498, 10456498, 10459123, 10459123, 10459123, 10459123,

ROT-28146

Marca: WAI



ROTOR

Descripción: FORD CROWN VICTORIA 4.6 1998-2002 , FORD LINCOLN TOWN CAR LIMUSINA 4.6 V8 1999-2002 , FORD WINDSTAR 3.8 V6 , CON ALTERNADOR 12V. 135AMP. MOTORCRAFT SERIE 6G IR/IF , LARGO=152mm. ,

ROT-28211

Marca: WAI



ROTOR

Descripción: ROTOR 95-110AMP/12V FORD 6G SERIE 95-110A IR/IF Alternators MEDIDA 99mm DIAMETRO 28-212 ROTOR

ROT-28212

Marca: WAI



ROTOR

Descripción: TOYOTA , HONDA , ISUZU , CON ALTERNADOR NIPPONDENSO 12V. 75AMP. (L=147,D=89MM) , 11807N , 021200-2330 , 135837, 28-8201

ROT-11807

Marca: KONIGMANN



ROTOR

Descripción: ROTOR DENSO 80AMP 12V HONDA ACURA , GEO , ISUZU , SUZUKI, TOYOTA MEDIDAD 15MM , 89MM , 147 MM 28-8201

ROT-288201

Marca: WAI



ROTOR

Descripción: ROTOR NIPONDENSO 100AMP 12V CHEVROLET , CHYSLER, DODGE, ISUZU, JEEP, LEXUS, TOYOTA, MEDIDAD 17MM , 91MM , 153 MM , 28-8202 , 11810

ROT-288202

Marca: WAI



ROTOR

Descripción: SCANIA P94,BUS SCANIA F94/L93/L94 1997>CON ALTERNADOR BOSCH 24V 140A. (L=235mm, D=125mm, EJE=30mm) 3064 2124037064 3584 231280 ROTOR ALTERNADOR 24V

ROT-3064

Marca: INDUTEC



ROTOR

Descripción: M.BENZ 1924(OM355-6),1924-A/1929/2624-A(OM3556-A),1932(OM3556-LA),M.B. 1113/1313/1513/2013/2213(OM352),1316/1516/2016/2216(OM352-A),1519,2019 2219(OM3555),L608D(OM314),

ROT-3153

Marca: INDUTEC

ROTOR



ROTOR
Descripción: ROTOR CARGO

ROT-332035
Marca: CARGO



ROTOR
Descripción: ROTOR BOSCH 24V 80A LARGO 162MM, DIAMETRO 103MM , M.BENZ 914,915 ,VOLVO B7/B9 TRANSANTIAGO F00M131645, 3616, HCB00143, B28004

ROT-3616
Marca: KONIGMANN



ROTOR
Descripción: ROTOR MITSUBISHI PARA VOLVO 24V. 120 AMP. , CON ALTERNADOR MITSUBISHI A004TA8191 , TRANSANTIAGO, EJE LADO COLECTOR 8MM

ROT-8191
Marca: KONIGMANN

ROTUA



ROTUA

Descripción: OEM 54530-3X000 ROTULA BANDEJA HYUNDAI ELANTRA 11-16/VELOSTER

ROT-0025

Marca: KOREA

QUIROZ Y CIA LIMITADA

Soluciones para su Automovil

ROTULA



ROTULA

Descripción: OEM 54530-2B000 ROTULA HYUNDAI SANTA FE 06-> OEM 545302B000

ROT-0002
Marca: KOREA



ROTULA

Descripción: OEM 54530-28A00 ROTULA HYUNDAI ELANTRA 92-05/EXCEL OEM 5453028A00

ROT-0004
Marca: KOREA



ROTULA

Descripción: OEM 51760-2G000 ROTULA HYUNDAI ELANTRA 2,0 06-> OEM 517602G000

ROT-0005
Marca: KOREA



ROTULA

Descripción: OEM 54503-22A00 ROTULA HYUNDAI ACCENT 94-> OEM 5450322A00

ROT-0006
Marca: KOREA



ROTULA

Descripción: OEM 54530-4A000 ROTULA INF HYUNDAI H1 05-07 OEM 545304A000

ROT-0007
Marca: KOREA



ROTULA

Descripción: OEM 54524-43002 ROTULA INF HYUNDAI H100/PORTER 98-> OEM 5452443002

ROT-0008
Marca: KOREA



ROTULA

Descripción: OEM OK72A-34-510A ROTULA INF KIA PREGIO 2,7/3,0 98-07 OEM OK72A34510A

ROT-0009
Marca: KOREA



ROTULA

Descripción: OEM 54530-C1000 ROTULA INF HYUNDAI TUCSON 14-> OEM 54530C1000

ROT-0012
Marca: KOREA

ROTULA



ROTULA

Descripción: OEM OK710-34-510 ROTULA INFERIOR KIA FRONTIER 2,7/3,0/K2400/BESTA 2,2/FRONTIER 2,5 05-> OEM OK71034510

ROT-0013
Marca: KOREA



ROTULA

Descripción: OEM 54570-3E001 ROTULA INFERIOR KIA SORENTO 03-> OEM 545703E001

ROT-0014
Marca: KOREA



ROTULA

Descripción: OEM 54530-07000 ROTULA KIA MORNING 04-11 OEM 5453007000

ROT-0015
Marca: KOREA



ROTULA

Descripción: OEM 51760-1G000 ROTULA HYUNDAI/KIA NEW ACCENT 06-11/RIO JB 05-11 OEM 517601G000

ROT-0016
Marca: KOREA



ROTULA

Descripción: OEM 54530-3J000 ROTULA HYUNDAI/KIA NEW H1 08->/VERACRUZ/GRAND CARNVAL 06-14 OEM 545303J000

ROT-0017
Marca: KOREA



ROTULA

Descripción: OEM 54530-M2000 ROTULA HYUNDAI SANTAMO OEM 54530M2000

ROT-0018
Marca: KOREA



ROTULA

Descripción: OEM OK201-34-550D ROTULA KIA SEPHIA 1,5/1,6 94-> OEM OK20134550D

ROT-0019
Marca: KOREA



ROTULA

Descripción: OEM OK2A1-34-550A ROTULA KIA SEPHIA 1,8 98-> OEM OK2A134550A

ROT-0020
Marca: KOREA

ROTULA



ROTULA

Descripción: OEM 54503-34A01 ROTULA HYUNDAI SONATA 94-98 OEM 5450334A01

ROT-0021
Marca: KOREA



ROTULA

Descripción: OEM OK710-34-540 ROTULA SUPERIOR KIA FRONTIER 2,7/3,0/K2400/BESTA 2,2/FRONTIER 2,5 05-> OEM OK71034540

ROT-0022
Marca: KOREA



ROTULA

Descripción: OEM 54417-43A00 ROTULA SUPERIOR H100 OEM 5441743A00

ROT-0023
Marca: KOREA



ROTULA

Descripción: OEM 51760-2E000 ROTULA TUCSON 05-10 OEM 517602E000

ROT-0024
Marca: KOREA

QUIROZ Y CIA LIMITADA

Soluciones para su Automovil

ROTULAS



ROTULAS

Descripción: OEM HB212-100 ROTULA INFERIOR HYUNDAI GALLOPER

ROT-0026
Marca: KOREA



ROTULAS

Descripción: OEM 54530-B2100 ROTULA HYUNDAI/KIA VELOSTER/SOUL/I30/CARENS 1,7 DIESEL

ROT-0027
Marca: KOREA



ROTULAS

Descripción: OEM 54530-G6000 ROTULA KIA MORNING 17->

ROT-0028
Marca: MOBIS



ROTULAS

Descripción: OEM 54530-2K000 ROTULA HYNDAI GRAND I10 14-> INDIA

ROT-0029
Marca: MOBIS



ROTULAS

Descripción: OEM 54530-28A00 ROTULA HYUNDAI ELANTRA 92-05/EXCEL OEM 5453028A00

ROT-0031
Marca: HYUKI



ROTULAS

Descripción: EM 51760-1G000 ROTULA HYUNDAI/KIA NEW ACCENT 06-11/RIO JB 05-11 OEM 517601G000

ROT-0033
Marca: HYUKI



ROTULAS

Descripción: OEM 54503-22A00 ROTULA HYUNDAI ACCENT 94-> OEM 5450322A00

ROT-0034
Marca: HYUKI



ROTULAS

Descripción: OEM 54503-34A01 ROTULA HYUNDAI SONATA 94-98 OEM 5450334A01

ROT-0035
Marca: HYUKI

ROTULAS



ROTULAS

Descripción: OEM OK2A1-34-550A ROTULA KIA CARENS 1,8

ROT-0036
Marca: KOREA



ROTULAS

Descripción: OEM OK710-34-540 ROTULA SUPERIOR KIA FRONTIER 2,7/3,0/K2400/BESTA 2,2/FRONTIER 2,5 05-> OEM OK71034540

ROT-0037
Marca: HYUKI



ROTULAS

Descripción: OEM 54440-H10000 ROTULA SUPERIOR HYUNDAI TERRACAN

ROT-0039
Marca: KOREA

QUIROZ Y CIA LIMITADA

Soluciones para su Automovil

SEGURO



SEGURO

Descripción: OEM KKY01-72-310 SEGURO VENTANA KIA POP OEM KKY0172310

SEG-0001
Marca: MOBIS



SEGURO

Descripción: HONDA,NISSAN,SUBARU,KOMATSU,YANMAR,CON ARRANQUE HITACHI (12.5mm) 133609 2114-3158 79-81101 SEGURO M.DE PARTIDA 12.5mm (KIT)

SEG-133609
Marca: CARGO



SEGURO

Descripción: SEGURO BENDIX 13MM CARGO

SEG-234349
Marca: CARGO

SEGURO BENDIX



SEGURO BENDIX

Descripción: HYUNDAI MIGTHY 3 TON. , MITSUBISHI CANTER 4D31 , (SEGURO BENDIX REDUCTOR DI=15MM , DE=21MM) , M385X03771 , 133021 , V5504 SEGURO M.DE PARTIDA (KIT)

SEG-V5504

Marca: WIL

SELLO



SELLO

Descripción: OEM 22443-230001 SELLO BUJIAS NEW ACCENT 1,4/1,6 OEM 22443-23001

SELLO-0001
Marca: KOREA



SELLO

Descripción: OEM 22443-33000SELLO T/VALVULA HYUNDAI SANTAMO/ELANTRA/SONATA HOYO CHICO OEM 22443-33000

SELLO-0002
Marca: KOREA



SELLO

Descripción: OEM 22443-33020 SELLO T/VALVULA HYUNDAI SANTAMO/ELANNTRA/SONATA HOYO GRANDE OEM 22443-33020

SELLO-0003
Marca: KOREA



SELLO

Descripción: OEM OK551-10-155 SELLO VALVULA HY/KIA FRONTIER 2.9/CARNIV 2.9/TERRAC 2.9

SELLO-0004
Marca: KOREA



SELLO

Descripción: SELLO VALVULA HY/KIA SORENT 2.2/CARNI 2.2/SANTA FE 2.2 10-12 OEM 222242F001

SELLO-0005
Marca: POS



SELLO

Descripción: OEM 22224-2G000 SELLO VALVULA HYUNDAI/KIA SPORTAGE 11-13/TUCSON 11-13 BENCINA OEM 22224-2G000

SELLO-0006
Marca: KOREA



SELLO

Descripción: OEM 2222-02500 SELLO VALVULA HYUNDAI/KIA ATOS/MORNING OEM 22224-02500

SELLO-0007
Marca: KOREA



SELLO

Descripción: OEM 22224-33000 SELLO VALVULA HYUNDAI EXCEL/ELANTRA ->95 OEM 22224-33000

SELLO-0008
Marca: KOREA

SELLO



SELLO

Descripción: OEM 22224-35000 SELLO VALVULA HYUNDAI H100/SONATA/ELANTRA ->95 OEM 22224-35000

SELLO-0009
Marca: KOREA



SELLO

Descripción: OEM 22224-23500 SELLO VALVULA HYUNDAI/KIA ACCENT/ELANTRA 96->/CERATO/RIO JB OEM 22224-23500

SELLO-0010
Marca: KOREA



SELLO

Descripción: OEM 22224-2B000 SELLO VALVULA HYUNDAI/KIA ELANTRA 07->/CERATO 07->

SELLO-0011
Marca: KOREA



SELLO

Descripción: SELLO VALVULA KIA BESTA 2.2 OEM 0RF0110155

SELLO-0012
Marca: POS



SELLO

Descripción: OEM OK65A-10-155A SELLO VALVULA KIA FRONTIER2.7/K-3500

SELLO-0013
Marca: KOREA



SELLO

Descripción: OEM KK150-10-155 SELLO VALVULA KIA PRIDE POP OEM MB630-10-155

SELLO-0014
Marca: KOREA



SELLO

Descripción: OEM 22224-2B000 SELLO VALVULA HYUNDAI/KIA ELANTRA 07->/CERATO 07-> OEM 222242B000

SELLO-0016
Marca: MOBIS



SELLO

Descripción: OEM 22224-27900 SELLO VALVULA ACCENT/TRAJET DIESEL OEM 2222427900

SELLO-0018
Marca: KOREA

SELLO



SELLO

Descripción: OEM 22224-2A000 SELLO VALVULA HYUNDAI ACCENT 1.5 DIESEL CRDI 06-11 OEM 222242A000

SELLO-0019
Marca: KOREA



SELLO

Descripción: OEM 22224-93010 SELLO VALVULA HYUNDAI MIGHTY OEM 2222493010

SELLO-0021
Marca: KOREA



SELLO

Descripción: OEM OKL02-10-155 SELLO VALVULA KIA CARENS1.8/SEPHIA1.8/CLARUS 1.8 OEM OKL0210155

SELLO-0022
Marca: KOREA



SELLO

Descripción: OEM OK30C-10-155B SELLO VALVULA KIA RIO 1,3 OEM OK30C10155B

SELLO-0023
Marca: KOREA



SELLO

Descripción: OK65A-10155A SELLO VALVULA KIA FRONTIER2.7/K-3500 MOBIS

SELLO-0024
Marca: MOBIS



SELLO

Descripción: OEM 22224-2A000 SELLO VALVULA HYUNDAI ACCENT 1.5 DIESEL CRDI 06-11

SELLO-0027
Marca: MOBIS



SELLO

Descripción: OEM 22224-33004 SELLO VALVULA HYUNDAI EXCEL/ELANTRA ->95/SONATA/SANTAMO

SELLO-0029
Marca: MOBIS



SELLO

Descripción: OEM 22443-2A100 SELLO BUJIAS HYUNDAI ACCENT 06-11 1,5 DIESEL/MATRIX DIESEL INDIA

SELLO-0032
Marca: MOBIS

SELLO



SELLO

Descripción: OEM 22224-2F001 SELLO VALVULA HYUNDAI/KIASANTA FE 2,2 10-18/TUCSON 2,0 10-15/CARNIVAL 2,2 12-18/SPORTAGE 2,0 10-14 DIESEL

SELLO-0033

Marca: MOBIS



SELLO

Descripción: OEM 6650530158 SELLO VALVULA SSAMGYONG ACTYON 2,0 06-11 OCUPA 16/NEW ACTYON 2,0 12-17 OCUPA 16/ACTYON 2,7 OCUPA 20 6710530058

SELLO-0034

Marca: SSANGYONG



SELLO

Descripción: OEM 22224-2G000 SELLO VALVULA HYUNDAI/KIA SPORTAGE 11-13/TUCSON 11-13 BENCINA OEM 22224-2G000

SELLO-0040

Marca: MOBIS



SELLO

Descripción: OEM 22224-38010 SELLO VALVULA HYUNDAI SONATA EF 99->

SELLO-0041

Marca: MOBIS

SENSOR



SENSOR

Descripción: OEM 28381-27400 ACTUADOR HYUNDAI/KIA

ACT-01A

Marca: MOBIS



SENSOR

Descripción: FIAT: Palio /Siena /Strada, 8V SPi /1.6 16V MPi 96-00, Uno /Premio /Elba 8V SPi 92-01, MPi 97-02, Fiorino 8V SPi 94-96 /MPi 97-02, Ducato 2.8 Diesel 99-00. Turbo 01-05, Tipo 2.0 MPi 94-95, Tempra, 2.0 93-99, Brava,

MAP-GI3002

Marca: GAUSS



SENSOR

Descripción: OEM 39310-02700 SENSOR POSICION CIGUEÑAL KIA MORNING 04-11

SEN-0001

Marca: KOREA



SENSOR

Descripción: OEM 39250-26900 SENSOR DETONACION HYUNDAI/KIA ACCENT 06-11/RIO JB 05-11

SEN-0002

Marca: KOREA



SENSOR

Descripción: SENSOR GOLPE HY/KIA SPORTAGE 11-14/TUCSON 10-14 BENCINA OEM 392502G100

SEN-0003

Marca: MOBIS



SENSOR

Descripción: OEM 39200-42020 SENSOR M.A.P HYUNDAI/KIA H1 05-11/FRONTIER 2.5 OEM 39200-42020

SEN-0005

Marca: KOREA



SENSOR

Descripción: OEM 93860-4A000 SWITCH MARCHA ATRAS HYUNDAI/KIA H100 98-04/H-1 05-07/FRONT 2.5 OEM 938604A000

SEN-0006

Marca: KOREA



SENSOR

Descripción: OEM 39180-22600 SENSOR POSICION CIGUEÑAL HYUNDAI/KIA ACCENT 00-11/RIO JB 05-11/GETZ 39180-22600/39180-26900

SEN-0008

Marca: MOBIS

SENSOR



SENSOR

Descripción: OEM 39180-22600 SENSOR POSICION CIGUEÑAL HYUNDAI/KIA ACCENT 00-11/RIO JB 05-11/GETZ 39180-22600/39180-26900

SEN-0009
Marca: KOREA



SENSOR

Descripción: OEM 39180-2B000 SENSOR POSICION CIGUENAL HYUNDAI/KIA CERATO 08-12/ELANTRA 07-12 OEM 39180-2B000

SEN-0011
Marca: KOREA



SENSOR

Descripción: OEM 39180-23500 SENSOR POSICION CIGUENAL HYUNDAI ELANTRA 01-05 OEM 3918023500

SEN-0012
Marca: KOREA



SENSOR

Descripción: OEM 39350-26900 SENSOR POSICION EJE LEVA HYUNDAI/KIA RIO 06-11/ACCENT 06-10 OEM 39350-26900

SEN-0013
Marca: KOREA



SENSOR

Descripción: OEM 39350-22040 SENSOR POSICION LEVA HYUNDAI ACCENT 94-99 OEM 3935022040

SEN-0014
Marca: KOREA



SENSOR

Descripción: OEM 39220-38030 SENSOR TEMPERATURA HYUNDAI ACCENT 06->/RIO 05->/CRETA/CERATO 05->/TUCSON/SPORTAGE

SEN-0015
Marca: KOREA



SENSOR

Descripción: OEM 39220-22010 SENSOR TEMPERATURA HYUNDAI ACCENT 94-99/ELANTRA 1.6 96-> OEM 39220-22010

SEN-0016
Marca: KOREA



SENSOR

Descripción: OEM 94650-42050 SENSOR TEMPERATURA HYUNDAI H100DIESEL/MIGTHY 94650-41001 OEM 94650-42050

SEN-0017
Marca: KOREA

SENSOR



SENSOR

Descripción: OEM 39220-35520 SENSOR TEMPERATURA HYUNDAI SONATA 94-98/SANTAMO 98-04

SEN-0018
Marca: KOREA



SENSOR

Descripción: SENSOR TEMP. HYUNDAI SONATA/SANTAMO OEM 2536037230

SEN-0019
Marca: NG



SENSOR

Descripción: OEM OK72A-55-475A SENSOR VELOCIDAD KIA FRONTIER/PREGIO 2.7/3.0 97-04/SEPHIA/SPORTAGE OEM OK72A-55-475A

SEN-0021
Marca: KOREA



SENSOR

Descripción: OEM 31974-44011 SENSOR AGUA FILTRO PETROLEO ENCHUFE REDONDO HYUNDAI H100 H1 OEM 3197444011

SEN-0022
Marca: KOREA



SENSOR

Descripción: OEM OK71E-23-430 SENSOR FILTRO PETROLEO KIA (ANGOSTO) OEM OK71E23430

SEN-0024
Marca: KOREA



SENSOR

Descripción: OEM 39220-38030 SENSOR TEMPERATURA HYUNDAI NEW ACCENT OEM 3922038030

SEN-0026
Marca: MOBIS



SENSOR

Descripción: OEM 35150-22600 SENSOR RALENTI HYUNDAI ACCEN 1.5 SOHC 00-06/ELANTR 1.8 00-06 OEM 3515022600

SEN-0028
Marca: KOREA



SENSOR

Descripción: OEM 39250-26900 SENSOR DETONACION HYUNDAI NEW ACCENT OEM 3925026900

SEN-0029
Marca: MOBIS

SENSOR



SENSOR

Descripción: OEM 39250-2B000 SENSOR GOLPE HYUNDAI/KIA ELANTRA 07-11/CERATO 09-12 OEM 392502B000

SEN-0030
Marca: MOBIS



SENSOR

Descripción: OEM 39250-2B000 SENSOR GOLPE HYUNDAI/KIA ELANTRA 07-11/CERATO 09-12

SEN-0031
Marca: KOREA



SENSOR

Descripción: OEM 31921-1G401 SENSOR F/PETROLEO HYUNDAI ACCENT 1.5 DIESEL 06-10 OEM 319211G401

SEN-0032
Marca: KOREA



SENSOR

Descripción: OEM 31921-2J000 SENSOR F/PETROLEO HYUNDAI ACCENT 1.6 DIESEL CRDI 11-14 OEM 319212J000

SEN-0033
Marca: KOREA



SENSOR

Descripción: OEM 31921-3A810 SENSOR F/PETROLEO HYUNDAI H-1 08-> OEM 319213A810

SEN-0034
Marca: KOREA



SENSOR

Descripción: OEM 31921-4H000 SENSOR F/PETROLEO HYUNDAI H-1 08-12 OEM 319214H000

SEN-0035
Marca: KOREA



SENSOR

Descripción: OEM 31974-H1001 SENSOR F/PETROLEO HYUNDAI TERRACAN OEM 31974H1001

SEN-0036
Marca: KOREA



SENSOR

Descripción: OEM 39250-2G100 SENSOR GOLPE HYUNDAI/KIA SPORTAGE 11-14/TUCSON 10-14 BENCINA OEM 392502G100

SEN-0037
Marca: KOREA

SENSOR



SENSOR

Descripción: OEM 39250-22600 SENSOR GOLPE HYUNDAI ACCENT PRIME OEM 3925022600

SEN-0039
Marca: MOBIS



SENSOR

Descripción: OEM 39250-23010 SENSOR GOLPE HYUNDAI ELANTRA 96-99 OEM 3925023010

SEN-0040
Marca: KOREA



SENSOR

Descripción: OEM OK2CC-18-921 SENSOR GOLPE KIA CARENS 1.8 98-05/SEPHIA 1.8 98-02 OEM OK2CC18921

SEN-0041
Marca: KOREA



SENSOR

Descripción: OEM 39250-4X400 SENSOR GOLPE KIA FRONTIER 2.9 11-12/CARNIVAL 2.9 OEM 392504X400

SEN-0042
Marca: MOBIS



SENSOR

Descripción: OEM 39250-4X400 SENSOR GOLPE KIA FRONTIER 2.9 11-12/CARNIVAL 2.9 OEM 392504X400

SEN-0043
Marca: KOREA



SENSOR

Descripción: OEM 39250-02400 SENSOR GOLPE KIA MORNING 04-10 OEM 3925002400

SEN-0044
Marca: KOREA



SENSOR

Descripción: OEM OK30A-18-921 SENSOR GOLPE KIA RIO 1.3/1.5 00-05 OEM OK30A18921

SEN-0045
Marca: KOREA



SENSOR

Descripción: OEM 39300-2B000 SENSOR M.A.P. HYUNDAI/KIA ACCENT 11-13/ELANTRA 11-13/RIO 11-

SEN-0046
Marca: KOREA

SENSOR



SENSOR

Descripción: OEM 39300-22600 SENSOR M.A.P. HYUNDAI/KIA ACCENT 00-05/SONATA EF/MORNING OEM 3930022600

SEN-0048
Marca: MOBIS



SENSOR

Descripción: OEM OK30E-18-211A SENSOR M.A.P. KIA RIO 1.3/1.5 00-05 OEM OK30E18211A

SEN-0049
Marca: KOREA



SENSOR

Descripción: OEM 39340-23000 SENSOR M.A.T. HYUNDAI ELANTRA 96-> OEM 3934023000

SEN-0050
Marca: MOBIS



SENSOR

Descripción: OEM 39180-22090 SENSOR POSICION CIGUENAL HYUNDAI ACCENT 94-99 OEM 3918022090

SEN-0051
Marca: MOBIS



SENSOR

Descripción: OEM 39180-22090 SENSOR POSICION CIGUENAL HYUNDAI ACCENT 94-99 OEM 3918022090

SEN-0052
Marca: KOREA



SENSOR

Descripción: OEM OK2A6-18-891 SENSOR POSICION CIGUEÑAL KIA CARENS 00-04 OEM OK2A618891

SEN-0060
Marca: KOREA



SENSOR

Descripción: OEM 39180-4A800 SENSOR POSICION CIGUEÑAL KIA FRONTIER 12-14 D4CB OEM 391804A800

SEN-0061
Marca: MOBIS



SENSOR

Descripción: OEM OK30A-18-891 SENSOR POSICION CIGUEÑAL KIA RIO 1.3/1.5 00-05

SEN-0064
Marca: KOREA

SENSOR



SENSOR

Descripción: OEM 39350-2B030 SENSOR POSICION EJE LEVA HYUNDAI/KIA RIO 1.4 11-13/ACCENT RB 1.4

SEN-0065
Marca: KOREA



SENSOR

Descripción: OEM 39300-2A000 SENSOR POSICION EJE LEVA HYUNDAI ACCENT 1.5 DIESEL DTCI 06-11 OEM 393002A000

SEN-0068
Marca: KOREA



SENSOR

Descripción: OEM 39350-22600 SENSOR POSICION EJE LEVA HYUNDAI ACCENT 1.5 SOHC 00-06 OEM 3935022600

SEN-0069
Marca: KOREA



SENSOR

Descripción: OEM 39310-38050 SENSOR POSICION EJE LEVA HYUNDAI/KIA MORNING 04-06 SANTA FE OEM 3931038050

SEN-0071
Marca: MOBIS



SENSOR

Descripción: OEM OK30E-18-131B SENSOR POSICION EJE LEVA KIA RIO 1.3/1.5 00-05 OEM OK30E18131B

SEN-0073
Marca: KOREA



SENSOR

Descripción: OEM 39300-84400 SENSOR PRESION AIRE INTERCOOLER ACCENT DIESEL 06-10 OEM 3930084400

SEN-0074
Marca: KOREA



SENSOR

Descripción: OEM 35150-2B000 SENSOR RALENTI HYUNDAI/KIA CERATO 08-12/ELANTRA 07/-10 OEM 351502B000

SEN-0075
Marca: KOREA



SENSOR

Descripción: OEM 39250-22600 SENSOR DETONACION HYUNDAI ACCENT PRIME OEM 3925022600

SEN-0076
Marca: KOREA

SENSOR



SENSOR

Descripción: OEM 39250-22010 SENSOR DETONACION HYUNDAI ACCENT 94-99 OEM 3925022010

SEN-0077
Marca: KOREA



SENSOR

Descripción: OEM 35150-33010 SENSOR RALENTI HYUNDAI H100 BENCINERO 97-> OEM 3515033010

SEN-0078
Marca: KOREA



SENSOR

Descripción: OEM 35150-02600 SENSOR RALENTI HYUNDAI MORNING OEM 3515002600

SEN-0079
Marca: KOREA



SENSOR

Descripción: OEM 39230-26600 SENSOR TEMP. HYUNDAI ACCENT PRIME DOHC OEM 3923026600

SEN-0082
Marca: KOREA



SENSOR

Descripción: OEM 39220-02510 SENSOR TEMP. HYUNDAI ATOS PRIME OEM 3922002510

SEN-0084
Marca: KOREA



SENSOR

Descripción: OEM 39220-21330 SENSOR TEMP. HYUNDAI EXCEL/SONATA OEM 3922021330

SEN-0086
Marca: KOREA



SENSOR

Descripción: OEM 39230-42000 SENSOR TEMP. HYUNDAI H100 DIESEL 98->/GALLOPER OEM 3923042000

SEN-0087
Marca: KOREA



SENSOR

Descripción: OEM OPN11-18-840 SENSOR TEMP. KIA (2 PATAS) OEM OPN1118840

SEN-0088
Marca: KOREA

SENSOR



SENSOR

Descripción: OEM KK370-18-51X SENSOR TEMP. HYUNDAI/KIA SONATA/ACCENT/ELANTRA/H100/FRONT/PREGIO 2.7/3.0 00-04/AVELLA 1.3/1.5 CHICO OEM KK3701851X/9465032520

SEN-0089
Marca: KOREA



SENSOR

Descripción: OEM OK622-18-510 SENSOR TEMP. RELOJ KIA K3500 OEM OK62218510

SEN-0090
Marca: KOREA



SENSOR

Descripción: OEM 39220-03HA0 SENSOR TEMP. KIA MORNING 17-> OEM 3922003HA0

SEN-0091
Marca: MOBIS



SENSOR

Descripción: OEM OPN11-18-84X SENSOR TEMP. KIA PREGIO OEM OPN111884X

SEN-0092
Marca: KOREA



SENSOR

Descripción: OEM 25360-34000 SENSOR TERMICO HYUNDAI SONATA/SANTAMO OEM 2536034000

SEN-0093
Marca: KOREA



SENSOR

Descripción: OEM OK60A-55-475 SENSOR VELOCIDAD KIA FRONT/PREG2.7/3.0 97-04 METALICO OEM OK60A55475

SEN-0094
Marca: MOBIS



SENSOR

Descripción: OEM OK2A1-17-400 SENSOR VELOCIDAD KIA RIO 00-05 OEM OK2A117400

SEN-0095
Marca: KOREA



SENSOR

Descripción: OEM 39350-4A410 SENSOR OXIGENO HYUNDAI H-1 12->D4CB/ACCENT RB 11-> DIESEL

SEN-0096
Marca: KOREA

SENSOR



SENSOR

Descripción: OEM 39180-03200 SENSOR POSICION CIGÜEÑAL HYUNDAI ACCENT RB 1,4 12->

SEN-0097

Marca: KOREA



SENSOR

Descripción: OEM 6651533028 SENSOR POSICION EJE LEVA SSANGYONG ACTYON 06-11/KYRON

SEN-0098

Marca: SSANGYONG



SENSOR

Descripción: OEM 96452985 SENSOR POSICION EJE LEVA CHEVROLET CRUCE 1,8/SPARK GT 1,2/SONIC

SEN-0099

Marca: KOREA



SENSOR

Descripción: OEM 39300-2F000 SENSOR POSICION EJE LEVA HYUNDIA/KAI SANTA FE 10-16/SORENTO 10-13

SEN-0100

Marca: KOREA



SENSOR

Descripción: OEM 39200-42020 SENSOR M.A.P FRONTIER 2.5

SEN-0104

Marca: MOBIS



SENSOR

Descripción: OEM OK2NA-18-131 SENSOR POSICION EJE LEVA KIA CARENS 00-04

SEN-0105

Marca: MOBIS



SENSOR

Descripción: OEM 39350-3F000 SENSOR CUENTA REVOLUCIONES HYUNDAI ACCENT RB 12->/GRAND I10/MORNING 12-> G4LA/G3LA INDIA

SEN-0106

Marca: MOBIS



SENSOR

Descripción: OEM 39230-4A801 SENSOR TEMP. KIA FRONTIER 2.5 12-13 EURO V D4CB

SEN-0107

Marca: MOBIS

SENSOR



SENSOR

Descripción: OEM 31470-2A400 SENSOR TEMP. PETROLEO HYUNDAI ACCENT DIESEL 11-13

SEN-0108
Marca: MOBIS



SENSOR

Descripción: OEM 39220-2A800 SENSOR TEMP. TURBO HYUNDAI ACCENT 1.6 DIESEL CRDI 11-14

SEN-0109
Marca: MOBIS



SENSOR

Descripción: OEM 95680-2E310 SENSOR ABS RH HYUNDAI/KIA

SEN-010A
Marca: KOREA



SENSOR

Descripción: OEM 39220-4A700 SENSOR TEMP. TURBO KIA FRONTIER 12-14 D4CB

SEN-0110
Marca: MOBIS



SENSOR

Descripción: OEM 39250-23010 SENSOR GOLPE HYUNDAI ELANTRA 96-99 OEM 3925023010

SEN-0111
Marca: MOBIS



SENSOR

Descripción: OEM OK013-18-13X SENSOR POSICION CIGÜEÑAL HYUNDAI TUCSON 16->

SEN-0112
Marca: MOBIS



SENSOR

Descripción: OEM 39250-02400 SENSOR GOLPE KIA MORNING 04-10 OEM 3925002400

SEN-0115
Marca: MOBIS



SENSOR

Descripción: OEM 39180-23000 SENSOR POSICION CIGUENAL HYUNDAI ELANTRA 01-05 OEM 3918023500

SEN-0116
Marca: KOREA

SENSOR



SENSOR

Descripción: OEM 39310-02700 SENSOR POSICION CIGUEÑAL KIA MORNING 04-11OEM 39310-02700 SENSOR POSICION CIGUEÑAL KIA MORNING 04-11

SEN-0117
Marca: MOBIS

SENSOR

Descripción: OEM 39210-2E100 SENSOR OXIGENO HYUNDAI/KIA

SEN-011A
Marca: KOREA

SENSOR

Descripción: OEM 39220-42700 SENSOR TEMP HYUNDAI/KIA PORTER 05->/FRONTIER 2,5 05->

SEN-0120
Marca: MOBIS



SENSOR

Descripción: OEM KK370-18-51X SENSOR TEMP. HYUNDAI/KIA SONATA/ACCENT/ELANTRA/H100/FRONT/PREGIO 2.7/3.0 00-04/AVELLA 1.3/1.5 CHICO OEM KK3701851X/9465032520

SEN-0121
Marca: MOBIS

SENSOR

Descripción: OEM 39250-22010 SENSOR GOLPE HYUNDAI ACCENT 94-99 OEM 3925022010

SEN-0122
Marca: MOBIS

SENSOR

Descripción: OEM 35103-33010 SENSOR RALENTI HYUNDAI SONATA 94-98

SEN-0123
Marca: KOREA

SENSOR

Descripción: OEM 39220-22010 SENSOR TEMPERATURA HYUNDAI ACCENT 94-99/ELANTRA 1.6 96-> OEM 39220-22020

SEN-0124
Marca: MOBIS

SENSOR

Descripción: OEM 39250-26900 SENSOR DETONACION HYUNDAI NEW ACCENT OEM 3925026900

SEN-0128
Marca: KOREA

SENSOR



SENSOR

Descripción: OEM 97724-47000 SENSOR TEMPERATURA HYUNDAI/KIA

SEN-012A
Marca: MOBIS



SENSOR

Descripción: OEM OK60C-23-430A SENSOR F/PETROLEO KIA FRONTIER/PREGIO 00-> ANCHO/H100

SEN-0130
Marca: KOREA



SENSOR

Descripción: OEM 94650-42051 SENSOR TEMPERATURA HYUNDAI/KIA

SEN-013A
Marca: MOBIS



SENSOR

Descripción: OEM 39250-2E000 SENSOR HYUNDAI/KIA

SEN-014A
Marca: MOBIS



SENSOR

Descripción: OEM 39180-03000 SENSOR POSICION CIGUENAL HYUNDAI GRAND I10 1.2 G4LA 16-18

SEN-0151
Marca: KOREA



SENSOR

Descripción: OEM 39350-4A000 SENSOR POSICION EJE LEVA HYUNDAI/KIA FRONTIER 2,5 12->/PORTER 12->/H1 12->

SEN-0155
Marca: KOREA



SENSOR

Descripción: OEM 39180-27400 SENSOR

SEN-015A
Marca: MOBIS



SENSOR

Descripción: OEM 39250-03000 SENSOR GOLPE HYUNDAI GRAND I10 INDIA

SEN-0160
Marca: MOBIS

SENSOR



SENSOR

Descripción: OEM 39350-22600 SENSOR POSICION EJE LEVA HYUNDAI ACCENT 1.5 SOHC 00-06 OEM 3935022600

SEN-0168
Marca: MOBIS



SENSOR

Descripción: OEM 95670-07500 SENSOR ABS RH KIA MORNING 08-11

SEN-0173
Marca: MOBIS



SENSOR

Descripción: OEM 35170-22010 SENSOR ACELERACION HYUNDAI ACCENT 94-99

SEN-0174
Marca: KOREA



SENSOR

Descripción: OEM 39230-4A700 SENSOR TEMPERATURA CATALITICO HYUNDAI/KIA PORTER 12->/H1 12->/FRONTIER 2,5 12->

SEN-0176
Marca: MOBIS



SENSOR

Descripción: OEM 35102-02910 SENSOR TPS POSICION ACELERACION HYUNDAI/KIA I10 1,1 08-14/ATOS 1,0 98-03/MORNING 1,1 04-11

SEN-0177
Marca: MOBIS



SENSOR

Descripción: OEM 35102-02910 SENSOR TPS POSICION ACELERACION HYUNDAI/KIA I10 1,1 08-14/ATOS 1,0 98-03/MORNING 1,1 04-11

SEN-0178
Marca: KOREA



SENSOR

Descripción: OEM 31921-2W000 SENSOR FILTRO PETROLEO HYUNDAI SANTA FE 2,2 13->DIESEL

SEN-0180
Marca: KOREA



SENSOR

Descripción: OEM 39250-23900 SENSOR POSICION HYUNDAI I30 2.0 16 VALVULAS

SEN-0181
Marca: MOBIS

SENSOR



SENSOR

Descripción: OEM 39350-03030 SENSOR

SEN-0182
Marca: MOBIS



SENSOR

Descripción: OEM 39180-23910 SENSOR POSICION CIGÜEÑAL HYUNDAI/KIA TUCSON 05-10/SPORTAGE 05-10/I30

SEN-0190
Marca: MOBIS



SENSOR

Descripción: OEM 25360-37200 SENSOR TEMPERATURA HYUNDAI SONATA/SANTAMO

SEN-0191
Marca: MOBIS



SENSOR

Descripción: OEM OK60A-55-475 SENSOR VELOCIDAD KIA FRONT/PREG2.7/3.0 97-04 METALICO OEM OK60A55475

SEN-0192
Marca: KOREA



SENSOR

Descripción: OEM 39250-2G100 SENSOR GOLPE HYUNDAI/KIA SPORTAGE 11-14/TUCSON 10-14 BENCINA OEM 392502G100

SEN-0193
Marca: MOBIS



SENSOR

Descripción: OEM OK2CC-18-921 SENSOR GOLPE KIA CARENS 1.8 98-05/SEPHIA 1.8 98-02 OEM OK2CC18921

SEN-0194
Marca: MOBIS



SENSOR

Descripción: OEM 39350-26900 SENSOR POSICION EJE LEVA HYUNDAI/KIA RIO 06-11/ACCENT 06-10 OEM 39350-26900

SEN-0195
Marca: MOBIS



SENSOR

Descripción: OEM 08553-15-610B SENSOR NIVEL DE AGUA(TODOS) OEM 0855315610B

SEN-0196
Marca: MOBIS

SENSOR



SENSOR

Descripción: OEM 39318-39800 SENSOR POSICION CIGÜEÑAL KIA SORENTO 3,5 OEM 3931839800

SEN-0197
Marca: MOBIS



SENSOR

Descripción: OEM 39650-42600 SENSOR POSICION CIGUENAL HYUNDAI/KIA H1 05-11/PORTER 05-11/FRONTIER 2.5 05-11

SEN-0198
Marca: MOBIS



SENSOR

Descripción: OEM 1611533628 SENSOR GOLPE SSANGYONG ACTYON 06-11 DIESEL/KORANDO 2,0 BENCINERA

SEN-0199
Marca: SSANGYONG



SENSOR

Descripción: OEM 59830-A5300 SENSOR

SEN-01A
Marca: MOBIS



SENSOR

Descripción: OEM 35150-22000 SENSOR RALENTI HYUNDAI ACCENT 94-99/EXCEL OEM 3515022000

SEN-0200
Marca: KOREA



SENSOR

Descripción: OEM 39180-25300 SENSOR POSICION CIGUEÑAL HYUNDAI/KIA SPORTAGE 11-14/TUCSON 10-14 OEM 3918025300

SEN-0201
Marca: MOBIS



SENSOR

Descripción: OEM 1621533028 SENSOR POSICION CIGÜEÑAL SSANGYONG ACTYON 06-11/KYRON

SEN-0203
Marca: SSANGYONG



SENSOR

Descripción: OEM 6675420017 SENSOR TURBO SSANGYONG ACTYON 06-11/KYRON

SEN-0204
Marca: SSANGYONG

SENSOR



SENSOR

Descripción: OEM 1615423117 SENSOR TEMPERATURA SSANGYONG ACTYON 06-11/KYRON

SEN-0205
Marca: SSANGYONG



SENSOR

Descripción: OEM 4892009100 SENSOR ABS DELANTERO LH/RH SSANGYONG ACTYON 06-11 4892009102

SEN-0206
Marca: SSANGYONG



SENSOR

Descripción: OEM 4893009300 SENSOR ABS TRASERO LH/RH SSANGYONG ACTYON 06-11

SEN-0207
Marca: SSANGYONG



SENSOR

Descripción: OEM 2247509000 SENSOR FILTRO PETROLEO SSANGYONG ACTYON 06-11

SEN-0208
Marca: SSANGYONG



SENSOR

Descripción: OEM 6711530428 SENSOR POSICION EJE LEVA SSANGYONG ACTYON 12-17/KORANDO 11-15

SEN-0209
Marca: SSANGYONG



SENSOR

Descripción: OEM 6715420017 SENSOR MAP SSANGYONG ACTYON 12-17/STAVIC 13-15 6715420017

SEN-0210
Marca: SSANGYONG



SENSOR

Descripción: OEM 6711590058 SENSOR PRESION MULTIPLE SSANGYONG ACTYON 12-17 6711590058

SEN-0211
Marca: SSANGYONG



SENSOR

Descripción: OEM 6711500658 SENSOR EGT SSANGYONG ACTYON 12-17

SEN-0212
Marca: SSANGYONG

SENSOR



SENSOR

Descripción: OEM 6711500458 SENSOR TEMPERATURA GASES ESCAPE SSANGYONG ACTYON 2,0 12-17 PARTE DELANTERA 6711500658

SEN-0213
Marca: SSANGYONG



SENSOR

Descripción: OEM 6711500358 SENSOR TEMPERATURA GASES ESCAPE SSANGYONG ACTYON 2,0 12-17 PARTE TRASERA 6711500758

SEN-0214
Marca: SSANGYONG



SENSOR

Descripción: OEM 6871009070 SENSOR TEMPERATURA SSANGYONG ACTYON 12->

SEN-0215
Marca: SSANGYONG



SENSOR

Descripción: OEM 6711530528 SENSOR GOLPETEO SSANGYONG ACTYON 2,0 12-17 6711530728

SEN-0216
Marca: SSANGYONG



SENSOR

Descripción: OEM 59930-3X360 SENSOR

SEN-02A
Marca: MOBIS



SENSOR

Descripción: OEM 59810-A5300 SENSOR

SEN-03A
Marca: MOBIS



SENSOR

Descripción: OEM 59910-3X360 SENSOR

SEN-04A
Marca: MOBIS



SENSOR

Descripción: OEM 39220-27450 SENSOR TEMPERATURA HYUNDAI/KIA

SEN-06A
Marca: KOREA

SENSOR



SENSOR

Descripción: OEM 39210-25950 SENSOR OXIGENO HYUNDAI/KIA

SEN-07A

Marca: KOREA



SENSOR

Descripción: OEM 39210-2B320 SENSOR OXIGENO HYUNDAI/KIA

SEN-08A

Marca: KOREA



SENSOR

Descripción: OEM 95680-2E300 SENSOR ABS LH HYUNDAI/KIA

SEN-09A

Marca: KOREA



SENSOR

Descripción: SENSOR DE OXIGENO FIAT , 100CM LONGITUD , 3 HILOS , CODIGO ORIGINAL: 7619303 , NTK:OZA446E4 , APLICACION:FIAT ELBA, PREMIO,UNO 1.5 V8 (SPI) 92 HASTA 96. EXEPTO SISTEMAS

SEN-GO8303

Marca: GAUSS



SENSOR

Descripción: SENSOR DE OXIGENO, 125CM LONGITUD , 3 HILOS ,COD.ORIGINAL:25133503, BOSCH:0258003017, 90010999, 90448458 , APLICACION:ASTRA 2.0 94 HASTA 95 , SILVERADO 4.1 96

SEN-GO8378

Marca: GAUSS



SENSOR

Descripción: SENSOR DE OXIGENO VW , 100 CM LONGITUD , 4 HILOS , COD. ORIGINAL: 0489062651 , 6KE906265A/B , 377906265A/B/E APLICACION: AUDI A3 , VW GOL 1.0/1.8 02 AL 05 , SAVEIRO 1.6/1.8/2.0

SEN-GO8405

Marca: GAUSS



SENSOR

Descripción: SENSOR DE OXIGENO VW , 115CM LONGITUD , 4 HILOS , CODIGO ORIGINAL:06A906262 AS/BP/C/F/Q , 06A906265F , 021906262C , 036906262D , 5X3906262 , APLICACION:GOL,GOLFIII,

SEN-GO8416

Marca: GAUSS



SENSOR

Descripción: SENSOR DE OXIGENO PEUGEOT , 68CM LONGITUD , 4 HILOS , COD. ORIGINAL:1628HN/HR , APLICACION:PEUGEOT 206 1.6 8/16V 99 ADEL. EXEPTO SISTEMAS PLANAR Y/O GNV SENSOR DE OXIGENO

SEN-GO8428

Marca: GAUSS

SENSOR



SENSOR

Descripción: SENSOR DE OXIGENO UNIVERSAL , 100 CM LONGITUD , 4 HILOS , APLICACION: FIAT , FORD , VW , GM . UNIVERSAL. EXEPTO SISTEMAS PLANAR Y/O GNV HONDA CIVIC. SENSOR DE OXIGENO

SEN-GO8430

Marca: GAUSS



SENSOR

Descripción: SENSOR DE OXIGENO GM , 45CM LONGITUD , 4 HILOS , CODIGO ORIGINAL:25312200 , 93386736 , DELPHI:SOD00138 , APLICACION: BLAZER , S10 4.3 V6 99 ADEL. , MONTANA 1.8 8V 04 ADEL. EXEPTO

SEN-GO8436

Marca: GAUSS



SENSOR

Descripción: SENSOR DE OXIGENO FIAT , 40 CM LONGITUD , 4 HILOS , CODIGO ORIGINAL: 7527493 , 7529275 NTK:OZA114A1 , APLICACION: FIAT FIORINO , PREMIO 1.5 92 AL 96 , CAMIONETA FIORINO LX 1.6 8V

SEN-GO8448

Marca: GAUSS



SENSOR

Descripción: SENSOR DE OXIGENO VW , 163 CM LONGITUD , 4 HILOS , COD.ORIGINAL:06A906262AK , VW GOLF A4 1.6 8V 99 AL 01. EXEPTO SISTEMAS PLANAR Y/O GNV. SENSOR DE OXIGENO

SEN-GO8462

Marca: GAUSS



SENSOR

Descripción: SENSOR DE OXIGENO FIAT 90CM LONGITUD, 4 HILOS , COD. ORIGINAL:7668266, 7688286, NTK:OZA448E4 APLICACION:FIAT TEMPRA OURO 2.0 16V (MPI)93 AL 94, TEMPRA SW SLX 2.0 8V (MPI)

SEN-GO8466

Marca: GAUSS



SENSOR

Descripción: SENSOR DE OXIGENO FIAT, 100CM LONGITUD , 4 HILOS , COD. ORIGINAL:46417969,46444284 ,46447841,46523129,4652938 5,46481457,46481458,NTK:OZ A112-A4,OZA334-A3,OZA448-E 7 APLICACION:FIAT BRAVA,

SEN-GO8468

Marca: GAUSS



SENSOR

Descripción: SENSOR DE OXIGENO FORD , 75CM LONGITUD , 4 HILOS , COD.ORIGINAL:2S659F472-AB/ BC , 93AB9F472AA , 93BB9F472AA , 96FB9F472CA/DA , 96VB9F472DA/DB ,

SEN-GO8472

Marca: GAUSS



SENSOR

Descripción: MAP1101 SENSOR MAP

SEN-MAP1101

Marca: TRANSPO

SENSOR



SENSOR

Descripción: FORD AEROSTAR , RANGER , TAURUS , MUSTANG , TEMPO HASTA 1996 , MAP1201 , E7EF-9F479-A2A , SENSOR (3 PIN)

SEN-MAP1201
Marca: TRANSPO



SENSOR

Descripción: MAP9301 SENSOR MAP

SEN-MAP9301
Marca: TRANSPO



SENSOR

Descripción: VOLKSWAGEN,AUDI.(4 PIN) MAP9303 50202402 SENSOR MAP

SEN-MAP9303
Marca: TRANSPO

QUIROZ Y CIA LIMITADA

Soluciones para su Automovil

SENSOR ABS



SENSOR ABS

Descripción: SENSOR ABS HYUNDAI, 95671-1S300, HYUNDAI HB20 1.6 2012> RUEDA DELANTERA LADO DERECHO, CONJUNTO GS2004, GS2006

GS-2005

Marca: GAUSS



SENSOR ABS

Descripción: SENSOR ABS HYUNDAI, 95670-1S300, HYUNDAI HB20 1.6 2012>, CONJUNTO GS2004, GS2006

GS-2006

Marca: GAUSS

QUIROZ Y CIA LIMITADA

Soluciones para su Automovil

SENSOR DE OXIGENO



SENSOR DE OXIGENO

Descripción: OEM 39350-2A410 SENSOR OXIGENO HYUNDAI ACCENT 06-10 DIESEL

SEN-0132
Marca: KOREA



SENSOR DE OXIGENO

Descripción: OEM 39210-22620 SENSOR OXIGENO HYUNDAI ACCENT 06-10/ATOS PRIME

SEN-0133
Marca: KOREA



SENSOR DE OXIGENO

Descripción: OEM 39210-22610 SENSOR OXIGENO HYUNDAI ACCENT 1.4/1.6 00-10

SEN-0134
Marca: KOREA



SENSOR DE OXIGENO

Descripción: OEM 39210-22015 SENSOR OXIGENO HYUNDAI ACCENT 94-97

SEN-0135
Marca: KOREA



SENSOR DE OXIGENO

Descripción: OEM 39350-2A420 SENSOR OXIGENO HYUNDAI ACCENT DIESEL CRDI 06-11

SEN-0136
Marca: KOREA



SENSOR DE OXIGENO

Descripción: OEM 39210-02500 SENSOR OXIGENO HYUNDAI ATOS

SEN-0137
Marca: KOREA



SENSOR DE OXIGENO

Descripción: OEM 39210-33030 SENSOR OXIGENO HYUNDAI ELANTRA 92-95

SEN-0138
Marca: KOREA



SENSOR DE OXIGENO

Descripción: OEM 39210-23210 SENSOR OXIGENO HYUNDAI ELANTRA 96 -99 ENCHUFE MACHO

SEN-0139
Marca: KOREA

SENSOR DE OXIGENO



SENSOR DE OXIGENO

Descripción: OEM 39210-36760 SENSOR OXIGENO HYUNDAI SANTAMO 16 VALVULAS DOHC

SEN-0140

Marca: KOREA



SENSOR DE OXIGENO

Descripción: OEM 39210-36700 SENSOR OXIGENO HYUNDAI SANTAMO 8 VALVULAS SOHC

SEN-0141

Marca: KOREA



SENSOR DE OXIGENO

Descripción: OEM 39210-32570 SENSOR OXIGENO HYUNDAI SONATA 8 VALVULAS SOCH

SEN-0142

Marca: KOREA



SENSOR DE OXIGENO

Descripción: OEM KK370-18-861 SENSOR OXIGENO KIA AVELLA TODOS

SEN-0143

Marca: KOREA



SENSOR DE OXIGENO

Descripción: OEM OK2A5-18-861 SENSOR OXIGENO KIA CARENS 1,8 00-04

SEN-0144

Marca: KOREA



SENSOR DE OXIGENO

Descripción: OEM 39210-2B000 SENSOR OXIGENO KIA CERATO 07-08

SEN-0145

Marca: KOREA



SENSOR DE OXIGENO

Descripción: OEM 39210-2B040 SENSOR OXIGENO KIA CERATO 09-12

SEN-0146

Marca: KOREA



SENSOR DE OXIGENO

Descripción: OEM 39210-02630 SENSOR OXIGENO KIA MORNING INFERIOR 04-07

SEN-0147

Marca: KOREA

SENSOR DE OXIGENO



SENSOR DE OXIGENO

Descripción: OEM 39210-02640 SENSOR OXIGENO KIA MORNING SUPERIOR 04-07

SEN-0148
Marca: KOREA



SENSOR DE OXIGENO

Descripción: OEM OK30A-18-861 SENSOR OXIGENO KIA RIO 1.3/1.5 00-05

SEN-0149
Marca: KOREA



SENSOR DE OXIGENO

Descripción: OEM 39210-2B310 SENSOR OXIGENO KIA RIO 3/4/5 11-13

SEN-0150
Marca: KOREA



SENSOR DE OXIGENO

Descripción: OEM 6715400117 SENSOR OXIGENO SSANGYONG ACTYON 2,0 12-17

SEN-0217
Marca: SSANGYONG



SENSOR DE OXIGENO

Descripción: OEM 39210-25950 SENSOR OXIGENO KIA OPTIMA 2,0/2,4 11-15

SEN-0218
Marca: KOREA



SENSOR DE OXIGENO

Descripción: OEM 39210-25300 SENSOR OXIGENO KIA OPTIMA 2,0 06-11

SEN-0219
Marca: KOREA



SENSOR DE OXIGENO

Descripción: OEM 39210-24520 SENSOR OXIGENO HYUNDAI H100 2,4 BENCINERO 93-04

SEN-0220
Marca: KOREA



SENSOR DE OXIGENO

Descripción: OEM 39210-23710 SENSOR OXIGENO HYUNDAI/KIA TUCSON 05-10/SPORTAGE 05-10

SEN-0221
Marca: KOREA

SENSOR DE OXIGENO



SENSOR DE OXIGENO

Descripción: OEM 39351-2A631 SENSOR OXIGENO HYUNDAI/KIA ACCENT RB 11->D4FB/CARENS 1,7 D4FD

SEN-0222
Marca: MOBIS



SENSOR DE OXIGENO

Descripción: OEM 39210-2E401 SENSOR OXIGENO HYUNDAI TUCSON 2,0 17->

SEN-0223
Marca: MOBIS



SENSOR DE OXIGENO

Descripción: OEM 39210-2G200 SENSOR OXIGENO HYUNDAI/KIA SANTA FE 2,4/SORENTO 2,4/TUCSON/CERATO/OPTIMA

SEN-0224
Marca: KOREA



SENSOR DE OXIGENO

Descripción: OEM 39210-259520 SENSOR OXIGENO HYUNDAI/KIA

SEN-05A
Marca: KOREA



SENSOR DE OXIGENO

Descripción: SENSOR DE OXIGENO GAUSS

SEN-GO8131
Marca: GAUSS



SENSOR DE OXIGENO

Descripción: SENSOR DE OXIGENO PLANAR, FORD, 4 HILOS, LOGITUD 40CM,FORD: Courier 1.4i 16V 07.97>08.99 Gasolina, Fiesta 1.4i 16V 04.96>08.99 Gasolina,Bosch: 0258006016, 0258006022; Fiat: 1010006, 1108795; Ford:

SEN-GO9414
Marca: GAUSS



SENSOR DE OXIGENO

Descripción: SENSOR DE OXIGENO PLANAR, UNIVERSAL, 4 HILOS, 100CM LARGO, 0258006376, 0258006827, 0258986507

SEN-GO9430
Marca: GAUSS



SENSOR DE OXIGENO

Descripción: SENSOR DE OXIGENO GAUSS

SEN-GO9441
Marca: GAUSS

SENSOR DE OXIGENO



SENSOR DE OXIGENO

Descripción: SENSOR DE OXIGENO PLANAR BOSCH, 4 HILOS, LARGO 45CM, VOLKSWAGEN: Gol GIII 1.0L 03, Gol IV 1.0 Total Flex 05, Golf IV 2.0L 02, Kombi 1.4 Flex 06/, Polo 2.0 Flex 02/06, Bosch: 0258006251,

SEN-GO9460

Marca: GAUSS

QUIROZ Y CIA LIMITADA

Soluciones para su Automovil

SENSOR DE POSICIÓN CIGUEÑAL



SENSOR DE POSICIÓN CIGUEÑAL

Descripción: SENSOR G20 (1991-94), ISUZU TROOPER (1988-91), NISSAN 20SX, 240SX, 280ZX, 300ZX, NISSAN 720 (1986), NISSAN D21 (1986-949, NISSAN MAXIMA (1985-94), PATHFINDER (1987-95), SENTRA (1991-94),

BO-RLX653

Marca: REGITAR



SENSOR DE POSICIÓN CIGUEÑAL

Descripción: CHEVROLET ASTRO (1996-2005), BLAZER (1995-2005), CHEVROLET C1500 (1996-99), CHEVROLET C2500 (1996-2000), C3500 (1996-2000), CHEVROLET G30 (1996), CHEVROLET K1500 (1996-99), K2500

BO-RLX756

Marca: REGITAR



SENSOR DE POSICIÓN CIGUEÑAL

Descripción: 39180-23850-23900 SENSOR POSICION HYUNDAI I30 2.0 16 VALVULAS

SEN-0175

Marca: KOREA

QUIROZ Y CIA LIMITADA

Soluciones para su Automovil

SENSOR DE VELOCIDAD



SENSOR DE VELOCIDAD

Descripción: SENSOR DE VELOCIDAD HYUNDAI 8 PULSOS, (EQUIVALE A GS-1013 4 PULSOS), ELANTRA MK3 2.0 00>06, SONATA MK3 2.7 V6 01>04, SANTA FE 2.0/2.7 01>06, KIA PRIDE , CERATO 1.5/1.6/2.0 04>, CARENS MK3

GS-1004

Marca: GAUSS



SENSOR DE VELOCIDAD

Descripción: SENSOR DE VELOCIDAD HYUNDAI 4 PULSOS, (EQUIVALE A GS-1004 8 PULSOS), ELANTRA MK3 2.0 00>06, SONATA MK3 2.7 V6 01>04, SANTA FE 2.0/2.7 01>06, KIA PRIDE , CERATO 1.5/1.6/2.0 04>, CARENS MK3

GS-1013

Marca: GAUSS

QUIROZ Y CIA LIMITADA

Soluciones para su Automovil

SENSOR DENOTACION



SENSOR DENOTACION

Descripción: FORD ECOSPORT FOCUS FIESTA , FORD 1N1A-12A699-AA VDO 33000100R SENSOR DENOTACION GAUSS

SD-GS5003

Marca: GAUSS



SENSOR DENOTACION

Descripción: CHEVROLET OMEGA , FORD ESCORT VW GOL CABLE 67CM - 3 PINS BOSCH 0261231004 , 0261231038 VW 034.905.377A, 053.905.377.2 SENSOR DENOTACION GAUSS

SD-GS5004

Marca: GAUSS



SENSOR DENOTACION

Descripción: RENAULT 16 , VW GOL SAVEIRO POLO CHEVROLET VECTRA BOSCH 0261231001, 0261231006 , GM 90.510.281 OPEL 1238345, 6238341 RENAULT 7700871678 VW 026.905.377-2 SENSOR DENOTACION GAUSS

SD-GS5006

Marca: GAUSS



SENSOR DENOTACION

Descripción: FIAT TEMPRA , TIPO , UNO BOSCH 0261231007, 0261231033, 0261231070, 0261231071 FIAT 7.669.123, 60.808.063 CABLE 50CM - 3 PINS SENSOR DENOTACION GAUSS

SD-GS5007

Marca: GAUSS



SENSOR DENOTACION

Descripción: CHEVROLET BLAZER S10 2.2 ZAFIRA , VW BORA GOL BOSCH 0261231045 , 0261231046 NTK KNE05 VW 030.905.377A SENSOR DENOTACION GAUSS

SD-GS5046

Marca: GAUSS



SENSOR DENOTACION

Descripción: VW BORA GOL , PARATI , GOLF BOSCH 0261231075 VDO 330001005R VW 037.905.377 037.905377A SENSOR DENOTACION GAUSS

SD-GS5075

Marca: GAUSS



SENSOR DENOTACION

Descripción: AUDI A3 VW BORA GOL SAVEIRO VDO 330001002R VW 030.905.377C SENSOR DENOTACION GAUSS

SD-GS5077

Marca: GAUSS



SENSOR DENOTACION

Descripción: CHEVROLET ASTRA VECTRA OMEGA , BOSCH 0261231079 GM/OPEL 90.511.177 SENSOR DENOTACION GAUSS

SD-GS5079

Marca: GAUSS

SENSOR DENOTACION



SENSOR DENOTACION

Descripción: FIAT MAREA BOSCH 0261231095 FIAT 60.592.752 SENSOR DENOTACION GAUSS

SD-GS5095
Marca: GAUSS



SENSOR DENOTACION

Descripción: FIAT MAREA BOSCH 0261231144 FIAT 46525288 SENSOR DENOTACION GAUSS

SD-GS5144
Marca: GAUSS



SENSOR DENOTACION

Descripción: FIAT BRAVA PALIO STRADA UNO , BOSCH 0261231148 FIAT 46.538.111 , 46.815.152, 55.190.562 NTK KNE11 , KNE21 SENSOR DENOTACION GAUSS

SD-GS5152
Marca: GAUSS



SENSOR DENOTACION

Descripción: VW GOLF 1.6 VW 06A.905.377A CABLE 34CM SENSOR DENOTACION GAUSS

SD-GS5377
Marca: GAUSS



SENSOR DENOTACION

Descripción: AUDI A 3 VW BORA GOLF CABLE 36CM 3 PINS AUDI/VW 06A.905.377 SENSOR DENOTACION GAUSS

SD-GS5577
Marca: GAUSS



SENSOR DENOTACION

Descripción: FIAT BRAVA , MAREA CABLE 37CM 3 PINS FIAT 46.522.740 NTK KNE03A SENSOR DENOTACION GAUSS

SD-GS5740
Marca: GAUSS



SENSOR DENOTACION

Descripción: FIAT PALIO SIENA UNO CABLE 20CM 3 PINS FIAT 60.602.832 NTK KNE03 SENSOR DENOTACION GAUSS

SD-GS5832
Marca: GAUSS

QUIROZ Y CIA LIMITADA

Soluciones para su Automovil

SENSOR FACE



SENSOR FACE

Descripción: CABLE 38CM FIAT MAREA BOSCH 0232101036 FIAT 46.520.138 SENSOR FACE GAUSS

SF-GS9036
Marca: GAUSS



SENSOR FACE

Descripción: FORD ECOSPORT FIESTA , FORD 1111037 / YS6A-12K073-AB VDO 324005002R SENSOR FACE GAUSS

SF-GS9073
Marca: GAUSS



SENSOR FACE

Descripción: VW GOL PARATI VW 036.907.601 SENSOR FACE GAUSS

SF-GS9076
Marca: GAUSS



SENSOR FACE

Descripción: CHEVROLET VECTRA BOSCH 0232103002 GM 90.449.573 , 90.510.127 OPEL 1238999 , 6238337 SENSOR FACE GAUSS

SF-GS9099
Marca: GAUSS

QUIROZ Y CIA LIMITADA

Soluciones para su Automovil

SENSOR MAF



SENSOR MAF

Descripción: SENSOR MAF GAUSS MERCEDES C-CLASS (W202) C280 (202.028) SALOON, COUPE E-CLASS E280 E320 S-CLASS

SEN-GH5020
Marca: GAUSS



SENSOR MAF

Descripción: SENSOR MAF GAUSS GH5027 BOSCH 0280217117 VW 037906461C 12B529BA , AUDI A3 , A4 , A6, SKODA OCTAVIA VW BORA , GOLF , PASSAT

SEN-GH5027
Marca: GAUSS



SENSOR MAF

Descripción: SENSOR MAF GAUSS, BMW VARIOS MODELOS, HYUNDAI SONATA, KIA CARNIVAL, 13621432356, 28164-37100, 5WK9605, 5WK9608, 5WK9626, OK5581321, OK55813210, 8ET009142-021

SEN-GH5037
Marca: GAUSS



SENSOR MAF

Descripción: SENSOR MAF HYUNDAI, 28164-27500, 0281002528, HYUNDAI ACCENT 1.5 CRDI, GETZ 1.5 CRDI, HYUNDAI MATRIX 1.5 CRDI

SEN-GH5042
Marca: GAUSS



SENSOR MAF

Descripción: SENSOR MAF HYUNDAI, 0281002554, 281644A000, 5 PINES, HYUNDAI H1 2.5 CRDI, TERRACAN 2.9 CRDI, SORENTO 2.5 CRDI

SEN-GH5043
Marca: GAUSS



SENSOR MAF

Descripción: SENSOR MAF HYUNDAI, 0280218111, 28164-38200, 28164-38210, SANTA FE 2.4/2.7, SORENTO, 5 PINES

SEN-GH5044
Marca: GAUSS



SENSOR MAF

Descripción: SENSOR MAF HYUNDAI, ACCENT 1.6 00>01, 0280218027, 28164-22610

SEN-GH5045
Marca: GAUSS



SENSOR MAF

Descripción: SENSOR MAF KIA, 0K08013210, SPORTAGE 2.0 99>00, 4 PINES

SEN-GH5047
Marca: GAUSS

SENSOR MAF



SENSOR MAF

Descripción: NISSAN 22680-5M000 BOSCH 0280218152 SENSOR MAF GAUSS GH5049 NISSAN MAXIMA PATROL X-TRAIL - SUBARU FORESTER IMPREZA

SEN-GH5049
Marca: GAUSS



SENSOR MAF

Descripción: SENSOR MAF BOSCH, 0280217102, 4646928, 28164-22060, 28164-22051, 4646928, 4 PINES, ALFA: 145(930) 1.4 i.e 16V T.S. Hatchback 12.96-01.01, ALFA: 146(930) 1.4 i.e 16V T.S Hatchback 11.96-01.01,

SEN-GH5065
Marca: GAUSS



SENSOR MAF

Descripción: SENSOR MAF HYUNDAI, 0281002600, 28164-27900, TUCSON 2.0 CRDI 04>08,

SEN-GH5084
Marca: GAUSS



SENSOR MAF

Descripción: SENSOR MAF HYUNDAI 5 PINES, 28164-27000, 0281002447, HYUNDAI: TRAJET(F0) 2.0 CRD I MPV 04.01, HYUNDAI: SANTAF (SM) 2.0 CRDI 4X4 CLOSED OFF ROAD 04.01, HYUNDAI: SANTAF (SM) 2.0

SEN-GH5085
Marca: GAUSS



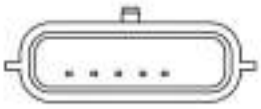

SENSOR MAF

Descripción: NISSAN 22680-7S000 CARDONE 86-50036 NISSAN INFINITI ARMADA TERRANO PATHFINDER TITAN VERSA SENSOR MAF GAUSS GH5163

SEN-GH5163
Marca: GAUSS



SENSOR MAF

Descripción: SENSOR MAF GAUSS SUBARU IMPRESA 1.8 , LEGACY , FORESTER

SEN-GH5274
Marca: GAUSS



SENSOR MAF

Descripción: SENSOR MAF HITACHI, NISSAN D21 2.4 95>97, NISSAN FRONTIER 2.4 98>04, XTERRA 2.4 00>04 AFH55M12, 16017 1S710, 3 PINES

SEN-GH5284
Marca: GAUSS



SENSOR MAF

Descripción: SENSOR MAF GAUSS NISSAN D21 PICK UP 2.4 , PATHFINDER 2.4 3.0

SEN-GH5285
Marca: GAUSS

SENSOR MAF



SENSOR MAF

Descripción: NISSAN D21 2.4 1990-1996 SENSOR MAF GAUSS GH5286

SEN-GH5286
Marca: GAUSS



SENSOR MAF

Descripción: SENSOR MAF GAUSS NISSAN SUNNY III , V16 , SENTRA 1.6

SEN-GH5287
Marca: GAUSS

QUIROZ Y CIA LIMITADA

Soluciones para su Automovil

SENSOR MAP



SENSOR MAP

Descripción: CHEVROLET ASTRA CORSA MERIVA , DAEWOO LEGANZA NUBIRA REZZO , PEUGEOT 206 RENAULT CLIO KANGOO LAGUNA MEGANE TWINGO SENSOR MAP GAUSS

MAP-GI3060
Marca: GAUSS



SENSOR MAP

Descripción: CITROEN BERLINGO C2 C3 C4 C5 EXPERT SAXO XSARA PEUGEOT 106 206 207 306 307 PARTNER SENSOR MAP GAUSS GI3130 CITROEN 96393830 PEUGEOT 1920 AJ, 467680

MAP-GI3130
Marca: GAUSS



SENSOR MAP

Descripción: SENSOR MAP HYUNDAI/KIA, VOLTAJE/TENSION 0.4>045V, PRESION 10>115PA, 39300-38200, 9480930201,

MAP-GI3200
Marca: GAUSS



SENSOR MAP

Descripción: OEM 39200-2F000 SENSOR M.A.P. KIA FRONTIER 2.5 12-13 EURO V D4CB

SEN-0126
Marca: KOREA



SENSOR MAP

Descripción: SENSOR MAP 3 PINES, Chrysler (1995-2000) , Dodge (1995-2000) , Eagle (1996-1998) , Mitsubishi (1995-1999) , Plymouth (1995-2000) , Saab (1999-2005)

SEN-MAP1010
Marca: TRANSPO

QUIROZ Y CIA LIMITADA

Soluciones para su Automovil

SENSOR POSICION



SENSOR POSICION

Descripción: OEM 39600-4X320 SENSOR POSICION CIGUEÑAL HYUNDAI/KIA FRONTIER 2.9/CARNIVAL 2.9/TERRACAN 2.9 OEM 396004X320

SEN-0053

Marca: MOBIS



SENSOR POSICION

Descripción: OEM 39300-2A000 SENSOR POSICION EJE LEVA HYUNDAI ACCENT 1.5 DIESEL 06-11 OEM 393002A000

SEN-0162

Marca: MOBIS



SENSOR POSICION

Descripción: SENSOR POSICION HYUNDAI 39310-39010, 60327, CS-K037, Hyundai: XG300 1998>2005, XG350 2002>2005Kia: Sedona 2002>2005

SP-GS8010

Marca: GAUSS



SENSOR POSICION

Descripción: SENSOR POSICION HYUNDAI, 39310-3850, 39310-38050, J5T23071A, 30874179, MD327107, Hyundai: Santa Fé 2.4 2001>, Sonata 1999>;Kia: Sorento, Picanto, Optima 2001>;Suzuki: Vitara 1.6/ 2.0 1999>;GM:

SP-GS8050

Marca: GAUSS



SENSOR POSICION

Descripción: SENSOR POSICION HYUNDAI, Fiat: Palio, Strada, Siena,Weekend 1.4, 1.6 mpi 96>02, Punto 1.4 93>99;Hyundai: H200 Diesel, H1 Starex 97>04;Kia: Sportage Gasoline 84>03/ Diesel 97>03. 7762252,7762282,

SP-GS8104

Marca: GAUSS



SENSOR POSICION

Descripción: CABLE 46CM FIAT ELBA, MAGNETI MARELLI 4820083010 FIAT 4460206 SENSOR POSICION GAUSS

SP-GS8206

Marca: GAUSS



SENSOR POSICION

Descripción: FORD COURIER FIESTA KA ECOSPORT FIESTA VDO 324005001R SENSOR POSICION GAUSS

SP-GS8215

Marca: GAUSS



SENSOR POSICION

Descripción: FIAT BRAVA MAREA BOSCH 0281002102 FIAT 77662510 SENSOR POSICION GAUSS

SP-GS8251

Marca: GAUSS

SENSOR POSICION



SENSOR POSICION

Descripción: FIAT DUCATO TEMPRA UNO ,CABLE 48.5 CM MAGNETI MARELLI 4820084010 FIAT 5944390 SENSOR POSICION GAUSS

SP-GS8290
Marca: GAUSS



SENSOR POSICION

Descripción: FIAT TEMPRA TIPO BOSCH 0261210102, 0261210115 , FIAT 7756925 7799033 NEW HOLLAND 8203048 SENSOR POSICION GAUSS

SP-GS8302
Marca: GAUSS



SENSOR POSICION

Descripción: FIAT ELBA , FIORINO . TEMPRA UNO , BOSCH 0261210103 , 0261210118 , FIAT 7756924 7799032 SENSOR POSICION GAUSS

SP-GS8303
Marca: GAUSS



SENSOR POSICION

Descripción: CABLE 99CM , CHEVROLET ASTRA , BLAZER, OMEGA , VECTRA , BOSCH 0261210030 GM 90213515, 90451441 VDO 324003007R SENSOR POSICION GAUSS

SP-GS8315
Marca: GAUSS



SENSOR POSICION

Descripción: FIAT MAREA BOSCH 0261210119 FIAT 7790917 SENSOR POSICION GAUSS

SP-GS8319
Marca: GAUSS



SENSOR POSICION

Descripción: CABLE 61.5CM FIAT FIORINO PALIO BOSCH 0261210124 FIAT 77872650 46774532 55187333 SENSOR POSICION GAUSS

SP-GS8324
Marca: GAUSS



SENSOR POSICION

Descripción: CABLE 100CM GM ASTRA BLAZER VECTRA BOSCH 0261210128 GM 92062490 93232413 SENSOR POSICION GAUSS

SP-GS8328
Marca: GAUSS



SENSOR POSICION

Descripción: CABLE 44CM FIAT FIORINO PALIO UNO , FIAT 46445731 MAGNETI MARELLO 4820171010 SENSOR POSICION GAUSS

SP-GS8331
Marca: GAUSS

SENSOR POSICION



SENSOR POSICION

Descripción: CABLE 73CM FIAT BRAVA DOBLO MAREA PALIO MAGNETI MARELLI 1040211101 FIAT 55187332 , 55189515 , 46479975 SENSOR POSICION GAUSS

SP-GS8332
Marca: GAUSS



SENSOR POSICION

Descripción: RENAULT CLIO 1.6 R16 1.6 BOSCH 0261210137 RENAULT 770085931 7702218699 SENSOR POSICION GAUSS

SP-GS8337
Marca: GAUSS



SENSOR POSICION

Descripción: CABLE 66CM CHEVROLET ASTRA CORSA MERVINA MONTANA GM 90451442 VDO 324003001R SENSOR POSICION GAUSS

SP-GS8342
Marca: GAUSS



SENSOR POSICION

Descripción: AUDOI A3 VW BORA GOLF , JETTA , NEW BETTLE PASSAT POLO BOSCH 0261210147 0261210148 VW 06A906433C SENSOR POSICION GAUSS

SP-GS8348
Marca: GAUSS



SENSOR POSICION

Descripción: CABLE 62CM FIAT COUPE MAREA ALFA ROMEO BOSCH 0261210160 FIAT 46470477 60814589 SENSOR POSICION GAUSS

SP-GS8360
Marca: GAUSS



SENSOR POSICION

Descripción: CABLE 33 CM HYUNDAI SCOUPE , KIA SPORTAGE CHEVROLET OMEGA SILVERADO BOSCH 0261210043, 0261210065, 0261210083, 0261210154 HYUNDAI 3918022001 KIA OK04G-18-891 , OK934-18-891

SP-GS8383
Marca: GAUSS



SENSOR POSICION

Descripción: RENAULT CLIO KANGOO SCENIC TWINGO RENAULT 7700101969 , 7700875184B BOSCH 0986280411 SENSOR POSICION GAUSS

SP-GS8384
Marca: GAUSS



SENSOR POSICION

Descripción: CABLE 85CM CHEVROLET ASTRA ZAFIRA VECTRA SENSOR POSICION GAUSS GM 90508637 , 93384389 VDO 324003008R

SP-GS8389
Marca: GAUSS

SENSOR POSICION



SENSOR POSICION

Descripción: CABLE 61CM FIAT DOBLO , PALIO , SIENA M STILO , STRADA , CHEVROLET CORSA MERIVA MONTANA FIAT 7083327 , 7083791 GM 93393867 VDO 324003002 SENSOR POSICION GAUSS

SP-GS8391

Marca: GAUSS



SENSOR POSICION

Descripción: SENSOR POSICION HYUNDAI /KIA, HYUNDAI: Galloper II 2.5 1998>2003, Starex 2.5 1997>2007, H-1 Van 2.5 2000>2007, H100 Van 2.5 1994>2004, H100 Pickup 2.5 1994>2004, Terracan 2.5 2001>2006 KIA: K2500 2.5

SP-GS8600

Marca: GAUSS



SENSOR POSICION

Descripción: SENSOR POSICION HYUNDAI/KIA, Hyundai: i10 Hatch 1.1 2008>2013, i10 Hatch 1.1 2011>2013Kia: Picanto Mk1 2004-> HYUNDAI: 39310-02700 / 39310-02600

SP-GS8700

Marca: GAUSS

QUIROZ Y CIA LIMITADA

Soluciones para su Automovil

SERVO



SERVO

Descripción: OEM 41553-4F005 SERVO EMBRAGUE HYUNDAI/KIA PORTER II 05-11/FRONTIER 2,5 05-11 OEM 415534F005

SER-0001
Marca: MOBIS



SERVO

Descripción: OEM 41553-43001 SERVO EMBRAGUE HYUNDAI H100

SER-0002
Marca: MOBIS



SERVO

Descripción: OEM 58610-45022 SERVO FRENO HYUNDAI MIGTHY

SER-0003
Marca: KOREA



SERVO

Descripción: OEM 58610-4F000 SERVO FRENO HYUNDAI PORTER 05-11

SER-0004
Marca: KOREA



SERVO

Descripción: OEM 59110-4H000 SERVO FRENO HYUNDAI H-1 08-13

SER-0009
Marca: MOBIS

SIRENA



SIRENA

Descripción: SIRENA MARCHA ATRÁS - 12 V - 0,1 A - SONIDO INTERMITENTE - COLOR NEGRO - BASE MOVIL - TAMAÑO REDUCIDO, 54032100

DNI-4001
Marca: DNI



SIRENA

Descripción: SIRENA 24V INTERMITENTE

DNI-4002
Marca: DNI

SOLENOIDE



SOLENOIDE

Descripción: OEM 36120-42300 SOLENOIDE HYUNDAI PORTER 05->

SOL-0001
Marca: KOREA



SOLENOIDE

Descripción: OEM 36120-23070 SOLENOIDE HYUNDAI/KIA

SOL-01A
Marca: MOBIS



SOLENOIDE

Descripción: SOLENOIDE DE PARADA 12V 46AMP. BOSCH RSV 12V , 090095 SOLENOIDE DE PARADA

SOL-090095
Marca: CARGO



SOLENOIDE

Descripción: SOLENOIDE DE PARADA 12V 55AMP. BOSCH RQV-K 12V , 090107 SOLENOIDE DE PARADA 12V 55AMP

SOL-090107
Marca: CARGO



SOLENOIDE

Descripción: SOLENOIDE DE PARADA 24V. 29AMP 090108 , SA-4026-24 , BOSCH RQV-K 24V SOLENOIDE DE PARADA 24V 29AMP

SOL-090108
Marca: CARGO



SOLENOIDE

Descripción: SOLENOIDE DE PARADA 12V 30AMP. 090109 SOLENOIDE DE PARADA 12V 30AMP

SOL-090109
Marca: KONIGMANN



SOLENOIDE

Descripción: SOLENOIDE DE PARADA 24V 23AMP. 090113 SOLENOIDE DE PARADA 23V 23AMP 24E3U1B2S2

SOL-090113
Marca: CARGO



SOLENOIDE

Descripción: SOLENOIDE DE PARADA 12V 46AMP. 090199 SOLENOIDE DE PARADA 12V 46AMP SA 4180-12

SOL-090199
Marca: CARGO

SOLENOIDE



SOLENOIDE

Descripción: SOLENOIDE DE PARADA 24V 18AMP. 090200 SOLENOIDE DE PARADA 24V 18AMP SA 4182-24

SOL-090200
Marca: CARGO



SOLENOIDE

Descripción: SOLENOIDE DE PARADA 12V 46AMP , 1751 12A2U1BS1A SOLENOIDE DE PARADA

SOL-090210
Marca: CARGO



SOLENOIDE

Descripción: SOLENOIDE DE PARADA 24V 46AMP , 1751 24A2U1BS1A SOLENOIDE DE PARADA

SOL-090297
Marca: CARGO



SOLENOIDE

Descripción: SOLENOIDE DE PARADA 12V 17 AMP. 090224 SA3405T-12 SOLENOIDE DE PARADA 12V 17AMP

SOL-090224
Marca: CARGO



SOLENOIDE

Descripción: SOLENOIDE DE PARADA VOLVO 24V 25 AMP. 090224 SA 4228-24 SOLENOIDE DE PARADA 24V 25AMP

SOL-090226
Marca: CARGO



SOLENOIDE

Descripción: SOLENOIDE DE PARADA CARGO 090228 12V YANMAR MOTORS

SOL-090228
Marca: CARGO



SOLENOIDE

Descripción: SOLENOIDE DE PARADA KUBOTA 12V 46AMP. 090370 SA 4899-12 SOLENOIDE DE PARADA

SOL-090370
Marca: CARGO



SOLENOIDE

Descripción: SOLENOIDE DE PARADA KUBOTA 24V 25AMP. 090371 SA 4899-24 SOLENOIDE DE PARADA

SOL-090371
Marca: CARGO

SOLENOIDE



SOLENOIDE

Descripción: CAMION MACK, CUMMINS, VOLVO, KENWORTH, CATERPILLAR, MITSUBISHI, MERCEDES BENZ, CON ARRANQUE MITSUBISCHI PLGR, DELCO REMY 39MT 12V. 12311V, 234473, 234114, 66-8398, M373X10581,

SOL-12311

Marca: KONIGMANN



SOLENOIDE

Descripción: CAMION MACK, CUMMINS, VOLVO, KENWORTH, CATERPILLAR, MITSUBISHI, MERCEDES BENZ, CON ARRANQUE MITSUBISCHI PLGR, DELCO REMY 39MT 12V. 12311V, 234473, 234114, 66-8398, M373X10581,

SOL-668398

Marca: WAI



SOLENOIDE

Descripción: SOLENOIDE DELCO 39MT 24V

SOL-12312

Marca: KONIGMANN



SOLENOIDE

Descripción: CAMION MACK CH , CV , CX , DM , MR , RD , SERIE E7 2002-2003 , FREIGHTLINER C-12 , MERCEDES BENZ CON MOTOR E900 , E4000 2000-2003 , CON ARRANQUE DELCO REMY 39MT 12V. REEMPLAZA

SOL-12313

Marca: WAI



SOLENOIDE

Descripción: FIAT 126 PERSONAL 600/650 1972>84,CON ARRANQUE MARELLI 12V 130848 SOLENOIDE 12V

SOL-130848

Marca: CARGO



SOLENOIDE

Descripción: TAPA DE SOLENOIDE 40 Y 50MT 24V CARGO 131368 DELCO 1979413 1979458 1979498

SOL-131368

Marca: CARGO



SOLENOIDE

Descripción: TRACTOR RUMANO,ALLIS CHALMERS, 12V 132069 SOLENOIDE 12V

SOL-132069

Marca: KONIGMANN



SOLENOIDE

Descripción: FIAT UNO 1.1 1994,FIAT PALIO 1.0 1996,TIPO 1.1 1993,CON ARRANQUE MARELLI 12V 132249 85540371 SOLENOIDE 12V

SOL-132249

Marca: CARGO

SOLENOIDE



SOLENOIDE

Descripción: SOLENOIDE 12V NIKKO KONIGMANN

SOL-132495
Marca: KONIGMANN



SOLENOIDE

Descripción: KOMATSU CLAWLERS , MOTORES 6D105, 6D125 , CON ARRANQUE NIKKO 24V. 80MM ENTRE PERNOS 132499 , 0-47100-3420 , 66-8409

SOL-132499
Marca: CARGO



SOLENOIDE

Descripción: SOLENOIDE NIKKO 24V M8 ENTRE PERNOS 54.15MM NIKKO 0-47100-3590 0-47100-3591 0-47100-35922 WAI 66-8411 66-8411-2 KONIGMANN

SOL-132500
Marca: KONIGMANN



SOLENOIDE

Descripción: NIKKO 5.5 KW 24V OSGR KOMATSU MOTORES D95, 4D105, 6D95, 6D105, 6D110 , , CON ARRANQUE NIKKO 24V.ANCLAJE : 72MM, DIAMETRO 61MM, PERNOS M10/M8/M5, ALTURA EMBOLO EN REPOSO 55MM, 133395 ,

SOL-133395
Marca: KONIGMANN



SOLENOIDE

Descripción: SOLENOIDE NIKKO 24V KONIGMANN 0-47100-3010 / 0-47100-3180 , DISTANCIA ENTRE PERNOS 68MM,

SOL-133482
Marca: KONIGMANN



SOLENOIDE

Descripción: SKODA FAVORIT , FELICIA 1995> ZETOR , CON ARRANQUE MAGNETON-PAL 12V. 134795 , 443937150241 , SOLENOIDE 12V SOLENOIDE KONIGMANN

SOL-134795
Marca: KONIGMANN



SOLENOIDE

Descripción: SOLENOIDE NIKKO 12V M8 MEDIDAS ENTRE PERNOS 54.15MM KONIGMANN NIKKO 0-47100-3900 , 0-47100-3901 WAI 66-8410 , CARGO 134974

SOL-134974
Marca: KONIGMANN



SOLENOIDE

Descripción: NIKKO 24V 70MM ENTRE PERNOS 0-47100-3940 0-47100-3944 SOLENOIDE KONIGMANN

SOL-135674
Marca: KONIGMANN

SOLENOIDE



SOLENOIDE

Descripción: FIAT 500 BRAVO DOBLO FIORINO IDEA GRANDE PUNTO SIENA STILO , FORD KA SOLENOIDE 12V MOTOR KONIGMANN CARGO 239907, VIENE SIN RESORTE

SOL-239907
Marca: KONIGMANN



SOLENOIDE

Descripción: SUZUKI MARUTI SOLENOIDE LUCAS 12V

SOL-26964025A
Marca: LUCAS



SOLENOIDE

Descripción: SOLENOIDE 24V SAWAFUJI NIKKO, ANCLAJE: 86MM, DIAMETRO CUERPO: 65MM, PERNOS TRASEROS M10 X 2, 1350-121-00X9 CARGO 333019 NISSAN 23308-99007

SOL-333019
Marca: CARGO



SOLENOIDE

Descripción: SOLENOIDE 12V , FIAT PALIO 1.0/1.3/1.5, SIENA 1.0/1.3/1.5 , STRADA 1.5 , ASTRA 1.8 , CORSA 1.8 , CORSA SEDAN 1.8 SOLENOIDE ZM3495 494822

SOL-494822
Marca: VALEO



SOLENOIDE

Descripción: HYUNDAI SUPER MIGTHY 5 TON.,MITSUBISHI FUSO 6D10/6D15/6D16,CON ARRANQUE MITSUBISHI 24V REDUCTOR LH-5440 138418 M371X20571 7-1169 KOBELCO 59MM CON HILO SOLENOIDE 24V

SOL-5440
Marca: WIL



SOLENOIDE

Descripción: PEUGEOT 206 1.4/1.6, RENAULT CLIO 1.0/1.6, KANGOO 1.6 , LOGAN , SANDERO CON ARRANQUE VALEO 12V D7E19

SOL-594438
Marca: VALEO



SOLENOIDE

Descripción: DETROIT DIESEL , CASE , CLARK , HYSTER , CHEVROLET, GMC , CON ARRANQUE DELCO REMY 30MT , 35MT 12V. 66-102 , 1115510 , SNLS-148

SOL-66102
Marca: WAI



SOLENOIDE

Descripción: JOHN DEERE , FIAT ALLIS , CASE , CON ARRANQUE DELCO REMY 30MT 24V. 66-103 , 1115513 , SNLS-149

SOL-66103
Marca: WAI

SOLENOIDE



SOLENOIDE

Descripción: CATERPILLAR TOYOTA SOLENOIDE DENSO 2.5KW 12V 3 TERMINALES WAI 66-8229 DENSO 128000-408

SOL-668229
Marca: WAI



SOLENOIDE

Descripción: MERCEDES BENZ SOLENOIDE 24V 3 TERMINALES WAI 66-83104-1 MITSUBISHI M373X07671

SOL-66831041
Marca: WAI



SOLENOIDE

Descripción: SOLENOIDE TRABAJO CONTINUO 12V. 4 TERMINALES , 67-702 , SNLS-12A , PRESTOLITE 15-88 , 1114218 , 4L3913 , CATERPILLAR, D511082

SOL-67702
Marca: KONIGMANN



SOLENOIDE

Descripción: SOLENOIDE TRABAJO CONTINUO 24V. 4 TERMINALES , 67-703 , SNLS-24A , PRESTOLITE 15-141 , UNITED TECHNOLOGIES SO-51181 SOLENOIDE, OT66007

SOL-67703
Marca: KONIGMANN



SOLENOIDE

Descripción: SOLENOIDE DE TRABAJO CONTINUO 36 VOLT 4 TERMINALES , 67-704 , SNLS-36A SOLENOIDE

SOL-67704
Marca: WAI



SOLENOIDE

Descripción: CHEVROLET C10, C14 , OPALA 4 Y 6 CILINDROS , GMC, OLDSMOBILE, PONTIAC, BUICK, CON ARRANQUE DELCO REMY SERIES 8/10/20/25/27MT 12V., RSS200, SNLS-143, 1114252, 66-101, D-932, ZM551, SOLENOIDE, LARGO

SOL-975
Marca: REGITAR



SOLENOIDE

Descripción: CHEVROLET CAVALIER 2.2 1997> GMC , OLDSMOBILE , PONTIAC , BUICK , CON ARRANQUE DELCO REMY 5MT , 10MT 12V. D984 1114514 , 66-100-6 , RSS251 , SNLS145 , SS49, CORTO

SOL-984
Marca: REGITAR



SOLENOIDE

Descripción: SOLENOIDE 12V DENSO 052600-453, 052600-4530, 052600-4531, KUBOTA 16851-60014 WAI FCS1003

SOL-FCS1003
Marca: WAI

SOLENOIDE



SOLENOIDE

Descripción: KIA RIO 1.4, 1.6, KIA CERATO 1.6, KIA CARENS 2.0, PRIDE, HYUNDAI ACCENT 1.6 L4, CON ARRANQUE DELCO REMY KOREA 12V., GENON GNP2313, OEM 36120-26860, 36120-26861, 10524605, S7102, CUERPO 46MM, 36MM

SOL-S7102

Marca: WIL



SOLENOIDE

Descripción: NIKKO KOMATSU 12V 0-47100-4070, 0-47100-4071, 0-47100-4990 , KOMATSU 600-813-1720, 600-813-1721, 600-813-1730; NIKKO 0-23000-0130, 0-23000-0170, 0-23000-0171, 0-23000-0172, 0-23000-0173,

SOL-RA1167

Marca: REGITAR



SOLENOIDE

Descripción: 12V 3 TERMINALES DD DENSO ALLIS, CATERPILLAR, HINO , JHON DEERE , ONAN 12V , 053400-6030 LESTER 16627 Allis-Chalmers 269873, Caterpillar 9G5517, Denso 046500-0010, 053400-1560,

SOL-RA2604

Marca: REGITAR



SOLENOIDE

Descripción: CHEVROLET MALIBU, SPARK, NEW WINSTORM, CON ARRANQUE DELCO REMY KOREA 12V., CUERPO 46,5MM., DISTANCIA ENTRE PERNOS 36MM.

SOL-S7105

Marca: WIL



SOLENOIDE

Descripción: HYUNDAI H1 2.5 DIESEL CRDI, CON ARRANQUE VALEO 12V. 36120-4A021, S7106, CUERPO 54MM., DISTANCIA ENTRE PERNOS 39MM.

SOL-S7106

Marca: WIL



SOLENOIDE

Descripción: FORD 12V SNLS-167 SOLENOIDE 12V 66-202

SOL-SNLS167

Marca: KONIGMANN



SOLENOIDE

Descripción: SOLENOIDE ISUZU 3.9 , 4.3 NPR66 , NKR66 , (C/MOT 4BE1 , 4HF1) , CON ARRANQUE HITACHI 24V, ANCLAJE: 37MM, DIAMETRO 52.5MM, LARGO: 95.5MM, PERNOS TRASEROS M8, PERNO PEQUEÑO M4

SOL-SNLS719B

Marca: KONIGMANN



SOLENOIDE

Descripción: SOLENOIDE SAWAFUJI, HINO 24V ANCLAJE: 85MM

SOL-SS2719

Marca: KONIGMANN

SOLENOIDE



SOLENOIDE

Descripción: SOLENOIDE LEECE NEVILLE 12V, 4 TERMINALES, 7.7KW DD, 77510,97684,RS7510, 6209,6210,

SOL-USA6000

Marca: USA



SOLENOIDE

Descripción: SOLENOIDE DELCO 12V, 3 TERMINALES, JOHN DEERE, 66-8202

SOL-USA6005

Marca: USA



SOLENOIDE

Descripción: SOLENOIDE FABRICADO EN USA DETROIT DIESEL , CASE , CLARK , HYSTER , CHEVROLET, GMC , CON ARRANQUE DELCO REMY 30MT , 35MT 12V. 66-102 , 1115510 , SNLS-148, D2-6006N

SOL-USA6006

Marca: USA



SOLENOIDE

Descripción: SOLENOIDE USA 12V, 39MT PLGR, 10511409, 10511799

SOL-USA60131

Marca: USA



SOLENOIDE

Descripción: FREIGHTLINER INTERNATIONAL PETERBIT CUMMINS PERKINS SOLENOIDE 38MT 12V 3 TERMINALES PLGR USA D2-60145N DELCO 10512093 LESTER 6807, 6808,6809,6931,6834 WAI 66-154

SOL-USA60145

Marca: USA



SOLENOIDE

Descripción: CASE CLARK CUMMINS PERKINS SOLENOIDE 38MT 24V 3 TERMINALES PLGR USA D2-60146N DELCO 10512094 LESTER 6832,6833 WAI 66-160

SOL-USA60146

Marca: USA



SOLENOIDE

Descripción: SOLENOIDE 37MT 12V CON EMBOLO FREIGHTLINER,KENWORTH,WHITE,FORD,INTERNATIONAL HARVESTER,JOHN DEERE, MACK,VOLVO,CON ARRANQUE DELCO REMY 12V ZM456 IM90880456 1115593 ,

SOL-USA7000

Marca: USA



SOLENOIDE

Descripción: MOTO HONDA NX200,XR200,CBX200,XLR200, NXR125,NXR150. 12V ZM-101 , 35850KBB900 SOLENOIDE

SOL-ZM101

Marca: ZM

SOLENOIDE

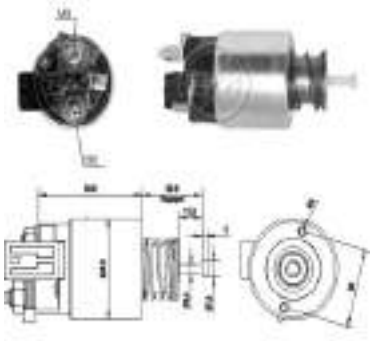

SOLENOIDE

Descripción: SOLENOIDE DELCO REMY KOREA 12V, HYUNDAI SANTA FE 2010 , SONATA 2011, TUCSON 2011, KIA CARENS, SORENTO 2009, SPORTAGE 2011

SOL-ZM1261
Marca: ZM

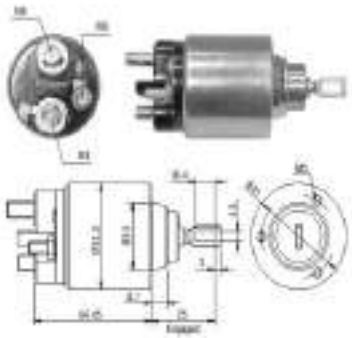

SOLENOIDE

Descripción: FORD COURIER FIESTA FOCUS FUSION KA VOLVO S40 V50 SOLENOIDE 12V ZM1371 BOSCH 2339304015 2339304047 2339304050

SOL-ZM1371
Marca: ZM

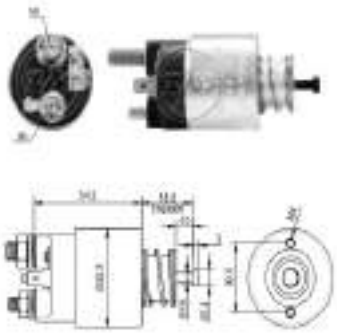

SOLENOIDE

Descripción: SOLENOIDE VALEO KIA PICANTO , 36100-02560, 1195248, 36100-02560, SOLENOIDE 12V

SOL-ZM1391
Marca: ZM

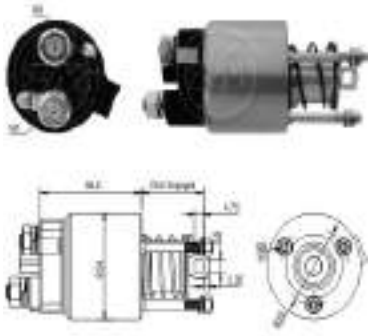

SOLENOIDE

Descripción: TOYOTA AVENSIS COROLLA SOLENOIDE 12V ZM1397 DENSO MARELLI 42800-0720

SOL-ZM1397
Marca: ZM



SOLENOIDE

Descripción: RELÉ AUXILIAR 12V , 38MT , CUMMINS , FREIGHTLINER , CASE , 10512096 RELÉ AUXILIAR DE PARTIDA

SOL-ZM1407
Marca: ZM

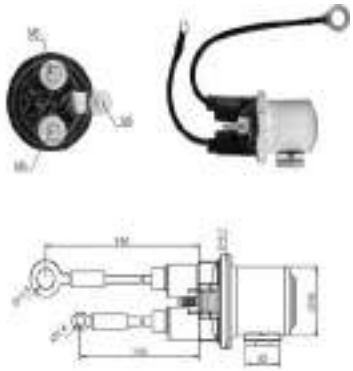

SOLENOIDE

Descripción: RENAULT CAMIONES KERAX PREMIUM VI , VOLKSWAGEN 13-180 15-180 17-210 17-240 17-260 24-280 26-260 31-260 VOLVO 9700 9900 FH RELE AUXILIAR 24V ZM1408 MITSUBISHI U001T32974

SOL-ZM1408
Marca: ZM

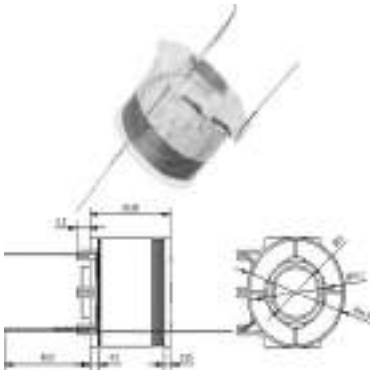

SOLENOIDE

Descripción: BOBINA SOLENOIDE 24V, MOTORES ISUZU, TOYOTA

SOL-ZM142093
Marca: ZM



SOLENOIDE

Descripción: BOBINA IMPULSORA NIPPONDENSO 1.2/1.4Kw.,CHRYSLER,DODGE, PLYMOUTH,MOTOS HARLEY DAVISON 1989,2001, 12V. ZM1-421 128000-781 SOLENOIDE

SOL-ZM1421
Marca: ZM

SOLENOIDE

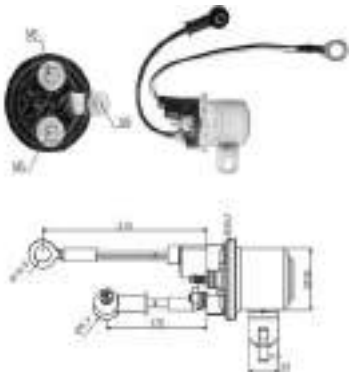

SOLENOIDE

Descripción: FIAT IVECO EURO CARGO STAR TECH STRALLIS TRAKKER RELE AUXILIAR 24V ZM1428 MITSUBISHI U001T42072

SOL-ZM1428

Marca: ZM



SOLENOIDE

Descripción: RENAULT CLIO,RENAULT 19 ARGENTINO 1.6,CON ARRANQUE LUCAS INDIEL 12V. ZM1-471 , 35258380,35259740,230700,35640700,7702218570 SOLENOIDE

SOL-ZM1471

Marca: ZM

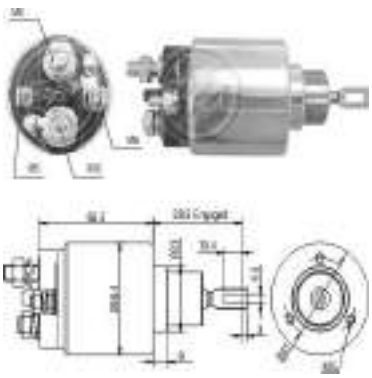

SOLENOIDE

Descripción: SOLENOIDE BOSCH 12V MODELOS FIAT , OPEL , RENAULT : 7700106426 SOLENOIDE

SOL-ZM1475

Marca: ZM



SOLENOIDE

Descripción: CHRYSLER DODGE NEON STARTUS SOLENOIDE 12V ZM1477 BOSCH 2339303221

SOL-ZM1477

Marca: ZM

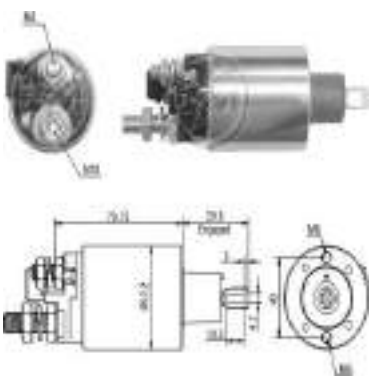

SOLENOIDE

Descripción: FORD CARGO 1217/1417/1421/1617/1621,CARGO 815/815VUC,FORD F12000,FORD F14000/F1600,CUMMINS,CON ARRANQUE LUCAS INDIEL-PRESTOLITE 12V ZM1-482 K01351 35640995

SOL-ZM1482

Marca: ZM

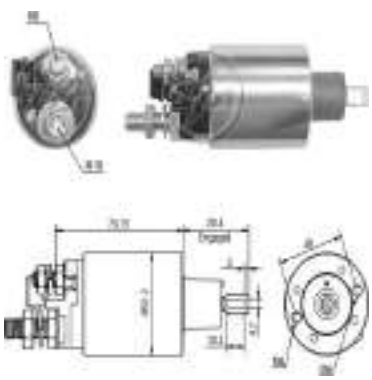

SOLENOIDE

Descripción: FIAT IVECO MOTOR MWM VOLVO VM17 VM23 SOLENOIDE 24V ZM1483 LUCAS INDIEL 35641110 K01363

SOL-ZM1483

Marca: ZM

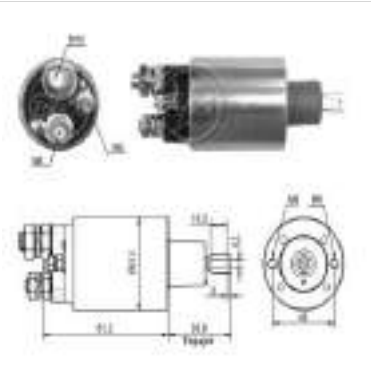

SOLENOIDE

Descripción: FORD F100, F150, F1000 C/MOTOR CUMMINS, COSECHADORA JOHN DEERE 1165, 1175, 1450, TRACTOR JOHN DEERE 7500, COSECHADORA MASSEY FERGUSON MF3640, MF5650, TRACTOR MASSEY FERGUSON

SOL-ZM1485

Marca: ZM

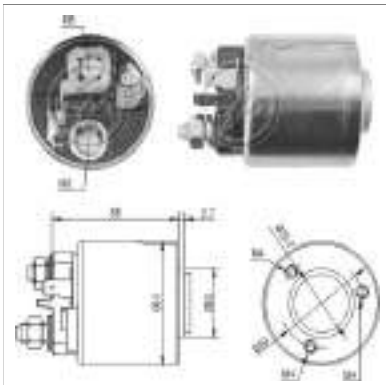

SOLENOIDE

Descripción: RENAULT CLIO KANGOO LAGUNA MEGANE 11/19/21/9 RAPID TRAFIC SOLENOIDE 12V ZM1491 VALEO 594208

SOL-ZM1491

Marca: ZM

SOLENOIDE



SOLENOIDE

Descripción: CITROEN C25 FIAT DUCATO PEUGEOT 404/504/505/J5 PARIA RHONE 182464 CED518 VALEO SOLENOIDE 12V ZM1492

SOL-ZM1492
Marca: ZM



SOLENOIDE

Descripción: VOLKWAGEN TRANSPORTER SEAT IBIZA SOLENOIDE 12V ZM1493

SOL-ZM1493
Marca: ZM



SOLENOIDE

Descripción: SOLENOIDE ZM 12V FIAT PUNTO 1.3, DOBLÓ , PANDA, LANCIA 1.3, 594646, 46823548,55204116,46823548 , 438168

SOL-ZM1495
Marca: ZM

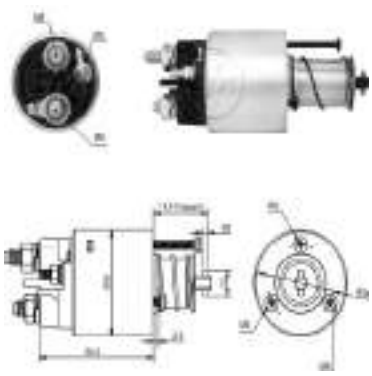

SOLENOIDE

Descripción: CITROEN XANTIA XSARA ZX PEUGEOT 306 405 406 SOLENOIDE 12V ZM1496 VALEO 594183 NE-898

SOL-ZM1496
Marca: ZM



SOLENOIDE

Descripción: SOLENOIDE 12V , AUDI A3 , WOLKWAGEN GOLFT , JETTA , SEAT CORDOBA IBIZA SKODA OCTAVIA CON ARRANQUE VALEO

SOL-ZM1498
Marca: ZM

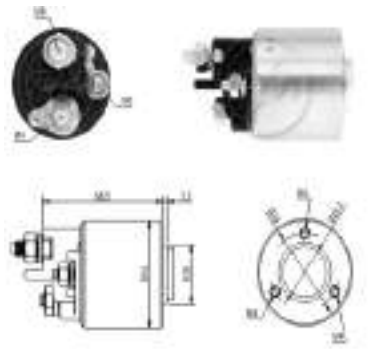

SOLENOIDE

Descripción: MERCEDES CLASE C/E/V 200D/200DT/220D/220DT/250 DT/290TD/409D/612D/812D SPRINTER 208D/210D/212D/308D/312D/ 408D/410D/412D/ VITO 108D 110D SOLENOIDE 12V ZM1590

SOL-ZM1590
Marca: ZM

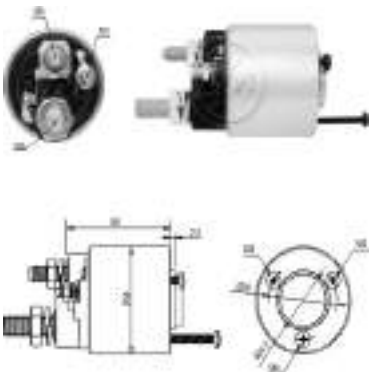

SOLENOIDE

Descripción: JOHN DEERE TRACTOR 5210 5310 5410 SOLENOIDE 12V ZM1591 VALEO 594309

SOL-ZM1591
Marca: ZM

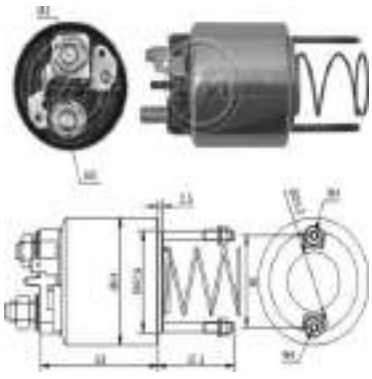

SOLENOIDE

Descripción: CITROEN C25 CX PEUGEOT J5 2.5 SOLENOIDE 12V ZM1592

SOL-ZM1592
Marca: ZM

SOLENOIDE

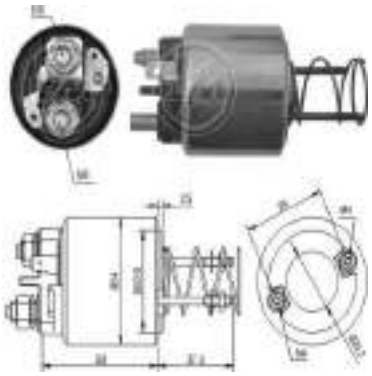

SOLENOIDE

Descripción: SOLENOIDE VALEO 12V , RENAULT CLIO 1.9 DIESEL , 2.0 , EXPRESS 1.6 DIESEL , VOLVO 340 1.6 D SOLENOIDE

SOL-ZM1594

Marca: ZM

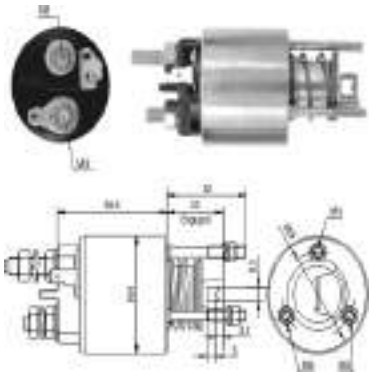

SOLENOIDE

Descripción: FIAT TIPO 1.6/2.0,PUNTO 90 1.6 1994>97,PUNTO GT 1.4 1993>CON ARRANQUE MARELLI 12V ZM1-595 , 85540961 SOLENOIDE

SOL-ZM1595

Marca: ZM

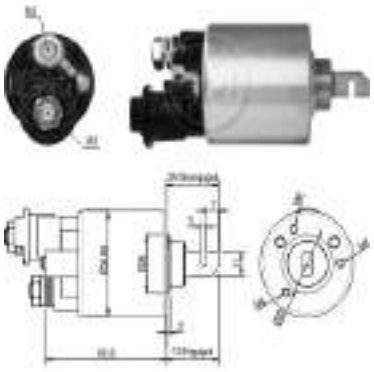

SOLENOIDE

Descripción: HONDA HR-V STREAM SOLENOIDE 12V ZM1608 HONDA 31210-PEL-004

SOL-ZM1608

Marca: ZM

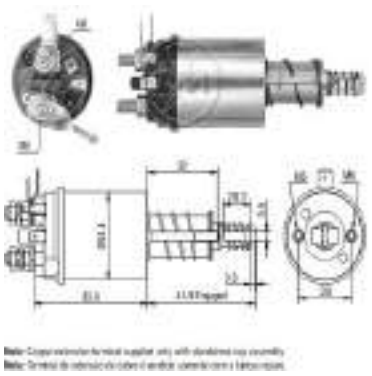

SOLENOIDE

Descripción: SOLENOIDE PRESTOLITE 12V , MASSEY FERGUSON , ALLIS CHALMERS , TRACTORES CASE, LISTER DIESEL, 76923 SOLENOIDE

SOL-ZM1613

Marca: ZM

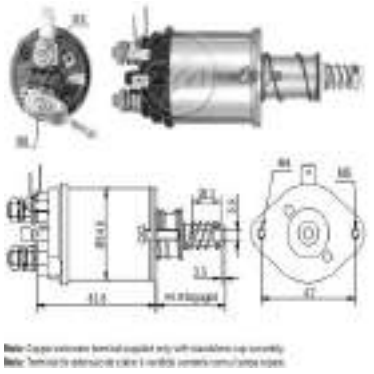

SOLENOIDE

Descripción: SOLENOIDE PRESTOLITE 12V , MASSEY FERGUSON LUCAS , 76816, 76896,79939,T0B167 SOLENOIDE

SOL-ZM1615

Marca: ZM



SOLENOIDE

Descripción: SOLENOIDE BOSCH 24V , MODELOS MERCEDES 712C (OM904),915 (OM915A),1215C (OM904),2339402117,2339402156,2339402180 SOLENOIDE

SOL-ZM1639

Marca: ZM



SOLENOIDE

Descripción: ZM1639 SOLENOIDE BOSCH 24V , MODELOS MERCEDES 712C (OM904),915 (OM915A),1215C (OM904),2339402117,2339402156,2339402180 SOLENOIDE

SOL-C01.1639

Marca: ZM CHINA

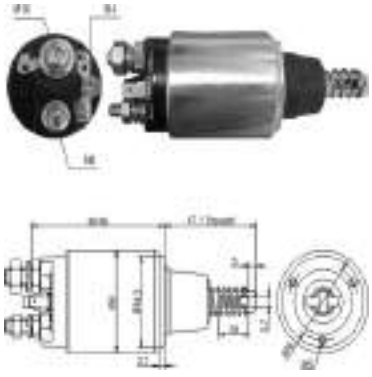

SOLENOIDE

Descripción: ZM1640 TRACTOR FORD NEW HOLLAND 7740/7810/7840/8240/8340,CON ARRANQUE BOSCH 12V (EMBOLO CON GUARDAPOLVO, RECORRIDO 47MM) ZM1-640 2339402115 SOLENOIDE 12V

SOL-C01.1640

Marca: ZM CHINA

SOLENOIDE



SOLENOIDE

Descripción: SOLENOIDE MARELLI 12V , MODELOS FIAT , LADA VAZ:125 , 63600507 SOLENOIDE

SOL-ZM1650
Marca: ZM



SOLENOIDE

Descripción: CHANGAN EFFA SOLENOIDE 12V PARA VEHICULOS CHINOS TIPO NIPONDENSO KONIGMANN SOL-5866065 ZM1660

SOL-ZM1660
Marca: ZM



SOLENOIDE

Descripción: ISUZU TROOPER NISSAN 510 610 6220 710 SOLENOIDE 12V ZM1684 HITACHI 2114-17006 2114-27001

SOL-ZM1684
Marca: ZM

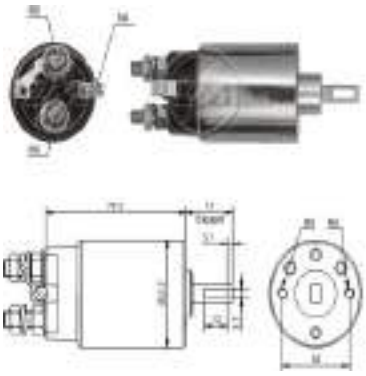

SOLENOIDE

Descripción: SOLENOIDE HITACHI 24V , MOTORES HITACHI SOLENOIDE

SOL-ZM1689
Marca: ZM



SOLENOIDE

Descripción: HYUNDAI SONATA 3.0I V6, SONATA II 3.0I V6, MITSUBISHI 3000 GT 3.0I 24V, GALANT 2.5 V6, PAJERO 3.0 V6, 3.5 V6, SIGMA STATION WAGON 3.0 V6, NISSAN ALMERA, PRIMERA, DODGE, MAZDA, GRUAS NISSAN, CON

SOL-ZM1698
Marca: ZM



SOLENOIDE

Descripción: TOYOTA CAMRY RAV4 LEXUS ES ES350 RX300 RX330 RX350 SOLENOIDE ZM 1709 CON MOTOR DENSO 42800-7482 42800-7483 TOYOTA 28100-28062

SOL-ZM1709
Marca: ZM



SOLENOIDE

Descripción: RENAULT CLIO R11 R19 / R9 SOLENOIDE 12V ZM1716 LUCAS INDIEL 35640870 K01223

SOL-ZM1716
Marca: ZM



SOLENOIDE

Descripción: ZM1716 RENAULT CLIO R11 R19 / R9 SOLENOIDE 12V ZM1716 LUCAS INDIEL 35640870 K01223

SOL-C01.1716
Marca: ZM CHINA

SOLENOIDE



SOLENOIDE

Descripción: NISSAN PATHFINDER 3.0,NISSAN TERRANO 3.0 V6,CON ARRANQUE HITACHI PMGR 12V REDUCTOR ZM1-717 , 2114-57606 SOLENOIDE

SOL-ZM1717

Marca: ZM



SOLENOIDE

Descripción: ZM1717 NISSAN PATHFINDER 3.0,NISSAN TERRANO 3.0 V6,CON ARRANQUE HITACHI PMGR 12V REDUCTOR ZM1-717 , 2114-57606 SOLENOIDE

SOL-C01.1717

Marca: ZM CHINA

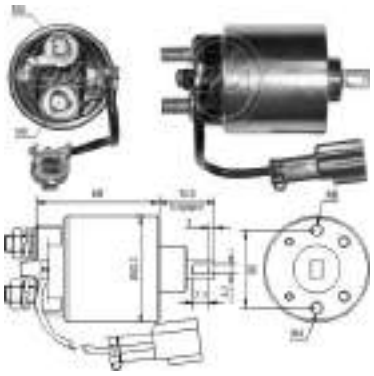

SOLENOIDE

Descripción: SOLENOIDE HITACHI 12V , NISSAN MAXIMA , PRIMERA 1.6 , SUNNY 1.4,1.6, 2114-87603, 23343-84A07 SOLENOIDE

SOL-ZM1719

Marca: ZM

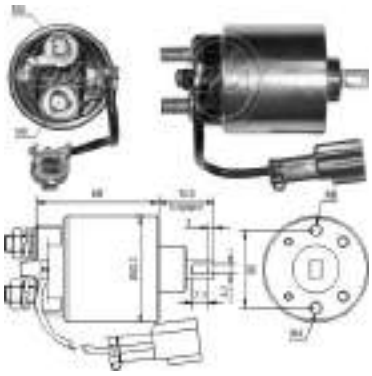

SOLENOIDE

Descripción: ZM1719 SOLENOIDE HITACHI 12V , NISSAN MAXIMA , PRIMERA 1.6 , SUNNY 1.4,1.6, 2114-87603, 23343-84A07 SOLENOIDE

SOL-C01.1719

Marca: ZM CHINA



SOLENOIDE

Descripción: FORD MERCURY,FIESTA 1.0/1.3 1996>99,RANGER 2.5 DIESEL,ESCORT 1.8,FORD ESCORT 16V 1997>2002,FORD KA 1.0/1.3,CON ARRANQUE MOTORCRAFT 12V PMGR REDUCTOR ZM1-761 ,

SOL-ZM1761

Marca: ZM



SOLENOIDE

Descripción: ZM1761 FORD MERCURY,FIESTA 1.0/1.3 1996>99,RANGER 2.5 DIESEL,ESCORT 1.8,FORD ESCORT 16V 1997>2002,FORD KA 1.0/1.3,CON ARRANQUE MOTORCRAFT 12V PMGR REDUCTOR ZM1-761 ,

SOL-C01.1761

Marca: ZM CHINA



SOLENOIDE

Descripción: SOLENOIDE PRESTOLITE 24V , TRACTORES Y CAMIONES DEUTZ , FIAT BUS 150 TURBO , 35640346 SOLENOIDE

SOL-ZM1801

Marca: ZM



SOLENOIDE

Descripción: MERCEDES NENZ 1720/ 1721/ 1420 / 1621/ 1623 / OM366/364 - CASE 845/621 /521/ FIAT ALLIS , CON MOTOR DELCO 29MT 24 VOLT 10515840 SOLENOIDE, 15003250

SOL-ZM1818

Marca: ZM

SOLENOIDE

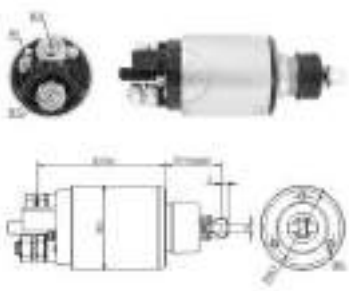

SOLENOIDE

Descripción: CASE FARM 1394 1494 1594 1690 1694 2094 2294 2394 LANDINI AGRO TRACTOR ATLANTIS ATLAS FRUTTETO GHIBLI , MASSEY FERGUSON MF290 AGRO TRACTOR 80 90 CMAX PERKINS 1004-40 1004-42 SOLENOIDE

SOL-ZM1825

Marca: ZM

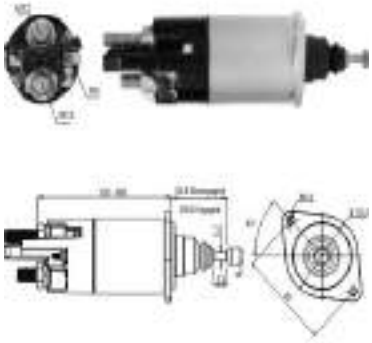

SOLENOIDE

Descripción: SOLENOIDE DELCO 24V , MOTORES CUMMINS SOLENOIDE 38MT

SOL-ZM1840

Marca: ZM

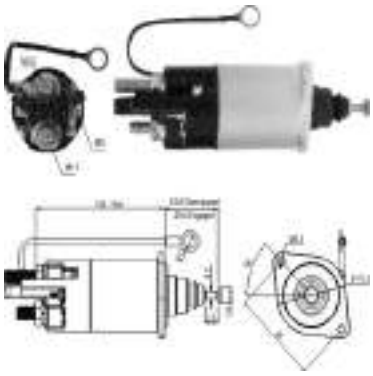

SOLENOIDE

Descripción: SOLENOIDE 39MT CON OREJAS 24V SOLENOIDE

SOL-ZM1841

Marca: ZM

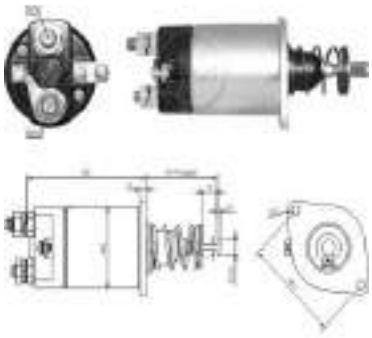

SOLENOIDE

Descripción: SOLENOIDE SAWAFUJI 24V, CAMIONES HINO EC100, EH100, FB, FD, CAMIONES MEDIANOS, BUSES NISSAN UD, 28180-1240, 1350-097-00X9, DIAMETRO CUERPO:65MM, ANCLAJE:85MM

SOL-ZM1855

Marca: ZM

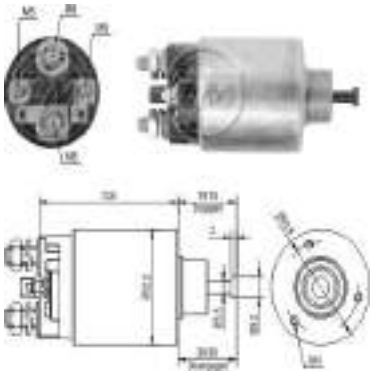

SOLENOIDE

Descripción: SOLENOIDE DELCO 12V , ARRANQUES DELCO SERIE PG260 , CON PMGR , 1114583 SOLENOIDE

SOL-ZM1860

Marca: ZM

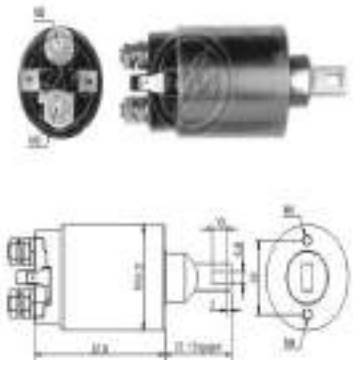

SOLENOIDE

Descripción: SOLENOIDE MITSUBISHI 12V , KIA , MANDO 122565 SOLENOIDE

SOL-ZM1891

Marca: ZM



SOLENOIDE

Descripción: SOLENOIDE BOSCH 12V , IVECO DAILY 10 , 9330331013 , 9330331513 SOLENOIDE

SOL-ZM1976

Marca: ZM



SOLENOIDE

Descripción: ZM1976 SOLENOIDE BOSCH 12V , IVECO DAILY 10 , 9330331013 , 9330331513 SOLENOIDE

SOL-C01.1976

Marca: ZM CHINA

SOLENOIDE

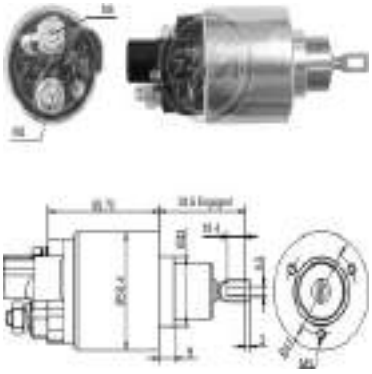

SOLENOIDE

Descripción: SOLENOIDE BOSCH 12V , TOYOTA COROLLA 1.8 16V , F000SH0118 , F000SH0153 SOLENOIDE

SOL-ZM1978

Marca: ZM

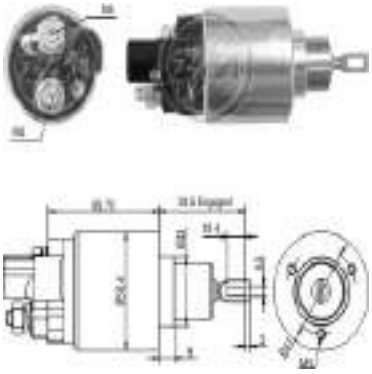

SOLENOIDE

Descripción: SOLENOIDE BOSCH 12V , TOYOTA COROLLA 1.8 16V , F000SH0118 , F000SH0153 SOLENOIDE

SOL-C01.1978

Marca: ZM CHINA

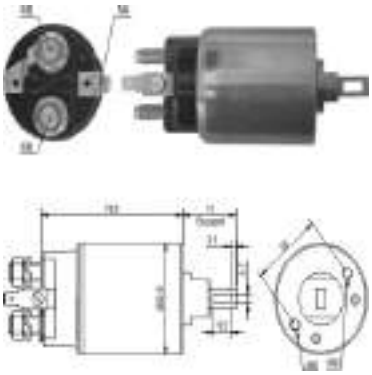

SOLENOIDE

Descripción: NISSAN D21 2.5 DIESEL 4WD, NISSAN TERRANO 2.7TD, NISSAN URVAN 2.3 DIESEL, 2.5 DIESEL, DMAX, CON ARRANQUE HITACHI OSGR 12V., ZM1981, 2130-67005, 2130-67005, 2130-77005,

SOL-ZM1981

Marca: ZM

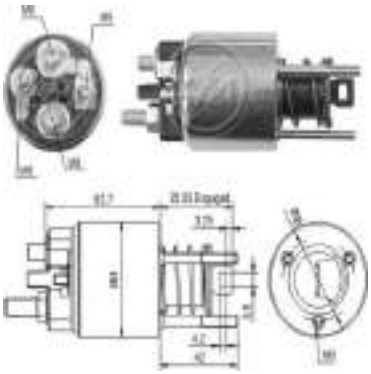

SOLENOIDE

Descripción: FORD ESCORT 1.8 , FIESTA 0.9 , 1.0 , 1.3 SOLENOIDE MARELLI 12V REEMPLAZA 85541110 , 85541111

SOL-ZM2395

Marca: ZM

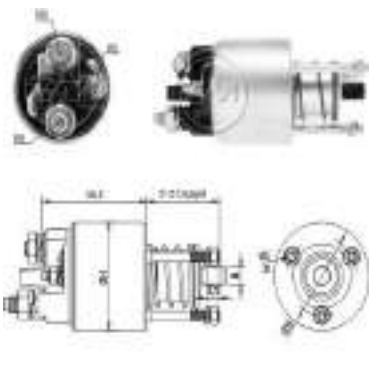

SOLENOIDE

Descripción: PEUGEOT 206/207/307 CITROEN C5 SOLENOIDE 12V ZM2397 MARELLI 85553402

SOL-ZM2397

Marca: ZM

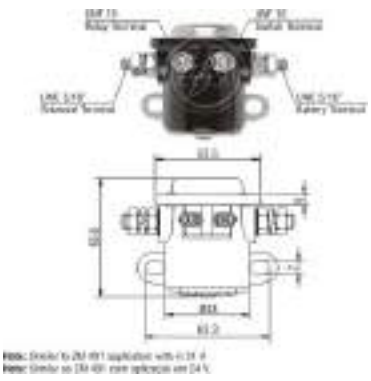

SOLENOIDE

Descripción: RELÉ AUXILIAR 24V FORD RELÉ AUXILIAR DE PARTIDA

SOL-ZM2401

Marca: ZM



SOLENOIDE

Descripción: RELÉ AUXILIAR 12V , 29MT , MERCEDES BENZ 1418/1720/710/712/814 , 10515812 10515872 RELÉ AUXILIAR DE PARTIDA

SOL-ZM2407

Marca: ZM



SOLENOIDE

Descripción: RELÉ AUXILIAR DE PARTIDA 24V VOLVO 240 VM210

SOL-ZM2408

Marca: ZM

SOLENOIDE



SOLENOIDE

Descripción: RELÉ AUXILIAR 24V , MERCEDES BENZ 1215,1218,1418,1718,1725,2423,2428,712,715,914,915,LO 914, O 500M, O 500U , OF 1417 SOLENOIDE, 15310002

SOL-ZM2409

Marca: ZM



SOLENOIDE

Descripción: KIA,TOYOTA,HONDA,ISUZU,CHRYSLER,CON ARRANQUE NIPPONDENSO 12V REDUCTOR ZM2-419.93 , ARRANQUE OSGR BOBINA IMPULSORA

SOL-ZM241993

Marca: ZM

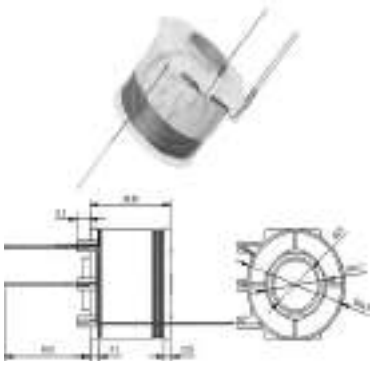

SOLENOIDE

Descripción: TOYOTA DYNA,ISUZU,CON ARRANQUE NIPPONDENSO 24V REDUCTOR ZM2-420.93 , ARRANQUE OSGR BOBINA IMPULSORA

SOL-ZM242093

Marca: ZM



SOLENOIDE

Descripción: SOLENOIDE AUXILIAR MITSUBISHI 24V, VOLVO FH 16U001T33372, M009T82171, 11127679, ZM8084002

SOL-ZM2428

Marca: ZM



SOLENOIDE

Descripción: SOLENOIDE DELCO 12V , 37MT 1115623 SOLENOIDE

SOL-ZM2452

Marca: ZM

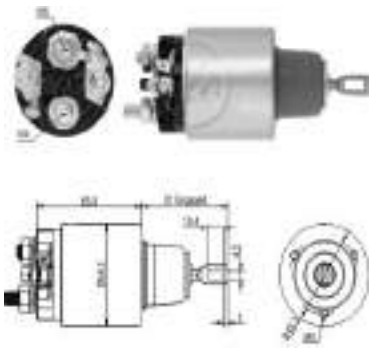

SOLENOIDE

Descripción: ZM2475 BMW SERIE 5 , 7 , 8 , X5 , Z8 , CON ARRANQUE BOSCH REEMPLAZA 0331303146 , 2339303245 SOLENOIDE 12V ZM2475

SOL-C01.2475

Marca: ZM CHINA

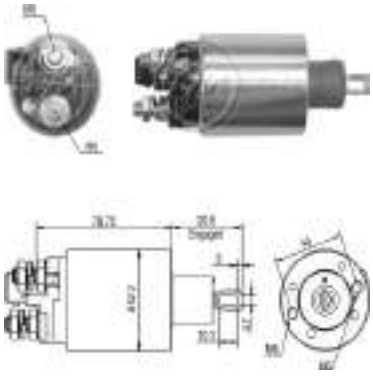

SOLENOIDE

Descripción: SOLENOIDE PRESTOLITE 12V , CAMION FORD P131 Y F250 CAMIONETA , K01352 , 35641025 SOLENOIDE

SOL-ZM2482

Marca: ZM



SOLENOIDE

Descripción: SOLENOIDE PRESTOLITE 12V , CAMION ,COSECHADORA ,TRACTOR DEUTZ , FORD F100,F150,F250,F7000,TRANSIT , PEUGEOT 504,505 SOLENOIDE

SOL-ZM2485

Marca: ZM

SOLENOIDE

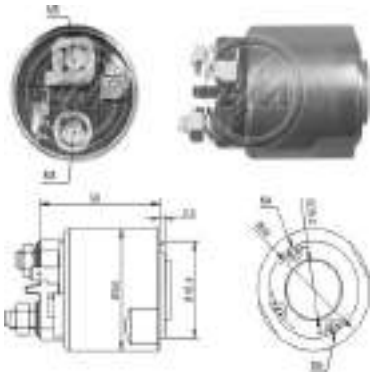

SOLENOIDE

Descripción: RENAULT CLIO 1.6 , KANGOO 1.6 , MEGANE 1.6 , RENAULT 9 1.3 , E 11, R 12 1.6 , RENAULT SCENIC 1.6 , HYUNDAI H1 2.5 DIESEL , CON ARRANQUE VALEO 12V. ZM2491

SOL-ZM2491

Marca: ZM



SOLENOIDE

Descripción: SOLENOIDE VALEO 12V , PEUGEOT 206 1.0 , RENAULT CLIIO 1.0 , KANGOO 1.0 SOLENOIDE

SOL-ZM2492

Marca: ZM



SOLENOIDE

Descripción: CITROEN BERLINGO 1.1I, 1.1I GPL, 1.4I, 1.4 GPL, 1.6I 16V, CITROEN C3 1.6 16V, XSARA PICASSO 1.6 16V, PEUGEOT 206 1.4, 1.6, 1.6 16V, PEUGEOT 307, PARTNER 1.1I GLP, 1.4I GLP, 1.6I 16V, RENAULT CLIO 1.6

SOL-ZM2494

Marca: ZM

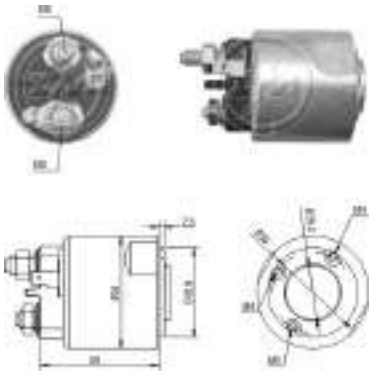

SOLENOIDE

Descripción: SOLENOIDE 12V , RENAULT MEGANE 1.6 16V , SCENIC 1.6 16V , 438128 , D7E11 SOLENOIDE

SOL-ZM2495

Marca: ZM

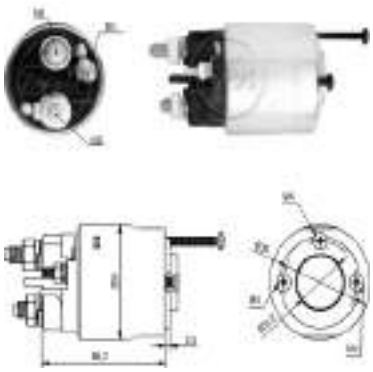

SOLENOIDE

Descripción: RENAULT LAGUNA MASTER TRAFIC , NISSAN SOLENOIDE 12V ZM2496 VALEO 594658

SOL-ZM2496

Marca: ZM



SOLENOIDE

Descripción: RENAULT CLIO LOGAN SANDERO SYMBOL TWINGO SOLENOIDE 12V ZM2498 VALEO D7E39CM

SOL-ZM2498

Marca: ZM

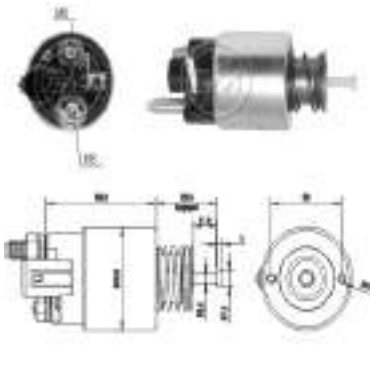

SOLENOIDE

Descripción: SOLENOIDE DELCO REMY KOREA 12V, GM CHEVROLET SPARK 2013, CORSA

SOL-ZM261

Marca: ZM



SOLENOIDE

Descripción: SOLENOIDE BOSCH 24V , RENAULT SOLENOIDE

SOL-S9427

Marca: KONIGMANN

SOLENOIDE



SOLENOIDE

Descripción: ZM2639 SOLENOIDE BOSCH 24V , RENAULT SOLENOIDE

SOL-C01.2639

Marca: ZM CHINA

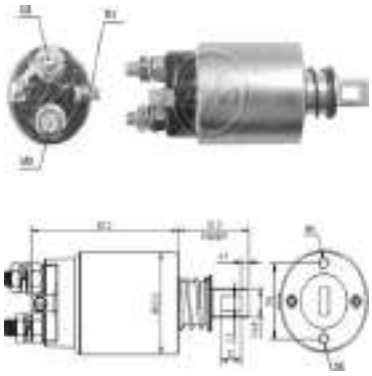

SOLENOIDE

Descripción: NISSAN CABALL ED30 DIESEL, CLIPPER ED30 DIESEL, CIVILIAN ED33 DIESEL, NISSAN UD DIESEL, EXCAVADORA EX60 DIESEL, ISUZU ELF 150, 250, CON ARRANQUE HITACHI 24V., ZM2689, 5-81151-158-1,

SOL-ZM2689

Marca: ZM

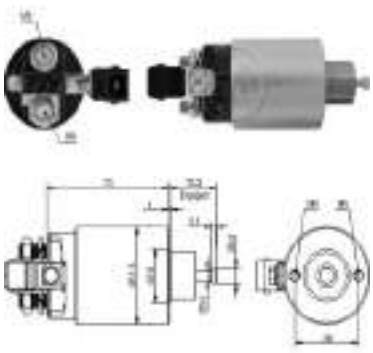

SOLENOIDE

Descripción: AGRALE BUS VOLATRRE , CHEVROLET BLAZER S10 SILVERADO CON ARRANQUE MITSUBISHI SOLENOIDE 12V REEMPLAZA M371BA2673

SOL-ZM2695

Marca: ZM

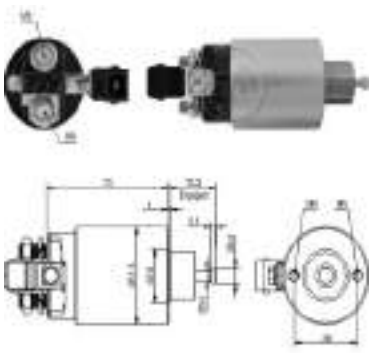

SOLENOIDE

Descripción: ZM2695 AGRALE BUS VOLATRRE , CHEVROLET BLAZER S10 SILVERADO CON ARRANQUE MITSUBISHI SOLENOIDE 12V REEMPLAZA M371BA2673

SOL-C01.2695

Marca: ZM CHINA



SOLENOIDE

Descripción: HONDA CIVIC SOLENOIDE 12V ZM2705 DENSO 228000-9652

SOL-ZM2705

Marca: ZM

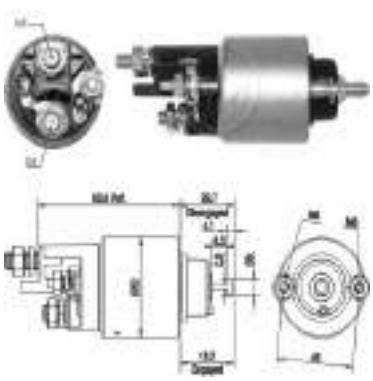

SOLENOIDE

Descripción: MERCEDES BENZ C-CLASS C200 KOMPRESSOR , CLC200 220 CLK 220 SPRINTER 2.1 L SOLENOIDE ZM2708 DENSO 42800-4600 DNS968

SOL-ZM2708

Marca: ZM

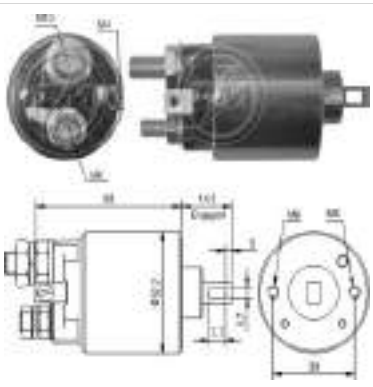

SOLENOIDE

Descripción: CHEVROLET SILVERADO SOLENOIDE 12V ZM2716 INDIEL 35640710

SOL-ZM2716

Marca: ZM

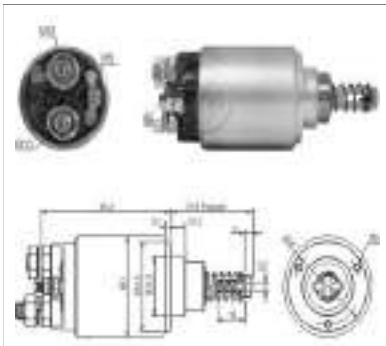

SOLENOIDE

Descripción: SOLENOIDE 24V, VOLVO FM7 , B7, HCB00174, 2339402136, 2339402157,MOTOR 0001231004, 0001231007, 1609467, 51262120007

SOL-ZM2735

Marca: ZM

SOLENOIDE



SOLENOIDE

Descripción: SOLENOIDE BOSCH 12V , GENERAL MOTORS CELTA 1.0 , CORSA 1.6 , F000ALO304 , F000ALO314 , F000SH0103 SOLENOIDE

SOL-ZM2775

Marca: ZM



SOLENOIDE

Descripción: ZM2775 SOLENOIDE BOSCH 12V , GENERAL MOTORS CELTA 1.0 , CORSA 1.6 , F000ALO304 , F000ALO314 , F000SH0103 SOLENOIDE

SOL-C01.2775

Marca: ZM CHINA



SOLENOIDE

Descripción: SOLENOIDE BOSCH 12V ,PEUGEOT 205 , SUZUKI SAMURAI 1.3 , VITARA 1.6 16V , CABRIO , 0001112007,0001112032, 0331303095 SOLENOIDE

SOL-ZM2777

Marca: ZM



SOLENOIDE

Descripción: ZM2777 SOLENOIDE BOSCH 12V ,PEUGEOT 205 , SUZUKI SAMURAI 1.3 , VITARA 1.6 16V , CABRIO , 0001112007,0001112032, 0331303095 SOLENOIDE

SOL-C01.2777

Marca: ZM CHINA

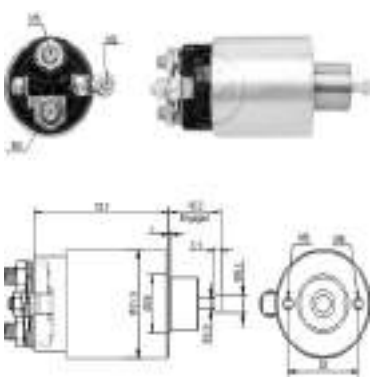

SOLENOIDE

Descripción: SOLENOIDE FORD 12V, RANGER 3.2 DIESEL, FUSION 3.0 06>09,GM CHEVROLET SILVERADO 4.1, 10455711, 6E5T-11000-BA, M002T86071ZT

SOL-ZM2795

Marca: ZM



SOLENOIDE

Descripción: MERCEDES BENZ 1215, 1218, 1418, 1718, 1725, 2423, 2428, 712, 715, 914, 915, 2425, 1518, 1315, L1318, L1620, L0914, O500M, OM904, 906, 924, 926, CON ARRANQUE DELCO REMY 29MT 24V., 10518782, 10531031,

SOL-ZM2818

Marca: ZM

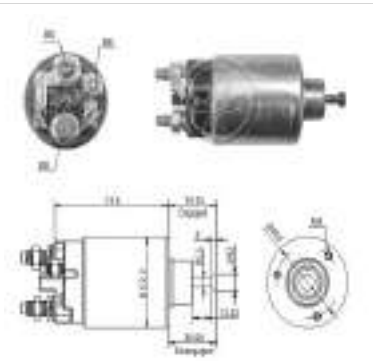

SOLENOIDE

Descripción: CHEVROLET ASTRA 2.0 16V, 2.0 8V, 2.2 16V, 2.2 8V, 2.4 16V, 2.4 8V, CHEVROLET BLAZER 1.8 8V, 2.0 16V, 2.0 8V, 2.2 16V, 2.2 8V, 2.4 16V, 2.4 8V, MERIVA 1.8 16V DOCH, CHEVROLET CORSA 1.8 16V, 1.8 8V,

SOL-ZM2860

Marca: ZM

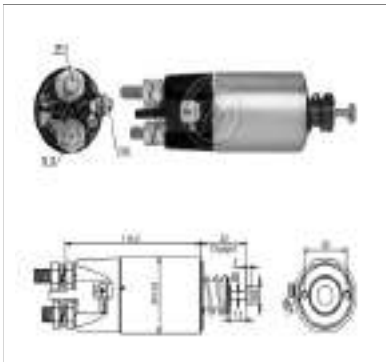

SOLENOIDE

Descripción: CAMION RENAULT KERAX 1997-1999, CAMION RENAUL PREMIUM, RENAULT VI, CAMION VOLKSWAGEN 13.180, 15.180, 17.210, 17.240, 17.260, 26.260, 31.260, 24.280, CAMIONES VOLVO 9700, 9900, FM360,

SOL-ZM2897

Marca: ZM

SOLENOIDE

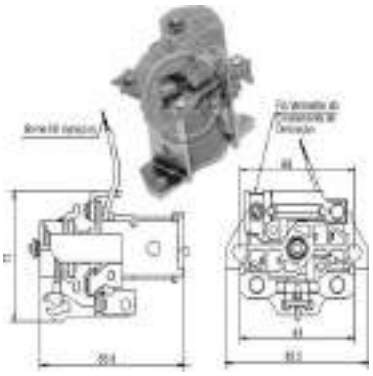

SOLENOIDE

Descripción: SOLENOIDE BOSCH 12V, VOLVO LM218, T800, T810, TRUCK, 0331101011

SOL-ZM2901

Marca: ZM

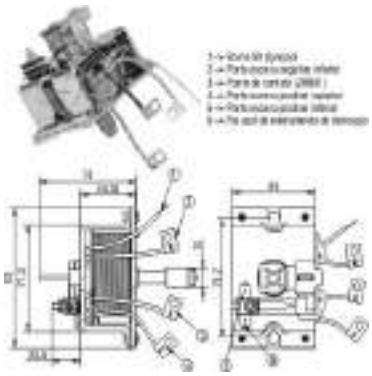

SOLENOIDE

Descripción: BOBINA 12V, VOLVO LM218, T800, T810, 0331450009,

SOL-ZM2902

Marca: ZM

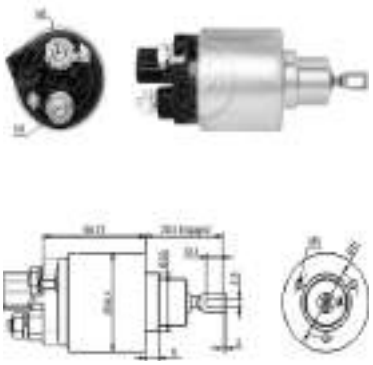

SOLENOIDE

Descripción: SOLENOIDE ZM 12V TOYOTA, COROLLA 1.8I 16V

SOL-ZM2978

Marca: ZM

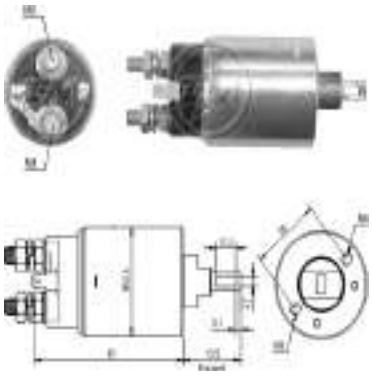

SOLENOIDE

Descripción: SOLENOIDE HITACHI 12V NISSAN KING CAP 2.3, 2.5 (D21) , 2300 PICK UP (D21) 2130-97004 SOLENOIDE

SOL-ZM2981

Marca: ZM

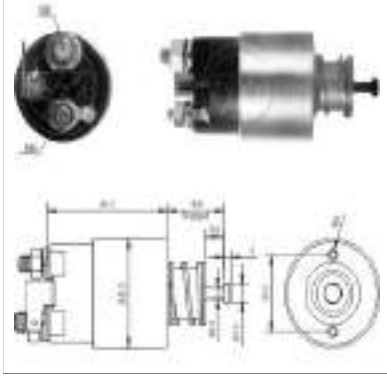

SOLENOIDE

Descripción: HYUNDAI ACCENT 1.6 GETZ 1.6 MATRIX 1.6 VERNA 1.6 , KIA RIO 1.6 SOLENOIDE 12V ZM3391 HYUNDAI 36120-22810

SOL-ZM3391

Marca: ZM

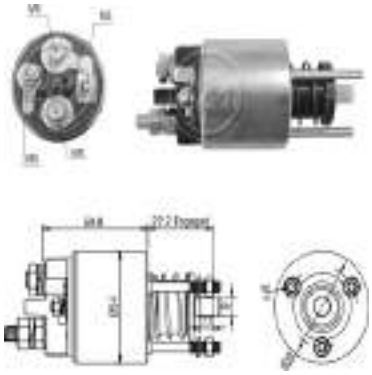

SOLENOIDE

Descripción: BMW SERIE 3/5 SOLENOIDE 12V ZM3396 MARELLI MS428000-0670

SOL-ZM3396

Marca: ZM



SOLENOIDE

Descripción: MERCEDES BENZ LO 712 812 OM363 366 RELÉ AUXILIAR 12V , DELCO 29MT , FREIGHTLINER CON MOTOR MERCEDES 29MT 12V SOLENOIDE, 15310112

SOL-ZM3407

Marca: ZM



SOLENOIDE

Descripción: VOLVO B12 FH12/340 12/380 12/420 12/460 12/500 FH12 FM 12/340 12/380 12/420 12H/340 12H/380 12H/420 FM12 FM12H SOLENOIDE 24V ZM3408 MITSUBISHI U001T36972 85000087

SOL-ZM3408

Marca: ZM

SOLENOIDE

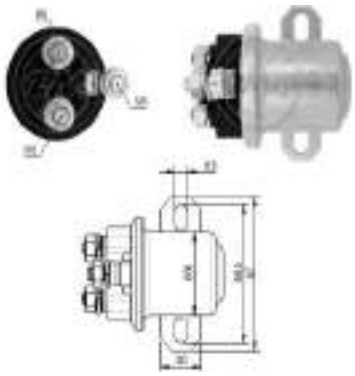

SOLENOIDE

Descripción: MERCEDES BENZ 1215 1218 1418 1718 1720 1725 2423 2428 712 915 OF1721 OH1420 OH1621L OH1623 SOLENOIDE 24V ZM3409 DELCO REMY 10514696 10515814 10518784

SOL-ZM3409

Marca: ZM

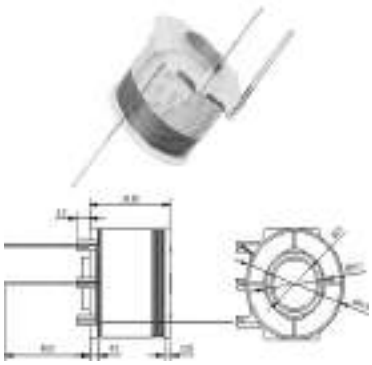

SOLENOIDE

Descripción: KIA,TOYOTA,HONDA,ISUZU,CHRYSLER,CON ARRANQUE NIPPONDENSO 12V REDUCTOR ZM3-419.93 , ARRANQUE OSGR BOBINA IMPULSORA

SOL-ZM341993

Marca: ZM

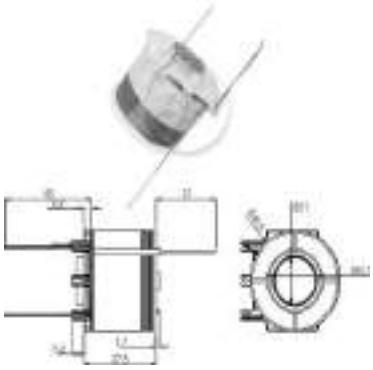

SOLENOIDE

Descripción: TOYOTA DYNA,ISUZU,CON ARRANQUE NIPPONDENSO 24V REDUCTOR ZM3-420.93 , ARRANQUE OSGR BOBINA IMPULSORA

SOL-ZM342093

Marca: ZM

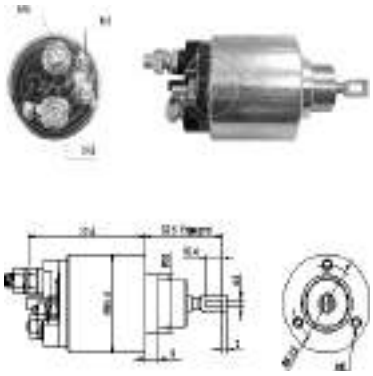

SOLENOIDE

Descripción: FIAT IVECO FAILY 2.8 DIESEL SOLENOIDE 12V ZM3479 BOSCH 6033AD074

SOL-ZM3479

Marca: ZM

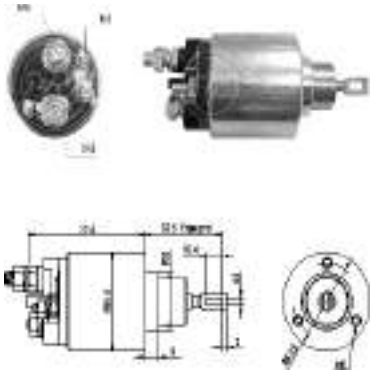

SOLENOIDE

Descripción: ZM3479 FIAT IVECO FAILY 2.8 DIESEL SOLENOIDE 12V ZM3479 BOSCH 6033AD074

SOL-C01.3479

Marca: ZM CHINA



SOLENOIDE

Descripción: VOLKSWAGEN CADDY DIESEL,VOLKSWAGEN GOLF,POLO,FORD ESCORT COUPE,ORION, CON ARRANQUE LUCAS INDIEL-PRESTOLITE 12V ZM3-482 K01338 35640860 230860 , VOLKSWAGEN CADDY DIESEL,VOLKSWAGEN

SOL-ZM3482

Marca: ZM

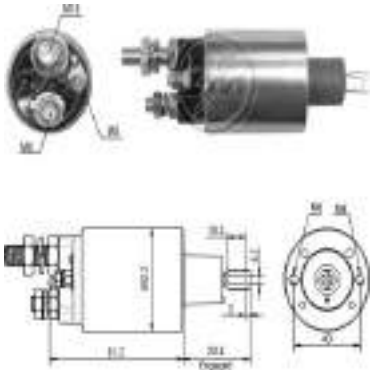

SOLENOIDE

Descripción: SOLENOIDE 24V CAMION VOLKSWAGEN TITAN, MINI BUS , PRESTOLITE 3564100 SOLENOIDE

SOL-ZM3485

Marca: ZM



SOLENOIDE

Descripción: VOLVO S40 1.9 SOLENOIDE 12V ZM3491 PARIS RHONE VALEO 594431

SOL-ZM3491

Marca: ZM

SOLENOIDE

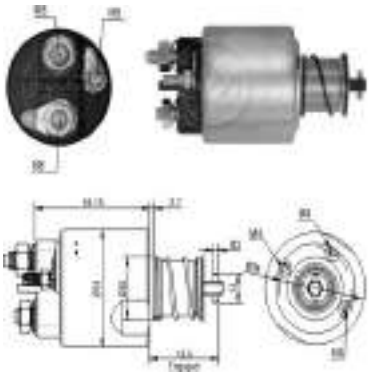

SOLENOIDE

Descripción: SOLENOIDE VALEO 12V , PEUGEOT 206 1.0,RENAULT CLIO 1.0, KANGOO 1.0,494815,D7E24 SOLENOIDE

SOL-ZM3492

Marca: ZM

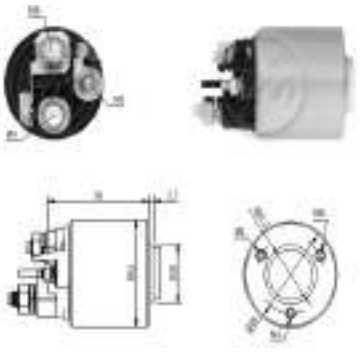

SOLENOIDE

Descripción: CITREON BERLINGO SAXO ZX , PEUGEOT 106 306 405 PARTNER SOLENOIDE 12V ZM3494 VALEO 594365

SOL-ZM3494

Marca: ZM



SOLENOIDE

Descripción: SOLENOIDE 12V , FIAT PALIO 1.0/1.3/1.5, SIENA 1.0/1.3/1.5 , STRADA 1.5 , ASTRA 1.8 , CORSA 1.8 , CORSA SEDAN 1.8 SOLENOIDE

SOL-ZM3495

Marca: ZM



SOLENOIDE

Descripción: SOLENOIDE DELCO 12V , 37MT , 1115689 SOLENOIDE

SOL-ZM352

Marca: ZM



SOLENOIDE

Descripción: SOLENOIDE FABRICADO EN USA DELCO 12V , CAMIONES FORD , 37MT Y 41MT SOLENOIDE D2-6036NIP

SOL-USA6096

Marca: USA



SOLENOIDE

Descripción: INTERNATIONAL HARVESTER,FORD,JOHN DEERE,MACK,VOLVO,WHITE,KENWORTH, FREIGHTLINER,CON ARRANQUE DELCO REMY 42MT 12V.(CON EMBOLO) ZM356 1115645,1115664,10511209,1115701,1115712, SOLENOIDE

SOL-ZM356

Marca: ZM

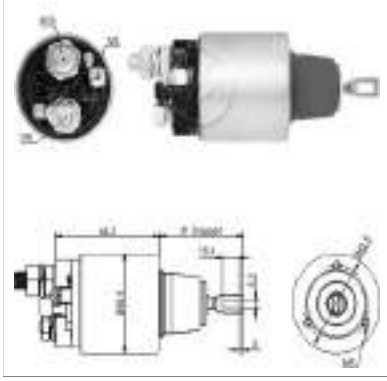

SOLENOIDE

Descripción: MERCEDES BENZ 1214 1714 1718 1720 1721 1722 1723 2418 709 710 712 912 914 L1113 L1114 L1116 L1117 L1118 L1214 L1217 L1218 L1313 L1314 L1316 L1317 L1318 L1319 L1414 L1418 L1420 L1513 L1516

SOL-ZM3571

Marca: ZM

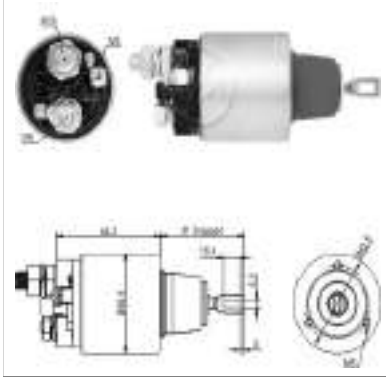

SOLENOIDE

Descripción: ZM3571 MERCEDES BENZ 1214 1714 1718 1720 1721 1722 1723 2418 709 710 712 912 914 L1113 L1114 L1116 L1117 L1118 L1214 L1217 L1218 L1313 L1314 L1316 L1317 L1318 L1319 L1414 L1418

SOL-C01.3571

Marca: ZM CHINA

SOLENOIDE

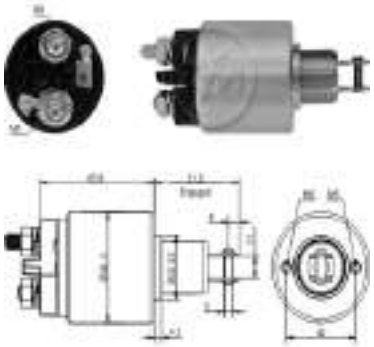

SOLENOIDE

Descripción: LADA SAMARA , YUGO , CON ARRANQUE ISKRA 12V. (2 PERNOS) , ZM3579

SOL-ZM3579
Marca: ZM

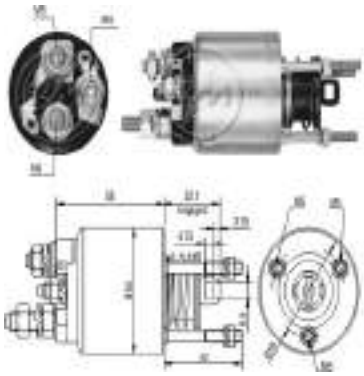

SOLENOIDE

Descripción: SOLENOIDE MARELLI 12V , FIAT BRAVA 1.6,WEEKEND, PALIO 1.0,1.1,1.6,6310100/02,85541010,85541400 SOLENOIDE

SOL-ZM3595
Marca: ZM



SOLENOIDE

Descripción: SOLENOIDE FABRICADO EN USA DELCO 24V , 37MT , CON EMBOLO , 1115675 , 1115677 SOLENOIDE D2-6038NIP

SOL-USA6098
Marca: USA



SOLENOIDE

Descripción: SOLENOIDE DELCO 24V , 37MT , CON EMBOLO , 1115675 , 1115677 SOLENOIDE

SOL-ZM360
Marca: ZM



SOLENOIDE

Descripción: SOLENOIDE FABRICADO EN USA DELCO 12V , CASE CATERPILLAR CUMMINS 42MT , 1115667 , 1115668 , 1115673 , CON EMBOLO SOLENOIDE D2-6023NIP

SOL-USA6093
Marca: USA



SOLENOIDE

Descripción: SOLENOIDE DELCO 24V , CASE CATERPILLAR CUMMINS 42MT , 1115667 , 1115668 , 1115673 , CON EMBOLO SOLENOIDE

SOL-ZM361
Marca: ZM

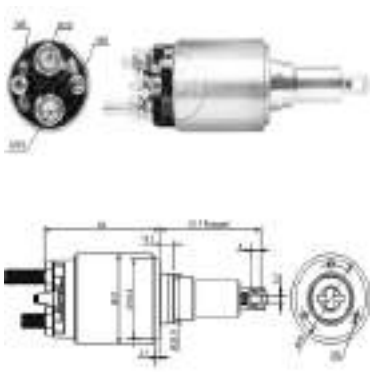

SOLENOIDE

Descripción: SOLENOIDE 24V SCANIA SERIE P230/P270/P310/P340/P380/P420/P470/P480/ SERIE R230/R270/R310/R340/R380/R420/R470/R480 SERIE T340/T380/T420/T470 SOLENOIDE ZM3639

SOL-ZM3639
Marca: ZM

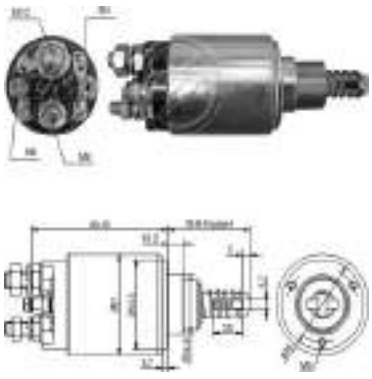

SOLENOIDE

Descripción: SOLENOIDE BOSCH 12V , TRACTORES FORD , 0001369015/021/200,FORD:F0NN11000CA,0331402106,0331402606 SOLENOIDE

SOL-ZM3640
Marca: ZM

SOLENOIDE

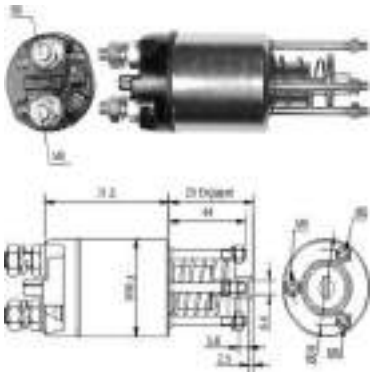

SOLENOIDE

Descripción: FIAT TEMPRA 1.4/1.6i/ie,TIPO 1.4/ie/1.6/2.0,UNO 70/70i,CINQUECENTO 900/900i/903/903ie,RENAULT TRAFIC 1993,SEAT TERRA 93>CON ARRANQUE MAGNETI MARELLI 12V ZM3651

SOL-ZM3651

Marca: ZM

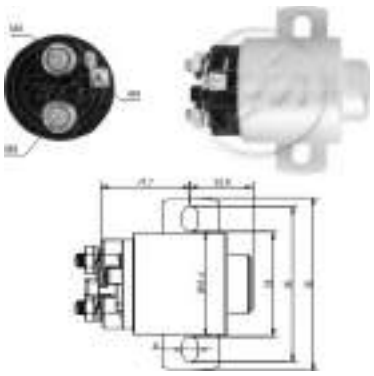

SOLENOIDE

Descripción: RELÉ AUXILIAR 12V , FORD CARGO TODOS 12V ,CAMIONES FREIGHTLINER , CAMIONES VOLKSWAGEN - TODOS 12V , 9330080010 , 10519748 RELÉ AUXILIAR DE PARTIDA

SOL-ZM3671

Marca: ZM



SOLENOIDE

Descripción: SOLENOIDE FABRICADO EN USA DELCO 24V , 41MT , CON EMBOLO , 1115678 , 1115682 SOLENOIDE D2-6067NW-NIP

SOL-USA6097

Marca: USA



SOLENOIDE

Descripción: SOLENOIDE DELCO 24V , 41MT , CON EMBOLO , 1115678 , 1115682 SOLENOIDE

SOL-ZM369

Marca: ZM



SOLENOIDE

Descripción: DAEWOO ESPERO 1.8/2.0,RACER , HEAVEN , KIA POP , ASIA TOWNER,CON ARRANQUE DELCO KOREA 12V ZM3698 10455505 SOLENOIDE 1760B010

SOL-ZM3698

Marca: ZM

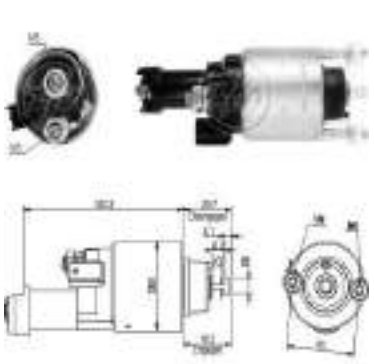

SOLENOIDE

Descripción: FIAT PANDA - HONDA ACCORD CR-V CITY CIVIC FR-V SOLENOIDE 12V ZM3705 HONDA 31204-RNA-003 31204-RNA-A01

SOL-ZM3705

Marca: ZM

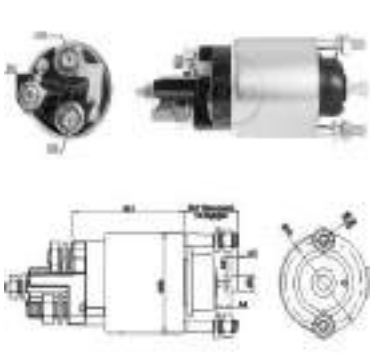

SOLENOIDE

Descripción: MERCEDES BENZ C-CLASS C180 KOMPRESSOR C200 C220 C250 E220 GLK200 GLK220 GLK250 SPRINTER 216/316/416/516 VIANOO 200 CDI/200 CDI / VITO 113 CDI 116 CDI SOLENOIDE 12V ZM3708 DENSO 428000-5510

SOL-ZM3708

Marca: ZM



SOLENOIDE

Descripción: FORD ESCORT 1.8I, 1.8I 16V 1997> FORD FIESTA 1.4 16V 1997> FORD KA 1.0I, 1.3I, FORD COURRIER 1.3I 1996> (CON MOTOR ZETEC), FORD MONDEO 1.8I, FORD SCORPIO 2.0I, FORD TRANSIT, CITROEN BERLINGO,

SOL-ZM371

Marca: ZM

SOLENOIDE

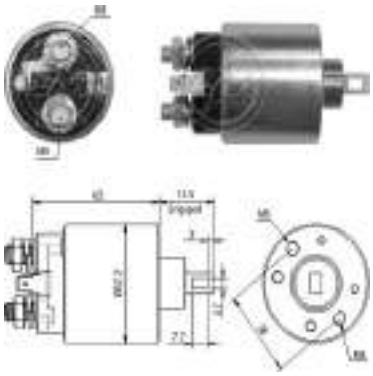

SOLENOIDE

Descripción: SOLENOIDE PRESTOLITE 12V , RENAULT , CLIO, MEGANE , RENAULT 19, LUCAS INDIEL , 35640800 , 230800 , K01337 SOLENOIDE

SOL-ZM3716

Marca: ZM

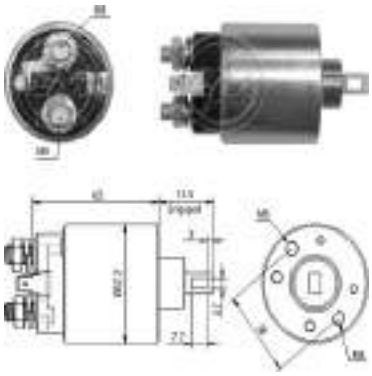

SOLENOIDE

Descripción: ZM3716 SOLENOIDE PRESTOLITE 12V , RENAULT , CLIO, MEGANE , RENAULT 19, LUCAS INDIEL , 35640800 , 230800 , K01337 SOLENOIDE

SOL-C01.3716

Marca: ZM CHINA



SOLENOIDE

Descripción: RENAULT CLIO 1.1, 1.2I, CLIO II 1.2I, KANGOO 1.2, TWINGO 1.1, 1.2I, 1.3, CON ARRANQUE BOSCH 12V., 2339304020, 2339304025, SOLENOIDE ZM

SOL-ZM373

Marca: ZM



SOLENOIDE

Descripción: SOLENOIDE BOSCH 12V , RENAULT CLIO 1.2,1.4,1.6,1.8, KANGOO 1.4,,EXPRESS 1.1,1.2,1.4,LAGUNA 1.8 ,2.0 , MEGANE 1.4,1.6,2.0, VOLVO 460,480 , 2339304003 SOLENOIDE

SOL-ZM374

Marca: ZM

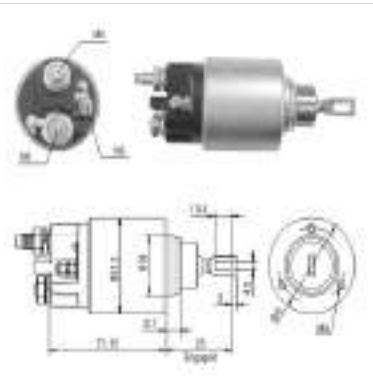

SOLENOIDE

Descripción: CITROEN BX 16, 16E, CITROEN BERLINGO 1.8I, JUMPER 2.0, CITROEN XM 2.0, 2.1D, 2.1TD, XANTIA 1.6I, 1.8I 16V, 2.0I 16V, 2.0I TURBO, CITROEN XSARA 1.8I, 2.0 16V, 2.0I 16V, XSARA BREAK 1.8I, 2.0 16V, CITROEN ZX 1.6I,

SOL-ZM376

Marca: ZM

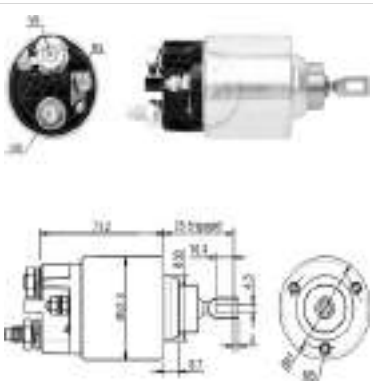

SOLENOIDE

Descripción: SOLENOIDE BOSCH 12V, CITROEN BERLINGO 1.4, C3 1.6, SAXO 1.6, XSARA 1.4/1.6 97>00, PEUGEOT 106 1.0/1.1, 205 1.4, 206 1.6, 306 1.6, PARTNER 1.4, 583669, 2339304008, 0001108162, 0001112041,

SOL-ZM377

Marca: ZM



SOLENOIDE

Descripción: BMW SERIE 3 , SERIE 5 , SERIE 7 , Z3 CON ARRANQUE BOSCH , REEMPLAZA 2339304005 , 2339304009 ZM378 SOLENOIDE 12V

SOL-ZM378

Marca: ZM

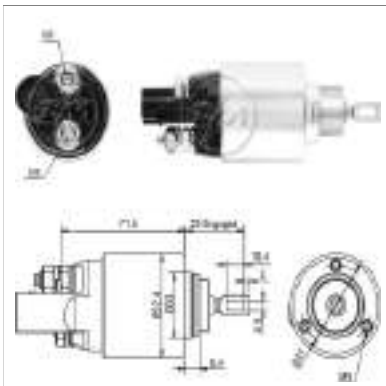

SOLENOIDE

Descripción: AUDI A3 VOLKSWAGEN CADDY GOLF JETTA NEW BEETLE PASSAT POLO SEAT CORDOBA IBIZA , SKODA FABIA OCTAVIA SOLENOIDE 12V ZM381 BOSCH 2339305014 2339305034 2339305054

SOL-ZM381

Marca: ZM

SOLENOIDE

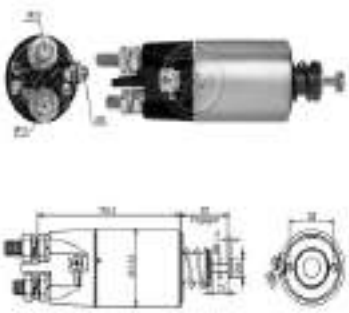

SOLENOIDE

Descripción: CAMION RENAULT KERAX 1997-2006, VOLVO 240, VOLVO B9, B7R, CON ARRANQUE MITSUBISHI 24V., REEMPLAZA B4171 , M371XB4171, ZM3897

SOL-ZM3897

Marca: ZM



SOLENOIDE

Descripción: SOLENOIDE M.BENZ 24V, ATRON AXOR, 0051516401, 005151640180,0061511501,0061511501 80,0071510201,A0071510201,M009T20171,M9T20171

SOL-ZM3898

Marca: ZM

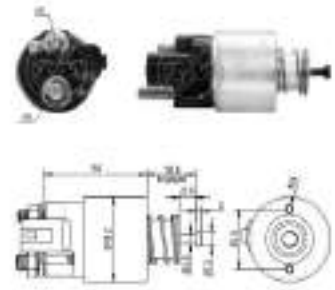

SOLENOIDE

Descripción: HYUNDAI ELANTRA, HYUNDAI I20, KIA CERATO 1.6, CERATO 2.0LX, 2.4L, KIA SOUL, CON ARRANQUE VALEO 12V., 36120-2B100, 691872, S7104, 1195239, ZM391, SOLENOIDE 12V

SOL-S7104

Marca: WIL

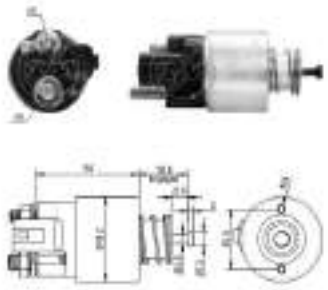

SOLENOIDE

Descripción: HYUNDAI ELANTRA, HYUNDAI I20, KIA CERATO 1.6, CERATO 2.0LX, 2.4L, KIA SOUL, CON ARRANQUE VALEO 12V., 36120-2B100, 691872, S7104, 1195239, SOLENOIDE 12V

SOL-ZM391

Marca: ZM

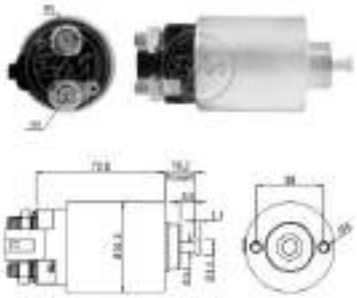

SOLENOIDE

Descripción: SOLENOIDE 12V , HYUNDAI ELANTRA 2.0, TUCSON , I30, KIA SPECTRA 2.0, SPORTAGE 2.0, 36100-23070, 36100-23071, TM000A37901,

SOL-ZM392

Marca: ZM

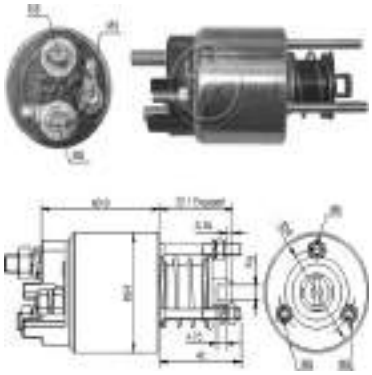

SOLENOIDE

Descripción: SOLENOIDE MARELLI 12V , FORD ESCORT 1.8 , FIESTA 0.9 , 1.0 , 1.3 , MAZDA 121 ,1.3 , 85541003 SOLENOIDE

SOL-ZM395

Marca: ZM



SOLENOIDE

Descripción: SOLENOIDE MARELLI 12V BMW SERIE 3 , , CHEVROLET , FIAT CON ARRANQUE MARELLI

SOL-ZM396

Marca: ZM

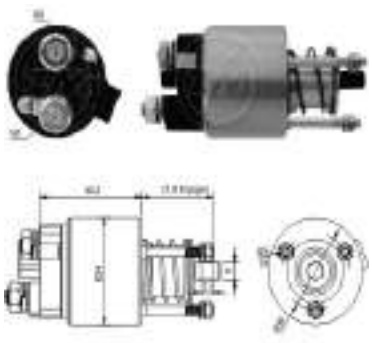

SOLENOIDE

Descripción: TOYOTA AVENSIS COROLLA SOLENOIDE 12V ZM397 DENSO 428000-0680

SOL-ZM397

Marca: ZM

SOLENOIDE

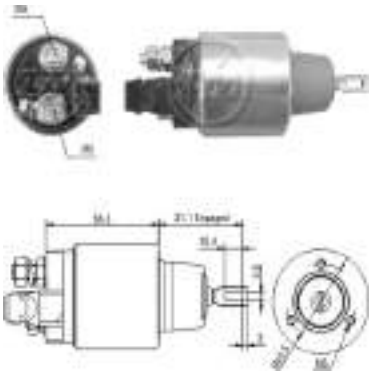

SOLENOIDE

Descripción: SOLENOIDE 12V FORD F250 , MARCOPOLO VOLARE , CON ARRANQUE BOSCH REEMPLAZA 6033AD0025 , 6033AD026 , 6033AD1067 ZM3972

SOL-ZM3972
Marca: ZM

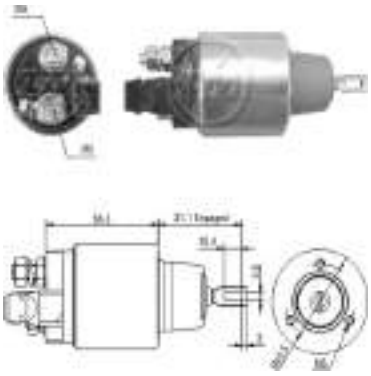

SOLENOIDE

Descripción: ZM3972 SOLENOIDE 12V FORD F250 , MARCOPOLO VOLARE , CON ARRANQUE BOSCH REEMPLAZA 6033AD0025 , 6033AD026 , 6033AD1067 ZM3972

SOL-C01.3972
Marca: ZM CHINA

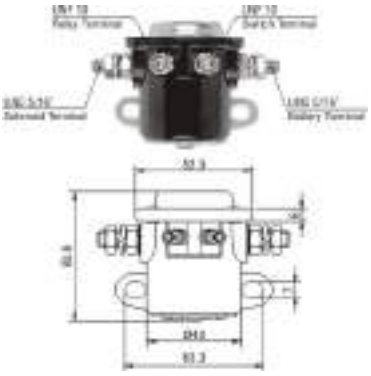

SOLENOIDE

Descripción: CHANCHITO UNIVERSAL FORD 1956> 12V SW-3 RSS581 66-200 ZM401 SNLS-135 SOLENOIDE UNIVERSAL 12V

SOL-SW3
Marca: REGITAR

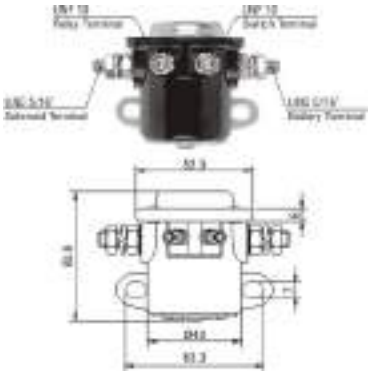

SOLENOIDE

Descripción: FORD,LINCOLN,MERCURY,(UNIVERSAL 12V) ZM401 SW-3 , B6AZ11450A,BD7T11450A,C7AF11450A,D2DZ11450A,D9AZ11450A,B6AZ11450A,TD2911251A SOLENOIDE

SOL-ZM401
Marca: ZM

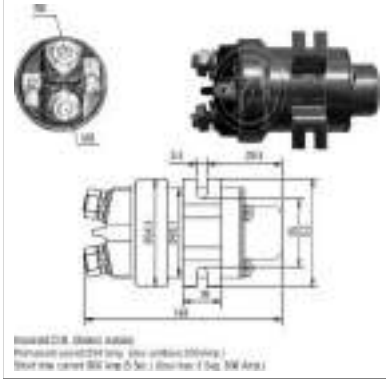

SOLENOIDE

Descripción: SOLENOIDE 12V , UNIVERSAL SOLENOIDE

SOL-ZM403
Marca: ZM

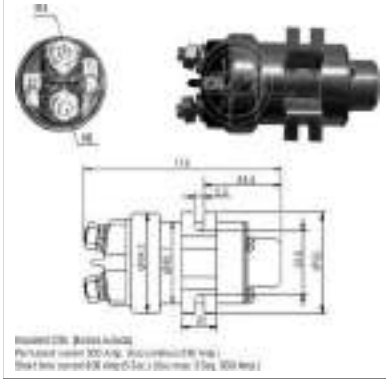

SOLENOIDE

Descripción: SOLENOIDE RELÉ 24V , UNIVERSAL SOLENOIDE

SOL-ZM404
Marca: ZM



SOLENOIDE

Descripción: AUXILIAR REFORZADO 12V.200AMP. ZM405 , SOLENOIDE

SOL-ZM405
Marca: ZM



SOLENOIDE

Descripción: AUXILIAR REFORZADO 200AMP.24V. ZM406 SOLENOIDE

SOL-ZM406
Marca: ZM

SOLENOIDE

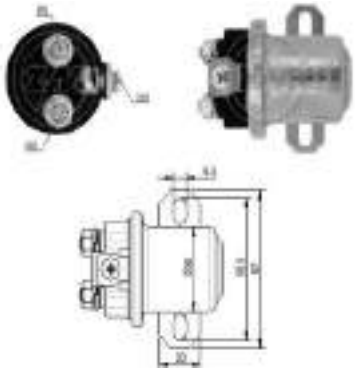

SOLENOIDE

Descripción: FORD 7000 8000 9000 F600 F700 F800 F900 L6000 FL60 FL70 FL80 M2 PETERBILT CASE CUMMINS DELCO REMY 38MT 12V RELE AUXILIAR ZM407 DELCO REMY 10512096

SOL-ZM407

Marca: ZM

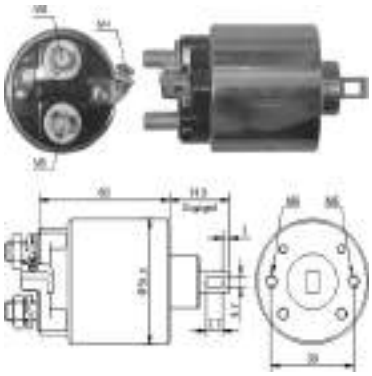

SOLENOIDE

Descripción: NISSAN 100A/120A/1.0/1.3/1.5,LAUREL 2.0,PULSAR 1.0/1.3/1.5,STANZA 1.6, 1.8,SUNNY 1.0/1.3/1.4/1.5/1.6/1.6 2WD/1.6 4WD,SUBARU JUSTY 1.0/1.0 4WD 1.2/1.2 4WD,CON

SOL-668109

Marca: KONIGMANN

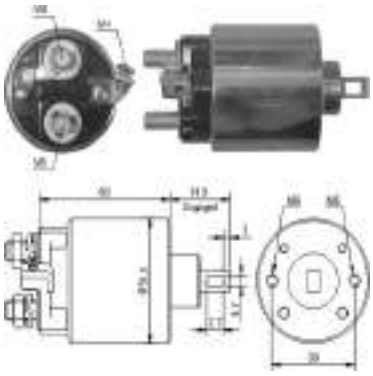

SOLENOIDE

Descripción: OPEL COMBO DIESEL 1.7 1994>CORSA 1.7 DIESEL 1996>CON ARRANQUE HITACHI 12V REDUCTOR ZM-410 2114-37613 , 138170 , 2114-97612 SOLENOIDE

SOL-ZM410

Marca: ZM

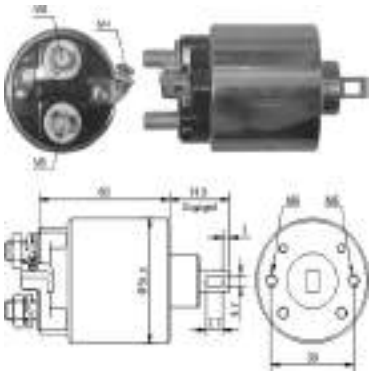

SOLENOIDE

Descripción: ZM410 OPEL COMBO DIESEL 1.7 1994>CORSA 1.7 DIESEL 1996>CON ARRANQUE HITACHI 12V REDUCTOR ZM-410 2114-37613 , 138170 , 2114-97612 SOLENOIDE

SOL-C01.410

Marca: ZM CHINA

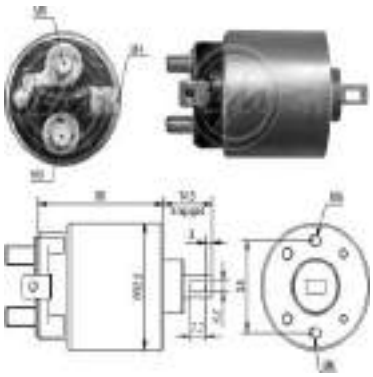

SOLENOIDE

Descripción: SOLENOIDE HITACHI 12V , OPEL ASTRA 1.7 TURBO DIESEL , VECTRA 1.7 DIESEL , 2114-27613 SOLENOIDE

SOL-ZM411

Marca: ZM

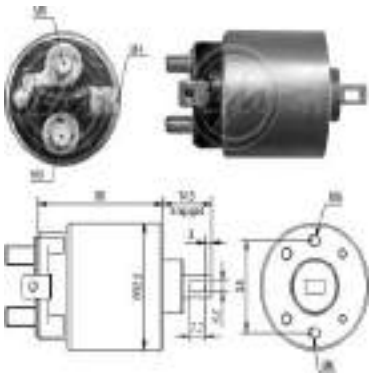

SOLENOIDE

Descripción: ZM411 SOLENOIDE HITACHI 12V , OPEL ASTRA 1.7 TURBO DIESEL , VECTRA 1.7 DIESEL , 2114-27613 SOLENOIDE

SOL-C01.411

Marca: ZM CHINA



SOLENOIDE

Descripción: KIA,TOYOTA,HONDA,ISUZU,CHRYSLER,CON ARRANQUE NIPPONDENSO 12V REDUCTOR ZM-419.93 , ARRANQUE OSGR BOBINA IMPULSORA

SOL-ZM41993

Marca: ZM



SOLENOIDE

Descripción: TOYOTA DYNA,ISUZU,CON ARRANQUE NIPPONDENSO 24V REDUCTOR ZM-420.93 , ARRANQUE OSGR BOBINA IMPULSORA

SOL-ZM42093

Marca: ZM

SOLENOIDE



SOLENOIDE

Descripción: CHRYSLER,DODGE,TOYOTA,CON ARRANQUE NIPPONDENSO 12V ZM-421 , Nipondenso 1,2 , 1,4 , 1,8 kw. Chysler, Dodge , 128000-714,128000-938 BOBINA IMPULSORA

SOL-ZM421

Marca: ZM

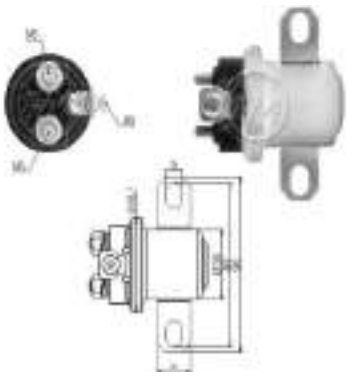

SOLENOIDE

Descripción: FORD FREIGHTLINER VOLKWAGEN SOLENOIDE 12V ZM427 DELCO REMY 10519748

SOL-ZM427

Marca: ZM

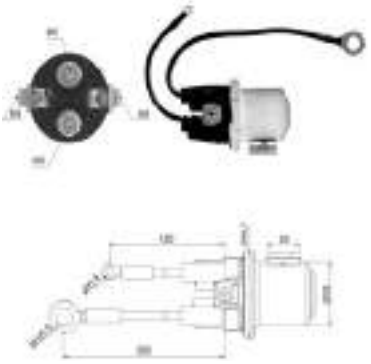

SOLENOIDE

Descripción: RENAULT KERAX PREMIUUM VI VOLKWAGEN 13-180 15-180 17-210 17-240 17-260 24-280 26-260 31-260 VOLVO 9700 FH12-500 FH12/340 FH12/380 FH12/420 FH12/460 FH440 FH460 RELE AUXILIAR 24V ZM428

SOL-ZM428

Marca: ZM

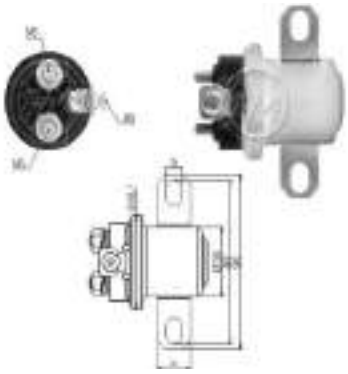

SOLENOIDE

Descripción: FORD FREIGHTLINER VOLKSWAGEN 24V ZM429 RELE AUXILIAR DELCO REMY 10519749

SOL-ZM429

Marca: ZM

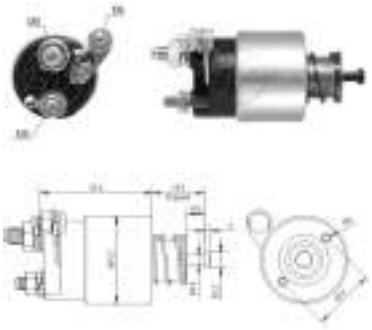

SOLENOIDE

Descripción: FORD ECOSPORT FIESTA KA NEW FIESTA SOLENOIDE 12V ZM4391 VALEO 501792

SOL-ZM4391

Marca: ZM

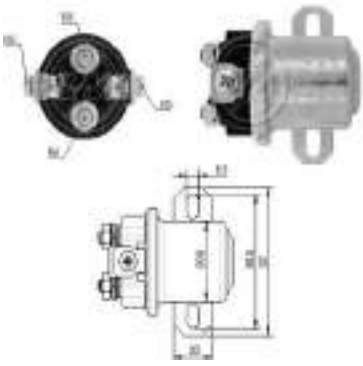

SOLENOIDE

Descripción: RELE AUXILAR DELCO 39MT 12V ZM4407 DELCO REMY 10511368 10511414

SOL-ZM4407

Marca: ZM

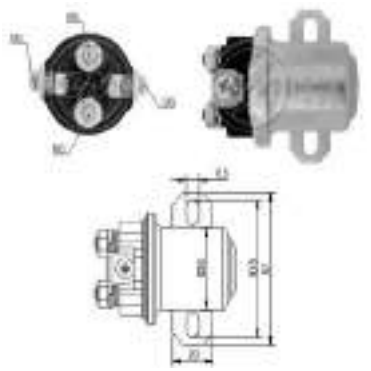

SOLENOIDE

Descripción: RELE AUXILIAR 39MT 24V CASE FIAT ALLIS ZM4408 DELCO REMY 10511369 10511415

SOL-ZM4408

Marca: ZM

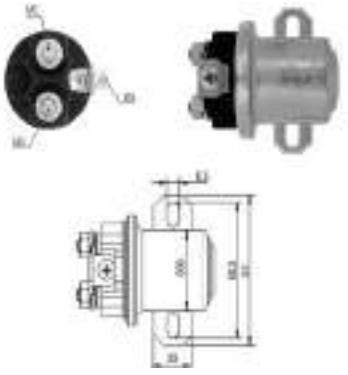

SOLENOIDE

Descripción: FORD CARGO 2632 2932 4532 5032 VOLVO FH12 RELE AUXILIAR 24V ZM4409 DELCO REMY 10512097

SOL-ZM4409

Marca: ZM

SOLENOIDE

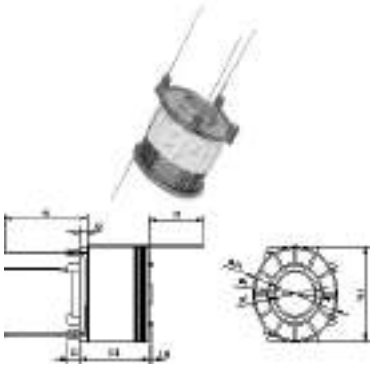

SOLENOIDE

Descripción: KIA,TOYOTA,HONDA,ISUZU,CHRYSLER,CON ARRANQUE NIPPONDENSO 12V REDUCTOR ZM4-419.93 , ARRANQUE OSGR BOBINA IMPULSORA

SOL-ZM441993

Marca: ZM

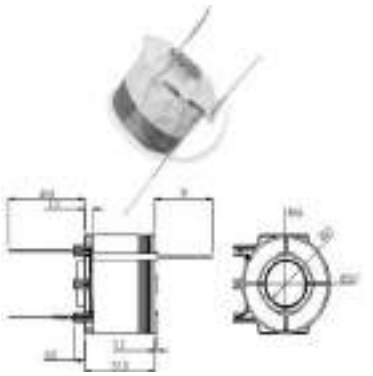

SOLENOIDE

Descripción: TOYOTA DYNA,ISUZU,CON ARRANQUE NIPPONDENSO 24V REDUCTOR ZM4-420.93 , ARRANQUE OSGR BOBINA IMPULSORA

SOL-ZM442093

Marca: ZM

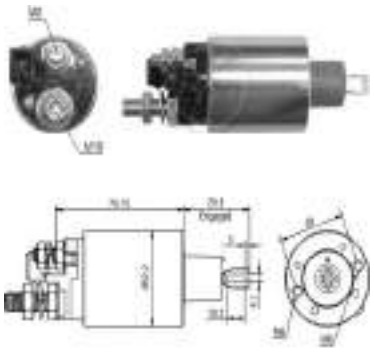

SOLENOIDE

Descripción: FORD F100 F1000 F14000 F150 F250 F350 F3500 F4000 F7000 CON MOTOR MWM AGRALE 5075 5085 7500 8500 9200 BX FURGOVAN CON MMOTOR MWM SOLENOIDE 12V ZM4482 INDIEL 35641005 35641130 35641155 35641245

SOL-ZM4482

Marca: ZM

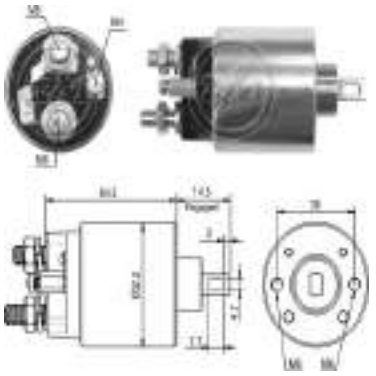

SOLENOIDE

Descripción: VOLKWAGEN GOL QUANTUM SANTANA SAVEIRO SENDA SOLENOIDE 12V ZM4485 LUCAS INDIEL 230880 35640880 35641055 K01230 K01346

SOL-ZM4485

Marca: ZM



SOLENOIDE

Descripción: HYINDAI H1 KIA BONGO K2500 SOLENOIDE 12V ZM4491 VALEO 3610042350 3600DSL42350 TM000A36101

SOL-ZM4491

Marca: ZM

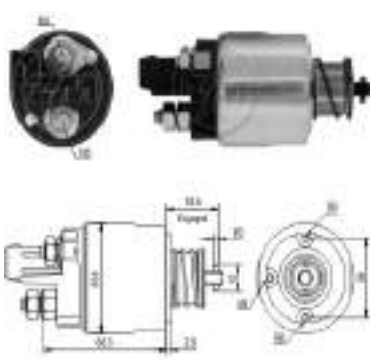

SOLENOIDE

Descripción: VOLKWAGEN FOX GOL GOLF POLO SKODA FABIA SOLENOIDE 12V ZM4492 VALEO 494809

SOL-ZM4492

Marca: ZM

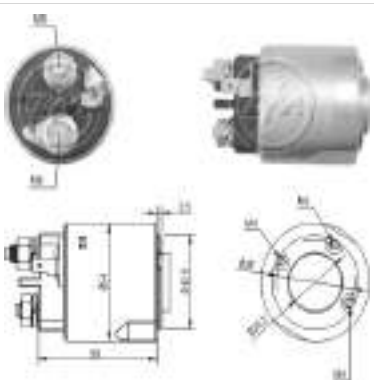

SOLENOIDE

Descripción: SOLENOIDE VALEO 12V , FIAT FIORINO 1.1,1.3,FIORINO 1.3,1.5,RENAULT CLIO, KANGOO,TWINGO,432685 SOLENOIDE

SOL-ZM4495

Marca: ZM

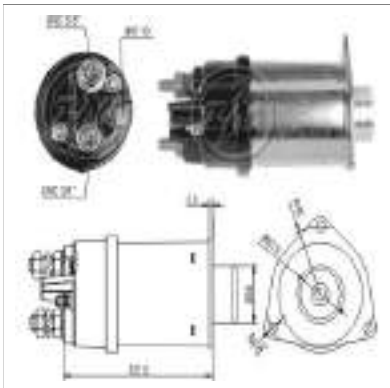

SOLENOIDE

Descripción: SOLENOIDE FABRICADO EN USA DELCO 12V , 37MT , 1115589 SOLENOIDE D2-6022N

SOL-USA6022

Marca: USA

SOLENOIDE



SOLENOIDE

Descripción: SOLENOIDE DELCO 12V , 37MT , 1115589 SOLENOIDE

SOL-ZM450

Marca: ZM



SOLENOIDE

Descripción: SOLENOIDE FABRICADO EN USA CAMION FORD,CHEVROLET CON MOTOR CUMMINS DIESEL,GMC,CON ARRANQUE DELCO REMY 12V ZM451 1115591 , CAMION FORD,GMC CON MOTOR CUMMINS DIESEL,DELCO 37MT

SOL-USA6025

Marca: USA



SOLENOIDE

Descripción: CAMION FORD,CHEVROLET CON MOTOR CUMMINS DIESEL,GMC,CON ARRANQUE DELCO REMY 12V ZM451 1115591 , CAMION FORD,GMC CON MOTOR CUMMINS DIESEL,DELCO 37MT 12V. SOLENOIDE

SOL-ZM451

Marca: ZM



SOLENOIDE

Descripción: SOLENOIDE FABRICADO EN USA CAMION FORD CARGO,VOLKSWAGEN 24250 1998>MOT.CUMMINS 6CT,CON ARRANQUE DELCO REMY 37MT. 12V. ZM452 1115609 ,IM90881802 , D904A,E7HZ-1390B,SW2157

SOL-USA6024

Marca: USA



SOLENOIDE

Descripción: CAMION FORD CARGO,VOLKSWAGEN 24250 1998>MOT.CUMMINS 6CT,CON ARRANQUE DELCO REMY 37MT. 12V. ZM452 1115609 ,IM90881802 , D904A,E7HZ-1390B,SW2157 SOLENOIDE

SOL-ZM452

Marca: ZM



SOLENOIDE

Descripción: CAMION FORD,CON ARRANQUE DELCO REMY 37MT 12V ZM453 1115610 , CASE,PERKINS,FORD,CUMMINS ,JOHN DEERE,CON ARRANQUE DELCO 37MT , D905A,E7HZ11390A,SW2114

SOL-ZM453

Marca: ZM

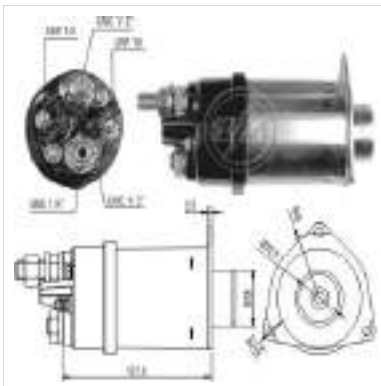

SOLENOIDE

Descripción: SOLENOIDE FABRICADO EN USA DELCO 12V , 37MT , 1115618 , 1115638 , D923A SOLENOIDE D2-6050N

SOL-USA6050

Marca: USA

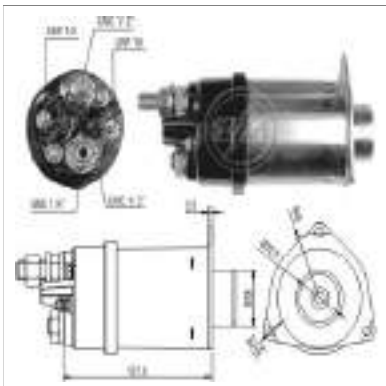

SOLENOIDE

Descripción: SOLENOIDE DELCO 12V , 37MT , 1115618 , 1115638 , D923A SOLENOIDE

SOL-ZM455

Marca: ZM

SOLENOIDE



SOLENOIDE

Descripción: FREIGHTLINER,KENWORTH,WHITE,FORD,INTERNATIONAL HARVESTER,JOHN DEERE, MACK,VOLVO,CON ARRANQUE DELCO REMY 12V ZM456 IM90880456 1115593 , MACK,VOLVO,PERKINS,CASE,C

SOL-ZM456

Marca: ZM



SOLENOIDE

Descripción: SOLENOIDE FABRICADO EN USA CASE,CATERPILLAR,CUMMINS,CON ARRANQUE DELCO REMY 37MT 24V. ZM459 1115594 IM90881806 , SOLENOIDE , D2-6026N

SOL-USA6026

Marca: USA



SOLENOIDE

Descripción: CASE,CATERPILLAR,CUMMINS,CON ARRANQUE DELCO REMY 37MT 24V. ZM459 1115594 IM90881806 , SOLENOIDE

SOL-ZM459

Marca: ZM



SOLENOIDE

Descripción: OPEL CHEVROLET ASTRA COMBO CORSA MERIVA SOLENOIDE 12V ZM 4590

SOL-ZM4590

Marca: ZM

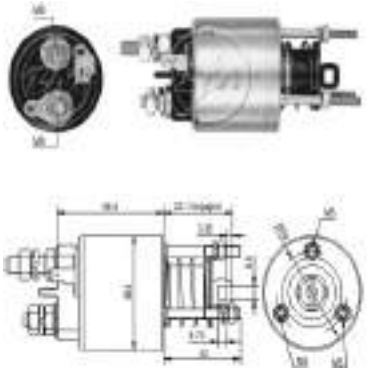

SOLENOIDE

Descripción: FIAT PUNTO TEMPRA TIPO UNO SOLENOIDE 12V ZM4595 FIAT 9945630

SOL-ZM4595

Marca: ZM



SOLENOIDE

Descripción: SOLENOIDE FABRICADO EN USA CASE,CATERPILLAR,MOTORES CUMMINS,MERCEDES BENZ C/MOT. BR400,CON ARRANQUE DELCO REMY 37MT 24V (CON HILO) ZM460 1115619,1115621,D915A

SOL-USA6038

Marca: USA



SOLENOIDE

Descripción: CASE,CATERPILLAR,MOTORES CUMMINS,MERCEDES BENZ C/MOT. BR400,CON ARRANQUE DELCO REMY 37MT 24V (CON HILO) ZM460 1115619,1115621,D915A SOLENOIDE

SOL-ZM460

Marca: ZM



SOLENOIDE

Descripción: J.I CASE,EQUIPAMIENTOS CATERPILLAR,CON ARRANQUE DELCO REMY 42MT 24V. ZM461 1115595 , 1115601,1115608 SOLENOIDE

SOL-ZM461

Marca: ZM

SOLENOIDE



SOLENOIDE

Descripción: CATERPILLAR,CUMMINS,NAVISTAR,MACK,CON ARRANQUE DELCO REMY 42MT 24V ZM462 1115597 , 1155600 , D903A SOLENOIDE

SOL-ZM462

Marca: ZM



SOLENOIDE

Descripción: SOLENOIDE FABRICADO EN USA INTERNATIONAL HARVESTER,CON ARRANQUE DELCO REMY 37MT 12V (CON HILO) ZM463 1115643 , 1115638,D942A SOLENOIDE D2-6064N

SOL-USA6064

Marca: USA



SOLENOIDE

Descripción: INTERNATIONAL HARVESTER,CON ARRANQUE DELCO REMY 37MT 12V (CON HILO) ZM463 1115643 , 1115638,D942A SOLENOIDE

SOL-ZM463

Marca: ZM



SOLENOIDE

Descripción: SOLENOIDE FABRICADO EN USA DELCO 12V , 41MT , 1115639 SOLENOIDE D2-6063N

SOL-USA6063

Marca: USA



SOLENOIDE

Descripción: SOLENOIDE DELCO 12V , 41MT , 1115639 SOLENOIDE

SOL-ZM465

Marca: ZM

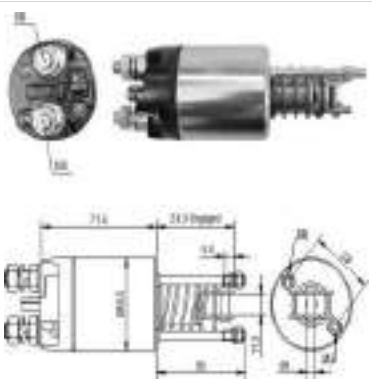

SOLENOIDE

Descripción: FIAT FIORINO 1.5 1993>95,DUNA 70,UNO TURBO,REGATA,CON ARRANQUE MARELLI 12V (2 PERNOS) ZM4-651 CBS-F851 132227 , 9936623,63600802,85530010, 85540591 SOLENOIDE

SOL-ZM4651

Marca: ZM

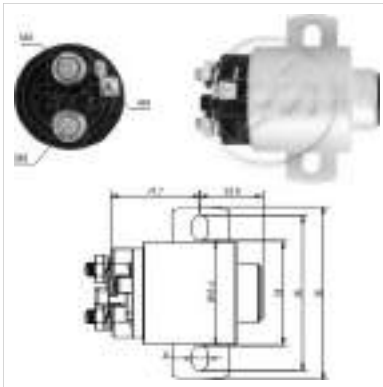

SOLENOIDE

Descripción: RELÉ AUXILIAR 24V , 9330080012 , 10519749,TAR-911-251 , FREIGHTLINER , FORD , ASHOK LAYLAND RELÉ AUXILIAR DE PARTIDA

SOL-ZM4671

Marca: ZM



SOLENOIDE

Descripción: CATERPILLAR,ATLAS COPCO XAMS355 C/MOT.CUMMINS C8.3,CON ARRANQUE DELCO REMY 41MT 24V. ZM468 1115634 SOLENOIDE

SOL-ZM468

Marca: ZM

SOLENOIDE

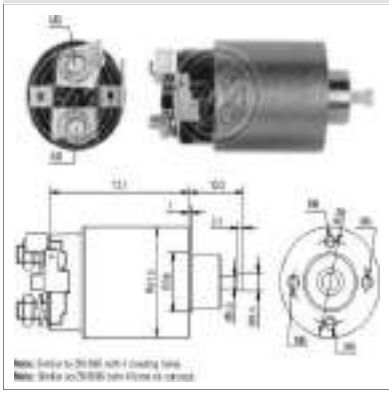

SOLENOIDE

Descripción: SOLENOIDE MITSUBISHI 12V , GALANT 2.5 , PAJERO 3.0 V6 , PAJERO 3.5 V6, MAZDA 929 2.0 , 929 3.0 V6, HYUNDAI SONATA 3.0 , M1T70781,M371X64271 SOLENOIDE

SOL-ZM4698
Marca: ZM

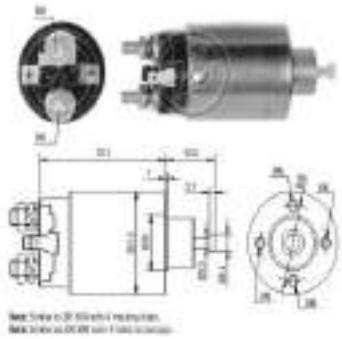

SOLENOIDE

Descripción: HYUNDAI ACCENT 1.3, ELANTRA 1.6 16V, 1.8 16V, HYUNDAI H100 2.4, PONY 1.2, 1.4, MK1 1.3, PORTER 2.4, SONATA 1.8, 2.0, MITSUBISHI CELESTE 1400, 1600, MITSUBISHI COLT 1.2, 1.3, 1.4, 1.6I, 1.8 GTI, ECLIPSE

SOL-ZM4699
Marca: ZM



SOLENOIDE

Descripción: HONDA CIVIC SOLENOIDE 12V ZM4705 DENSO 153400-7610

SOL-ZM4705
Marca: ZM



SOLENOIDE

Descripción: TOYOTA COROLLA TERCEL YARIS SOLENOIDE 12V ZM4708 DENSO 153400-1520 TOYOTA 28150-16160

SOL-ZM4708
Marca: ZM



SOLENOIDE

Descripción: PORCHE 911 CON ARRANQUE BOSCH REEMPLAZA 0331303118, 0331303133, 03310303618 SOLENOIDE 12V ZM473

SOL-ZM473
Marca: ZM

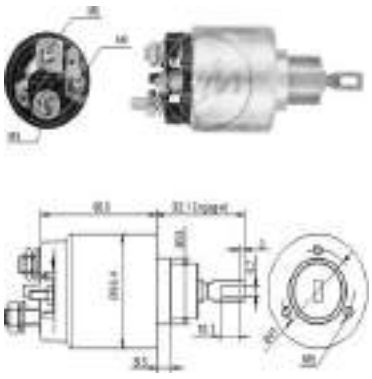

SOLENOIDE

Descripción: ZM473 PORCHE 911 CON ARRANQUE BOSCH REEMPLAZA 0331303118, 0331303133, 03310303618 SOLENOIDE 12V

SOL-C01.473
Marca: ZM CHINA



SOLENOIDE

Descripción: BMW SERIE 7 Y 8 , CON ARRANQUE BOSCH REEMPLAZA 0331303102 , 0331303105 , 0331303116 SOLENOIDE 12V ZM475

SOL-ZM475
Marca: ZM



SOLENOIDE

Descripción: ZM475 BMW SERIE 7 Y 8 , CON ARRANQUE BOSCH REEMPLAZA 0331303102 , 0331303105 , 0331303116 SOLENOIDE 12V ZM475

SOL-C01.475
Marca: ZM CHINA

SOLENOIDE



SOLENOIDE

Descripción: SOLENOIDE BOSCH 12V , RENAULT CLIO , RENAULT 19 , F000SHO110 SOLENOIDE

SOL-ZM478

Marca: ZM



SOLENOIDE

Descripción: ZM478 SOLENOIDE BOSCH 12V , RENAULT CLIO , RENAULT 19 , F000SHO110 SOLENOIDE

SOL-C01.478

Marca: ZM CHINA

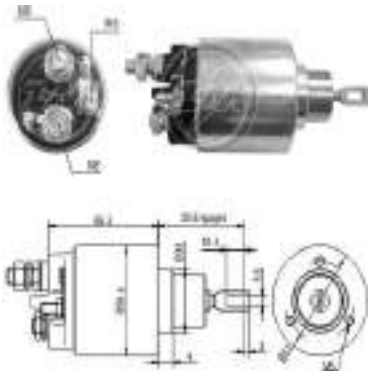

SOLENOIDE

Descripción: ZM479 SOLENOIDE BOSCH 12V , FIAT STRADA 1.7 , 1.7 , 1.9D , 2339303227 , F000SH0123 SOLENOIDE

SOL-C01.479

Marca: ZM CHINA

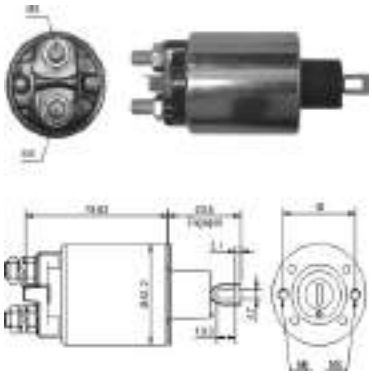

SOLENOIDE

Descripción: MERCEDES BENZ SPRINTER DIESEL C/MOT.MAXION,FORD F1000 PICK-UP,CON ARRANQUE LUCAS INDIEL-PRESTOLITE 12V ZM-480 35640770 230770 , K01253 SOLENOIDE

SOL-ZM480

Marca: ZM



SOLENOIDE

Descripción: CHEVROLET SILVERADO C/MOTOR MAXION S4 DIESEL,CON ARRANQUE LUCAS INDIEL 12V ZM481 35640480 SOLENOIDE

SOL-ZM481

Marca: ZM

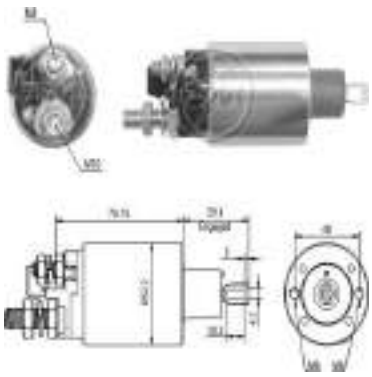

SOLENOIDE

Descripción: SOLENOIDE PRESTOLITE 24V , AGRALE MARRUA , IVECO MOTORES MWM SERIE X10 Y 299 , VOLVO VM17 , VM23 SOLENOIDE

SOL-ZM483

Marca: ZM



SOLENOIDE

Descripción: SOLENOIDE PRESTOLITE 12V , CUMMINS FORD CARGO 1622,2422,2425,2630,F650,F750 , FREIGHTLINER FL50,FL60,FL70,FL80 INTERNATIONAL , MACK , MESSEY FERGUSSON , NEW

SOL-ZM486

Marca: ZM

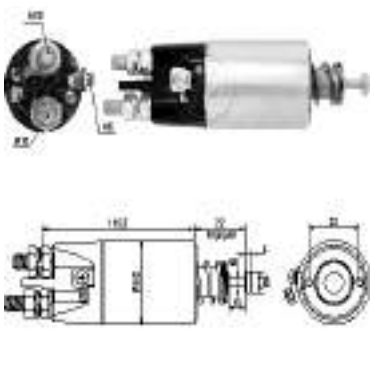

SOLENOIDE

Descripción: SOLENOIDE MITSUBISHI 24V, CAMIONES RENAULT, CUMMINS, VOLVO FM,LM, 20732977, 20397219,M009T61471,M9T61471, 3001SE,M93R3001SE,20732977,5001866702,7420732977,20

SOL-ZM4897

Marca: ZM

SOLENOIDE



SOLENOIDE

Descripción: CITROEN AX 1.4/1.5,CITROEN SAXO 1.5 DIESEL,XSARA 1.5 DIESEL,CON ARRANQUE VALEO 12V (REDUCTOR) ZM490 594-118 , 594-140,594-426 SOLENOIDE

SOL-ZM490
Marca: ZM



SOLENOIDE

Descripción: VALEO , ZM491 CITREN BERLINGO ZX , PAUGEOT106 205 206 306 CON ARRANQUE VALEO 12V SOLENOIDE

SOL-ZM491
Marca: ZM

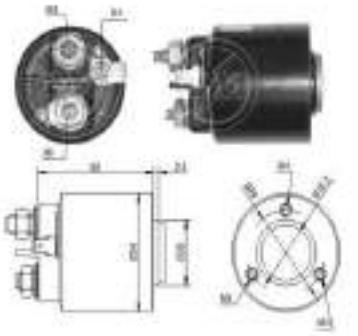

SOLENOIDE

Descripción: SOLENOIDE VALEO 12V , CITROEN , FIAT ,RENAULT , 594-087 , NE-815 SOLENOIDE

SOL-ZM492
Marca: ZM

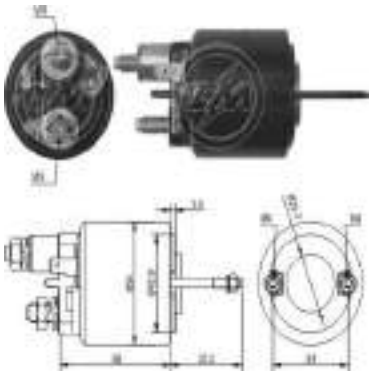

SOLENOIDE

Descripción: SOLENOIDE VALEO 12V , CITROEN C15 1.1,1.3 , PEUGEOT 205 1.1,1.2,1.3,,1.4,1.6,1.9, 309 1.1,1.3,1.4 099378 , CED 517 SOLENOIDE

SOL-ZM493
Marca: ZM



SOLENOIDE

Descripción: GM,VALEO,ZM494 , CHEVROLET CORSA NUEVO CON ARRANQUE VALEO 12V SOLENOIDE

SOL-ZM494
Marca: ZM



SOLENOIDE

Descripción: MERCEDES BENZ 168 SERIES A140,A160 HYUNDAI H1 CON ARRANQUE VALEO 12V ZM495 , 594-347,CED5033 SOLENOIDE 66-9448

SOL-ZM495
Marca: ZM



SOLENOIDE

Descripción: PEUGEOT 306/405/406 , CITROEN XANTIA , XSARA , CON ARRANQUE VALEO 12V , 594048 , 594183 , NE-898 , ZM496 SOLENOIDE

SOL-ZM496
Marca: ZM



SOLENOIDE

Descripción: CITROEN XANTIA 1.6i/1.8i/2.0i,XSARA 1.8 16V,CITROEN ZX 1.6,PEUGEOT 306 1.8i/2.0i,PEUGEOT 405 1.6i/1.8i/1.9,PEUGEOT 406 1.6/1.8/2.0,PEUGEOT 605 2.0SL,2.0SRL,PEUGEOT 806 2.0i,BOXER 2.0i,CON

SOL-ZM497
Marca: ZM

SOLENOIDE

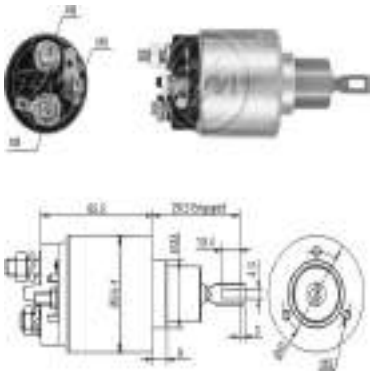

SOLENOIDE

Descripción: SOLENOIDE BOSCH 12V , PEUGEOT 306 1.9 DIESEL , 405 1.9 DIESEL , CON MOTORES XUD9A / XUD9TE , F010ALO101,F000SH0122,F000 SH0151 SOLENOIDE

SOL-ZM4973

Marca: ZM

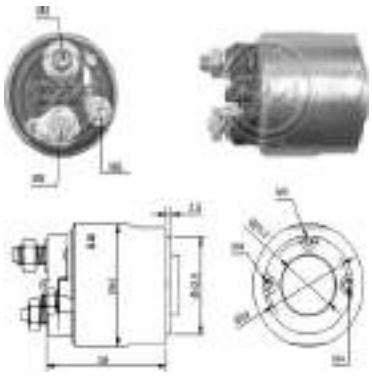

SOLENOIDE

Descripción: SOLENOIDE 12V ,FORD COURIER 1.0/1.6 , ECOSPORT 1.0/1.6 , ESCORT 1.6 , FIESTA 1.0/1.6 , KA , NEW FIESTA 1.0/1.6 SOLENOIDE

SOL-ZM498

Marca: ZM

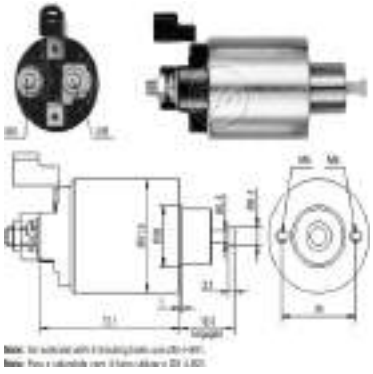

SOLENOIDE

Descripción: ZM4991 CHRYSLER CONCORDE , DODGE , EAGLE CON ARRANQUE MITSUBISHI REEMPLAZA 78773 SOLENOIDE 12V

SOL-C01.4991

Marca: ZM CHINA

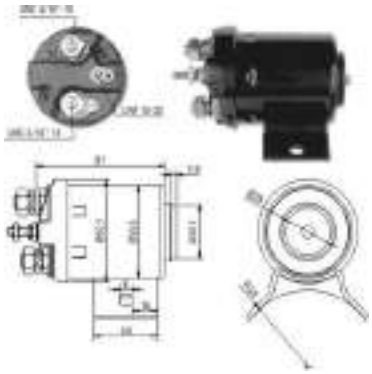

SOLENOIDE

Descripción: CAMION FORD F1000/2000/4000/7000/11000 C/MOT.MWM,FORD 11000/12000/ 13000 C/MOT. 6 CIL.CAMION VOLKSWAGEN 6.90/11.130/13.130,CASE,CLARK, CON ARRANQUE WAPSA 12V ZM501 IM90881001 ,

SOL-ZM501

Marca: ZM

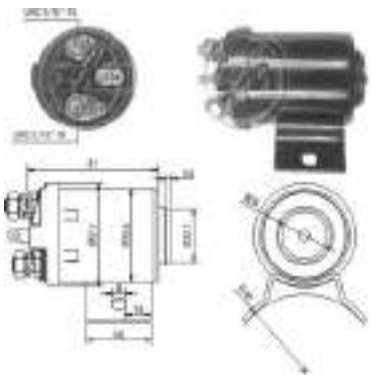

SOLENOIDE

Descripción: SOLENOIDE WAPSA 12V , SEDAN 1300,1500 Y 1600 , AP , KOMBI , KARMANN GHIA , VARIANT , TC , VARIANT TL , 9331451017 SOLENOIDE

SOL-ZM502

Marca: ZM



SOLENOIDE

Descripción: FORD 11000/12000/13000 C/MOT.PERKINS 6CIL.,FORD F1000/2000/4000/7000/ 11000 C/MOT.MWM 4 Y 6 CIL.TRACTOR MASSEY FERGUSON 85X/95I/95X/275/285/

SOL-ZM506

Marca: ZM

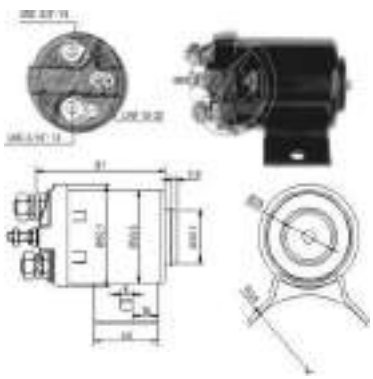

SOLENOIDE

Descripción: SOLENOIDE WAPSA 12V , CAMION FORD CARGO 1218/1415/1418/1618/2218/CON MOTOR 6.6 , CAMION CF7000,1519/1521/1621/2319/2321/3021/3223 CON MOTOR 7.8 , 9331451026 , 229-42

SOL-ZM510

Marca: ZM



SOLENOIDE

Descripción: VOLKSWAGEN PASSAT,PARATI,GOL,SAVEIRO, TODOS C\MOTOR 1.6,CON ARRANQUE WAPSA 12V ZM511 9331451008 , 229-32 SOLENOIDE

SOL-ZM511

Marca: ZM

SOLENOIDE

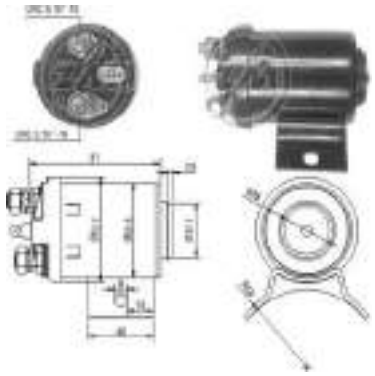

SOLENOIDE

Descripción: SOLENOIDE WAPSA 12V , CAMIONES FORD F4000 , CON MOTOR FORD 4 CILINDROS DIESEL , TRACTORES 4600,5600,6600 CON MOTOR DIESEL 4 CILINDROS , 9331451016, 229-28 SOLENOIDE

SOL-ZM518

Marca: ZM

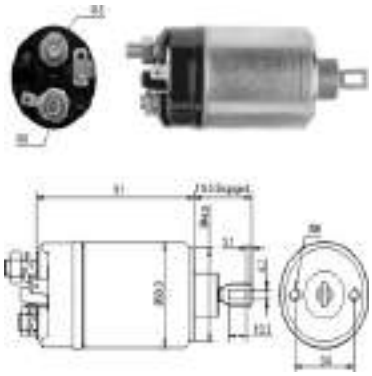

SOLENOIDE

Descripción: VOLKSWAGEN BRASILIA 1.3/1.6,KOMBI 1.5/1.6,SEDAN 1.3/1.5,AUDI,PORSCHE 914/1700/1800,CON ARRANQUE BOSCH 12V ZM521 , 0331302040,0331302064,0331

SOL-ZM521

Marca: ZM

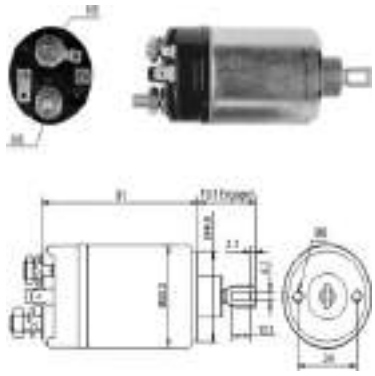

SOLENOIDE

Descripción: CHEVETTE 1.4,MARAJO 1.4,CHEVROLET CARAVAN,AUDI,OPEL,PORCHE, SAAB 99, VOLVO 14,CAMIONETA NISSAN 1800 J18 MEXICANA,CON ARRANQUE BOSCH 12V ZM522 IM90871402 ,

SOL-ZM522

Marca: ZM



SOLENOIDE

Descripción: CHEVROLET OPALA,MAVERICK 6 CIL.,CON ARRANQUE BOSCH 12V ZM523 9330081010 ,9000082006,9000082015,900 0083016,9000083017,9330081 010 SOLENOIDE

SOL-ZM523

Marca: ZM



SOLENOIDE

Descripción: CHEVETTE,MARAJO 1.4 1976>82,BMW 2002/320 I,VOLVO 160/240/760,OPEL KADETT,REKORD,CON ARRANQUE BOSCH 12V ZM524 , 0331302029,0331302036,0331 302044 SOLENOIDE

SOL-ZM524

Marca: ZM



SOLENOIDE

Descripción: CAMION MERCEDES BENZ,VOLKSWAGEN,CASE,IVEC O,CON ARRANQUE BOSCH JF 12V ZM531 9330081030 ZM547 SOLENOIDE 66-9121

SOL-669121

Marca: KONIGMANN



SOLENOIDE

Descripción: AGRALE, FIAT ALLIS, JOHN DEERE, MASSEYFERGUSON, CBT, CAMION MERCEDES BENZ, VOLKSWAGEN, CASE, IVECO, FORD, NEW HOLLAND, VALMET, MAXION, CON ARRANQUE BOSCH JF 12V., ZM531,

SOL-ZM531

Marca: ZM



SOLENOIDE

Descripción: ZM531 CAMION MERCEDES BENZ,VOLKSWAGEN,CASE,IVEC O,CON ARRANQUE BOSCH JF 12V ZM531 9330081030 ZM547 SOLENOIDE, 15003001

SOL-C01.531

Marca: ZM CHINA

SOLENOIDE

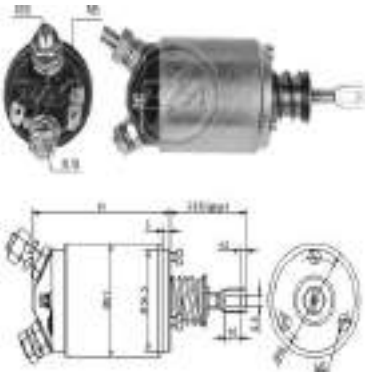

SOLENOIDE

Descripción: SOLENOIDE BOSCH 12V , AGRALE TX1600 , VALMET 110 ID , 68 , 85 ID , TODOS CON MOTOR DE PARTIDA JD SOLENOIDE

SOL-ZM533

Marca: ZM



SOLENOIDE

Descripción: SOLENOIDE BOSCH 12V , CAMIONES AGRALE , TRACTORES MAXION , CASE , FIAT ALLIS , MOTORES ESTACIONARIOS YANMAR , TRACTORES VALMET , 9330081031 SOLENOIDE

SOL-ZM534

Marca: ZM



SOLENOIDE

Descripción: ZM534 SOLENOIDE BOSCH 12V , CAMIONES AGRALE , TRACTORES MAXION , CASE , FIAT ALLIS , MOTORES ESTACIONARIOS YANMAR , TRACTORES VALMET , 9330081031 SOLENOIDE

SOL-C01.534

Marca: ZM CHINA



SOLENOIDE

Descripción: CAMION MERCEDES BENZ 1214/1218/1414/1418/1614/1618/1621, OM1420 , IVECO 150 T, FIAT 80/120/140 , CON ARRANQUE BOSCH JF 24V. ZM536 , IM90871303 , 9330081032 SOLENOIDE

SOL-S91401

Marca: KONIGMANN



SOLENOIDE

Descripción: CAMION MERCEDES BENZ 1214/1218/1414/1418/1614/1618/1621, OM1420 , IVECO 150 T, FIAT 80/120/140 , CON ARRANQUE BOSCH JF 24V. ZM536 , IM90871303 , 9330081032 SOLENOIDE

SOL-ZM536

Marca: ZM



SOLENOIDE

Descripción: ZM536 CAMION MERCEDES BENZ 1214/1218/1414/1418/1614/1618/1621, OM1420 , IVECO 150 T, FIAT 80/120/140 , CON ARRANQUE BOSCH JF 24V. ZM536 , IM90871303 , 9330081032 SOLENOIDE,

SOL-C01.536

Marca: ZM CHINA



SOLENOIDE

Descripción: VOLKSWAGEN CAMION 12.180, 14.170, 15.180, 16.170, 16.200,KOMATSU D30E, D50A,D50P,TRACTOR VALMET 1180,TRACTOR CASE 580/580H,CAMION FORD CARGO 12.180, 15.180 (MWM

SOL-ZM537

Marca: ZM



SOLENOIDE

Descripción: ZM537 VOLKSWAGEN CAMION 12.180, 14.170, 15.180, 16.170, 16.200,KOMATSU D30E, D50A,D50P,TRACTOR VALMET 1180,TRACTOR CASE 580/580H,CAMION FORD CARGO 12.180, 15.180 (MWM

SOL-C01.537

Marca: ZM CHINA

SOLENOIDE



SOLENOIDE

Descripción: SOLENOIDE BOSCH 12V , AUDI (DIESEL), CASE, FIAT , IVECO , JOHN DEERE , KHD , MARK , OPEL, MASSEY FERGUSON , MERCEDES DIESEL , RENAULT , VOLVO DIESEL SOLENOIDE

SOL-ZM538
Marca: ZM



SOLENOIDE

Descripción: ZM538 SOLENOIDE BOSCH 12V , AUDI (DIESEL), CASE, FIAT , IVECO , JOHN DEERE , KHD , MARK , OPEL, MASSEY FERGUSON , MERCEDES DIESEL , RENAULT , VOLVO DIESEL SOLENOIDE

SOL-C01.538
Marca: ZM CHINA

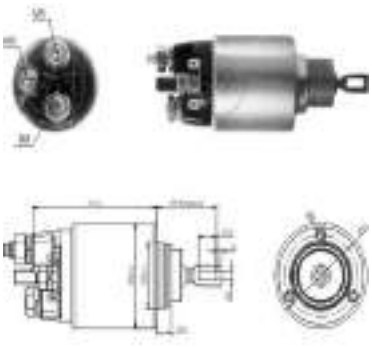

SOLENOIDE

Descripción: SOLENOIDE BOSCH 12V, M.BENZ 180, 2002/200, 2002/230, 2002/250, 2011/SPRINTER, 2008, 2339305013, 0001107406, 0001109250, A0051513901, A00515166010

SOL-ZM5381
Marca: ZM

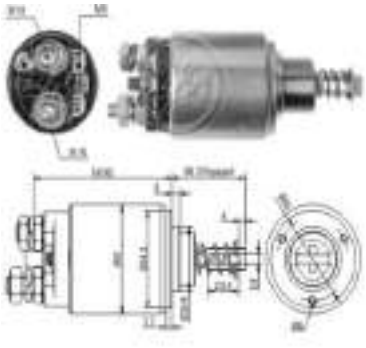

SOLENOIDE

Descripción: SOLENOIDE 24V DAF , FIAT , ZM539 , VOLVO B7 ,

SOL-ZM539
Marca: ZM

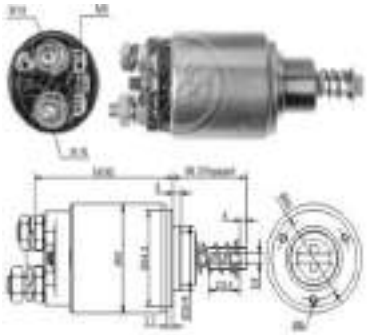

SOLENOIDE

Descripción: SOLENOIDE 24V DAF , FIAT , ZM539 , VOLVO B7 ,

SOL-C01.539
Marca: ZM CHINA



SOLENOIDE

Descripción: OPEL ASTRA 1.7TD 2001>CORSA 1.7TDi 16V 2000>ZAFIRA 1.7TDi 2000>CON ARRANQUE HITACHI-MARELLI 12V ZM5-395 , SOLENOIDE

SOL-ZM5395
Marca: ZM

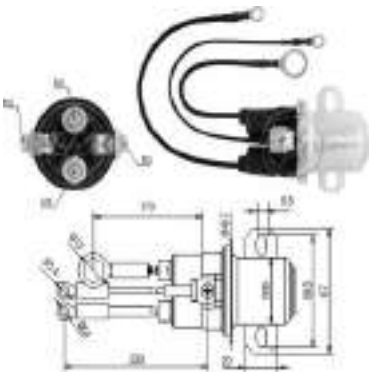

SOLENOIDE

Descripción: RELE AUXILIAR DELCO 39MT 12V ZM5407 DELCO REMY 10511368 10511414

SOL-ZM5407
Marca: ZM

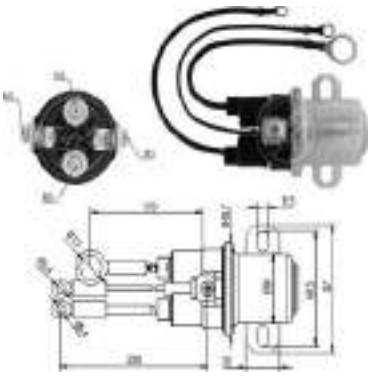

SOLENOIDE

Descripción: CASE FIAT ALLIS RELE AXILIAR 39MT 24V ZM5408 DELCO REMY 10511369 10511415

SOL-ZM5408
Marca: ZM

SOLENOIDE

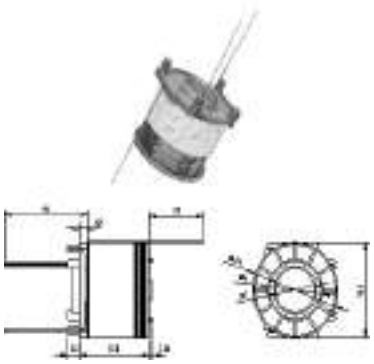

SOLENOIDE

Descripción: KIA,TOYOTA,HONDA,ISUZU,CHRYSLER,CON ARRANQUE NIPPONDENSO 12V REDUCTOR ZM5-419.93 , ARRANQUE OSGR BOBINA IMPULSORA

SOL-ZM541993

Marca: ZM



SOLENOIDE

Descripción: MAN,MERCEDES BENZ,SCANIA,VOLVO,IVECO,ATLAS COPCO,KHD,JOHN DEERE,CON ARRANQUE BOSCH 12V ZM542 , 0331400023,0331401001,0331401003,0331401012,0331401029,0331401046,0331401051,0

SOL-ZM542

Marca: ZM



SOLENOIDE

Descripción: ZM542 MAN,MERCEDES BENZ,SCANIA,VOLVO,IVECO,ATLAS COPCO,KHD,JOHN DEERE,CON ARRANQUE BOSCH 12V ZM542 , 0331400023,0331401001,0331401003,0331401012,03314010

SOL-C01.542

Marca: ZM CHINA



SOLENOIDE

Descripción: SOLENOIDE BOSCH 12V , MERCEDES 240D,300,VOLVO 240,740,769, VOLKSWAGEN DASHER , QUANTUM, AUDI 5000 , 4000 DIESEL SOLENOIDE

SOL-ZM544

Marca: ZM



SOLENOIDE

Descripción: ZM544 SOLENOIDE BOSCH 12V , MERCEDES 240D,300,VOLVO 240,740,769, VOLKSWAGEN DASHER , QUANTUM, AUDI 5000 , 4000 DIESEL SOLENOIDE

SOL-C01.544

Marca: ZM CHINA

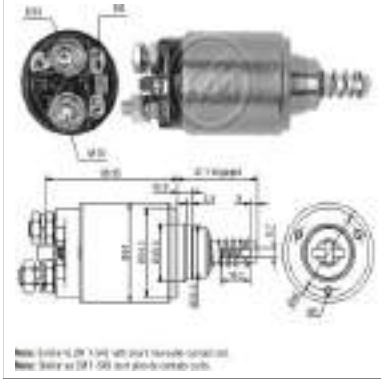

SOLENOIDE

Descripción: SOLENOIDE BOSCH 24V , DAF , DEUTZ ,IHC ,IVECO , KHD , MARGIRUS , MERCEDES , RAVO,RENAULT , VOLVO , SCANIA , P93H,P94,OMNIBUS F94 E L94 , FIAT 241 , 616 , 625 , 40NC , 50NC , 50F SOLENOIDE

SOL-ZM545

Marca: ZM



SOLENOIDE

Descripción: ZM545 SOLENOIDE BOSCH 24V , DAF , DEUTZ ,IHC ,IVECO , KHD , MARGIRUS , MERCEDES , RAVO,RENAULT , VOLVO , SCANIA , P93H,P94,OMNIBUS F94 E L94 , FIAT 241 , 616 , 625 , 40NC , 50NC , 50F SOLENOIDE

SOL-C01.545

Marca: ZM CHINA

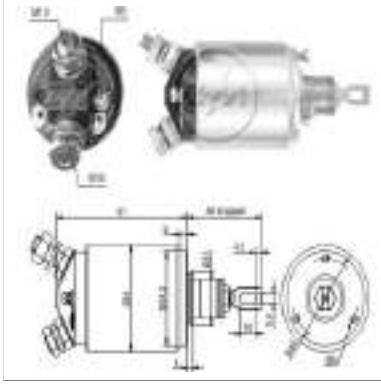

SOLENOIDE

Descripción: SOLENOIDE BOSCH 24V ,CAMION FIAT 70 (CO-39),100 (CO-3 VARIANTE 36),130 (CP-3), TRACTOR AD7B , 9330081023 SOLENOIDE

SOL-ZM546

Marca: ZM

SOLENOIDE

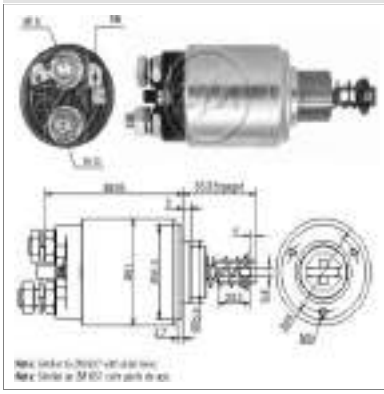

SOLENOIDE

Descripción: SOLENOIDE BOSCH 24V , MERCEDES BENZ , OMNIBUS CON MOTOR M366G , 9000083065 , 9330081045

SOL-ZM547

Marca: ZM



SOLENOIDE

Descripción: SOLENOIDE BOSCH 12V , CHEVROLET -GENERAL MOTORS ,ASTRA CALIBRA ,VECTRA TODOS 4 CIL. F005M00024,9330061129,F000SH0150 SOLENOIDE

SOL-ZM5473

Marca: ZM



SOLENOIDE

Descripción: TRACTOR FIAT ALLIS AD7B,FD9,FD10B,FD12B,CON ARRANQUE BOSCH 24V (EMBOLO CON GUARDAPOLVO) ZM548 9330081042 , SOLENOIDE

SOL-ZM548

Marca: ZM



SOLENOIDE

Descripción: ZM548 TRACTOR FIAT ALLIS AD7B,FD9,FD10B,FD12B,CON ARRANQUE BOSCH 24V (EMBOLO CON GUARDAPOLVO) ZM548 9330081042 , SOLENOIDE

SOL-C01.548

Marca: ZM CHINA

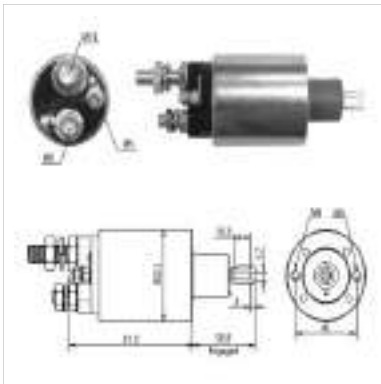

SOLENOIDE

Descripción: CAMION VOLKSWAGEN 7.10, 8.120, 8.150, 13.150, 13.180, 13.190, 15.180, 15.190, 17.210, 17.220, 23.210, 23.220, 26.220, 26.260, 26.260, VOLKSWAGEN TITAN 17.310, 18.310, 23.310, 26.310, BUSES

SOL-ZM5485

Marca: ZM



SOLENOIDE

Descripción: SOLENOIDE VALEO 12V, HYUNDAI , KIA 2.5, 3610042350,36100DSL42350, TM000A36101, H1

SOL-H1

Marca: STAR



SOLENOIDE

Descripción: SOLENOIDE VALEO 12V, HYUNDAI H1 2.5 DIESEL , KIA 2.5 DIESEL , 3610042350 , 36100DSL42350, TM000A36101

SOL-ZM5491

Marca: ZM

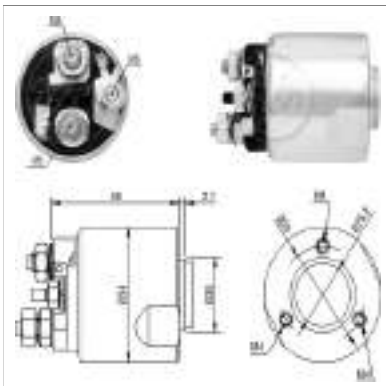

SOLENOIDE

Descripción: MERCEDES BENZ CLASE A 140/160/168 SOLENOIDE 12V ZM5495 VALEO 594401

SOL-ZM5495

Marca: ZM

SOLENOIDE



SOLENOIDE

Descripción: CHEVROLET C10,OPALA 4 Y 6 CIL.,OLDSMOBILE,CADILLAC,CON ARRANQUE DELCO REMY 12V 10MT. ZM-551 SOL-975 , 1114256,1119798,D932 SOLENOIDE

SOL-ZM551
Marca: ZM

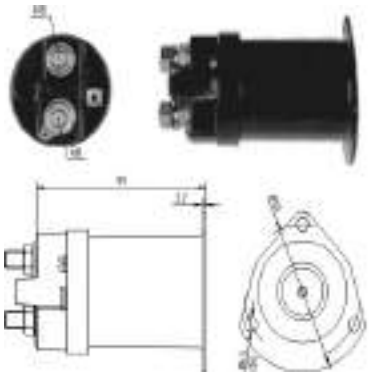

SOLENOIDE

Descripción: OPEL ASCONA 1.6/1.8,OPEL REKORD 1.8,CON ARRANQUE DELCO REMY 12V ZM-555 , 3471725,DR904 SOLENOIDE

SOL-ZM555
Marca: ZM

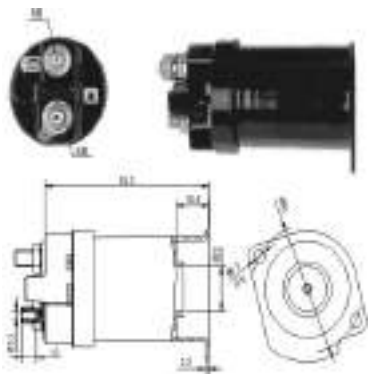

SOLENOIDE

Descripción: OPEL ASCONA 1.2 , KADETT 1.2 , CON ARRANQUE DELCO REMY 12V, ZM556 , 3471693 , DR902 SOLENOIDE

SOL-ZM556
Marca: ZM

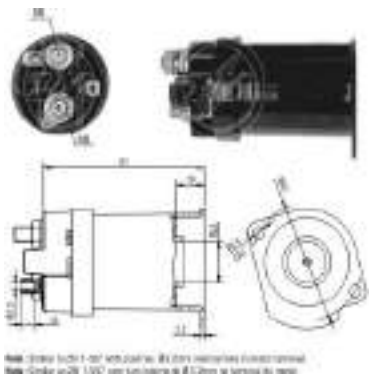

SOLENOIDE

Descripción: SOLENOIDE DELCO 12V , ASTRA 1.4 , CORSA 1.2,1.3,1.4,VECTRA 1.4,1.6, 3471697 ,DR903 SOLENOIDE

SOL-ZM557
Marca: ZM



SOLENOIDE

Descripción: RENAULT 5,PEUGEOT 404,CON ARRANQUE DUCELLIER 12V (CORTO 2 HILOS) ZM560 SE206 ,606893,680559,680560,NE-361,NE355 SOLENOIDE

SOL-ZM560
Marca: ZM



SOLENOIDE

Descripción: RENAULT 12/18,CITROEN VISA,CON ARRANQUE DUCELLIER 12V (4 PERNOS) ZM-561 FS-12 , 583079 SOLENOIDE

SOL-ZM561
Marca: ZM

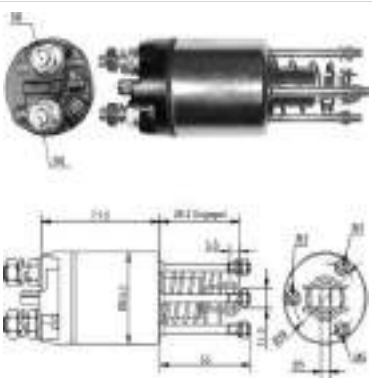

SOLENOIDE

Descripción: FIAT REGATA,LANCIA,PEUGEOT 305,CON ARRANQUE MARELLI 12V (3 PERNOS) ZM5-651 , 63600904,85530220,85540041 SOLENOIDE

SOL-ZM5651
Marca: ZM

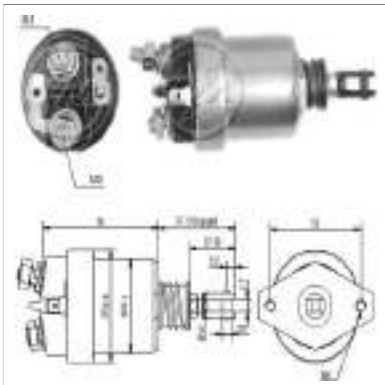

SOLENOIDE

Descripción: SOLENOIDE BOSCH 12V , FORD CORCEL I Y II , VW SEDAN , KOMBI , KARMANN GHIA , AGRALE CON MOTORES ESTACIONARIOS M70,M80,M85,M90 , 9330081034 SOLENOIDE

SOL-ZM567
Marca: ZM

SOLENOIDE



SOLENOIDE

Descripción: SOLENOIDE MITSUBISHI 12V , DODGE ,MAZDA , MITSUBISHI ,GRUA NISSAN ,M1T72581/583/681,M371X64971 SOLENOIDE

SOL-ZM5698

Marca: ZM



SOLENOIDE

Descripción: VOLKSWAGEN GOL,BRASILIA 1.3/1.6,SAVEIRO 1.6,VARIANT II,VOYAGE,PARATI 1.5/1.6/1.8,KOMBI 1.6,PASSAT 1.5/1.6,CON ARRANQUE BOSCH 12V ZM571 IM90871201 ZM580 ,

SOL-ZM571

Marca: ZM



SOLENOIDE

Descripción: ZM571 VOLKSWAGEN GOL,BRASILIA 1.3/1.6,SAVEIRO 1.6,VARIANT II,VOYAGE,PARATI 1.5/1.6/1.8,KOMBI 1.6,PASSAT 1.5/1.6,CON ARRANQUE BOSCH 12V ZM571 IM90871201 ZM580 ,

SOL-C01.571

Marca: ZM CHINA

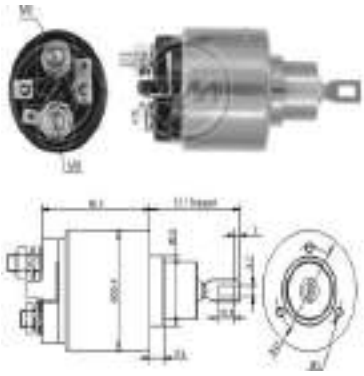

SOLENOIDE

Descripción: SOLENOIDE BOSCH 12V , KADETT 2.0 , MONZA 2.0 , 9000082058 , 9330081041 SOLENOIDE

SOL-ZM572

Marca: ZM

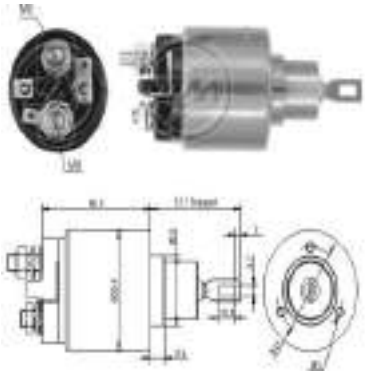

SOLENOIDE

Descripción: ZM572 SOLENOIDE BOSCH 12V , KADETT 2.0 , MONZA 2.0 , 9000082058 , 9330081041 SOLENOIDE

SOL-C01.572

Marca: ZM CHINA



SOLENOIDE

Descripción: FIAT 147, FIORINO 1.3, PREMIO 1.3, UNO 1.3, 1.5, CHEVROLET MONZA 2.0, CHEVETTE, CHEVY 500, AUDI 100 2.2, 200 2.2 , 4000, 5000, VOLKSWAGEN GOLF 1.8, PASSAT 2.0, CON ARRANQUE BOSCH 12V. ZM573,

SOL-ZM573

Marca: ZM



SOLENOIDE

Descripción: SOLENOIDE BOSCH 24V, NISSAN PATROL 2.8 DIESEL 84>89, 49071400, 0001529110, 0331303096, 2339303276, 0001111001, 0001111005, 9000332401, 0031519401

SOL-ZM3674

Marca: ZM



SOLENOIDE

Descripción: ZM573 FIAT 147,FIORINO 1.3,PREMIO 1.3,UNO 1.3/1.5,CHEVROLET MONZA 2.0, CHEVETTE,CHEVY 500,AUDI 4000/5000,CON ARRANQUE BOSCH 12V ZM573 IM90871203 ,0331303024,0331303029,033

SOL-C01.573

Marca: ZM CHINA

SOLENOIDE

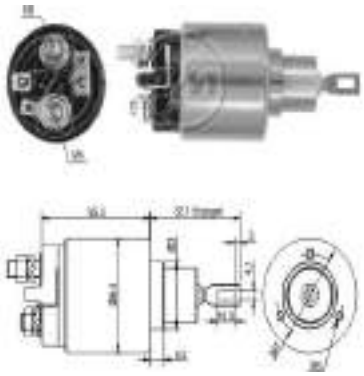

SOLENOIDE

Descripción: SOLENOIDE BOSCH 12V , ALFA ROMEO , FIAT 147 , FIORINO , PREMIO Y UNO , UNO MILLE , CHEVETTE , CHEVY 500 , BMW , SAAB , VOLVO , 0331303/008/033/074,933008 1046 SOLENOIDE

SOL-ZM574

Marca: ZM

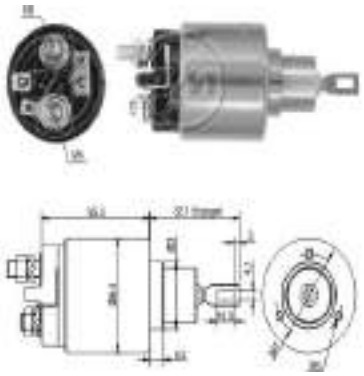

SOLENOIDE

Descripción: ZM574 SOLENOIDE BOSCH 12V , ALFA ROMEO , FIAT 147 , FIORINO , PREMIO Y UNO , UNO MILLE , CHEVETTE , CHEVY 500 , BMW , SAAB , VOLVO , 0331303/008/033/074,933008 1046 SOLENOIDE

SOL-C01.574

Marca: ZM CHINA

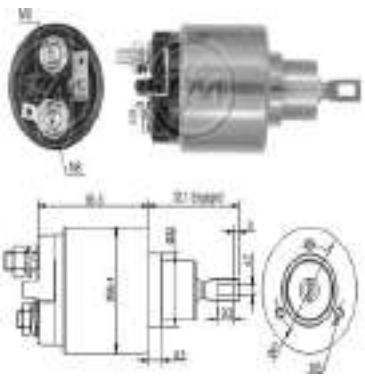

SOLENOIDE

Descripción: SOLENOIDE BOSCH 12V , BMW ,SEAT ,FIAT , LANCIA , VAUX HALL , OPEL ,0331303006/026/506 SOLENOIDE

SOL-ZM575

Marca: ZM

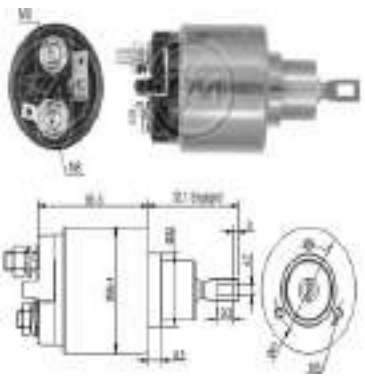

SOLENOIDE

Descripción: ZM575 SOLENOIDE BOSCH 12V , BMW ,SEAT ,FIAT , LANCIA , VAUX HALL , OPEL ,0331303006/026/506 SOLENOIDE

SOL-C01.575

Marca: ZM CHINA



SOLENOIDE

Descripción: LADA NIVA,SAMARA 1.3/1.5 1986>CON ARRANQUE RUSSO 12V ZM579 2108-3708808 , BEAC SOLENOIDE

SOL-ZM579

Marca: ZM



SOLENOIDE

Descripción: NISSAN-DATSUN IGUAL A ZM-680,(CON RESORTE) ZM581, 2114-57001,31204-634-005,23 343-N3300,23343-N3301 SOLENOIDE

SOL-ZM581

Marca: ZM



SOLENOIDE

Descripción: NISSAN-DATSUN IGUAL A ZM-681,(CON RESORTE) ZM582, 2114-77004,23343-H5000 SOLENOIDE

SOL-ZM582

Marca: ZM

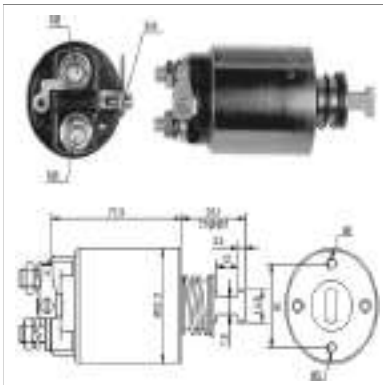

SOLENOIDE

Descripción: NISSAN 720 PICK-UP DIESEL,URVAN 2.2D,KING CAP 2.3D/2.5D ,CON ARRANQUE HITACHI 12V ZM583 , 2120-57002,23343-37506,233 43-G7002 SOLENOIDE

SOL-ZM583

Marca: ZM

SOLENOIDE



SOLENOIDE

Descripción: RENAULT 19,ECLAIRE,OPEL CORSA 1.0/1.4,CON ARRANQUE VALEO 12V REDUCTOR ZM590 502326 SOLENOIDE 66-9427

SOL-669427
Marca: KONIGMANN



SOLENOIDE

Descripción: RENAULT 19,ECLAIRE,OPEL CORSA 1.0/1.4,CON ARRANQUE VALEO 12V REDUCTOR ZM590 502326 SOLENOIDE

SOL-ZM590
Marca: ZM



SOLENOIDE

Descripción: CHEVROLET CORSA 1.0/1.4,CON ARRANQUE VALEO 12V REDUCTOR ZM591 SE257 90421722,136255,GM9042172 2 SOLENOIDE 66-9447

SOL-669447
Marca: KONIGMANN



SOLENOIDE

Descripción: CHEVROLET CORSA 1.0, 1.4, CON ARRANQUE VALEO 12V., REDUCTOR, ZM591, SE257, 90421722, 136255, GM 90421722, SOLENOIDE ZM

SOL-ZM591
Marca: ZM

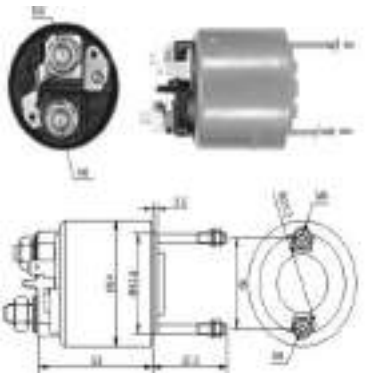

SOLENOIDE

Descripción: PEUGEOT 404/504/505,RENAULT 9,TRAFIC 1.4,CON ARRANQUE PARIS RHONE 12V ZM592 NE-159 , 104594,CED541 SOLENOIDE , H1, 66-9416

SOL-669416
Marca: KONIGMANN

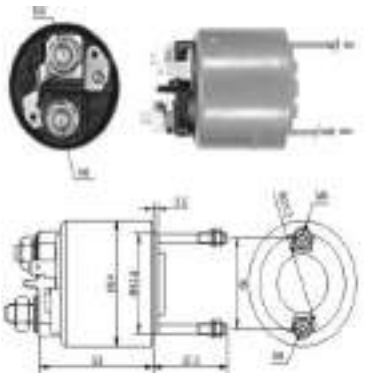

SOLENOIDE

Descripción: PEUGEOT 404/504/505,RENAULT 9,TRAFIC 1.4,CON ARRANQUE PARIS RHONE 12V ZM592 NE-159 , 104594,CED541 SOLENOIDE , H1

SOL-ZM592
Marca: ZM

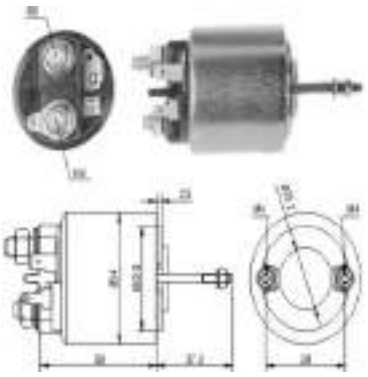

SOLENOIDE

Descripción: PEUGEOT 505 Ti 1983>93,CON ARRANQUE PARIS RHONE 12V ZM593 NE-134 , 105254,182462,CED543,NE-14 0 SOLENOIDE

SOL-ZM593
Marca: ZM

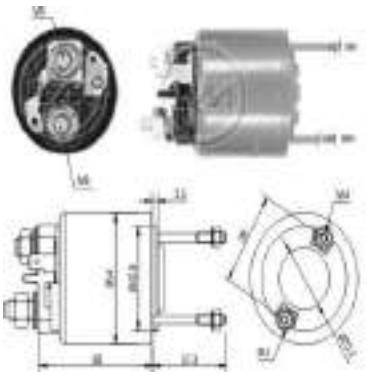

SOLENOIDE

Descripción: SOLENOIDE VALEO 12V , RENAULT CLIO 1.0,1.1,1.2,1.4,1.7,1.8, EXPRESS 1.1,1.2,1.4, RAPID 1.4 , RENAULT 5 1.4 , VOLVO 340 1.7 , 440 , 480, 106142 , 106143 SOLENOIDE

SOL-ZM594
Marca: ZM

SOLENOIDE



SOLENOIDE

Descripción: PEUGEOT,RENAULT FUEGO TL/GTL,RENAULT 18L/TL/GTL,CON ARRANQUE PARIS RHONE 12V ZM595 102217 , CED528 , SOLENOIDE 66-9417

SOL-669417

Marca: KONIGMANN



SOLENOIDE

Descripción: PEUGEOT,RENAULT FUEGO TL/GTL,RENAULT 18L/TL/GTL,CON ARRANQUE PARIS RHONE 12V ZM595 102217 , CED528 , SOLENOIDE 66-9417

SOL-ZM595

Marca: ZM



SOLENOIDE

Descripción: SOLENOIDE VALEO 12V , RENAULT 21 , RENAULT 25 , PEUGEOT , BUKH , CITROEN , INDUSTRIAL , VOLVO , 102295 , 182458 , CED 530 SOLENOIDE

SOL-ZM596

Marca: ZM



SOLENOIDE

Descripción: CITRIEN BX11/14 , C15 0.9/1.1 , PEUGEOT 205 1.0/1.4 , 505 GTi/STi , 505i , RENAULT 18 , FUEGO , R21 ,VOLVO 340 1.4 ,VOLVO 343 , CON ARRANQUE PARIS RHONE 12V. ZM597, 102849 , 103489,103794,105489,18106

SOL-ZM597

Marca: ZM

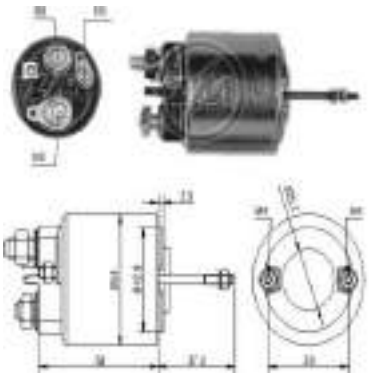

SOLENOIDE

Descripción: VOLVO F4 F480 SOLENOIDE 12V ZM598 VALEO 594054

SOL-ZM598

Marca: ZM



SOLENOIDE

Descripción: CITROEN BERLINGO 1.8D/1.9D,XANTIA 1.6I/1.8I,XSARA 1.8/1.8 16V,ZX 1.6I, PEUGEOT 205/405 1.6I/1.8I,406 1.6/1.8/1.9/2.0,605 2.0 SL,BOXER 2.0I, CON ARRANQUE VALEO 12V

SOL-669423

Marca: KONIGMANN



SOLENOIDE

Descripción: CITROEN BERLINGO 1.8D/1.9D,XANTIA 1.6I/1.8I,XSARA 1.8/1.8 16V,ZX 1.6I, PEUGEOT 205/405 1.6I/1.8I,406 1.6/1.8/1.9/2.0,605 2.0 SL,BOXER 2.0I, CON ARRANQUE VALEO 12V

SOL-ZM599

Marca: ZM

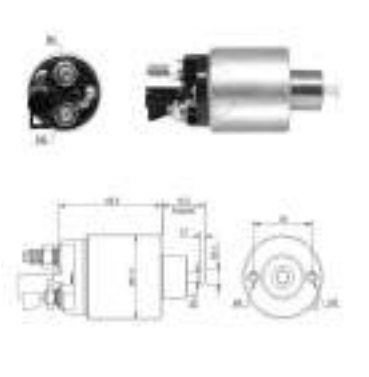

SOLENOIDE

Descripción: CHEVROLET CAPTIVA SUZUKI XL-7 SOLENOIDE 12V ZM5995 MITSUBISHI

SOL-ZM5995

Marca: ZM

SOLENOIDE

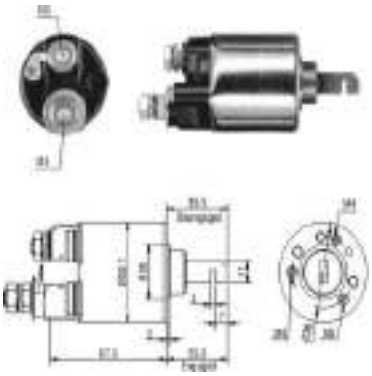

SOLENOIDE

Descripción: HONDA CIVIC 1.2/1.3/1.3 S/1.3 SL/1.4/1.5 CRX/1.5i/1.6 16V,INTEGRA 1.5, 1.6,CON ARRANQUE MITSUBA 12V ZM602 31210-PC2-026 , 31210-PE1-171 SOLENOIDE

SOL-ZM602
Marca: ZM



SOLENOIDE

Descripción: HONDA ACCORD 1.6/1.8/2.0/2.0i 16V,PRELUDE 1.8/2.0/2.0i 16V,CON ARRANQUE MITSUBA 12V ZM603 31210-PC2-016,31210-PD2-006,31210-PD2-016 SOLENOIDE

SOL-ZM603
Marca: ZM

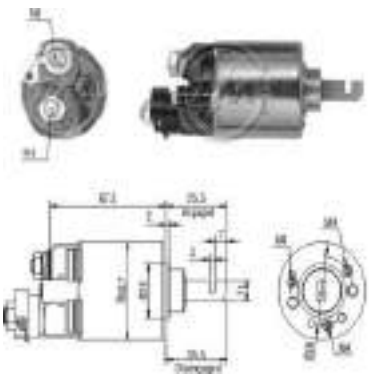

SOLENOIDE

Descripción: SOLENOIDE MITSUBA 12V , HONDA ACCORD Y PRELUDE , 31210-PT0-004 , 31210-PT0-9050 SOLENOIDE

SOL-ZM604
Marca: ZM

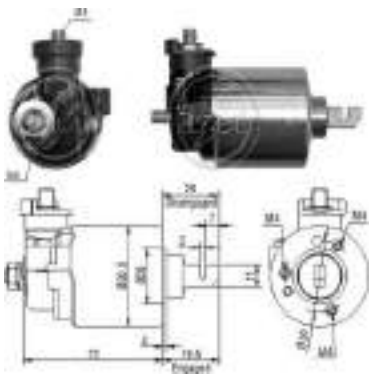

SOLENOIDE

Descripción: HONDA CIVIC 1.4 , 1.6 , HONDA ACURA 1996-2002 , CON ARRANQUE MITSUBA 12V , 66-8506-1 , 31210-P2A-901 , 31210-P2C-901 SOLENOIDE

SOL-ZM605
Marca: ZM

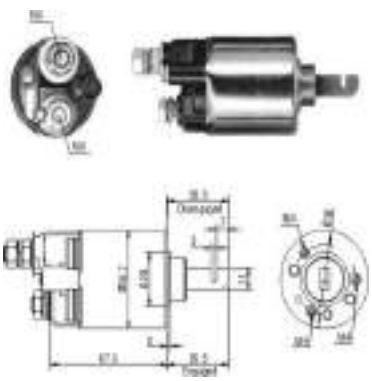

SOLENOIDE

Descripción: HONDA ACCORD,CIVIC,ACURA,INTEGRA,PRELUDE,CON ARRANQUE MITSUBA 12V ZM606 31210-P01-005,31210-P13-904 ,31210-P30-005 SOLENOIDE

SOL-ZM606
Marca: ZM



SOLENOIDE

Descripción: HONDA ACCORD 3.0,V6,ACURA 3.0TL 3.2L/3.0L,CIVIC 1.6,CIVIC DEL SOL 1.6, HONDA PRELUDE 2.2,L4 W/AT,CON ARRANQUE MITSUBA 12V ZM608 31210-P2A-004,31210-P2C-004 ,31210-P2C-J61,31210-P2J-J61

SOL-ZM608
Marca: ZM

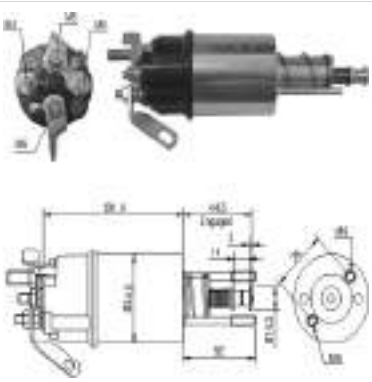

SOLENOIDE

Descripción: TRACTOR FORD,MASSEY FERGUSON,CASE,CLARK,CON ARRANQUE LUCAS M50 12V ZM610 76740,2701E-11390-A,2701E-11390-BD4NN-11390-BD7NN-11390-B,76753,76756,76781,768

SOL-ZM610
Marca: ZM



SOLENOIDE

Descripción: MASSEY FERGUSON,BEDFORD TJ 1975>CON ARRANQUE LUCAS M50 12V ZM611 76901 , 60933083,76926,76997,77040, 77089,TOB123,TOB125,TOB183, SOLENOIDE

SOL-ZM611
Marca: ZM

SOLENOIDE



SOLENOIDE

Descripción: MASSEY FERGUSON,IHC,LISTER PETTER,CON ARRANQUE LUCAS M418G/M127 12V ZM612 76755 IM90870612, 76759,76763,76786,76796,768 00,76803,76804,76815,76820, 76821,76823,76824,76826,768

SOL-ZM612

Marca: ZM



SOLENOIDE

Descripción: CASE, PERKINS, MASSEY FERGUSON, TRACTOR FORD, ATLAS COPCO, ALLIS CHALMERS, CON ARRANQUE LUCAS SERIE M127 12V., ZM613, 76923, 60933111, 77121, 77121A,77131, 77141, 77143, TPB104, TPB111,

SOL-ZM613

Marca: ZM



SOLENOIDE

Descripción: SOLENOIDE PRESTOLITE 12V , ROLLS ROYCE , JAGUAR , TRACTORES FORD Y VEHICULOS LEYLAND SOLENOIDE

SOL-ZM614

Marca: ZM



SOLENOIDE

Descripción: FORD CAPRI 1.6,GRANADA 2.0,TAUNUS 1.6/2.0,VOLVO 260/340/345/360/740, CON ARRANQUE BOSCH 12V ZM624 , 0331302053 SOLENOIDE

SOL-ZM624

Marca: ZM

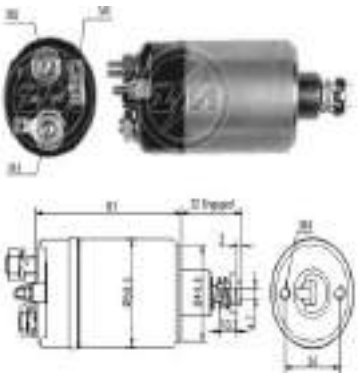

SOLENOIDE

Descripción: SOLENOIDE BOSCH 12V, 0331302096, 0331302596, CHRYSLER DODGE

SOL-ZM627

Marca: ZM



SOLENOIDE

Descripción: SOLENOIDE BOSCH 12V, RENAULT 1.6 16V 2007, SYMBOL 1.6 8/16V 2009, F000CD1113, F000CD0002

SOL-ZM6271

Marca: ZM



SOLENOIDE

Descripción: ZM631 SOLENOIDE BOSCH 12V , TODOS LOS ARRANQUES JF , KHD , MAN , CUMMINS,AGRALE , MAXION , VALMET , YANMAR , FORD NEW HOLLAND , 9330081030 SOLENOIDE

SOL-C01.631

Marca: ZM CHINA



SOLENOIDE

Descripción: ZM632 CAMION FORD CARGO F4000/12000/14000 1996>CON MOT.MWM 4.10T,CAMION VOLKSWAGEN 7100/8140/12140/12170/1415 0/14200 TURBO MOT.MWM 6-10 CIL., TRACTOR CASE

SOL-C01.632

Marca: ZM CHINA

SOLENOIDE



SOLENOIDE

Descripción: SOLENOIDE BOSCH 12V , IHC , MERCEDES , THERMO KING , VOLVO , 0331400008/068,0331401015 SOLENOIDE

SOL-ZM633

Marca: ZM

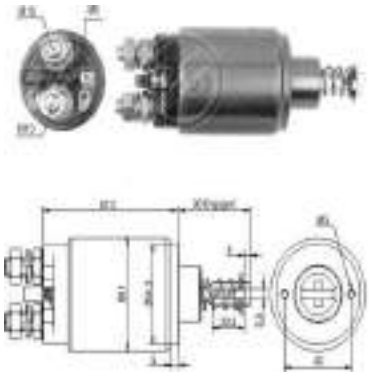

SOLENOIDE

Descripción: SOLENOIDE ESPECIAL 12V , NASHVILLE : 4-400-01-00 SOLENOIDE

SOL-ZM634

Marca: ZM



SOLENOIDE

Descripción: SOLENOIDE ESPECIAL 12V , NASHVILLE : 4-401-02-00 SOLENOIDE

SOL-ZM635

Marca: ZM



SOLENOIDE

Descripción: ZM636 MERCEDES BENZ CAMION 1214/1218/1414/1418/1614/1618/1621 (OF-OH1318), MOTORES CUMMINS 5.9L 6BT,CAMION FIAT 80,120,140,CAMION IVECO 150T, VALMET L30,MAXION

SOL-C01.636

Marca: ZM CHINA



SOLENOIDE

Descripción: CAMION VOLVO D45,LM621/641/841/846/4400, VOLVO F84/FB84/F85/F86/FB86/F87BFA,VOLVO N7,LM1641,SCANIA B80/C80/BR85/CR85/B86/F82/G82/G92/G93, SCANIA

SOL-ZM638

Marca: ZM



SOLENOIDE

Descripción: ZM638 CAMION VOLVO D45,LM621/641/841/846/4400, VOLVO F84/FB84/F85/F86/FB86/F87BFA,VOLVO N7,LM1641,SCANIA B80/C80/BR85/CR85/B86/F82/

SOL-C01.638

Marca: ZM CHINA



SOLENOIDE

Descripción: FIAT BRAVA 1.6 EL,ELX,SX,BRAVO 1.6 S,SX,MAREA 1.6i 16V,PALIO 1.6 16V, FIAT PUNTO 1.4 GT,CON ARRANQUE MAGNETI MARELLI 12V ZM6-395 85541740,85541860 SOLENOIDE

SOL-ZM6395

Marca: ZM

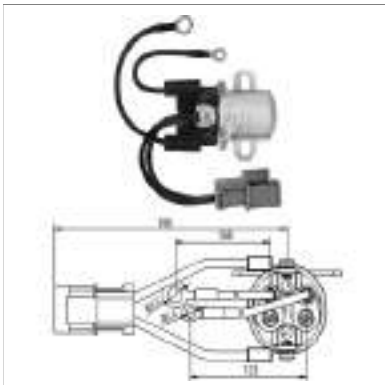

SOLENOIDE

Descripción: MITSUBISHI FUSO CANTER RELE AUXILIAR 12V ZM6407 MITSUBISHI M3T67283 ME015112

SOL-ZM6407

Marca: ZM

SOLENOIDE

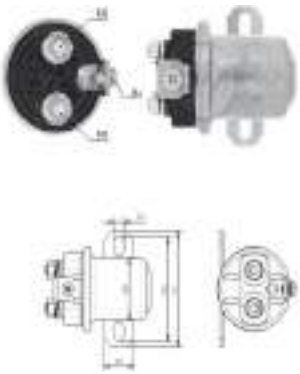

SOLENOIDE

Descripción: RELÉ AUXILIAR DE PARTIDA 24V , 37MT ,41MT, MERCEDES BENZ 1632L,1632LS,1634LS,1938L,1938LS,1938S,1944L,2638S,1638LK,1638LS,OF1722,OH 1628L , 10512476,1115659 RELÉ AUXILIAR DE PARTIDA

SOL-ZM6408

Marca: ZM



SOLENOIDE

Descripción: SOLENOIDE BOSCH 24V , HATZ , IHC , KHD , MAN , MWM , POCLAIN , SAVIOEM , SCANIA Y STEYR , 0331401002 , 0331402081 SOLENOIDE

SOL-ZM642

Marca: ZM

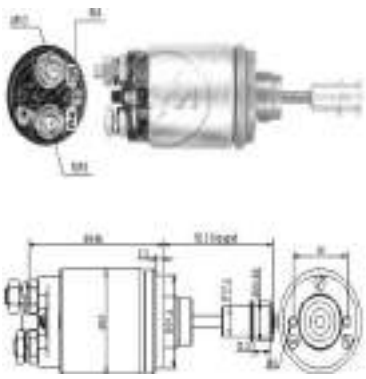

SOLENOIDE

Descripción: SOLENOIDE BOSCH 12V , DEUTZ , HANOMAG , IVECO , KHD , MARGIRUS DEUTZ , LAMBORGHINI ,SAME , 0331400014/016/017/022,0331401007/507,0331402076 SOLENOIDE

SOL-ZM643

Marca: ZM



SOLENOIDE

Descripción: CAMION IVECO,DEUTZ,DAF,MARCEDES BENZ,MAGIRUS,CON ARRANQUE BOSCH 24V ZM-647 0331402015,0331402515 SOLENOIDE

SOL-ZM647

Marca: ZM



SOLENOIDE

Descripción: ZM647 CAMION IVECO,DEUTZ,DAF,MARCEDES BENZ,MAGIRUS,CON ARRANQUE BOSCH 24V ZM-647 0331402015,0331402515 SOLENOIDE

SOL-C01.647

Marca: ZM CHINA



SOLENOIDE

Descripción: ZM648 CASE,CATERPILLAR,JCB,VOLVO ,MERCEDES,DEUTZ,IHC,CON ARRANQUE BOSCH 12V ZM648 0331402568,0331402006,0331402042,0331402070,0331402209,0331402568,0331402570

SOL-C01.648

Marca: ZM CHINA

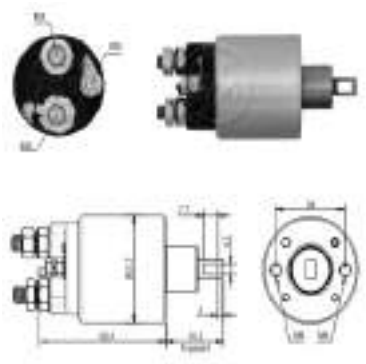

SOLENOIDE

Descripción: AGRALE TRACTOR 4230 SOLENOIDE 12V ZM6485 LUCAS INDIEL 35640975 K01411

SOL-ZM6485

Marca: ZM

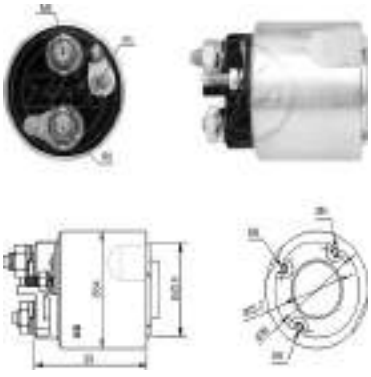

SOLENOIDE

Descripción: RENAUL CLIO KANGOO LAGUNA LOGAN MEGANE SANDERO SCENIC SOLENOIDE 12V ZM6492 VALEO 594438

SOL-ZM6492

Marca: ZM

SOLENOIDE

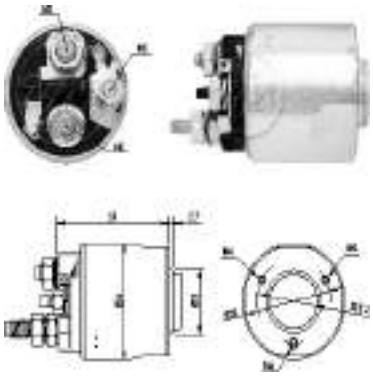

SOLENOIDE

Descripción: SOLENOIDE VALEO 12V, HONDA, 594362, 31200-PDA-E020/ E03/E030/S010,

SOL-ZM6495

Marca: ZM



SOLENOIDE

Descripción: PEUGEOT 404/504 1.8,RENAULT 4S,LADA,FIAT 600/125,POLONEZ,CON ARRANQUE FEMSACO 12V ZM650 CBS-F855,4189658,63600400 SOLENOIDE

SOL-ZM650

Marca: ZM

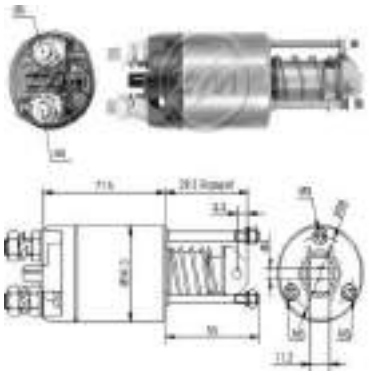

SOLENOIDE

Descripción: SOLENOIDE MARELLI 12V , FIAT PANDA 1300D , UNO 1.3 D,1.4D1.7D, FIORINO 1.7D, REGATA 1.7D, RITMO 1.7D , TIPO 1.7D , 63600901,85530330,85540001 SOLENOIDE

SOL-ZM651

Marca: ZM



SOLENOIDE

Descripción: FIAT 125,FIAT 132 2.0,POLONEZ 1.5,SEAT,CON ARRANQUE MARELLI 12V ZM652 CBS-F850, 4475095,9935727,9938503,99 38576,4475085,4475093,9935 727,9938576,63600403,63600 483,63600493,85530280,8553

SOL-ZM652

Marca: ZM



SOLENOIDE

Descripción: SOLENOIDE BOSCH 12V , FORD GRANADA 1.9,2.1,2.5 DIESEL , FORD SIERRA 2.3 DIESEL Y PEUGEOT , 0331402027,0331402028 SOLENOIDE

SOL-ZM653

Marca: ZM



SOLENOIDE

Descripción: ZM653 SOLENOIDE BOSCH 12V , FORD GRANADA 1.9,2.1,2.5 DIESEL , FORD SIERRA 2.3 DIESEL Y PEUGEOT , 0331402027,0331402028 SOLENOIDE

SOL-C01.653

Marca: ZM CHINA



SOLENOIDE

Descripción: FIAT DIESEL,IVECO DAILY,FIAT ALLIS,CON ARRANQUE MARELLI 12V ZM655 63633801,79036683,7980335, 9936770,9957705,9986144,63 633801,63633825,63693801,8 5540011,85540221

SOL-ZM655

Marca: ZM

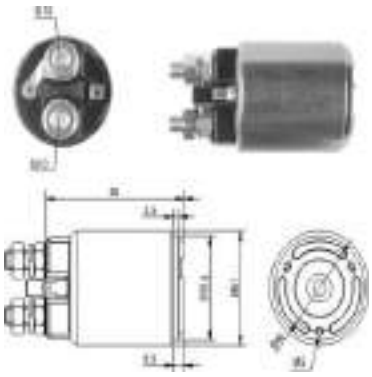

SOLENOIDE

Descripción: FIAT ALLIS,CON ARRANQUE MAGNETI MARELLI 24V. 4.0Kw ZM656 63633901,79036685,7980336, 9986109,63633902,63633925, 63633933,85540211 SOLENOIDE

SOL-ZM656

Marca: ZM

SOLENOIDE



SOLENOIDE

Descripción: SOLENOIDE MARELLI 24V , FIAT ALLIS CON MOTOR MARELLI 4.0 KW SOLENOIDE

SOL-ZM657

Marca: ZM

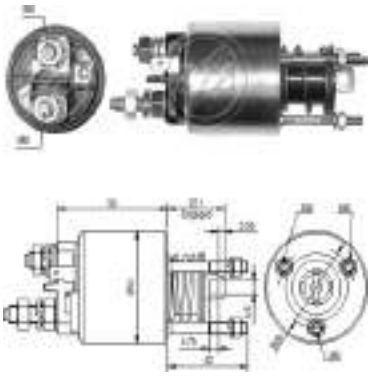

SOLENOIDE

Descripción: SOLENOIDE MARELLI 12V . FIAT PUNTO 55/60/75 1.1,1.2,UNO,63222889 , 63222936 , 63223109 SOLENOIDE

SOL-ZM6595

Marca: ZM

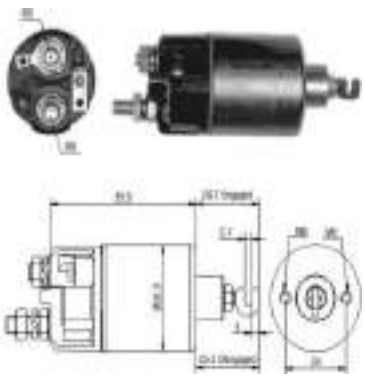

SOLENOIDE

Descripción: DAHIATSU CHARADE G20, SUZUKI ST90, TOYOTA CORONA, COROLLA, CELICA, CRESIDA, CON ARRANQUE NIPPONDENSO 12V., ZM660, 053400-1040, 15221-63020, 15231-63010, 15231-63020, 0221-23-764,

SOL-ZM660

Marca: ZM



SOLENOIDE

Descripción: SOLENOIDE NIPPONDENSO 12V , CAMIONETA TOYOTA , COROLLA , CORONA , LAND CRUISIER , CELICA , SUBARU COUPE , BRAT,SEDAN, FORD COURIER SOLENOIDE

SOL-ZM661

Marca: ZM



SOLENOIDE

Descripción: TOYOTA CELICA 2000GT,LT,ST,XT,CORONA 1.5/1.6/1.7/1.8/1.8 GL/2.0,TOYOTA CRESSIDA 1.8/2.0,CROWN 2.0,DYNA 2.0,HI-ACE 1.6/1.8/2.0,HI-LUX 1.6/2.0, HI-LUX 2.0 4 x 4,SUZUKI CARRY

SOL-ZM662

Marca: ZM

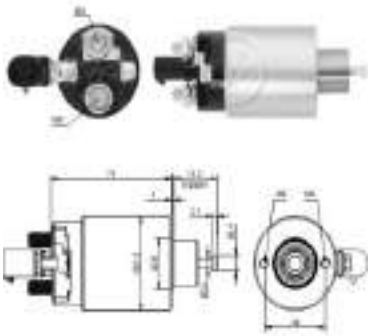

SOLENOIDE

Descripción: JEEP CHEROKEE , GRAND CHEROKEE , WRANGLER CON ARRANQUE MITSUBISHI SOLENOIDE 12V

SOL-ZM6695

Marca: ZM

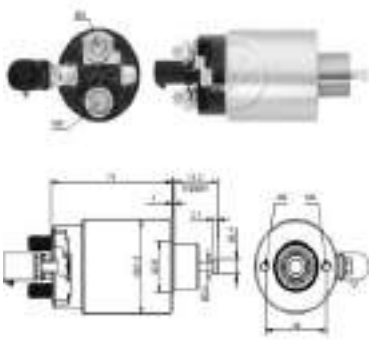

SOLENOIDE

Descripción: ZM6695 JEEP CHEROKEE , GRAND CHEROKEE , WRANGLER CON ARRANQUE MITSUBISHI SOLENOIDE 12V

SOL-C01.6695

Marca: ZM CHINA

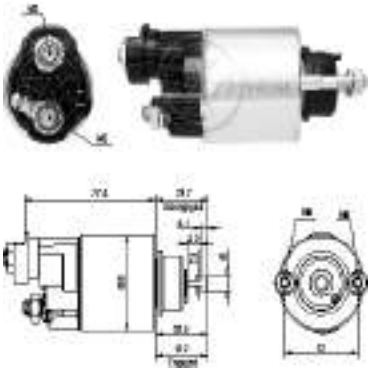

SOLENOIDE

Descripción: HONDA FIT 1.4 SOLENOIDE 12V ZM6705 DENSO

SOL-ZM6705

Marca: ZM

SOLENOIDE

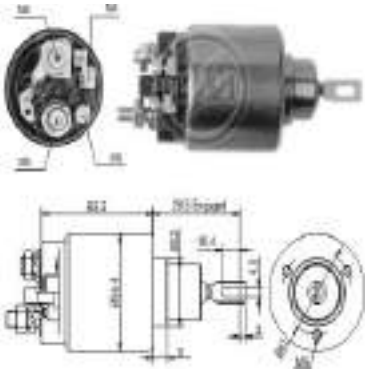

SOLENOIDE

Descripción: SOLENOIDE BOSCH 12V , RENAULT 18 , RENAULT 21 , TRAFIC , VOLKSWAGEN GOL GTI , SANTANA , 9330081047 SOLENOIDE

SOL-ZM671

Marca: ZM

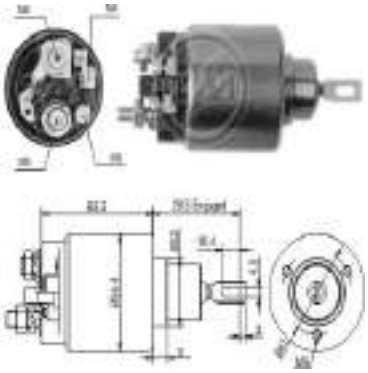

SOLENOIDE

Descripción: ZM671 SOLENOIDE BOSCH 12V , RENAULT 18 , RENAULT 21 , TRAFIC , VOLKSWAGEN GOL GTI , SANTANA , 9330081047 SOLENOIDE

SOL-C01.671

Marca: ZM CHINA



SOLENOIDE

Descripción: SOLENOIDE BOSCH 12V

SOL-ZM678

Marca: ZM

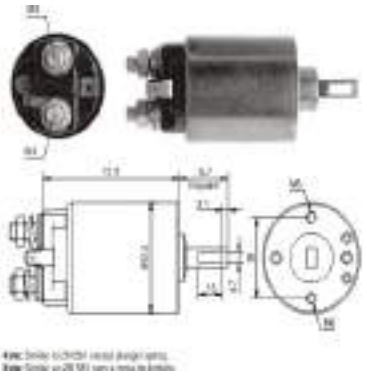

SOLENOIDE

Descripción: SUBARU 600,CHEVROLET LUV 1.6,NISSAN-DATSUN BLUEBIRD 160B,180B 1.4/1.6, NISSAN KING CAP 1.8/2.0/2.2,LAUREL 2.0 4 CIL.,NISSAN MAXIMA 2.0,SUNNY 1.6,CON ARRANQUE HITACHI 12V ZM680 ZM581

SOL-ZM680

Marca: ZM

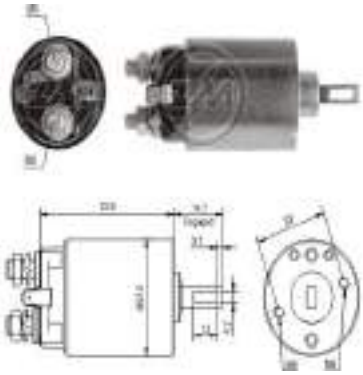

SOLENOIDE

Descripción: HONDA CIVIC,CHEVROLET LUV 1.8,ISUZU TROOPER,ISUZU PICK-UP 1.8,NISSAN, CON ARRANQUE HITACHI 12V ZM683 2114-17006,31204-634-671,23343-C0600 SOLENOIDE

SOL-ZM683

Marca: ZM

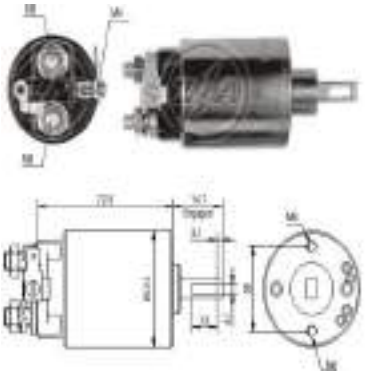

SOLENOIDE

Descripción: SOLENOIDE HITACHI 12V , HONDA ISUZU , KOMATSU , GRUA HORQUILLA NISSAN , OPEL , CAMIONETA CHEVROLET LUV DIESEL , BLAZER SOLENOIDE

SOL-ZM684

Marca: ZM



SOLENOIDE

Descripción: SOLENOIDE HITACHI 12V , CHEVROLET CHEVETTE DIESEL , ISUZU, PONTIAC T1000 DIESEL SOLENOIDE

SOL-ZM685

Marca: ZM

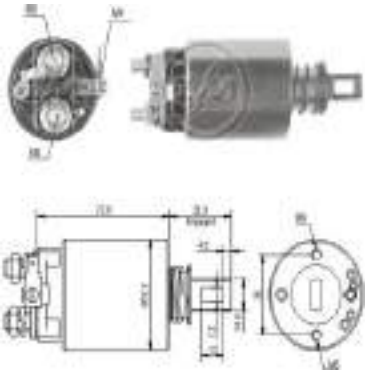

SOLENOIDE

Descripción: SOLENOIDE HITACHI 12V , CAMIONETA CHEVROLET LUV DIESEL , CAMIONETAS GENERAL MOTORS , CAMIONETA NISSAN 720 , CAMIONETA ISUZU Y TROOPER SOLENOIDE

SOL-ZM686

Marca: ZM

SOLENOIDE

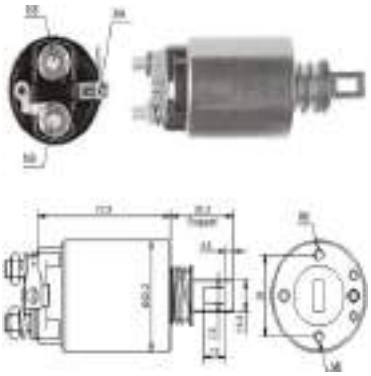

SOLENOIDE

Descripción: CREVROLET LUV DIESEL,ISUZU,CON ARRANQUE HITACHI 12V ZM687,8-94216-633-0 SOLENOIDE

SOL-ZM687

Marca: ZM



SOLENOIDE

Descripción: NISSAN 720 PICK-UP DIESEL,NISSAN KING CAP 2.3D/2.5D 1983>86,URVAN 2.2D,URVAN 2.3D 1982>87,CON ARRANQUE HITACHI 12V ZM-688 2120-27002 SOLENOIDE

SOL-ZM688

Marca: ZM

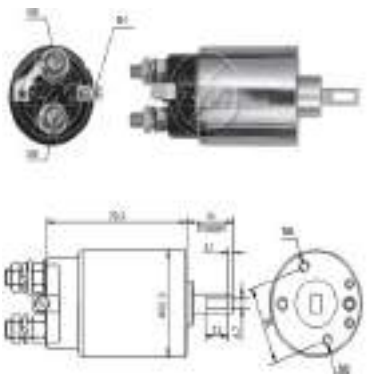

SOLENOIDE

Descripción: SOLENOIDE HITACHI 12V , MOTORES YANMAR ,2130-47005 SOLENOIDE

SOL-ZM689

Marca: ZM

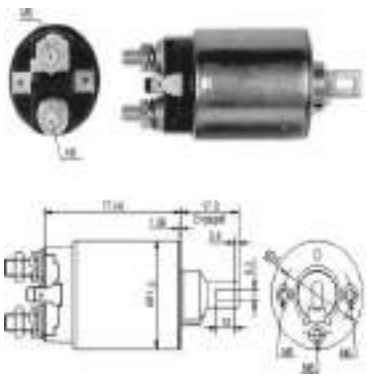

SOLENOIDE

Descripción: MAZDA 626,NISSAN PULSAR,SENTRA,MITSUBISHI GALANT,SUZUKI,CON ARRANQUE MITSUBISHI 12V ZM690 M371X16171,FE79-18-X10,KL06-18-X10,M371X58871,SB161,

SOL-ZM690

Marca: ZM

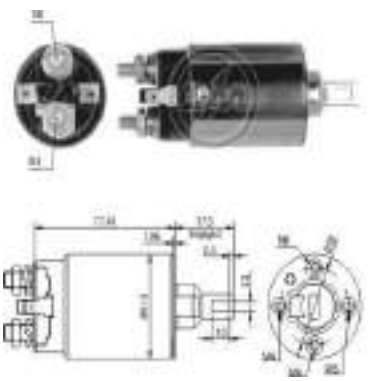

SOLENOIDE

Descripción: SOLENOIDE MITSUBISHI 12V , CAMIONETA NISSAN , 510,B210,F10,310,210,200SX Y 720 CAMIONETAS , CAMIONETAS MAZDA ,HYUBiNDAI EXCEL SOLENOIDE

SOL-ZM692

Marca: ZM

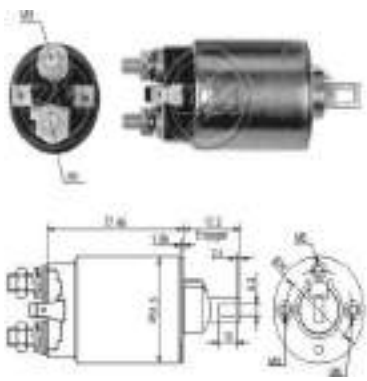

SOLENOIDE

Descripción: SOLENOIDE MITSUBISHI 12V , CRYSLER IMPORT CHALLENGER , VISTA , SAPPORO , RAM 50 , CONQUEST ,CAMIONETA MITSUBISHI , MONTERO , STARION , CORDIA , TREDIA Y GALANT SOLENOIDE

SOL-ZM694

Marca: ZM



SOLENOIDE

Descripción: MAZDA PICK-UP DIESEL,JEEP CHEROKEE,GRAN CHEROKEE V8,CON ARRANQUE MITSUBISHI 12V ZM695 M371X62571 , 8933002708,8983503655,SB625 SOLENOIDE

SOL-ZM695

Marca: ZM

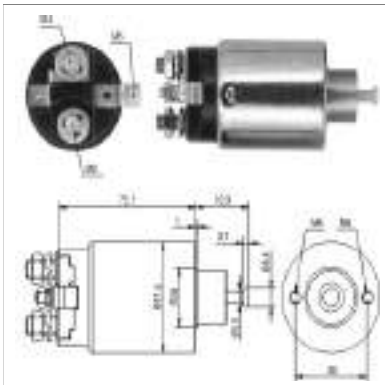

SOLENOIDE

Descripción: ZM695 MAZDA PICK-UP DIESEL,JEEP CHEROKEE,GRAN CHEROKEE V8,CON ARRANQUE MITSUBISHI 12V ZM695 M371X62571 , 8933002708,8983503655,SB625 SOLENOIDE

SOL-C01.695

Marca: ZM CHINA

SOLENOIDE



SOLENOIDE

Descripción: MITSUBISHI GALANT,COLT,MIRAGE,ECLIPSE ,HYUNDAI EXCEL,MAZDA PICK-UP,CON ARRANQUE MITSUBISHI 12V ZM696,AM15-18-X10,M371X60 271,MD607997,SB602,SB615 SOLENOIDE

SOL-ZM696

Marca: ZM



SOLENOIDE

Descripción: ZM696 MITSUBISHI GALANT,COLT,MIRAGE,ECLIPSE ,HYUNDAI EXCEL,MAZDA PICK-UP,CON ARRANQUE MITSUBISHI 12V ZM696,AM15-18-X10,M371X60 271,MD607997,SB602,SB615

SOL-C01.696

Marca: ZM CHINA

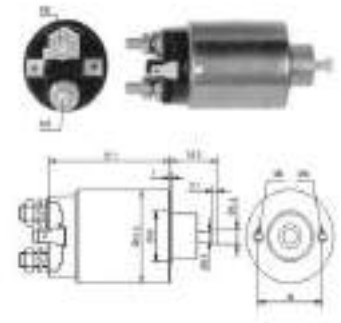

SOLENOIDE

Descripción: MAZDA 121 1.1, 1.2, 1.3, MAZDA 323, MAZDA 626 II 2.2, MAZDA 929 III 3.0 JE, SUBARU LEGACY, SUZUKI SJ413 1.3, SUZUKI GRAN VITARA, SAMURAI, SUZUKI X90 1.6I 16V, NISSAN, YALE, CON ARRANQUE MITSUBISHI 12V.,

SOL-ZM697

Marca: ZM



SOLENOIDE

Descripción: ZM697 SUBARU LEGACY , SUZUKI SJ413 , , MAZDA , NISSAN, YALE , CON ARRANQUE MITSUBISHI 12V. ZM697 , SNLS-610 , M371X62171 , M37163071 , B621 ,SB622M , SB623 , SB630 , 23343-AA000 , ,

SOL-C01.697

Marca: ZM CHINA

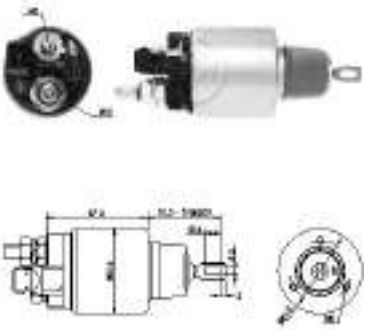

SOLENOIDE

Descripción: FORD CARGO 815 C1217, C1317, C1415, C1417, C1421, C1517, C1521, C1617, C1621, C1717, C1721, C915, F250, F350, F4000, VOLKWAGEN 5-140E, 8-150,CON ARRANQUE BOSCH 12V., ZM6972, BOSCH

SOL-ZM6972

Marca: ZM



SOLENOIDE

Descripción: HYUNDAI SONATA 3.0i,MITSUBISHI GALANT 2.5i,PAJERO 3.0 V6/3.5i V6,3000 GT,MAZDA RX7 1.3,929 2.0/3.0 V6,CON ARRANQUE MITSUBISHI 12V ZM698, N326-18-X10,M371X64271,M37

SOL-ZM698

Marca: ZM



SOLENOIDE

Descripción: ZM698 HYUNDAI SONATA 3.0I,MITSUBISHI GALANT 2.5I,PAJERO 3.0 V6/3.5I V6,3000 GT,MAZDA RX7 1.3,929 2.0/3.0 V6,CON ARRANQUE MITSUBISHI 12V ZM698, N326-18-X10,M371X64271,M37

SOL-C01.698

Marca: ZM CHINA

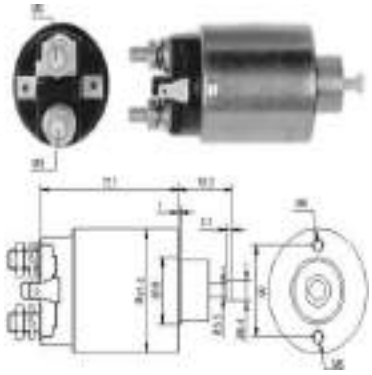

SOLENOIDE

Descripción: HYUNDAI H100 2.4 BENCINERO , ACCENT , EXCEL , ELANTRA 1.6 , 1.8 , HYUNDAI SCOUPE , MITSUBISHI GALANT , LASER , COLT VISTA , PLYMOUTH , CON ARRANQUE MITSUBISHI 12V. ZM699 , M371X60171 ,

SOL-668330

Marca: KONIGMANN

SOLENOIDE

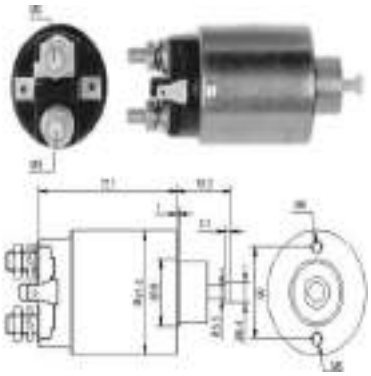

SOLENOIDE

Descripción: HYUNDAI H100 2.4 BENCINERO , ACCENT , EXCEL , ELANTRA 1.6 , 1.8 , HYUNDAI SCOUPE , MITSUBISHI GALANT , LASER , COLT VISTA , PLYMOUTH , CON ARRANQUE MITSUBISHI 12V. ZM699 , M371X60171 ,

SOL-ZM699

Marca: ZM

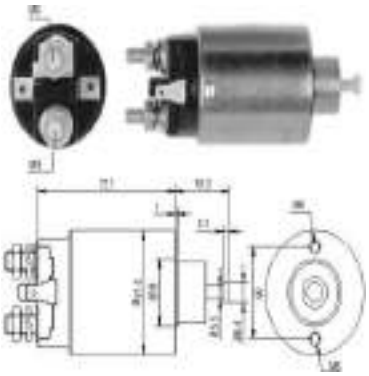

SOLENOIDE

Descripción: ZM699 HYUNDAI H100 2.4 BENCINERO , ACCENT , EXCEL , ELANTRA 1.6 , 1.8 , HYUNDAI SCOUPE , MITSUBISHI GALANT , LASER , COLT VISTA , PLYMOUTH , CON ARRANQUE MITSUBISHI 12V. ZM699 , M371X60171 ,

SOL-C01.699

Marca: ZM CHINA

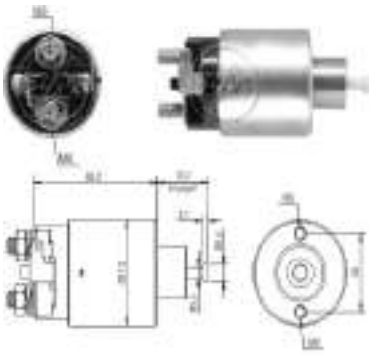

SOLENOIDE

Descripción: SOLENOIDE MITSUBISHI 12V, COLT, LANCER, MIRAGE, PAJERO TR4, M000T30771, M000T35171, M0T35171, M137718D, MN137718

SOL-ZM6995

Marca: ZM



SOLENOIDE

Descripción: TOYOTA TERCEL,STARLET,HONDA CIVIC,CRX,SUBARU COUPE,SEDAN,SUZUKI,CON ARRANQUE NIPPONDENSO 12V ZM703 IM90870703,8-94151-210-0,05 3400-3840,053400-3890,0534

SOL-668205

Marca: KONIGMANN



SOLENOIDE

Descripción: TOYOTA TERCEL,STARLET,HONDA CIVIC,CRX,SUBARU COUPE,SEDAN,SUZUKI,CON ARRANQUE NIPPONDENSO 12V ZM703 IM90870703,8-94151-210-0,05 3400-3840,053400-3890,0534

SOL-ZM703

Marca: ZM

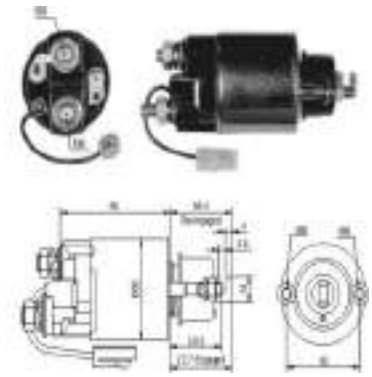

SOLENOIDE

Descripción: DAHIATSU,SUBARU,SUZUKI,TOYOTA,CON ARRANQUE NIPPONDENSO 12V ZM704, 053400-4430,053400-4431,053400-4640,053400-4642,053400-4643 SOLENOIDE

SOL-ZM704

Marca: ZM

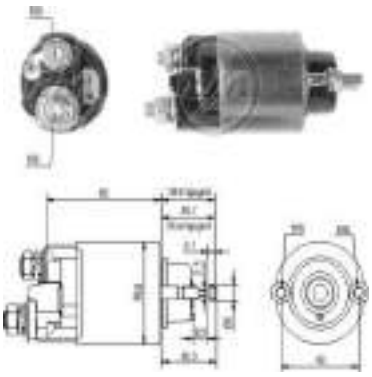

SOLENOIDE

Descripción: SUZUKI SK-410,SUZUKI MARUTI,CON ARRANQUE NIPPONDENSO 12V 0.6KW DENSO 053400-7130 053400-7800 053400-8730

SOL-ZM705

Marca: ZM

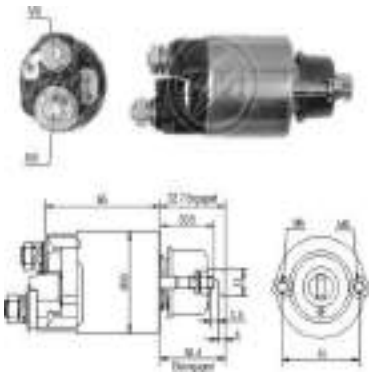

SOLENOIDE

Descripción: SOLENOIDE NIPPONDENSO 12V , KOHLER KUBOTA Y NIPPONDENSO SOLENOIDE

SOL-ZM706

Marca: ZM

SOLENOIDE



SOLENOIDE

Descripción: SUZUKI ALTO 800 F8B, SUZUKI SB308, SUZUKI SK-410, SUZUKI MARUTI, CON ARRANQUE NIPPONDENSO 12V., (CON AYUDA PARTIDA), ZM707, 053400-8510, SOLENOIDE ZM

SOL-ZM707

Marca: ZM



SOLENOIDE

Descripción: DAIHATSU S-88 , G100 , SUZUKI MARUTI , SUBARU , TOYOTA , HONDA , CON ARRANQUE NIPPONDENSO 12V. ZM708 , 31204-679-014 , 31220-51A10 , 31220-52A20 , 8-94455-179-0 , 053400-8750

SOL-668210

Marca: KONIGMANN



SOLENOIDE

Descripción: DAIHATSU S-88 , G100 , SUZUKI MARUTI , SUBARU , TOYOTA , HONDA , CON ARRANQUE NIPPONDENSO 12V. ZM708 , 31204-679-014 , 31220-51A10 , 31220-52A20 , 8-94455-179-0 , 053400-8750

SOL-ZM708

Marca: ZM



SOLENOIDE

Descripción: NISSAN 100A/120A/1.0/1.3/1.5,LAUREL 2.0,PULSAR 1.0/1.3/1.5,STANZA 1.6, 1.8,SUNNY 1.0/1.3/1.4/1.5/1.6/1.6 2WD/1.6 4WD,SUBARU JUSTY 1.0/1.0 4WD 1.2/1.2 4WD,CON

SOL-ZM710

Marca: ZM



SOLENOIDE

Descripción: ZM710 NISSAN 100A/120A/1.0/1.3/1.5,LAUREL 2.0,PULSAR 1.0/1.3/1.5,STANZA 1.6, 1.8,SUNNY 1.0/1.3/1.4/1.5/1.6/1.6 2WD/1.6 4WD,SUBARU JUSTY 1.0/1.0 4WD 1.2/1.2 4WD,CON

SOL-C01.710

Marca: ZM CHINA



SOLENOIDE

Descripción: NISSAN 200L/240L/240Z/260Z/720/D21 PICK-UP,LAUREL 200L,2000 6 CIL.2.4/ 3.0/3.0i,URVAN 2.0,SUBARU JUSTY 1.0/1.0 4WD/1.2/1.2 4WD,HONDA CIVIC, CRX,CON ARRANQUE HITACHI 12V

SOL-ZM711

Marca: ZM

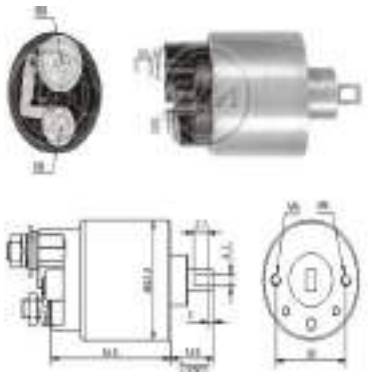

SOLENOIDE

Descripción: SOLENOIDE HITACHI 12V , HONDA BALADE 1.5 , CIVIC 1.5,INTEGRA 1.5 , 1.6 , ROVER 213 SOLENOIDE

SOL-ZM712

Marca: ZM



SOLENOIDE

Descripción: NISSAN D21 PICK-UP,CON ARRANQUE HITACHI 12V (CON ENCHUFE) ZM713 23343-18C02, 2114-87508,23343-17C00,23343-G8400 SOLENOIDE

SOL-ZM713

Marca: ZM

SOLENOIDE



SOLENOIDE

Descripción: ZM713 NISSAN D21 PICK-UP,CON ARRANQUE HITACHI 12V (CON ENCHUFE) ZM713 23343-18C02, 2114-87508,23343-17C00,23343 43-G8400 SOLENOIDE

SOL-C01.713
Marca: ZM CHINA



SOLENOIDE

Descripción: VOLKSWAGEN POLO CLASSIC,POINTER C/MOTOR AUDI 827,FORD VERONA,ORION 1.6/1.8/2.0 C/MOTOR AUDI 827,CON ARRANQUE LUCAS INDIEL 12V ZM716 35640630 SOLENOIDE

SOL-ZM716
Marca: ZM



SOLENOIDE

Descripción: ZM716 VOLKSWAGEN POLO CLASSIC,POINTER C/MOTOR AUDI 827,FORD VERONA,ORION 1.6/1.8/2.0 C/MOTOR AUDI 827,CON ARRANQUE LUCAS INDIEL 12V ZM716 35640630 SOLENOIDE

SOL-C01.716
Marca: ZM CHINA

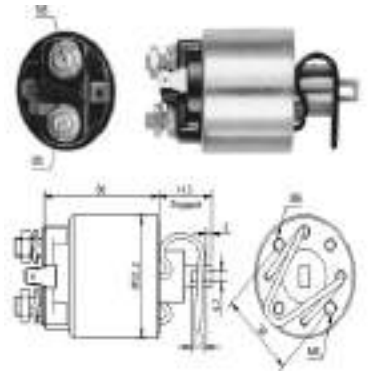

SOLENOIDE

Descripción: ZM717 ISUZU TROOPER 3.2L 1992>2000,HONDA ACURA SLX 1992>2000,CON ARRANQUE HITACHI (CON RESORTE) ZM717 SOLENOIDE

SOL-C01.717
Marca: ZM CHINA

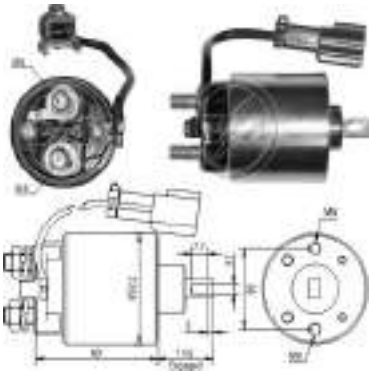

SOLENOIDE

Descripción: SOLENOIDE HITACHI 12V , NISSAN MAXIMA 2.0 , 3.0 ,INFINITI SOLENOIDE

SOL-ZM719
Marca: ZM

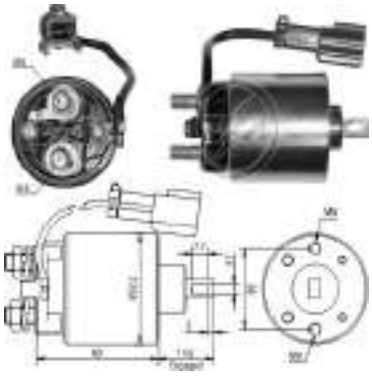

SOLENOIDE

Descripción: ZM719 SOLENOIDE HITACHI 12V , NISSAN MAXIMA 2.0 , 3.0 ,INFINITI SOLENOIDE

SOL-C01.719
Marca: ZM CHINA

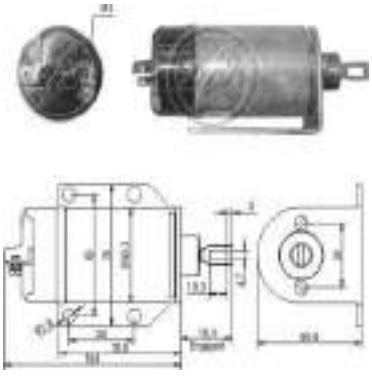

SOLENOIDE

Descripción: SOLENOIDE 12V PARA ABRIR PORTA EQUIPAJES , CON SOPORTE DE MONTAJE SOLENOIDE

SOL-ZM720
Marca: ZM

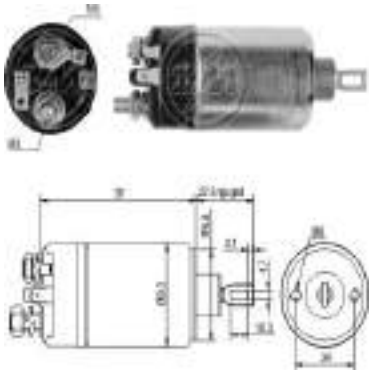

SOLENOIDE

Descripción: SOLENOIDE BOSCH 12V , BMW ,FORD CONSUL 3.0 , Y GRANADA , FERRARI , FIAT , LANCIA , OPEL , SAAB , VOLVO , 0331302056 SOLENOIDE

SOL-ZM726
Marca: ZM

SOLENOIDE

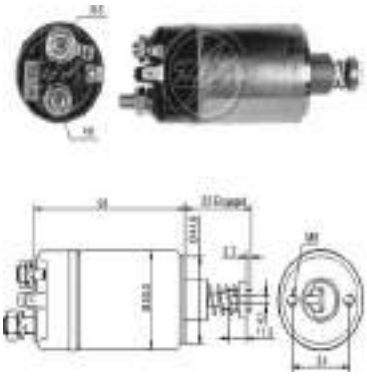

SOLENOIDE

Descripción: SOLENOIDE BOSCH 12V , VOLVO 240, 740 , 760 , 0331302106 SOLENOIDE

SOL-ZM728
Marca: ZM



SOLENOIDE

Descripción: ZM732 SOLENOIDE BOSCH 24V , DEUTZ , IHC , KHD , MAGIRUS SOLENOIDE

SOL-C01.732
Marca: ZM CHINA



SOLENOIDE

Descripción: FIAT IVECO 110-13, 130-13, 75-9, 80-9, 80-13, 90-13, MAGIRUS, CLAYSON, CON ARRANQUE BOSCH 12V., SERIES 365, CLAYSON, ZM734, 0331402011, SOLENOIDE ZM

SOL-ZM734
Marca: ZM



SOLENOIDE

Descripción: ZM734 SOLENOIDE BOSCH 12V , MOTORES BOSCH SERIES 365 , CLAYSON , MAGIRUS SOLENOIDE

SOL-C01.734
Marca: ZM CHINA



SOLENOIDE

Descripción: MERCEDES BENZ,CON ARRANQUE MARELLI 12V ZM7-395, 85541350 SOLENOIDE

SOL-ZM7395
Marca: ZM



SOLENOIDE

Descripción: RELÉ AUXILIAR DE PARTIDA 24V , DELCO 37MT Y 41MT , 10483616 , 10512505 RELÉ AUXILIAR DE PARTIDA

SOL-ZM7408
Marca: ZM



SOLENOIDE

Descripción: SOLENOIDE BOSCH 12V , DAF , DEUTZ , IH , KHD , MERCEDES SOLENOIDE

SOL-ZM742
Marca: ZM



SOLENOIDE

Descripción: ZM742 SOLENOIDE BOSCH 12V , DAF , DEUTZ , IH , KHD , MERCEDES SOLENOIDE

SOL-C01.742
Marca: ZM CHINA

SOLENOIDE



SOLENOIDE

Descripción: DEUTZ,KHD,LINDE,LOMBARDINI,CON ARRANQUE BOSCH 12V ZM743 , 0331402107,0331402607 SOLENOIDE

SOL-ZM743

Marca: ZM



SOLENOIDE

Descripción: ZM743 DEUTZ,KHD,LINDE,LOMBARDINI,CON ARRANQUE BOSCH 12V ZM743 , 0331402107,0331402607 SOLENOIDE

SOL-C01.743

Marca: ZM CHINA



SOLENOIDE

Descripción: MERCEDES BENZ 240D/300,AUDI 5000,4000(DIESEL),VOLVO 240/740/769,CON ARRANQUE BOSCH 12V ZM744 0331401040,0331402001,0331402019,0331402030,0331402035,0331402039,0331402087,0

SOL-ZM744

Marca: ZM



SOLENOIDE

Descripción: ZM744 MERCEDES BENZ 240D/300,AUDI 5000,4000(DIESEL),VOLVO 240/740/769,CON ARRANQUE BOSCH 12V ZM744 0331401040,0331402001,0331402019,0331402030,0331402035,0331402039,0331402087,0

SOL-C01.744

Marca: ZM CHINA



SOLENOIDE

Descripción: RENAULT CLIO , KANGOO , LAGUNA, LOGAN, MEGANE , SANDERO , SCENIC SOLENOIDE ZM 7492 , VALEO 594438, PEUGEOT 206 1.4/1.6, RENAULT CLIO 1.0/1.6, KANGOO 1.6 , LOGAN , SANDERO CON ARRANQUE

SOL-ZM7492

Marca: ZM



SOLENOIDE

Descripción: RENAULT CLIO 1.4/1.6 KANGOO LAGUNA MEGANE SCENIC SOLENOIDE 12V ZM7495 VALEO 594355

SOL-ZM7495

Marca: ZM

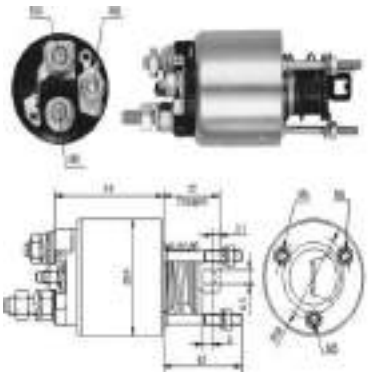

SOLENOIDE

Descripción: FIAT BRAVA 1.6 ,1.6 SX , BRAVO 1.6 , CINQUECENTO 1.1 , MAREA 1.6i 16V , FIAT PALIO 1.0/1.1 i , e , FIAT PALIO 1.5/1.6 16V , FIAT PUNTO 55 1.1/1.2 , PUNTO 60 1.2 , FIAT PUNTO 75 1.2 , PUNTO GT 1.4 , LANCIA ,

SOL-ZM7595

Marca: ZM



SOLENOIDE

Descripción: FORD LINCOLN,TAURUS,AEROSTAR,RANGER,ESCORT,EXPLORER,BRONCO,MUSTANG, CON ARRANQUE MOTORCRAFT 12V ZM760,E90Z-11390-B,E90Z-11390-A,F02Z-11390-A,F3VY-11390-A,F3VY-11390-B,F4DZ-1139

SOL-66205

Marca: KONIGMANN

SOLENOIDE



SOLENOIDE

Descripción: FORD LINCOLN,TAURUS,AEROSTAR,RANGER,ESCORT,EXPLORER,BRONCO,MUSTANG, CON ARRANQUE MOTORCRAFT 12V ZM760,E90Z-11390-B,E90Z-11390-A,F02Z-11390-A,F3VY-11390-A,F3VY-11390-B,F4DZ-1139

SOL-ZM760

Marca: ZM



SOLENOIDE

Descripción: ZM760 FORD LINCOLN,TAURUS,AEROSTAR,RANGER,ESCORT,EXPLORER,BRONCO,MUSTANG, CON ARRANQUE MOTORCRAFT 12V ZM760,E90Z-11390-B,E90Z-11390-A,F02Z-11390-A,F3VY-11390-A,F3VY-11390-B,F4DZ-1139

SOL-C01.760

Marca: ZM CHINA



SOLENOIDE

Descripción: SOLENOIDE FORD 12V , FORD CONTOUR , RANGER 2.5 (GAS) , F250 4.2 L (GAS) SOLENOIDE

SOL-ZM762

Marca: ZM



SOLENOIDE

Descripción: ZM762 SOLENOIDE FORD 12V , FORD CONTOUR , RANGER 2.5 (GAS) , F250 4.2 L (GAS) SOLENOIDE

SOL-C01.762

Marca: ZM CHINA

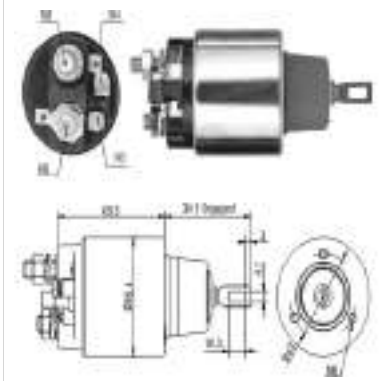

SOLENOIDE

Descripción: MERCEDES 450/300(DIESEL),250/250T 1979>85,280S/SE/SEL 1979>85,280 GE 1979>89,NISSAN V16 TWIN CAM(T/PLOMA),CON ARRANQUE BOSCH 12V ZM772,0331303012

SOL-669117

Marca: KONIGMANN

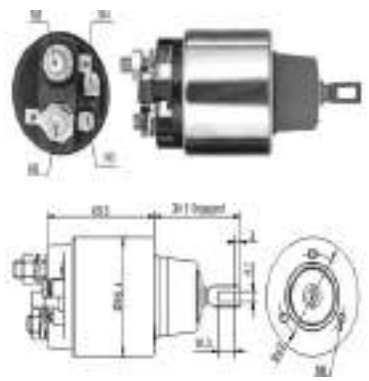

SOLENOIDE

Descripción: MERCEDES 450/300(DIESEL),250/250T 1979>85,280S/SE/SEL 1979>85,280 GE 1979>89,NISSAN V16 TWIN CAM(T/PLOMA),CON ARRANQUE BOSCH 12V ZM772,0331303012

SOL-ZM772

Marca: ZM

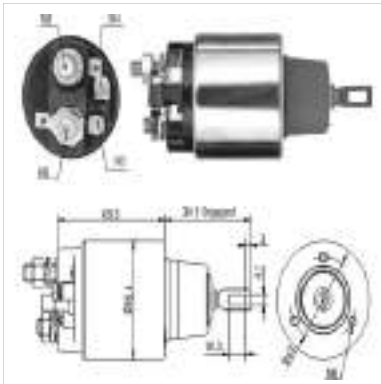

SOLENOIDE

Descripción: ZM772 MERCEDES 450/300(DIESEL),250/250T 1979>85,280S/SE/SEL 1979>85,280 GE 1979>89,NISSAN V16 TWIN CAM(T/PLOMA),CON ARRANQUE BOSCH 12V ZM772,0331303012

SOL-C01.772

Marca: ZM CHINA

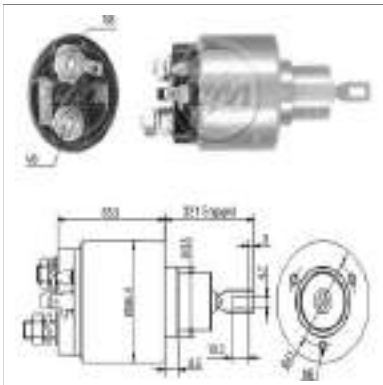

SOLENOIDE

Descripción: SOLENOIDE BOSCH 12V , FORD ESCORT , VERONA , VW POLO CLASSIC , AUDI , 80,90,100 SOLENOIDE

SOL-ZM773

Marca: ZM

SOLENOIDE



SOLENOIDE

Descripción: ZM773 SOLENOIDE BOSCH 12V , FORD ESCORT , VERONA , VW POLO CLASSIC , AUDI , 80,90,100 SOLENOIDE

SOL-C01.773

Marca: ZM CHINA



SOLENOIDE

Descripción: CHEVROLET CORSA 1.0, 1.4, OMEGA 2.0, 2.2, OPEL VECTRA 2.0, GM, OPEL ASTRA, CON ARRANQUE BOSCH 12V, ZM775, 0331303100, 0331303124, 0331303125, 0331303624, 0330081066, 90349451,

SOL-ZM775

Marca: ZM



SOLENOIDE

Descripción: RENAULT CLIO 1.4/1.6i/1.8/1.9D/2.0 16V,EXPRESS 1.1/1.2/1.4/1.6D/1.9D, KANGOO 1.4i/1.9D,MEGANE 1.4i/1.6i/2.0i/2.0 16V,VOLVO 340 1.6D,460,480, CON ARRANQUE BOSCH 12V

SOL-ZM777

Marca: ZM



SOLENOIDE

Descripción: ZM777 RENAULT CLIO 1.4/1.6I/1.8/1.9D/2.0 16V,EXPRESS 1.1/1.2/1.4/1.6D/1.9D, KANGOO 1.4I/1.9D,MEGANE 1.4I/1.6I/2.0I/2.0 16V,VOLVO 340 1.6D,460,480, CON ARRANQUE BOSCH 12V

SOL-C01.777

Marca: ZM CHINA



SOLENOIDE

Descripción: SOLENOIDE BOSCH 12V , RENAULT CLIO, EXPRESS, KANGOO,LAGUNA,MEGANE,RAPID,ALLIANCE,ENCORE,EAGLE,PREMIER SOLENOIDE

SOL-ZM779

Marca: ZM



SOLENOIDE

Descripción: ZM779 SOLENOIDE BOSCH 12V , RENAULT CLIO, EXPRESS, KANGOO,LAGUNA,MEGANE,RAPID,ALLIANCE,ENCORE,EAGLE,PREMIER SOLENOIDE

SOL-C01.779

Marca: ZM CHINA

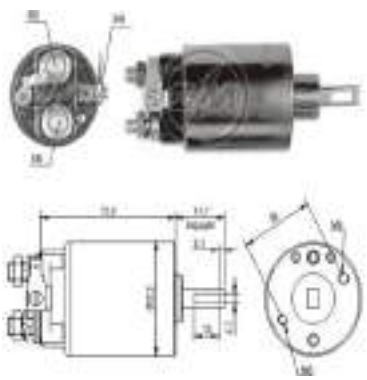

SOLENOIDE

Descripción: SOLENOIDE HITACHI 12V ISUZU CARGO 2.1 , MIDI DIESEL , THERMO KING , 2114-77007 , 8-94228-453-0 SOLENOIDE

SOL-ZM780

Marca: ZM



SOLENOIDE

Descripción: SOLENOIDE HITACHI 12V , NKR 2.8 DIESEL , TROOPER 2.2 DIESEL , THERMO KING SOLENOIDE

SOL-ZM781

Marca: ZM

SOLENOIDE

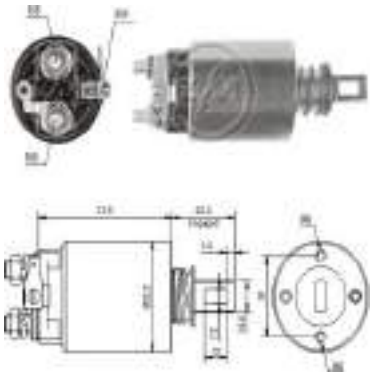

SOLENOIDE

Descripción: SOLENOIDE HITACHI 12V , FORD LOADER , FORD TRACTOR 545 , FORD INDUSTRIAL E ISUZU SOLENOIDE

SOL-ZM783

Marca: ZM



SOLENOIDE

Descripción: MITSUBISHI 1.6/2.0,HYUNDAI H100 BENCINERA,ACCENT 1.5,EXCEL 1.5,ELANTRA 1.6/1.8,CON ARRANQUE MANDO-MITSUBISHI PMGR 12V ZM790, M371X69171,2334-330R11

SOL-668346

Marca: KONIGMANN



SOLENOIDE

Descripción: MITSUBISHI 1.6/2.0,HYUNDAI H100 BENCINERA,ACCENT 1.5,EXCEL 1.5,ELANTRA 1.6/1.8,CON ARRANQUE MANDO-MITSUBISHI PMGR 12V ZM790, M371X69171,2334-330R11

SOL-ZM790

Marca: ZM

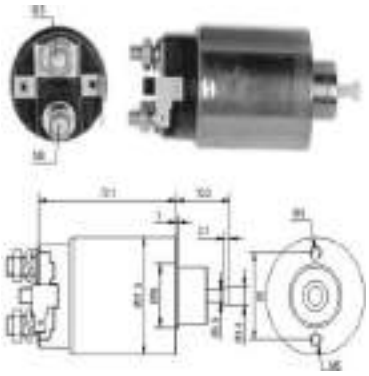

SOLENOIDE

Descripción: ZM790 MITSUBISHI 1.6/2.0,HYUNDAI H100 BENCINERA,ACCENT 1.5,EXCEL 1.5,ELANTRA 1.6/1.8,CON ARRANQUE MANDO-MITSUBISHI PMGR 12V ZM790, M371X69171,2334-330R11

SOL-C01.790

Marca: ZM CHINA

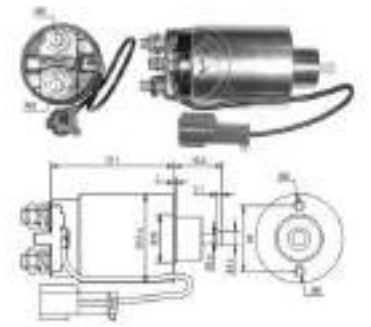

SOLENOIDE

Descripción: SOLENOIDE MITSUBISHI 12V , NISSAN ALMERA 1.6 , PRIMERA 1.6 , SUNNY 1.4 , 1.6 SOLENOIDE

SOL-ZM792

Marca: ZM



SOLENOIDE

Descripción: ZM 792 SOLENOIDE MITSUBISHI 12V , NISSAN ALMERA 1.6 , PRIMERA 1.6 , SUNNY 1.4 , 1.6 SOLENOIDE

SOL-C01.792

Marca: ZM CHINA



SOLENOIDE

Descripción: SOLENOIDE MITSUBISHI 12V , NISSAN KING CAP 2.4 , TERRANO 2.4 , 2400 CAMIONETA SOLENOIDE

SOL-ZM794

Marca: ZM



SOLENOIDE

Descripción: ZM794 SOLENOIDE MITSUBISHI 12V , NISSAN KING CAP 2.4 , TERRANO 2.4 , 2400 CAMIONETA SOLENOIDE

SOL-C01.794

Marca: ZM CHINA

SOLENOIDE

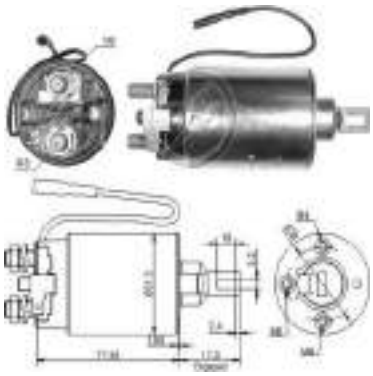

SOLENOIDE

Descripción: SOLENOIDE MITSUBISHI 12V , CAMIONETAS MITSUBISHI , DODGE RAM 50 CAMIONETA, M371X51371 , SB513 SOLENOIDE

SOL-ZM796

Marca: ZM

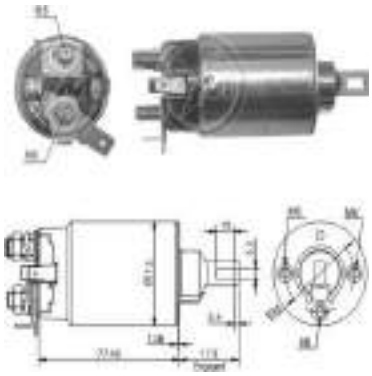

SOLENOIDE

Descripción: SOLENOIDE MITSUBISHI 12V , NISSAN , SB532 SOLENOIDE

SOL-ZM797

Marca: ZM

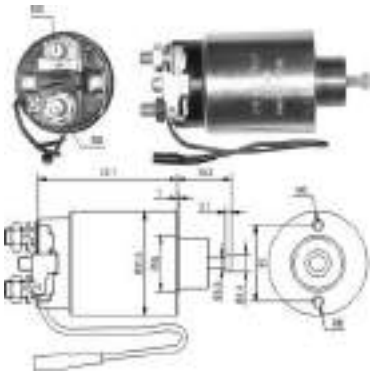

SOLENOIDE

Descripción: MITSUBISHI COLT 1.3/1.3i/1.5/1.6i,GALANT 1.6/1850/1.8/2.0/2.0i/2.0 4WD,LANCER 1.3/1.5/1.6/1.8i/1.8 4WD,L300 1.8/2.0/2.4,PAJERO 2.4/2.6, CON ARRANQUE MITSUBISHI 12V (CON AYUDA PARTIDA)

SOL-ZM798

Marca: ZM

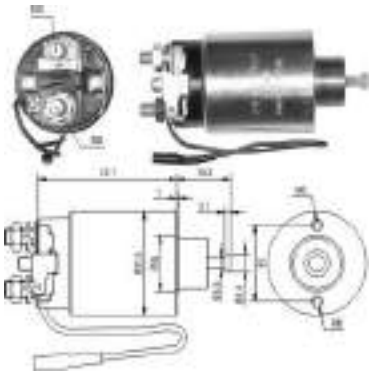

SOLENOIDE

Descripción: ZM798 MITSUBISHI COLT 1.3/1.3I/1.5/1.6I,GALANT 1.6/1850/1.8/2.0/2.0I/2.0 4WD,LANCER 1.3/1.5/1.6/1.8I/1.8 4WD,L300 1.8/2.0/2.4,PAJERO 2.4/2.6, CON ARRANQUE MITSUBISHI

SOL-C01.798

Marca: ZM CHINA

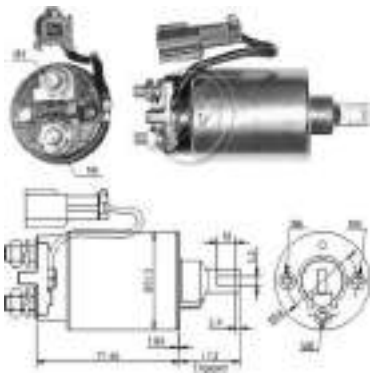

SOLENOIDE

Descripción: SOLENOIDE MITSUBISHI 12V , NISSAN CHERRY 1.6 , SUNNY 1.6 , COLD CLIMATE SOLENOIDE

SOL-ZM799

Marca: ZM



SOLENOIDE

Descripción: JOHN DEERE TRACTOR 1420/2330/2420/2530/2730/3420/4420/3530/4530,MASSEY FERGUSON TRACTOR 1095/1098/1195/1215 TURBO/1075/1078/1088/1175/1185/ 165/265/150/155/255,

SOL-ZM801

Marca: ZM



SOLENOIDE

Descripción: MOTORES CUMMINS DIESEL,DEUTZ,FORD NEW HOLLAND,FREIGHTLINER,HYSTER, ARRANQUE DELCO 28MT SERIE OSGR.12V ZM-805 10457055 SNLS-645,10457055 SOLENOIDE 66-8404

SOL-668404

Marca: KONIGMANN



SOLENOIDE

Descripción: SOLENOIDE FABRICADO EN USA MOTORES CUMMINS DIESEL,DEUTZ,FORD NEW HOLLAND,FREIGHTLINER,HYSTER, ARRANQUE DELCO 28MT SERIE OSGR.12V ZM-805 10457055 SNLS-645,10457055

SOL-USA6020

Marca: USA

SOLENOIDE



SOLENOIDE

Descripción: MOTORES CUMMINS DIESEL,DEUTZ,FORD NEW HOLLAND,FREIGHTLINER,HYSTER, ARRANQUE DELCO 28MT SERIE OSGR.12V ZM-805 10457055 SNLS-645,10457055 SOLENOIDE 66-8404

SOL-ZM805

Marca: ZM



SOLENOIDE

Descripción: CHEVROLET BLAZER 6.2L, 6.8L V8 DIESEL, CHEVROLET EXPRESS 6.5L V8 DIESEL, CHEVROLET SUBURBAN 6.2L V8 DIESEL, CAMION GMC, GMC JIMMY 6.2L V8 DIESEL, GMC SUBURBAN 6.2L, 6.5L V8

SOL-ZM806

Marca: ZM



SOLENOIDE

Descripción: SOLENOIDE DELCO 12V , FORD CUMMINS , F12000,F14000 SOLENOIDE

SOL-ZM807

Marca: ZM



SOLENOIDE

Descripción: CAMION MACK,DETROIT DIESEL,CUMMINS,CONSOLIDATED DIESEL,CON ARRANQUE DELCO REMY 28MT 24V ZM810 10457116,10483810 SOLENOIDE

SOL-ZM810

Marca: ZM

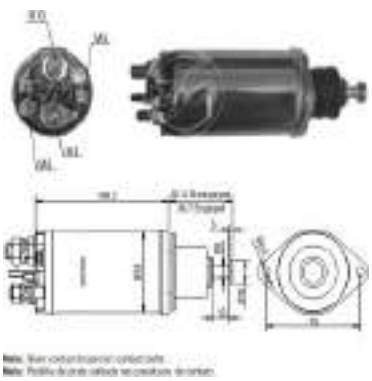

SOLENOIDE

Descripción: SOLENOIDE 28MT 24V JOHN DEERE , 10479600 , 10479608 , 10479616 , 1113272 SOLENOIDE

SOL-ZM812

Marca: ZM



SOLENOIDE

Descripción: MERCEDES BENZ 712/912/914/1215/1417/1625/1628/1632/1721/1725/2423 , OM904 , CUMMINS , CON ARRANQUE DELCO REMY 28MT 24V. ZM815 , 10457368 , 10457368 , 0011523610 , 231800 . SOLENOIDE,

SOL-ZM815

Marca: ZM



SOLENOIDE

Descripción: MOTORES CUMMINS,CON ARRANQUE LEECE-NEVILLE 12V ZM816 L1033, SOLENOIDE

SOL-ZM816

Marca: ZM

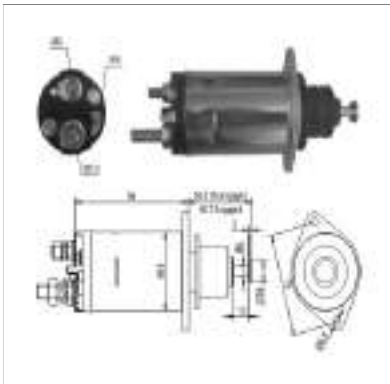

SOLENOIDE

Descripción: 10484660, ZM817 DELCO 28MT PARA USO EN MERCEDES 712 BENZ 12V SOLENOIDE

SOL-ZM817

Marca: ZM

SOLENOIDE



SOLENOIDE

Descripción: SOLENOIDE DELCO 29MT 12V , CASE , FORD , FREIGHTLINER , M.BENZ KENWORTH, STERLING SOLENOIDE, 15003080

SOL-ZM818

Marca: ZM

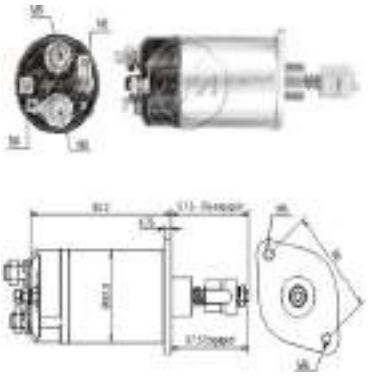

SOLENOIDE

Descripción: SOLENOIDE PRESTOLITE 12V , CAMIONETA FORD F-1000 , CON MOTOR 221 EMAX (ALCOHOL O GASOLINA , 35640600 SOLENOIDE

SOL-ZM821

Marca: ZM



SOLENOIDE

Descripción: SOLENOIDE PRESTOLITE 12V , FORD FALCON , FAIRLINE , PICK -UP , F1000,TRUCK F350 , F600, TAURUS , SIERRA SOLENOIDE

SOL-ZM822

Marca: ZM

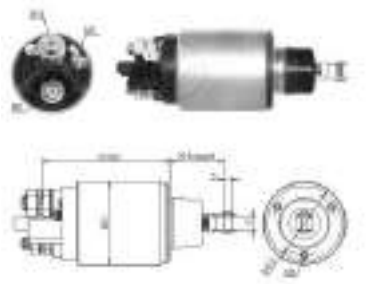

SOLENOIDE

Descripción: CASE MXM120 MXM130 MXM140 MXM155 MXM155 MXM175 MXM190 NEW HOLLAND TM120 TM125 TM150 TM165 TS115 TV140 VALTRA 6200 CASE 82019471 ISKRA 11.131.027 16.906.490 16906490 AZF4115

SOL-ZM825

Marca: ZM

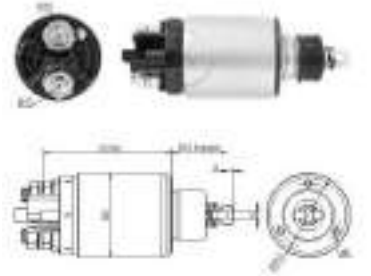

SOLENOIDE

Descripción: SOLENOIDE 12V ZM826 CASE CS110 CS120 CS130 CS150 CS78 CS80 CS85 CS95 CVX1135 CVX1145 CVX1155 CVX1170 CVX1190 CVX1190 CVX1195 CVX120 CVX140 CVX150 CVX160 CVX170 CVX175 CVX190

SOL-ZM826

Marca: ZM



SOLENOIDE

Descripción: FORD CARGO, CAMION VOLKSWAGEN 14170, 14210, 16170, 16210, 16210H, 16220H, 24220, MERCEDES BENZ 1630(OM 49 LA), 1825, 2325, 1625(OM 499A), FORD NEW HOLLAND MOTOR HTA 7/8, TPC 7/8, CON ARRANQUE

SOL-ZM831

Marca: ZM



SOLENOIDE

Descripción: MERCEDES BENZ 1625, 1825, 2325 (OM449-A), MB1630 (OM449-LA), 1935, 1941 (OM447 LA), CON ARRANQUE BOSCH JE 24V., ZM832, 9330451070, 9330451071, 9330451059, SOLENOIDE ZM

SOL-ZM832

Marca: ZM

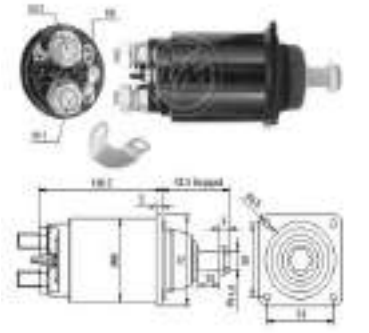

SOLENOIDE

Descripción: BUS SCANIA K124, CAMION SCANIA P124, P124/360, P124/400, P124/420, R124, R124/360, R124/400, R124/420, R144/460, R144/530, R164/480, R164/580, T124, T124/360, T124/400,

SOL-ZM833

Marca: ZM

SOLENOIDE



SOLENOIDE

Descripción: MERCEDES BENZ ACTROS 1831/1835/1840/1843/1848/1853/2031/2040/2053/ 2531/2535/2540/2543/2548/2553/2557/2631/2635/2640/2643/2648/2653/2657/ 3231/3235/3240/3243/3331/3

SOL-ZM835

Marca: ZM



SOLENOIDE

Descripción: SOLENOIDE BOSCH 24V , DAF 454 CF 85.340 12.6 250 , DAF 455 CF 85.380 12.6 250, DAF 443 CF 85.430 12.6 315 CON ARRANQUE BOSCH JE SOLENOIDE

SOL-ZM836

Marca: ZM

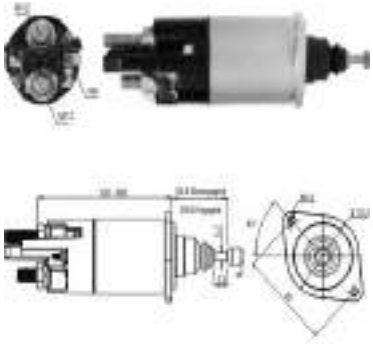

SOLENOIDE

Descripción: SOLENOIDE DELCO 12V , CUMINS FREIGTHLINER SOLENOIDE 38MT

SOL-ZM840

Marca: ZM

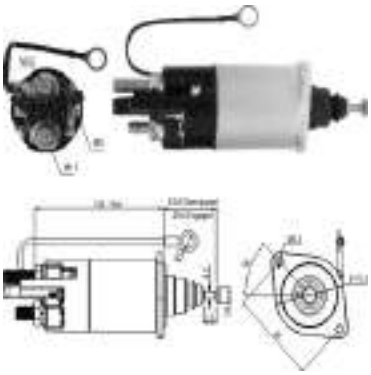

SOLENOIDE

Descripción: 39MT 12V CON OREJAS SOLENOIDE

SOL-ZM841

Marca: ZM

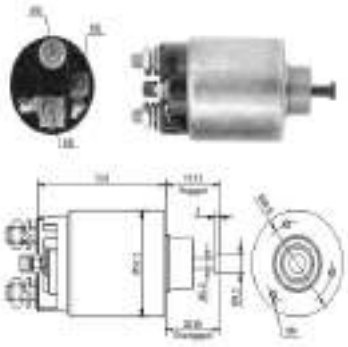

SOLENOIDE

Descripción: CADILLAC CONCOURS 4.6, DEVILLE 4.6, ELDORADO 4.6, ESCALADE 5.7, FLEETWOOD 5.7, SEVILLE 4.6, CHEVROLET ASTRO VAN 4.3, CAMARO 5.7, CAPRICE 5.7, CAVALIER 2.2, IMPALA 3.4, LUMINA 3.1, MALIBU 3.1,

SOL-ZM860

Marca: ZM

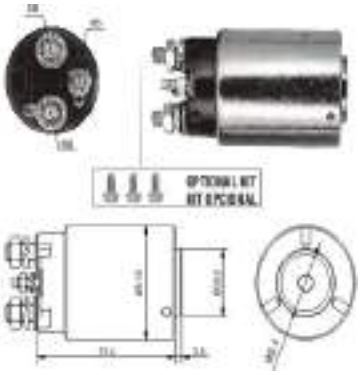

SOLENOIDE

Descripción: DAEWOO RACER 1994>CHEVROLET GMC,SILVERADO,OLDSMOBILE, CON ARRANQUE DELCO REMY PG200,PG250 12V ZM861 1114578,10469039,1114582,D922A,D936A SOLENOIDE 66-121

SOL-66121

Marca: KONIGMANN

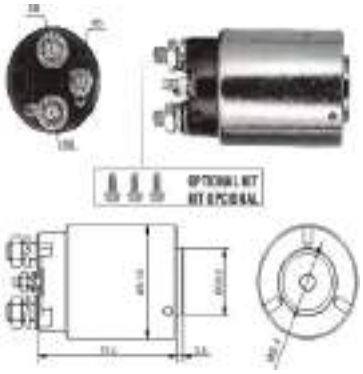

SOLENOIDE

Descripción: DAEWOO RACER 1994>CHEVROLET GMC,SILVERADO,OLDSMOBILE, CON ARRANQUE DELCO REMY PG200,PG250 12V ZM861 1114578,10469039,1114582,D922A,D936A SOLENOIDE

SOL-ZM861

Marca: ZM

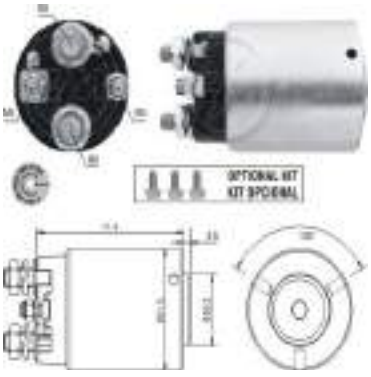

SOLENOIDE

Descripción: BUICK,MERCURY MARINE,OLDSMOBILE,PONTIAC 1991>94,CON ARRANQUE DELCO REMY PG200,PG250 12V ZM862 1114580 SOLENOIDE

SOL-ZM862

Marca: ZM

SOLENOIDE



SOLENOIDE

Descripción: DAEWOO ESPERO 1.8, 2.0, DAEWOO LANOS 1.6, DAEWOO LEGANZA 2.2, DAEWOO NUBIRA 2.0, GM SATURN 1.9, CON ARRANQUE DELCO REMY 12V., SERIES PG100, PG150, PG150S, PMGR, ZM864, 10482844,

SOL-ZM864

Marca: ZM

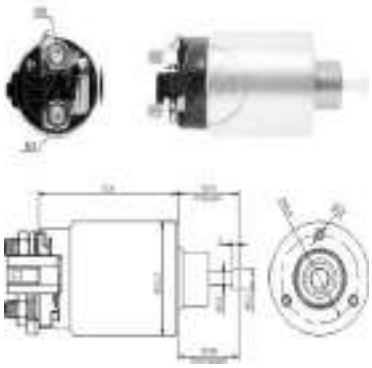

SOLENOIDE

Descripción: HYUNDAI SANTA FE, SONATA, GENESIS, KIA OPTIMA, MAGENTIS CON ARRANQUE DELCO REMY 36120-25020 HYUNDAI 36100-25020 KIA 36100-25020 SOLENOIDE ZM 866

SOL-ZM866

Marca: ZM

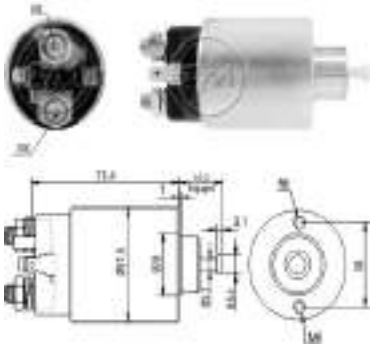

SOLENOIDE

Descripción: JAC MOTORS JAC QDY1289 SOLENOIDE 12V ZM

SOL-ZM8698

Marca: ZM



SOLENOIDE

Descripción: SOLENOIDE BOSCH 12V , VOLKSWAGEN GOL , VOYAGE , PARATI , SAVEIRO , 9330081061 SOLENOIDE

SOL-ZM871

Marca: ZM



SOLENOIDE

Descripción: ZM871 SOLENOIDE BOSCH 12V , VOLKSWAGEN GOL , VOYAGE , PARATI , SAVEIRO , 9330081061 SOLENOIDE

SOL-C01.871

Marca: ZM CHINA

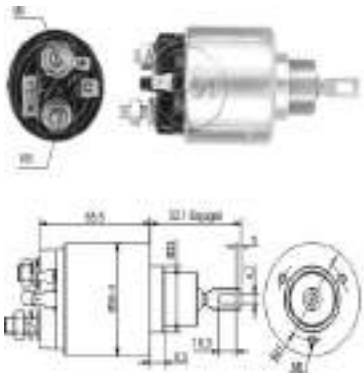

SOLENOIDE

Descripción: SOLENOIDE BOSCH 12V , MONZA 1.6,1.8,2.0,CAMIONETA S10 Y BLAZER 2.2 , 9330081058 SOLENOIDE

SOL-ZM872

Marca: ZM

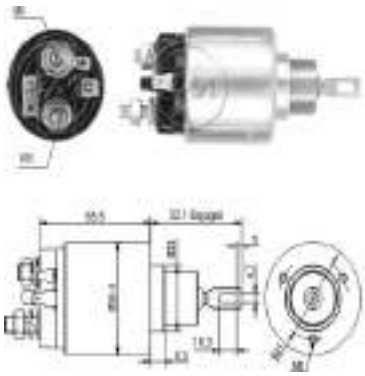

SOLENOIDE

Descripción: ZM872 SOLENOIDE BOSCH 12V , MONZA 1.6,1.8,2.0,CAMIONETA S10 Y BLAZER 2.2 , 9330081058 SOLENOIDE

SOL-C01.872

Marca: ZM CHINA

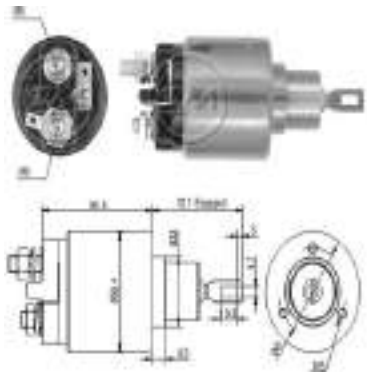

SOLENOIDE

Descripción: SOLENOIDE BOSCH 12V , FORD ESCORT GHIA , WV APOLO , CITROEN BERLINGO , C15 , C25 , EVASION JUMPER , VISA , XANTIA , XSARA , PEUGEOT 205 DIESEL, 305 DIESEL , 306,309,405,406,BOXER,PART

SOL-ZM873

Marca: ZM

SOLENOIDE

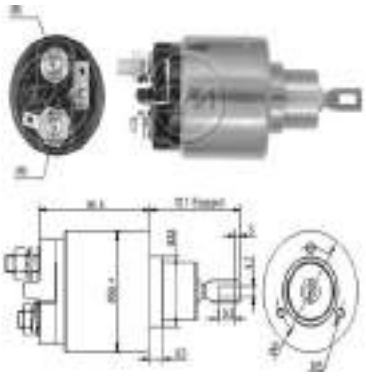

SOLENOIDE

Descripción: ZM873 SOLENOIDE BOSCH 12V , FORD ESCORT GHIA , WV APOLO , CITROEN BERLINGO , C15 , C25 , EVASION JUMPER , VISA , XANTIA , XSARA , PEUGEOT 205 DIESEL, 305 DIESEL , 306,309,405,406,BOXER,PART

SOL-C01.873

Marca: ZM CHINA

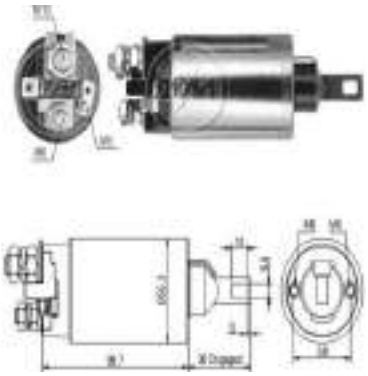

SOLENOIDE

Descripción: SOLENOIDE MITSUBISHI 12V , CAMIONES FORD SERIE E , VAN Y CAMIONES SERIE F , CAMIONETAS DIESEL SOLENOIDE

SOL-ZM890

Marca: ZM



SOLENOIDE

Descripción: MAZDA B2200 PICK-UP DIESEL,ISUZU,CON ARRANQUE MITSUBISHI 12V ZM891, ETZ-11390-A,8599-2-4736,M37 2X04171,SC041, SOLENOIDE 66-8305

SOL-ZM891

Marca: ZM

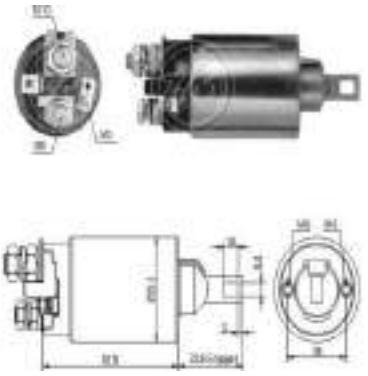

SOLENOIDE

Descripción: SOLENOIDE MITSUBISHI 12V , CAMION FORD 7.3 L DIESEL SOLENOIDE

SOL-ZM892

Marca: ZM



SOLENOIDE

Descripción: HYUNDAI H100 2.5 DIESEL,MITSUBISHI L200 DIESEL,L300 2.3 DIESEL,PAJERO 2.3/2.3TD/2.5/2.5T DIESEL,HYUNDAI PORTER 1TON.,KIA 2400/2700,CON ARRANQUE

SOL-ZM893

Marca: ZM



SOLENOIDE

Descripción: SOLENOIDE MITSUBISHI 12V , DODGE , MAZDA , MITSUBISHI PAJERO Y ONAN DIESEL SOLENOIDE

SOL-ZM894

Marca: ZM



SOLENOIDE

Descripción: FORD DIESEL,CON ARRANQUE MITSUBISHI HP 2.0Kw/2.2Kw 12V. ZM895, SOLENOIDE

SOL-ZM895

Marca: ZM

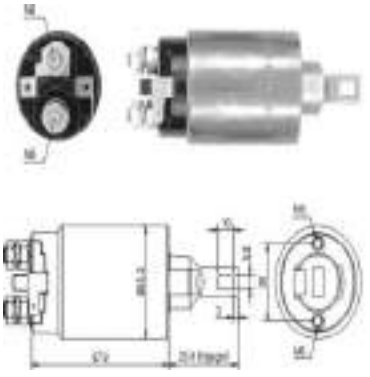

SOLENOIDE

Descripción: HYUNDAI MIGTHY 3 TON., MITSUBISHI CANTER 4D31 DIESEL , NISSAN ED33 , BUS ROSA , CON ARRANQUE MITSUBISHI 24V. REDUCTOR , ZM896 , 132591 , SOL-5340 , M372X10371 , M372X10372PS , ME700119 ,

SOL-ZM896

Marca: ZM

SOLENOIDE

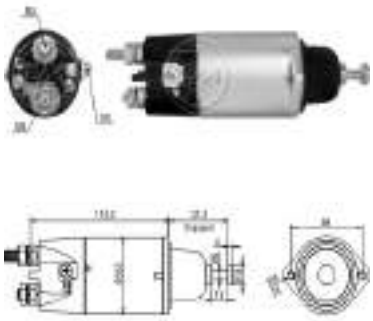

SOLENOIDE

Descripción: SOLENOIDE 24V GRUA CASE, ESCAVADORA CATERPILLAR 320 , MAZDA TITAN 2500/3000/3700/4100 , MITSUBISHI FUSO CANTER 6D14 , GRUA ZM898 MAZDA SE01-24-736 , MITSUBISHI 25071 M371X20572 ME700035

SOL-ZM898

Marca: ZM

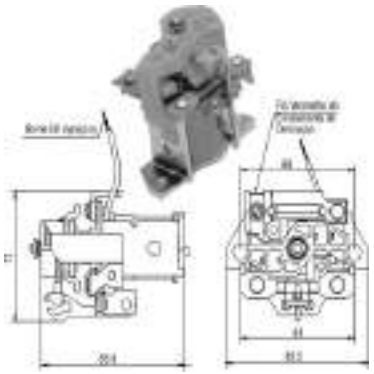

SOLENOIDE

Descripción: ATLAS COPCO, CATERPILLAR, CUMMINS, FIAT, IVECO, CASE, MASSEY FERGUSON, SCANIA, VOLVO, MERCEDES BENZ, MWM, VOLKSWAGEN, CON ARRANQUE BOSCH KB 24V, ZM901, 0331101006, SNLS- 273,

SOL-ZM901

Marca: ZM

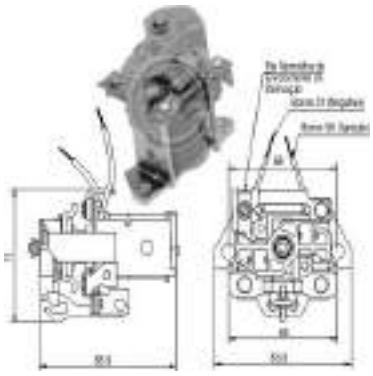

SOLENOIDE

Descripción: SOLENOIDE BOSCH 24V , BOBINA KB SOLENOIDE

SOL-ZM903

Marca: ZM

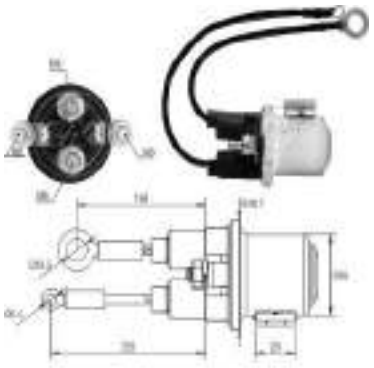

SOLENOIDE

Descripción: CAMIONES VOLVO SOLENOIDE 24V ZM9408 MITSUBISHI U001T46473

SOL-ZM9408

Marca: ZM

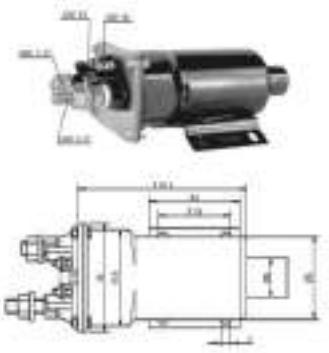

SOLENOIDE

Descripción: CATERPILLAR,CUMMINS,CON ARRANQUE DELCO REMY 40MT,50MT 24V ZM950 1115559 12805 SNLS-147 SOLENOIDE

SOL-ZM950

Marca: ZM



SOLENOIDE

Descripción: CATERPILLAR,CUMMINS,CON ARRANQUE DELCO REMY 40MT,50MT 12V ZM951 1115556 12804 SNLS-146, SOLENOIDE

SOL-ZM951

Marca: ZM



SOLENOIDE

Descripción: SOLENOIDE FORD 12V CORCELL II, BELINA II , WOLKSWAGEN GOL ,PARATI,SANTANA SOLENOIDE

SOL-ZM971

Marca: ZM



SOLENOIDE

Descripción: ZM971 SOLENOIDE FORD 12V CORCELL II, BELINA II , WOLKSWAGEN GOL ,PARATI,SANTANA SOLENOIDE

SOL-C01.971

Marca: ZM CHINA

SOLENOIDE

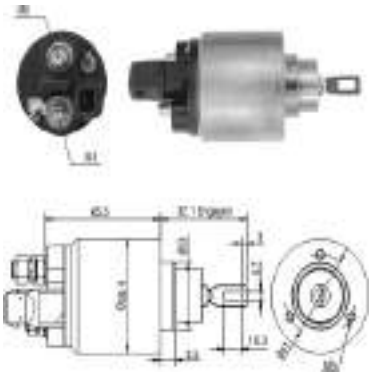

SOLENOIDE

Descripción: VOLKSWAGEN GOL 1.0MI,PARATI 1.0MI 16V 1997>VW GOLF III 1.8i/2.0i/2.0i 16V 1999>GOLF III 1.8i/GTi 2.0 1994>97,GOLF III,IV 1.8/2.0 C/CAMBIO AUTOMATICO Y MANUAL 1998>NEW BEETLE 2.0/2.0i,VW

SOL-ZM972

Marca: ZM

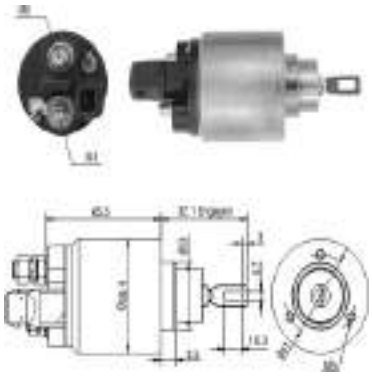

SOLENOIDE

Descripción: ZM972 CADDY 1.6,PASSAT 1.6/ 1.8/1.8 16V/2.0/2.0 16V,POLO 1.6,POLO CLASSIC 100 1.6,VENTO 1.4/1.6/ 1.8/2.0/2.0 16V,SEAT CORDOBA 1.6I/1.8I/2.0,IBIZA 1.8I/2.0,BOSCH PMGR

SOL-C01.972

Marca: ZM CHINA



SOLENOIDE

Descripción: FIAT PALIO 1.0/1.6 1996,FIORINO 1.5 1996,CON ARRANQUE BOSCH 12V ZM-974,9330081067,F000SH01 34 SOLENOIDE

SOL-ZM974

Marca: ZM



SOLENOIDE

Descripción: ZM974 FIAT PALIO 1.0/1.6 1996,FIORINO 1.5 1996,CON ARRANQUE BOSCH 12V ZM-974,9330081067,F000SH01 34 SOLENOIDE

SOL-C01.974

Marca: ZM CHINA



SOLENOIDE

Descripción: NISSAN V16 TWIM CAM (TAPA PLOMA),CHEVROLET S10,BLAZER 2.5 C/MOT MAXIOM DIESEL,MERCEDES BENZ SPRINTER 310D 1996>TODOS CON ARRANQUE BOSCH 12V. ZM975 9330331006,136717,

SOL-6691156

Marca: KONIGMANN



SOLENOIDE

Descripción: NISSAN V16 TWIM CAM (TAPA PLOMA),CHEVROLET S10,BLAZER 2.5 C/MOT MAXIOM DIESEL,MERCEDES BENZ SPRINTER 310D 1996>TODOS CON ARRANQUE BOSCH 12V. ZM975 9330331006,136717,

SOL-ZM975

Marca: ZM

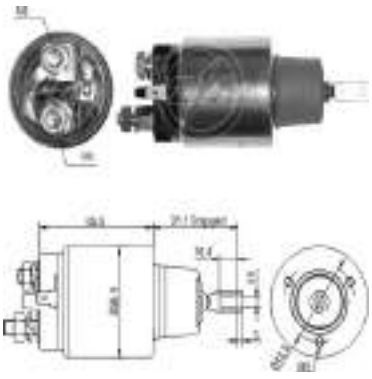

SOLENOIDE

Descripción: ZM975 NISSAN V16 TWIM CAM (TAPA PLOMA),CHEVROLET S10,BLAZER 2.5 C/MOT MAXIOM DIESEL,MERCEDES BENZ SPRINTER 310D 1996>TODOS CON ARRANQUE BOSCH 12V. ZM975

SOL-C01.975

Marca: ZM CHINA



SOLENOIDE

Descripción: SOLENOIDE BOSCH 12V CHRYSLER - DODGE NEON, STRATUS SEBRING , 9337043026 , 9337043526 , F000SH0203 SOLENOIDE

SOL-ZM979

Marca: ZM

SOLENOIDE

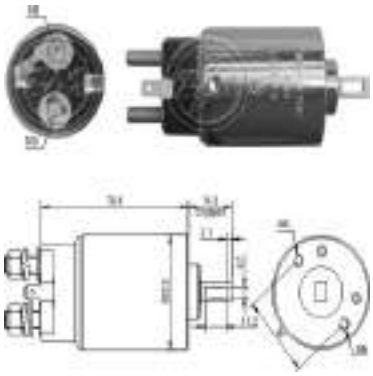

SOLENOIDE

Descripción: SOLENOIDE HITACHI 12V , NISSAN KING CAP 2.3 DIESEL , NISSAN CAMIONETA 2300 DIESEL SOLENOIDE

SOL-ZM980

Marca: ZM

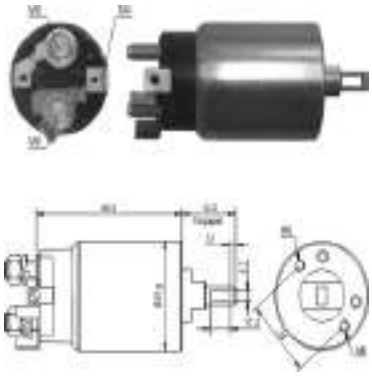

SOLENOIDE

Descripción: ISUZU NKR 3.3 DIESEL 1985> NPR 3.3 DIESEL 1985>TLD 2.8 DIESEL 1983>85 ARRANQUE HITACHI 24V. ZM981 2240-5700,8-94152-981-0 SOLENOIDE

SOL-ZM981

Marca: ZM

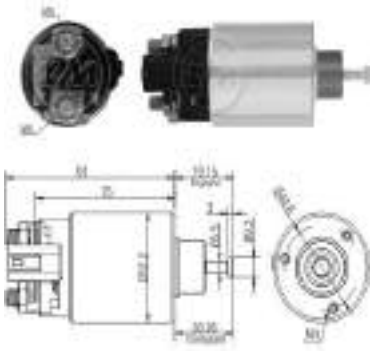

SOLENOIDE

Descripción: SOLENOIDE DELCO REMY 12V, MOTORES SERIE PG260 E, HYUNDAI VERACRUZ 3.8 2010>2012, KIA SORENTO 3.5 2011, SPORTAGE, 36120-XXXX, 25122, 8000300, 8000327, 8000619, 36100-3C130, 36100-3C130,

SOL-ZM9860

Marca: ZM

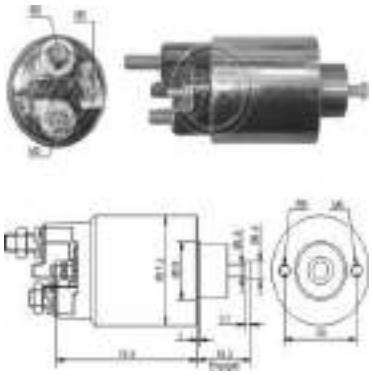

SOLENOIDE

Descripción: PEUGEOT 605 CON ARRANQUE MITSUBISHI 12V ZM 993, SOLENOIDE

SOL-ZM993

Marca: ZM

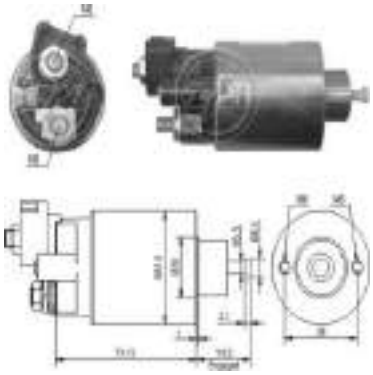

SOLENOIDE

Descripción: SOLENOIDE MITSUBISHI 12 , ACURA , MOTORES SISTEMAS PLGR , SB669 SOLENOIDE

SOL-ZM994

Marca: ZM



SOLENOIDE

Descripción: RENAULT KANGOO LOGAN SOLENOIDE 12V ZM995 MITSUBISHI D5774

SOL-ZM995

Marca: ZM

QUIROZ Y CIA LIMITADA

Soluciones para su Automovil

SOLENOIDE DE PARADA



SOLENOIDE DE PARADA

Descripción: SOLENOIDE DE PARADA ZM 12V CUMMINS FORD CARGO CAMION 2626 VOLKWAGEN , CUMMINS 3935649 3965091 FORD BG2X9N392AA VOLKWAGEN 2U0130764 2U0130764/A 2U0130764/B 2UO130764

SOL-ZM440

Marca: ZM

QUIROZ Y CIA LIMITADA

Soluciones para su Automovil

SOPORTE



SOPORTE

Descripción: OEM 21910-1G050 SOPORTE MOTOR DEL HYUNDAI NEW ACCENT OEM 219101G050

SOP-0001
Marca: KOREA



SOPORTE

Descripción: OEM 21950-2S000 SOPORTE MOTOR DEL HY/KIA SPORTAGE 11-14/TUCSON 11-14 BENCINA OEM 219502S000

SOP-0002
Marca: KOREA



SOPORTE

Descripción: OEM 21910-1G000 SOPORTE MOTOR DEL HYUNDAI NEW ACCENT OEM 219101G000

SOP-0003
Marca: KOREA



SOPORTE

Descripción: OEM 21811-4F000 SOPORTE MOTOR IZQUIERDO DERECHO HYUNDAI PORTER 04-10 OEM 218114F000

SOP-0004
Marca: KOREA



SOPORTE

Descripción: OEM 21810-25000 SOPORTE MOTOR DERECHO HYUNDAI ACCENT 1.5 SOHC 00-02 OEM 2181025000

SOP-0005
Marca: KOREA



SOPORTE

Descripción: OEM 21930-1G000 SOPORTE MOTOR TRASCERO HYUNDAI /KIA RIO 05-11/ACCENT 06-10 OEM 219301G000

SOP-0006
Marca: KOREA



SOPORTE

Descripción: OEM 21930-1G000 SOPORTE MOTOR TRASCERO HYUNDAI/KIA RIO 05-11/ACCENT 06-10 OEM 219301G000

SOP-0007
Marca: KOREA



SOPORTE

Descripción: OEM 21811-43001 SOPORTE MOTOR HYUNDAI H100/PORTER LH/RH 21812-43001 OEM 2181143001

SOP-0008
Marca: KOREA

SOPORTE



SOPORTE

Descripción: OEM 54280-4A003 SOPORTE BARRA TORSION IZQUIERDO LH HYUNDAI H1 05-07 OEM 54280-4A003

SOP-0009
Marca: MOBIS

SOPORTE

Descripción: OEM OK054-15-340C SOPORTE ASPA KIA BESTA 2,2 OEM OK05415340C

SOP-0011
Marca: MOBIS

SOPORTE

Descripción: OEM 21830-25000 SOPORTE MOTOR CAJA HYUNDAI ACCENT PRIME OEM 2183025000

SOP-0012
Marca: KOREA

SOPORTE

Descripción: OEM 21950-2V000 SOPORTE MOTOR DELANTERO HY/KIA RIO 3/4/5 11-13/ACCENT RB 11-13 BE OEM 219502V000

SOP-0014
Marca: MOBIS

SOPORTE

Descripción: OEM 21910-2E100 SOPORTE MOTOR DELANTERO HY/KIA SPORTAGE 05-10/TUCSON 05-10 OEM 219102E100

SOP-0015
Marca: KOREA

SOPORTE

Descripción: OEM 21840-22300 SOPORTE MOTOR DELANTERO HYUNDAI ACCENT 94-99 OEM 2184022300

SOP-0016
Marca: KOREA

SOPORTE

Descripción: OEM 21910-25000 SOPORTE MOTOR DELANTERO HYUNDAI ACCENT PRIME DIESEL OEM 2191025000

SOP-0017
Marca: KOREA

SOPORTE

Descripción: OEM 21950-1R100 SOPORTE MOTOR DELANTERO HYUNDAI ACCENT RB 12- DIESEL OEM 219501R100

SOP-0018
Marca: KOREA

SOPORTE



SOPORTE

Descripción: OEM 21910-2D000 SOPORTE MOTOR DELANTERO HYUNDAI ELANTRA 01-> OEM 219102D000

SOP-0019
Marca: KOREA



SOPORTE

Descripción: OEM 21950-3X000 SOPORTE MOTOR DELANTERO HYUNDAI ELANTRA 11-13 OEM 219503X000

SOP-0020
Marca: KOREA



SOPORTE

Descripción: OEM 21910-29001 SOPORTE MOTOR DELANTERO HYUNDAI ELANTRA 96-99 OEM 2191029001

SOP-0021
Marca: KOREA



SOPORTE

Descripción: OEM 21910-M2110 SOPORTE MOTOR DELANTERO HYUNDAI SANTAMO OEM 21910M2110

SOP-0022
Marca: KOREA



SOPORTE

Descripción: OEM 21930-34300 SOPORTE MOTOR DELANTERO HYUNDAI SONATA 92-96 OEM 2193034300

SOP-0023
Marca: KOREA



SOPORTE

Descripción: OEM 21910-34310 SOPORTE MOTOR DELANTERO HYUNDAI SONATA 94-98 OEM 2191034310

SOP-0024
Marca: KOREA



SOPORTE

Descripción: OEM 21910-34210 SOPORTE MOTOR DELANTERO HYUNDAI SONATA 95 ALUMINIO OEM 2191034210

SOP-0025
Marca: KOREA



SOPORTE

Descripción: OEM OS083-39-040A SOPORTE MOTOR DELANTERO KIA BESTA 2.2 OEM OS08339040A

SOP-0026
Marca: KOREA

SOPORTE



SOPORTE

Descripción: OEM KKY01-39-050 SOPORTE MOTOR DELANTERO TRAVESAÑO KIA PRIDE POP OEM KKY0139050

SOP-0027
Marca: KOREA



SOPORTE

Descripción: OEM OK30F-39-050A SOPORTE MOTOR DELANTERO TRAVESAÑO KIA RIO 1.3/1.5 OEM OK30F39050A

SOP-0028
Marca: KOREA



SOPORTE

Descripción: OEM 21950-F2000 SOPORTE MOTOR FRONTAL HYUNDAI ELANTRA 15-> OEM 21950F2000

SOP-0029
Marca: MOBIS



SOPORTE

Descripción: OEM 21811-4A200 SOPORTE MOTOR HYUNDAI H-1 05-07 OEM 218114A200

SOP-0030
Marca: KOREA



SOPORTE

Descripción: OEM OS093-39-040C SOPORTE MOTOR KIA BESTA 2.2 OEM OS09339040C

SOP-0031
Marca: KOREA



SOPORTE

Descripción: OEM OK61A-39-040A SOPORTE MOTOR KIA FRONTIER/PREGIO 2.7/3.0 OEM OK61A39040A

SOP-0032
Marca: KOREA



SOPORTE

Descripción: OEM OK661-39-040A SOPORTE MOTOR KIA K2400 OEM OK66139040A

SOP-0033
Marca: KOREA



SOPORTE

Descripción: OEM OW023-39-040A SOPORTE MOTOR KIA K-3500/3600/4000 OEM OW02339040A

SOP-0034
Marca: KOREA

SOPORTE



SOPORTE

Descripción: OEM 21810-F2000 SOPORTE MOTOR LH HYUNDAI ELANTRA 15-> OEM 21810F2000

SOP-0035
Marca: MOBIS



SOPORTE

Descripción: OEM 21830-29100 SOPORTE MOTOR LH HYUNDAI ELANTRA 96-99 OEM 2183029100

SOP-0036
Marca: KOREA



SOPORTE

Descripción: OEM HB011200 SOPORTE MOTOR LH HYUNDAI GALLOPER OEM HB011200

SOP-0037
Marca: KOREA



SOPORTE

Descripción: OEM 21810-M2200 SOPORTE MOTOR LH HYUNDAI SANTAMO DOHC OEM 21810M2200

SOP-0038
Marca: KOREA



SOPORTE

Descripción: OEM 21811-4B021 SOPORTE MOTOR LH/RH HYUNDAI PORTER AU OEM 218114B021

SOP-0039
Marca: KOREA



SOPORTE

Descripción: OEM 21810-2P100 SOPORTE MOTOR RH HYUNDAI/KIA SORENT 2.2/SANTA FE 2.2 10->CRDI OEM 218102P100

SOP-0040
Marca: KOREA



SOPORTE

Descripción: OEM 21810-2E200 SOPORTE MOTOR RH HYUNDAI/KIA SPORTAGE 05-10/TUCSON 05-10 OEM 218102E200

SOP-0041
Marca: KOREA



SOPORTE

Descripción: OEM 21810-22000 SOPORTE MOTOR RH HYUNDAI ACCENT 1.3/1.5 94-99 OEM 2181022000

SOP-0042
Marca: KOREA

SOPORTE



SOPORTE

Descripción: OEM 21810-1R100 SOPORTE MOTOR RH HYUNDAI ACCENT RB 11-13 DIESEL OEM 218101R100

SOP-0043
Marca: MOBIS



SOPORTE

Descripción: OEM 21830-F2100 SOPORTE MOTOR RH HYUNDAI ELANTRA 15-> OEM 21830F2100

SOP-0045
Marca: MOBIS



SOPORTE

Descripción: OEM 21810-29100 SOPORTE MOTOR RH HYUNDAI ELANTRA 96-99 OEM 2181029100

SOP-0046
Marca: KOREA



SOPORTE

Descripción: OEM HB011300 SOPORTE MOTOR RH HYUNDAI GALLOPER OEM HB011300

SOP-0047
Marca: MOBIS



SOPORTE

Descripción: OEM 21830-M2111 SOPORTE MOTOR RH HYUNDAI SANTAMO DOHC OEM 21830M2111

SOP-0048
Marca: MOBIS



SOPORTE

Descripción: OEM 21810-1E000 SOPORTE MOTOR RH HYUNDAI/KIA RIO 05-11/ ACCENT 06-10 OEM 218101E000

SOP-0049
Marca: KOREA



SOPORTE

Descripción: OEM 21810-2F050 SOPORTE MOTOR RH KIA CERATO OEM 218102F050

SOP-0050
Marca: MOBIS



SOPORTE

Descripción: OEM KKY01-39-060 SOPORTE MOTOR RH KIA PRIDE POP SUP. OEM KKY0139060

SOP-0051
Marca: KOREA

SOPORTE



SOPORTE

Descripción: OEM 21810-1W000 SOPORTE MOTOR RH KIA RIO 3/4/5 11-13 OEM 218101W000

SOP-0052
Marca: MOBIS



SOPORTE

Descripción: OEM 21830-1R000 SOPORTE MOTOR TRAS HYUNDAI/KIA RIO 3/4/5 11-13/ACCENT RB 11-13 OEM 218301R000

SOP-0053
Marca: KOREA



SOPORTE

Descripción: OEM 21930-1F300 SOPORTE MOTOR TRAS HYUNDAI/KIA SPORTAGE 05-10/TUCSON 05-10 OEM 219301F300

SOP-0055
Marca: KOREA



SOPORTE

Descripción: OEM 21930-1E200 SOPORTE MOTOR TRAS HYUNDAI ACCENT DIESEL CRDI 06-11 OEM 219301E200

SOP-0056
Marca: KOREA



SOPORTE

Descripción: OEM 21930-25000 SOPORTE MOTOR TRAS HYUNDAI ACCENT PRIME 00-05 OEM 2193025000

SOP-0057
Marca: KOREA



SOPORTE

Descripción: OEM 21930-25700 SOPORTE MOTOR TRAS HYUNDAI ACCENT PRIME DIESEL OEM 2193025700

SOP-0058
Marca: KOREA



SOPORTE

Descripción: OEM 21830-1R100 SOPORTE MOTOR TRAS HYUNDAI ACCENT RB 11-13 DIESEL OEM 218301R100

SOP-0059
Marca: MOBIS



SOPORTE

Descripción: OEM 21930-2D101 SOPORTE MOTOR TRAS HYUNDAI ELANTRA 01-05 OEM 219302D101

SOP-0060
Marca: KOREA

SOPORTE



SOPORTE

Descripción: OEM 21830-3X000 SOPORTE MOTOR TRAS HYUNDAI ELANTRA 11-13 OEM 218303X000

SOP-0061
Marca: KOREA



SOPORTE

Descripción: OEM 21930-29001 SOPORTE MOTOR TRAS HYUNDAI ELANTRA 96-99 OEM 2193029001

SOP-0062
Marca: KOREA



SOPORTE

Descripción: OEM 21930-35500 SOPORTE MOTOR TRAS HYUNDAI SONATA OEM 2193035500

SOP-0063
Marca: KOREA



SOPORTE

Descripción: OEM OK2C0-39-040A SOPORTE MOTOR TRAS TRAVESAÑO KIA CARENS 1.8/2.0 99-04 OEM OK2C039040A

SOP-0064
Marca: MOBIS



SOPORTE

Descripción: OEM 21930-2F100 SOPORTE MOTOR TRAS TRAVESAÑO KIA CERATO 04-06 OEM 219302F100

SOP-0065
Marca: KOREA



SOPORTE

Descripción: OEM KKY01-39-040C SOPORTE MOTOR TRAS TRAVESAÑO KIA PRIDE POP OEM KKY0139040C

SOP-0066
Marca: KOREA



SOPORTE

Descripción: OEM OK30A-39-040A SOPORTE MOTOR TRAS TRAVESAÑO KIA RIO 1.3/1.5 OEM OK30A39040A

SOP-0067
Marca: MOBIS



SOPORTE

Descripción: OEM OK7AA-72-230 SOPORTE PTA CORREDERA KIA PREGIO 05-> CENTRAL OEM OK7AA72230

SOP-0068
Marca: MOBIS

SOPORTE



SOPORTE

Descripción: OEM OK7AA-72-250 SOPORTE PTA CORREDERA KIA PREGIO 05-> INFERIOR OEM OK7AA72250

SOP-0069
Marca: MOBIS



SOPORTE

Descripción: OEM 21810-1R000 SOPORTE MOTOR DERECHO RH HYUNDAI ACCENT RB 11->

SOP-0072
Marca: KOREA



SOPORTE

Descripción: OEM OK60A-39-340A SOPORTE CAJA CAMBIO KIA FRONTIER 2.7 3.0/PREGIO 2,7/3,0 98-04

SOP-0073
Marca: KOREA



SOPORTE

Descripción: OEM 21910-2B100 SOPORTE MOTOR DEL HY/KIA SORENT 2.2/SANTA FE 2.2 10-> OEM 219102B100

SOP-0074
Marca: KOREA



SOPORTE

Descripción: OEM OK65A-39-040 SOPORTE MOTOR KIA FRONTIER/PREGIO 2.7/3.0 OEM OK61A39040A

SOP-0075
Marca: KOREA



SOPORTE

Descripción: OEM 21930-28001 SOPORTE MOTOR LH HYUNDAI ELANTRA 94/95 OEM 2193028001

SOP-0076
Marca: KOREA



SOPORTE

Descripción: OEM 49130-4A000 SOPORTE CARDAN HYUNDAI H1 05-07/NEW H1 08-> 49130-4A000

SOP-0077
Marca: KOREA



SOPORTE

Descripción: OEM 21810-38010 SOPORTE MOTOR INF RH KIA OPTIMA/MAGENTIS 2.0

SOP-0078
Marca: KOREA

SOPORTE



SOPORTE

Descripción: OEM 21830-22000 SOPORTE MOTOR LH HYUNDAI ACCENT 1.3/1.5 94-99

SOP-0079
Marca: KOREA



SOPORTE

Descripción: OEM 54280-4B001 SOPORTE BARRA TORSION IZQUIERDO LH HYUNDAI PORTER 98-04

SOP-0080
Marca: MOBIS



SOPORTE

Descripción: OEM 21950-H8100 SOPORTE MOTOR TRASERO KIA RIO 17->

SOP-0081
Marca: MOBIS



SOPORTE

Descripción: OEM 54281-4B001 SOPORTE BARRA TORSION DERECHO HYUNDAI PORTER 98-04

SOP-0082
Marca: MOBIS



SOPORTE

Descripción: OEM 21930-2B000 SOPORTE MOTOR TRASERO HYUNDAI SANTA FE 09-12

SOP-0083
Marca: KOREA



SOPORTE

Descripción: OEM 21810-2S000 SOPORTE MOTOR RH HY/KIA SPORTAGE 11-14/TUCSON 11-14 BENCINA

SOP-0084
Marca: MOBIS



SOPORTE

Descripción: OEM 21830-4E000 SOPORTE MOTOR TRASERO KIA FRONTIER 2,5

SOP-0085
Marca: MOBIS



SOPORTE

Descripción: OEM 21950-D3100 SOPORTE CENTRAL HYUNDAI TUCSON 2.0 17->

SOP-0086
Marca: MOBIS

SOPORTE



SOPORTE

Descripción: OEM 83580-43403 SOPORTE CORREDERA HYUNDIA H100 CENTRAL

SOP-0087
Marca: KOREA



SOPORTE

Descripción: OEM 83520-43401 SOPORTE CORREDERA HYUNDIA H100 INFERIOR

SOP-0088
Marca: KOREA



SOPORTE

Descripción: OEM 83560-43401 SOPORTE CORREDERA HYUNDIA H100 SUPERIOR

SOP-0089
Marca: KOREA



SOPORTE

Descripción: OEM OS084-72-230D SOPORTE CORREDERA KIA BESTA 2.2/TOPIC CENTRAL

SOP-0090
Marca: KOREA



SOPORTE

Descripción: OEM OS084-72-250B SOPORTE CORREDERA KIA BESTA 2.2/TOPIC INFERIOR

SOP-0091
Marca: KOREA



SOPORTE

Descripción: OEM OS084-72-210C SOPORTE CORREDERA KIA BESTA 2.2/TOPIC SUPERIOR

SOP-0092
Marca: KOREA



SOPORTE

Descripción: OEM OK72A-72-230A SOPORTE CORREDERA KIA BESTA/PREGIO 2.7/3.0 98-02 CENTRAL

SOP-0093
Marca: KOREA



SOPORTE

Descripción: OEM OK72A-72-250A SOPORTE CORREDERA KIA BESTA/PREGIO 2.7/3.0 98-04 INFERIOR

SOP-0094
Marca: KOREA

SOPORTE



SOPORTE

Descripción: OEM OK72A-72-210A SOPORTE CORREDERA KIA BESTA/PREGIO 2.7/3.0 98-04 SUPERIOR

SOP-0095
Marca: KOREA



SOPORTE

Descripción: OEM 83950-4H000 SOPORTE CORREDERA INFERIOR LH HYUNDAI H1 08->

SOP-0096
Marca: MOBIS



SOPORTE

Descripción: OEM 83930-4H000 SOPORTE CORREDERA CENTRAL LH HYUNDAI H1 08->

SOP-0098
Marca: MOBIS



SOPORTE

Descripción: OEM 83940-4H000 SOPORTE CORREDERA CENTRAL RH HYUNDAI H1 08->

SOP-0099
Marca: MOBIS



SOPORTE

Descripción: OEM 21830-B4010 SOPORTE CAJA HYUNDAI GRAND I10 1,2 16-> G4LA INDIA

SOP-0100
Marca: MOBIS



SOPORTE

Descripción: OEM 21950-B4000 SOPORTE MOTOR CENTRAL HYUNDAI I10 1,2 16-> G4LA INDIA

SOP-0101
Marca: MOBIS



SOPORTE

Descripción: OEM 21830-A0100 SOPORTE CAJA HYUNDAI CRETA 1,6 17-> G4FG INDIA

SOP-0102
Marca: MOBIS



SOPORTE

Descripción: OEM 21830-0X010 SOPORTE CAJA HYUNDAI I10 1,1 11-14 INDIA

SOP-0104
Marca: MOBIS

SOPORTE



SOPORTE

Descripción: OEM 21830-A0000 SOPORTE MOTOR RH HYUNDAI CRETA 1,6 17-> G4FG INDIA

SOP-0105
Marca: MOBIS



SOPORTE

Descripción: OEM 21930-0X110 SOPORTE MOTOR LH HYUNDAI I10 1,1 11-14 INDIA

SOP-0106
Marca: MOBIS



SOPORTE

Descripción: OEM 21950-A0000 SOPORTE MOTOR RH HYUNDAI CRETA 1,6 17-> G4FG INDIA

SOP-0107
Marca: MOBIS



SOPORTE

Descripción: OEM 21950-4N100 SOPORTE MOTOR RH HYUNDAI EON 800 13-> INDIA

SOP-0108
Marca: MOBIS



SOPORTE

Descripción: OEM 21950-B4100 SOPORTE MOTOR RH HYUNDAI GRAND I10 1,2 16-> INDIA

SOP-0109
Marca: MOBIS



SOPORTE

Descripción: OEM 21810-A0000 SOPORTE MOTOR TRASERO HYUNDAI CRETA 1,6 17-> G4FG INDIA

SOP-0110
Marca: MOBIS



SOPORTE

Descripción: OEM 21810-4N000 SOPORTE MOTOR TRASERO HYUNDAI EON 800 13-> INDIA

SOP-0111
Marca: MOBIS



SOPORTE

Descripción: OEM 21810-B4000 SOPORTE MOTOR TRASERO HYUNDAI GRAND I10 1,2 16-> INDIA

SOP-0112
Marca: MOBIS

SOPORTE



SOPORTE

Descripción: OEM 21810-0X100 SOPORTE MOTOR TRASERO HYUNDAI I10 1,1 11-14 INDIA

SOP-0113
Marca: MOBIS



SOPORTE

Descripción: OEM 21810-B4000 SOPORTE MOTOR TRASERO HYUNDAI GRAND I10 1,2 16->

SOP-0114
Marca: KOREA



SOPORTE

Descripción: OEM 21950-1Y300 SOPORTE MOTOR DELANTERO KIA MORNING 17->

SOP-0115
Marca: MOBIS



SOPORTE

Descripción: OEM 21810-2W200 SOPORTE MOTOR LH HYUNDAI SANTA FE 2,2 12-> DIESEL

SOP-0117
Marca: KOREA



SOPORTE

Descripción: OEM 21830-2W400 SOPORTE MOTOR DELANTERO HYUNDAI SANTA FE 2,2 12-> DIESEL

SOP-0118
Marca: MOBIS



SOPORTE

Descripción: OEM OK72A-34-150 SOPORTE CENTRAL BARRA ESTABILIZADORA KIA BESTA/PREGIO 2,7 98-06

SOP-0119
Marca: KOREA



SOPORTE

Descripción: OEM 21810-2S900 SOPORTE MOTOR RH KIA SPORTAGE 2012-> BENCINERA

SOP-0120
Marca: MOBIS



SOPORTE

Descripción: OEM 21810-H9000 SOPORTE CAJA KIA RIO 1,4 18->

SOP-0121
Marca: MOBIS

SOPORTE



SOPORTE

Descripción: OEM 21830-4N000 SOPORTE MOTOR LH HYUNDAI EON 13-17 INDIA

SOP-0122
Marca: MOBIS



SOPORTE

Descripción: OEM 54281-4B000 SOPORTE BARRA TORSION RH HYUNDAI H100 95

SOP-0130
Marca: MOBIS



SOPORTE

Descripción: OEM 21813-4A021 SOPORTE CAJA HYUNDAI H1 05-07

SOP-0131
Marca: KOREA



SOPORTE

Descripción: OEM 21830-4E020 SOPORTE CAJA KIA FRONTIER 2.9

SOP-0132
Marca: MOBIS



SOPORTE

Descripción: OEM 0146-39-320 SOPORTE CAJA KIA K2400

SOP-0133
Marca: KOREA



SOPORTE

Descripción: OEM 83980-4H000 SOPORTE PTA CORREDERA RH HYUNDAI H1 08-12 SUPERIOR

SOP-0134
Marca: MOBIS



SOPORTE

Descripción: OEM OK60D-13-363 SOPORTE RADIADOR KIA PREGIO/FRONTIER 2,7

SOP-0135
Marca: KOREA



SOPORTE

Descripción: OEM 3194021001 SOPORTE MOTOR TRASERO SSANGYONG ACTYON 06-11/KYRON 3194021002

SOP-0137
Marca: SSANGYONG

SOPORTE



SOPORTE

Descripción: OEM 3194021002 SOPORTE MOTOR TRASERO SSANGYONG ACTYON 06-11

SOP-0138

Marca: SSANGYONG



SOPORTE

Descripción: OEM 6011208000 SOPORTE CABINA INFERIOR SSANGYONG ACTYON 06-11/ACTYON 12-> OCUPA 10

SOP-0139

Marca: SSANGYONG



SOPORTE

Descripción: OEM 6011208000 SOPORTE CABINA INFERIOR SSANGYONG ACTYON 06-11/ACTYON 12-> OCUPA 10

SOP-0140

Marca: SSANGYONG



SOPORTE

Descripción: SOPORTE CARDAN HYUNDAI MIGHTY

SOP-0150

Marca: KOREA



SOPORTE

Descripción: MERCEDES BENZ L508D/L608D/LK608D/L613D/709/LA911/813/913/1013/1017/1113/1217/1213/1217/1219/1313/1319/1413/1417/1419/1424/1513/1519/1525/1613/1617/1619/1624/2219,MERCEDES BENZ UNIMOG

SOP-6701

Marca: ZEN

QUIROZ Y CIA LIMITADA

Soluciones para su Automovil

SPAGUETTI



SPAGUETTI

Descripción: SPAGUETTI LISO - 8 MM - ROLLOS INFLADOS PVC - 70º C - COLOR NEGRO - ROLLO 100 MT

DNI-5038
Marca: DNI



SPAGUETTI

Descripción: SPAGUETTI LISO - 12 MM - ROLLOS INFLADOS PVC - 70º C - COLOR NEGRO - ROLLO 50 MT

DNI-5042
Marca: DNI



SPAGUETTI

Descripción: SPAGUETTI LISO - 14 MM - ROLLOS INFLADOS PVC - 70º C - COLOR NEGRO - ROLLO 50 MT

DNI-5044
Marca: DNI



SPAGUETTI

Descripción: SPAGUETTI TERMOCONTRAIBLE - 10 MM - 10 UNIDADES CORTADAS EN TIRAS DE 10CM COLOR NEGRO ROJO AZUL AMARILLO

DNI-5110
Marca: DNI



SPAGUETTI

Descripción: SPAGUETTI TERMOCONTRAIBLE - 11 MM - COLOR NEGRO - ROLLO100 MT

DNI-5111
Marca: DNI



SPAGUETTI

Descripción: SPAGUETTI TERMOCONTRAIBLE - 13 MM - COLOR NEGRO - ROLLO100 MT

DNI-5113
Marca: DNI



SPAGUETTI

Descripción: SPAGUETTI TERMOCONTRAIBLE - 20MM - 10 UNIDADES CORTADAS EN 10CM COLORES NEGRO ROJO AZUL AMARILLO

DNI-5120
Marca: DNI



SPAGUETTI

Descripción: SPAGUETTI TERMOCONTRAIBLE - 25MM - COLOR NEGRO - ROLLO 50 MT

DNI-5125
Marca: DNI

QUIROZ Y CIA LIMITADA

Soluciones para su Automovil

SPAGUETTI TERMOCONTRAIBLE



SPAGUETTI TERMOCONTRAIBLE

Descripción: TERMOCONTRAIBLE DNI SPAGUETTI TERMOCONTRAIBLE - 10 MM 100 METROS

DNI-5010

Marca: DNI



SPAGUETTI TERMOCONTRAIBLE

Descripción: TERMOCONTRAIBLES SPAGUETTI TERMOCONTRAIBLE 10MM, NEGRO

RP-F32-10

Marca: KSS



SPAGUETTI TERMOCONTRAIBLE

Descripción: TERMOCONTRAIBLES SPAGUETTI TERMOCONTRAIBLE 10MM ROJO

RP-F32-10RD

Marca: KSS

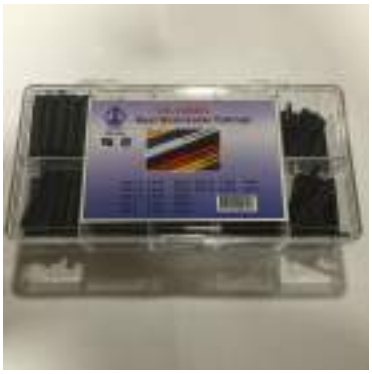

SPAGUETTI TERMOCONTRAIBLE

Descripción: ESPAGUETTI TERMOCONTRAIBLE NEGRO SURTIDA CONTENIDO: 25 UNIDADES, 1.5MM X 3.5CM 20 UNIDADES, 2.5MM X 3.5CM 20 UNIDADES, 3.5MM X 3.5CM 20 UNIDADES, 5MM X 3.5CM 20

VS-100BK

Marca: KSS

QUIROZ Y CIA LIMITADA

Soluciones para su Automovil

SWITCH



SWITCH

Descripción: OEM 93810-38000 INTERRUPTOR FRENO HYUNDAI/KIA ELANTRA 07-10/PORTER 05-10/FRONTIER 2.5 05-11/SONATA 02-1

SWI-0001
Marca: KOREA



SWITCH

Descripción: OEM 93810-3K000 SWITCH FRENO HYUNDAI/KIA ACCENT 06-11/RIO 05-11/H-1 07-11

SWI-0002
Marca: KOREA



SWITCH

Descripción: OEM 93810-3K000 SWITCH FRENO HYUNDAI/KIA ACCENT 06-11/RIO 05-11/H-1 07-11

SWI-0003
Marca: MOBIS



SWITCH

Descripción: OEM 93810-3S700 SWITCH FRENO HYUNDAI ELANTRA 15-> OEM 938103S700

SWI-0004
Marca: MOBIS



SWITCH

Descripción: OEM 93820-4B000 SWITCH FRENO HYUNDAI H100 PORTER 97-04 OEM 938204B000

SWI-0005
Marca: KOREA



SWITCH

Descripción: OEM 93860-4A000 SWITCH MARCHA ATRAS HYUNDAI/KIA H100 98-04/H-1 05-07/FRONT 2.5 OEM 938604A000

SWI-0007
Marca: MOBIS



SWITCH

Descripción: OEM 93860-39001 SWITCH MARCHA ATRAS HYUNDAI ACCENT PRIME OEM 9386039001

SWI-0008
Marca: KOREA



SWITCH

Descripción: OEM 93860-36100 SWITCH MARCHA ATRAS HYUNDAI ACCENT/ELANTRA ->96 OEM 9386036100

SWI-0009
Marca: KOREA

SWITCH



SWITCH

Descripción: OEM 93860-44300 SWITCH MARCHA ATRAS HYUNDAI H100 ->97 OEM 9386044300

SWI-0010
Marca: KOREA



SWITCH

Descripción: OEM 93860-44300 SWITCH MARCHA ATRAS HYUNDAI H100 ->97 OEM 9386044300

SWI-0011
Marca: KOREA



SWITCH

Descripción: OEM 0K2AA-17-640 SWITCH MARCHA ATRAS KIA CARENS 00-04/SEPHIA 98-02 OEM 0K2AA17640

SWI-0012
Marca: MOBIS



SWITCH

Descripción: OEM KKY03-17-640 SWITCH MARCHA ATRAS KIA FRONT/PREG 2.7/3.0/POP1.1/1.3/AVELLA OEM KKY0317640

SWI-0013
Marca: KOREA



SWITCH

Descripción: OEM 93860-39012 SWITCH MARCHA ATRAS KIA FRONTIER 2.5 12-13 OEM 93860-39012

SWI-0014
Marca: KOREA



SWITCH

Descripción: OEM OKY03-17-640 SWITCH MARCHA ATRAS KIA FRONTIER/PREGIO/PRIODE POP/AVELLA OEM OKY0317640

SWI-0015
Marca: KOREA



SWITCH

Descripción: OEM 93860-02501 SWITCH MARCHA ATRAS KIA MORNING 04-10 OEM 9386002501

SWI-0016
Marca: KOREA



SWITCH

Descripción: OEM 94750-02100 SWITCH PRESION ACEITE HYUNDAI/KIA ACCENT/ELANTRA/RIO JB/MORNING/GRAND I-10 94750-21030

SWI-0017
Marca: MOBIS

SWITCH



SWITCH

Descripción: OEM 93810-2E000 SWITCH FRENO HYUNDAI/KIA PORTER II 05->/FRONTIER 05-> ELANTRA 06->/TERRACAN OEM 9381038000

SWI-0018
Marca: KOREA



SWITCH

Descripción: OEM 93810-2E000 SWITCH FRENO HYUNDAI/KIA PORTER II 05->/FRONTIER 05-> ELANTRA 06->/TERRACAN OEM 9381038000

SWI-0023
Marca: MOBIS



SWITCH

Descripción: OEM 96830-44300 SWITCH MARCHA ATRAS HYUNDAI H100 ->97 OEM 9386044300

SWI-0019
Marca: KOREA



SWITCH

Descripción: OEM OK2AA-17-640 SWITCH MARCHA ATRAS KIA CARENS 00-04/SEPHIA 98-02 OEM OK2AA17640

SWI-0020
Marca: MOBIS



SWITCH

Descripción: OEM 93860-49600 SWITCH MARCHA ATRAS KIA RIO 3/4/5 11-13 OEM 9386049600

SWI-0021
Marca: KOREA



SWITCH

Descripción: OEM 938101C100 SWITCH FRENO HYUNDAI/KIA PORTER II 05->/FRONTIER 05-> ELANTRA 06->/TERRACAN

SWI-0022
Marca: KOREA



SWITCH

Descripción: OEM 93810-3S700 SWITCH FRENO HYUNDAI ELANTRA 15-> OEM 938103S700

SWI-0024
Marca: MOBIS



SWITCH

Descripción: OEM 93810-1C800 SWITCH FRENO KIA FRONTIER 2.5/2.9 11-13

SWI-0025
Marca: MOBIS

SWITCH



SWITCH

Descripción: OEM 93810-28000 SWITCH FRENO HYUNDAI ELANTRA 95-99/ACCENT 94-99

SWI-0026
Marca: MOBIS



SWITCH

Descripción: OEM 93820-4B000 SWITCH FRENO HYUNDAI H100 PORTER 97-04 OEM 938204B000

SWI-0027
Marca: MOBIS



SWITCH

Descripción: OEM MDX50-66-490 SWITCH FRENO KIA AVELLA MDX5066490

SWI-0029
Marca: KOREA



SWITCH

Descripción: OEM OK30A-17-640 SWITCH MARCHA ATRAS KIA RIO

SWI-0031
Marca: MOBIS



SWITCH

Descripción: OEM 93810-G8100 SWITCH FRENO KIA RIO 1,4 17->

SWI-0034
Marca: MOBIS



SWITCH

Descripción: OEM 93810-3S000 SWITCH FRENO HYUNDAI ACCENT RB 14-> G4LC INDIA

SWI-0035
Marca: MOBIS



SWITCH

Descripción: OEM 93840-3K000 SWITCH PEDAL EMBRAGUE HYUNDAI ELANTRA 11->/CRETA/CERATO SOUL INDIA

SWI-0036
Marca: MOBIS



SWITCH

Descripción: OEM 94750-02100 SWITCH PRESION ACEITE HYUNDAI/KIA ACCENT/ELANTRA/RIO JB/MORNING/GRAND I-10 94750-21030

SWI-0038
Marca: KOREA

SWITCH



SWITCH

Descripción: OEM 93810-28000 SWITCH FRENO HYUNDAI ELANTRA 95-99/ACCENT 94-99

SWI-0040
Marca: KOREA



SWITCH

Descripción: OEM 93810-1C100 SWITCH FRENO HYUNDAI/KIA MORNING/GETZ

SWI-0041
Marca: MOBIS



SWITCH

Descripción: OEM KKY01-66-490 SWITCH FRENO KIA PRIDE POP

SWI-0042
Marca: KOREA



SWITCH

Descripción: OEM 93860-49600 SWITCH MARCHA ATRAS KIA RIO 3/4/5 11-13 OEM 9386049600

SWI-0043
Marca: MOBIS



SWITCH

Descripción: OEM 93810-25300 SWITCH FRENO HYUNDAI ACCENT PRIME

SWI-0044
Marca: MOBIS



SWITCH

Descripción: OEM 94750-42000 SWITCH ACEITEHYUNDAI/KIA H100/PORTER/H1 05/11/FRONTIER

SWI-0045
Marca: MOBIS



SWITCH

Descripción: OEM 8576006000 SWITCH PEDAL EMBRAGUE SSANGYONG ACTYON 06-11/NEW ACTYON 12-18/KYRON/STAVIC

SWI-0046
Marca: SSANGYONG



SWITCH

Descripción: OEM 8571005030 SWITH FRENO SSANGYONG ACTYON 06-11/KYRON/REXTON/STAVIC 8571034000

SWI-0047
Marca: SSANGYONG

SWITCH



SWITCH

Descripción: OEM 3111508000 SWITCH MARCHA ATRÁS SSANGYONG ACTYON 06-11/NEW ACTYON 12->/KYRON/MUSSO/KORANDO

SWI-0048
Marca: SSANGYONG



SWITCH

Descripción: OEM 6655420017 SWITCH ACEITE SSANGYONG ACTYON 06-11/KORANDO 11-17/REXTON/STAVIC

SWI-0049
Marca: SSANGYONG



SWITCH

Descripción: OEM 8576034000 SWITCH PEDAL EMBRAGUE SSANGYONG ACTYON 12->

SWI-0050
Marca: SSANGYONG



SWITCH

Descripción: OEM 2132209050 SWITCH ELECTROVENTILADOR SSANGYONG ACTYON 12->

SWI-0051
Marca: SSANGYONG



SWITCH

Descripción: OEM 6715429017 SWITCH ACEITE SSANGYONG ACTYON 12-17

SWI-0052
Marca: SSANGYONG

QUIROZ Y CIA LIMITADA

Soluciones para su Automovil

TAMBOR FRENO



TAMBOR FRENO

Descripción: OEM OK60A-26-251 TAMBOR FRENO KIA FRONTIER 2.5-2.7 97-18

TAM-0001
Marca: KOREA



TAMBOR FRENO

Descripción: OEM 58411-1Y000 TAMBOR FRENO KIA MORNING 12-16

TAM-0002
Marca: KOREA



TAMBOR FRENO

Descripción: OEM 58411-A0000 TAMBOR FRENO HYUNDAI CRETA 1,6 17-> G4FG INDIA

TAM-0007
Marca: MOBIS



TAMBOR FRENO

Descripción: OEM 58411-4N100 TAMBOR FRENO HYUNDAI EON 800 13-> INDIA

TAM-0008
Marca: MOBIS



TAMBOR FRENO

Descripción: OEM 58300-4F000 PLATO FRENO LH HYUNDAI PORTER 05->

TAM-0009
Marca: KOREA



TAMBOR FRENO

Descripción: OEM 58400-4F000 PLATO FRENO RH HYUNDAI PORTER 05->

TAM-0010
Marca: KOREA



TAMBOR FRENO

Descripción: OEM 58411-1R000 TAMBOR FRENO HYUNDAI/KIA ACCENT RB 12->/RIO 3/4/5

TAM-0011
Marca: MOBIS



TAMBOR FRENO

Descripción: OEM 4839109001 TAMBOR FRENO SSANGYONG ACTYON 06-11/NEW ACTYON 12->/KYRON

TAM-0013
Marca: SSANGYONG

TAMBOR FRENO



TAMBOR FRENO

Descripción: OEM 58411-4F000 TAMBOR FRENO HYUNDAI PORTER 05->

TAM-0050

Marca: HYUKI



TAMBOR FRENO

Descripción: OEM 58411-07000 TAMBOR FRENO KIA MORNING 1.1 04-11

TAM-0061

Marca: HYUKI



TAMBOR FRENO

Descripción: OEM 58411-3X000 TAMBOR FRENO HYUNDAI ELANTRA 11-14

TAM-0062

Marca: HYUKI



TAMBOR FRENO

Descripción: OEM 58329-4H200 TAMBOR FRENO HYUNDAI NEW H1 08->

TAM-0080

Marca: KOREA

TAPA



TAPA

Descripción: OEM 25340-45000 TAPA RADIADOR HYUNDAI/KIA OEM 2534045000 0.9 PSI

TAP-0007
Marca: KOREA



TAPA

Descripción: OEM 25611-26100 TAPA TERMOSTATO HYUNDAI/KIA ACCENT 16V/CERATO 04-08 OEM 2561126100/25611-26001 DOBLE

TAP-0008
Marca: KOREA



TAPA

Descripción: OEM 25611-22011 TAPA TERMOSTATO HYUNDAI ACCENT 1.5 SOHC 94-99 OEM 2561122011

TAP-0010
Marca: MOBIS



TAPA

Descripción: OEM 25631-23001 TAPA TERMOSTATO HYUNDAI ELANTRA 96-99 SUPERIOR OEM 2563123001

TAP-0011
Marca: MOBIS



TAPA

Descripción: OEM 25561-4X500 TAPA TERMOSTATO KIA FRONTIER 2.9 11-12/CARNIVAL 2.9 OEM 255614X500

TAP-0013
Marca: MOBIS



TAPA

Descripción: OEM OK65A-15-172B TAPA TERMOSTATO KIA FRONTIER/PREGIO 2.7/3.0 OEM OK65A15172B

TAP-0014
Marca: MOBIS



TAPA

Descripción: OEM OK65B-10-220B TAPA VALVULA KIA FRONTIER/PREGIO 2.7/3.0 98-04 OEM OK65B10220B

TAP-0015
Marca: MOBIS



TAPA

Descripción: OEM 22410-22030 TAPA VALVULA HYUNDAI ACCENT 12V 94-05 OEM 2241022030

TAP-0016
Marca: KOREA

TAPA



TAPA

Descripción: OEM OK60A-42-250 TAPA ESTANQUE PETROLEO KIA FRONTIER/K3600/K2400 OEM OK60A42250

TAP-0018
Marca: MOBIS



TAPA

Descripción: OEM 26510-26600 2651026600 TAPA ACEITE HYUNDAI NEW ACCENT/NEW PORTER D4BH

TAP-0021
Marca: KOREA



TAPA

Descripción: OEM OK74P-32-800ND TAPA VOLANTE KIA PREGIO 05->

TAP-0022
Marca: MOBIS



TAPA

Descripción: OEM 25125-42600 TAPA TERMOSTATO HY/KIA FRONTIER 2.5/H-1/PORTER 05-10

TAP-0023
Marca: MOBIS



TAPA

Descripción: OEM 25631-2B051 TAPA TERMOSTATO HYUNDAI ACCENT RB 12->

TAP-0026
Marca: MOBIS



TAPA

Descripción: OEM 25125-42540 TAPA TERMOSTATO HYUNDAI H100 DIESEL MOTOR BB

TAP-0030
Marca: MOBIS



TAPA

Descripción: OEM 25631-2B001 TAPA TERMOSTATO ELANTRA 07-> OEM 256312B001

TAP-0031
Marca: MOBIS



TAPA

Descripción: OEM 31010-4EA10 TAPA ESTANQUE PETROLEO KIA FRONTIER 2,5 OEM 310104EA10

TAP-0033
Marca: KOREA

TAPA



TAPA

Descripción: OEM 25125-42600 TAPA TERMOSTATO HY/KIA FRONTIER 2.5/H-1/PORTER 05-11

TAP-0034
Marca: KOREA



TAPA

Descripción: OEM 25611-22011 TAPA TERMOSTATO HYUNDAI ACCENT 1.5 SOHC 94-99 OEM 2561122011

TAP-0035
Marca: KOREA



TAPA

Descripción: OEM 25632-02566 TAPA TERMOSTATO KIA MORNING 1,1 04-10

TAP-0036
Marca: KOREA



TAPA

Descripción: OEM 22410-23010 TAPA VALVULA HYUNDAI ELANTRA 1.6-1.8 DOHC 96-99

TAP-0038
Marca: MOBIS



TAPA

Descripción: OEM 25613-2A000 TAPA TERMOSTATO HYUNDAI ACCENT 1.5 DIESEL 06-10

TAP-0055
Marca: MOBIS



TAPA

Descripción: OEM 25613-2A700 TAPA TERMOSTATO HYUNDAI ACCENT RB 1.6 DIESEL 11-14

TAP-0056
Marca: MOBIS



TAPA

Descripción: OEM 25631-03011 TAPA TERMOSTATO HYUNDAI GRAND I10 1,2 G4LA INDIA

TAP-0060
Marca: MOBIS



TAPA

Descripción: OEM 25632-05000 TAPA TERMOSTATO HYUNDAI EON 800 13-> INDIA

TAP-0061
Marca: MOBIS

TAPA



TAPA

Descripción: OEM 25632-027600 TAPA TERMOSTATO HYUNDAI I10 1,1 11-14 INDIA

TAP-0062
Marca: MOBIS



TAPA

Descripción: OEM 25611-26100 TAPA TERMOSTATO HYUNDAI/KIA ACCENT 16V/CERATO 04-08 OEM 2561126100/25611-26001 DOBLE

TAP-0065
Marca: MOBIS



TAPA

Descripción: OEM 31010-4EA10 TAPA ESTANQUE PETROLEO KIA FRONTIER 2,5 OEM 310104EA10

TAP-0066
Marca: HYUKI



TAPA

Descripción: OEM 25632-02566 TAPA TERMOSTATO KIA MORNING 1,1 04-10

TAP-0067
Marca: HYUKI



TAPA

Descripción: OEM 25125-42540 TAPA TERMOSTATO HYUNDAI H100 DIESEL MOTOR BB

TAP-0068
Marca: HYUKI



TAPA

Descripción: OEM 25611-22011 TAPA TERMOSTATO HYUNDAI ACCENT 1.5 SOHC 94-99 OEM 2561122011

TAP-0069
Marca: HYUKI



TAPA

Descripción: OEM 25611-26100 TAPA TERMOSTATO HYUNDAI/KIA ACCENT 16V/CERATO 04-08 OEM 2561126100/25611-26001 DOBLE

TAP-0070
Marca: HYUKI



TAPA

Descripción: OEM 25631-23001 TAPA TERMOSTATO HYUNDAI ELANTRA 96-99 SUPERIOR OEM 2563123001

TAP-0071
Marca: HYUKI

TAPA



TAPA

Descripción: OEM 25631-2B001 TAPA TERMOSTATO ELANTRA 07-> OEM 256312B001

TAP-0072
Marca: HYUKI



TAPA

Descripción: OEM 25631-2B051 TAPA TERMOSTATO HYUNDAI ACCENT RB 12->

TAP-0073
Marca: HYUKI



TAPA

Descripción: OEM 25613-2A000 TAPA TERMOSTATO HYUNDAI ACCENT 1.5 DIESEL 06-10

TAP-0075
Marca: HYUKI



TAPA

Descripción: OEM 25631-03750 TAPA TERMOSTATO HYUNDAI ACCENT 1,4 18->

TAP-0078
Marca: HYUKI



TAPA

Descripción: OEM OK65A-15-172B TAPA TERMOSTATO KIA FRONTIER/PREGIO 2.7/3.0 OEM OK65A15172B

TAP-0079
Marca: HYUKI



TAPA

Descripción: OEM 22151-42004 TAPA TERMOSTATO HYUNDAI H100 94-> BA/BB

TAP-0080
Marca: HYUKI



TAPA

Descripción: OEM 25611-02552 TAPA TERMOSTATO HYUNDAI ATOS PRIME

TAP-0081
Marca: HYUKI



TAPA

Descripción: OEM 25631-26870 TAPA TERMOSTATO HYUNDAI/KIA ACCENT 06-11/RIO JB 1,4 05-10

TAP-0082
Marca: HYUKI

TAPA



TAPA

Descripción: OEM 25611-26890 TAPA TERMOSTATO HYUNDAI/KIA ACCENT 06-11/RIO JB 1,4 05-10

TAP-0083
Marca: HYUKI



TAPA

Descripción: OEM 25611-22011 TAPA TERMOSTATO HYUNDAI ACCENT 1.5 SOHC 94-99 OEM 2561122011

TAP-0084
Marca: HYUKI



TAPA

Descripción: OEM 25632-02501 TAPA TERMOSTATO HYUNDAI ATOS

TAP-0085
Marca: HYUKI



TAPA

Descripción: OEM 25632-05000 TAPA TERMOSTATO HYUNDAI EON 800 13->

TAP-0086
Marca: HYUKI



TAPA

Descripción: OEM 25632-027600 TAPA TERMOSTATO HYUNDAI I10 1,1 11-14

TAP-0087
Marca: HYUKI



TAPA

Descripción: OEM 25631-2E500 TAPA TERMOSTATO KIA SPORTAGE 12->

TAP-0092
Marca: KOREA



TAPA

Descripción: OEM 21350-2F000 TAPA DISTRIBUCION (BOMBA ACEITE) HYUNDAI/KIA SANTA FE 2,2 10-12/SORENTO 2,2 10-13

TAP-0093
Marca: MOBIS



TAPA

Descripción: OEM 25631-2E500 TAPA TERMOSTATO KIA SPORTAGE 12-> BENCINERA

TAP-0095
Marca: MOBIS

TAPA



TAPA

Descripción: OEM 25425-45000 TAPA TERMOSTATO HYUNDAI MIGHTY HD65 12->

TAP-0096
Marca: MOBIS



TAPA

Descripción: OEM 2269008021 TAPA ESTANQUE PETROLEO SSANGYONG ACTYON 06-> 2269034000

TAP-0099
Marca: SSANGYONG



TAPA

Descripción: OEM 1020310133 TAPA RODAMIENTO CIGÜEÑAL TRASERO SSANGYONG ACTYON 06-11

TAP-0100
Marca: SSANGYONG



TAPA

Descripción: OEM 6640100430 TAPA VALVULA SSANGYONG ACTYON 09-11

TAP-0101
Marca: SSANGYONG



TAPA

Descripción: OEM 6710160605 TAPA VALVULA SSANGYONG ACTYON 12-17

TAP-0102
Marca: SSANGYONG



TAPA

Descripción: OEM 7161032000LAK TAPA BENCINA EXTERIOR SSANGYONG ACTYON 06-11 7161032001LAK

TAP-0103
Marca: SSANGYONG



TAPA

Descripción: OEM 2161508050 TAPA DEPOSITO AGUA SSANGYONG ACTYON 06-11/KYRON 2161508051

TAP-0104
Marca: SSANGYONG



TAPA

Descripción: OEM 6710180102 TAPA ACEITE SSANGYONG ACTYON 12->

TAP-0105
Marca: SSANGYONG

TAPA



TAPA

Descripción: OEM 6710150701 TAPA DISTRIBUCION SSANGYONG ACTYON 12->

TAP-0106
Marca: SSANGYONG



TAPA

Descripción: OEM 6650150801 TAPA DISTRIBUCION SSANGYONG ACTYON 06-11

TAP-0107
Marca: SSANGYONG



TAPA

Descripción: OEM 6659970030 TAPON CARTER SSANGYONG ACTYON 06-11

TAP-0108
Marca: SSANGYONG



TAPA

Descripción: OEM 25125-42000 TAPA TERMOSTATO HYUNDAI H100 DIESEL

TAP-0110
Marca: MOBIS



TAPA

Descripción: OEM OSE01-15-172 TAPA TERMOSTATO KIA K2400

TAP-0112
Marca: MOBIS



TAPA

Descripción: OEM 25630-2G700 TAPA TERMOSTATO KIA SORENTO 2.4 BENCINERA

TAP-0113
Marca: MOBIS



TAPA

Descripción: OEM 82481-3X010 TAPA PUERTA

TAP-02A
Marca: MOBIS



TAPA

Descripción: TAPA TRASERA 38MT KONIGMANN DELCO 10512098 ZM8938500

TP-10512098
Marca: KONIGMANN

TAPA



TAPA

Descripción: MERCEDES BENZ , SCANIA , VOLVO , FIAT ALLIS , IVECO , MAN , CON ARRANQUE BOSCH KB . 131454 , 2005825077 , 1.03.0077.0 , 2077 TAPA CAMPANA M.DE PARTIDA KB

TP-131454

Marca: CARGO



TAPA

Descripción: MERCEDES BENZ , SCANIA , VOLVO , FIAT ALLIS , IVECO , MAN , CON ARRANQUE BOSCH KB . 131454 , 2005825077 , 1.03.0077.0 , 2077 TAPA

TP-2077

Marca: ZEN



TAPA

Descripción: CHEVROLET LUV 2300 , ISUZU , CON ARRANQUE NIPPONDENSO OSGR 12V. REDUCTOR , 134510 , 128400-1700 , 8-94172328-0 , TAPA M.DE PARTIDA

TP-134510

Marca: CARGO



TAPA

Descripción: MAQUINARIA, TRACTOR FORD , CON ARRANQUE LUCAS M45G , 2M113 , 54265072 , 136864 , ANCLAJE 88.65MM KIT

TP-136864

Marca: CARGO



TAPA

Descripción: HYUNDAI H100 2.5 DIESEL , PORTER 2.5 D , HYUNDAI MIGTHY , MITSUBISHI CANTER 4D31 ,NISSAN TERRANO CON ARRANQUE MANDO-MITSUBISHI REDUCTOR , 137219 ,

TP-137219

Marca: CARGO



TAPA

Descripción: MITSUBISHI CANTER 4D31 , HYUNDAI MIGTHY 3 TON., BUS ROSA 1984>98 , CON ARRANQUE MANDO-MITSUBISHI REDUCTOR 24V. 137641 , M641X71278 , TAPA DELANTERA M.DE PARTIDA

TP-137641

Marca: CARGO



TAPA

Descripción: FORD 2000 , 3000 , 4000 , 5000 , 7000 DIESEL , PERKINS , JCB , ALLIS - CHALMERS , CON ARRANQUE LUCAS M50 , M127 , 137719 , 54244980 , 52-9201 , 17070

TP-137719

Marca: CARGO



TAPA

Descripción: ALLIS-CHALMERS , CLARK , DEUTZ , FORD , NEW HOLLAND , INTERNATIONAL , LISTER ,WHITE , MASSEY FERGUSON , PERKINS , CON ARRANQUE DELCO REMY 28MT , 22042 , 10457029 , 51-8405

TP-22042

Marca: WAI

TAPA



TAPA

Descripción: MERCEDES BENZ 711 , 811 , 814 , 914 , 915 , 917 , JOHN DEERE , MACK , PERKINS , CUMMINS , ALLIS CHALMERS , CLARK , DETROIT DIESEL , DEUTZ , FORD NEW HOLLAND , HYSTER , WHITE , INTERNATIONAL , MASSEY

TP-22043

Marca: WAI



TAPA

Descripción: FREIGHTLINER , CLARK , CUMMINS , DETROIT DIESEL , DEUTZ , NEW HOLLAND ,HYSTER ,INTERNATIONAL , IHC , JOHN DEERE , MACK , LISTER-PETTER , MASSEY FERGUSON , WHITE , CON

TP-22044

Marca: WAI



TAPA

Descripción: MERCEDES BENZ 711/811/814/817/914/915/917 /1117/1317/1517, CON ARRANQUE DELCO REMY 28MT , 22130 , 10457359 , 3961 TAPA M.DE PARTIDA DELCO 28MT, OT51004, 15005525

TP-22130

Marca: KONIGMANN



TAPA

Descripción: HYUNDAI H100 2.5 DIESEL , PORTER 2.5 DIESEL , MITSUBISHI GALANT DIESEL , CON ARRANQUE MANDO - MITSUBISHI , REDUCTOR , 231196 , MD607794 , (TAPA INTERMEDIA M.DE PARTIDA)

TP-231196

Marca: CARGO



TAPA

Descripción: TAPA MOTOR DE PARTIDA VOLVO B7 TRANSANTIAGO, CON ARRANQUE BOSCH, 234790, 6033AD0000

TP-234790

Marca: KONIGMANN



TAPA

Descripción: TAPA MOTOR DE PARTIDA VOLVO B7 TRANSANTIAGO

TP-234791

Marca: CARGO



TAPA

Descripción: TRACTOR AGRALE T4200 , T4300 , CASE C/MOT. PERKINS 6 CIL. , CASE 580H , FORD CARGO 1218 , 1415 , 1418 , 1618 , 2218 , CAMION FORD F1000 , F2000 , F4000 , F7000 , F11000 , F12000 , F13000 , MASSEY FERGUSON

TP-2402

Marca: ZEN

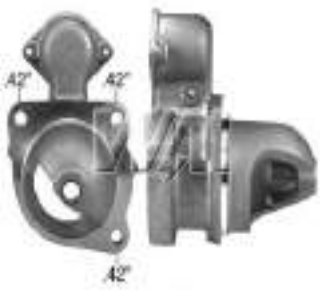

TAPA

Descripción: ALLIS-CHALMERS , CUMMINS , DETROIT DIESEL , FREIGHTLINER , HYSTER , MACK , WHITE , PERKINS , CON ARRANQUE DELCO REMY 28MT , 24040 , 10457026 , 51-8404 , 231742 , TAPA DELANTERA MP.DELCO 28MT

TP-24040

Marca: WAI

TAPA



TAPA

Descripción: MERCEDES BENZ 1114/1117/1118/1314/1317/1318/1514/1517/1518/2014/2214 C/MOT.O-352 1990>MERCEDES BENZ O364 C/MOT.OM352/OM352A,MERCEDES BENZ 1316/1516/2016/2216

TP-2405

Marca: ZEN



TAPA

Descripción: MERCEDES BENZ 914 , 915 , CLARK , CUMMINS , HYSTER , JOHN DEERE , , MACK , PERKINS , CON ARRANQUE DELCO REMY 28MT , 24073 , 10457169 , 53-8403 , TAPA CENTRAL MP.DELCO 28MT

TP-24073

Marca: WAI



TAPA

Descripción: CHEVROLET BLAZER V6/V8 , CHEVROLET ASTRO 4.3 , SILVERADO V8 , GMC , CON ARRANQUE DELCO REMY PG260M 12V. REDUCTOR , 24127 , 10457260 , 10476596 , 51-1107 , TAPA DELANTERA MP.DELCO PG260M

TP-24127

Marca: WAI



TAPA

Descripción: TAPA MOTOR DE PARTIDA BOSCH JOHN DEERE JD50,MASSEY FERGUSSON , M. BENZ , YANMAR , 9001083481,9000083059 TAPA

TP-2481

Marca: ZEN



TAPA

Descripción: TAPA DELANTERA MOTOR DE PARTIDA , AGRALE WAPSA ,FORD F1000,F2000,F4000,F7000,VALMET,VW ANCLAJE:90X90X127 , GUIA :98MM , 70 ALTO TAPA

TP-2607

Marca: ZEN



TAPA

Descripción: TAPA DELANTERA MOTOR DE PARTIDA CLAK , CASE, M.BENZ CAMIONES OM366 ,9001083095,90000830229 TAPA

TP-2613

Marca: ZEN



TAPA

Descripción: MERCEDES BENZ OM314 , 352 , 366 , 366A , 366LA , TRACTOR CASE W18 , W20 , W20B (OM 352 , 352A) , CON ARRANQUE BOSCH JF. 9001083374 , 2615 , 1.03.0615.0 TAPA DELANTERA MP.JF

TP-2615

Marca: ZEN



TAPA

Descripción: CLARK CON ARRANQUE JF , CAMIONES M.BENZ , 2616 9001083381 TAPA DELANTERA MP.JF

TP-2616

Marca: ZEN

TAPA



TAPA

Descripción: TAPA DELANTERA MOTOR DE PARTIDA KB , CASEMASSEY FERGUSSON , SCANIA , 2005825099 , 0001410037,9000084012 TAPA

TP-2618
Marca: ZEN



TAPA

Descripción: WAPSA , TRACTORES NEW HOLLAND 4600,4610,5600,5610,6600,6610,9001453118,232048,9000453034,9000453050, ANCLAJE:103X103X146MM , GUIA :92MM , 65MM ALTO TAPA

TP-2620
Marca: ZEN



TAPA

Descripción: TAPA DELANTERA MOTOR DE PARTIDA , MASSEY FERGUSSON,WAPSA , PERKINS,9001453120,232045, 9000453028,9000453051, ANCLAJE: 90X90X127MM , GUIA : 96.5MM , 75MM ALTO, TAPA

TP-2621
Marca: ZEN



TAPA

Descripción: TAPA DELANTERA MOTOR DE PARTIDA, WAPSA , PERKINS , 9000453046,232057 ANCLAJE 90X90X127 , GUIA: 89MM , 75 ALTO TROMPA TAPA

TP-2622
Marca: ZEN



TAPA

Descripción: CBT TRACTOR 8240 C/MOT.PERKINS 1984 , GM PICK UP D20 , D6000 MOTOR MAXION 1992 , MASSEY FERGUSON TRACTOR 1630 , 3640 , 5650 C/MOT. PERKINS , MAXION TRACTOR IDEAL 9075 , 9090 , C/MOT .

TP-2625
Marca: ZEN



TAPA

Descripción: TAPA DELANTERA MOTOR DE PARTIDA KB , CAMION SCANIA 9001084085,9000084010,9000084011 TAPA

TP-2626
Marca: ZEN



TAPA

Descripción: MOTOR DE PARTIDA KB , CAMIONES SCANIA , 9001064123,9000084021 TAPA

TP-2627
Marca: ZEN



TAPA

Descripción: MERCEDES BENZ , VOLKSWAGEN , FORD CARGO , MWM , PERKINS , FIAT ALLIS , JOHN DEERE , CASE , VALMET , CON ARRANQUE BOSCH JF , 2628 , 1030628 ,TAPA INTERMEDIA MP.JF

TP-2628
Marca: ZEN

TAPA



TAPA

Descripción: TAPA INTERMEDIA MOTOR DE PATIDA , CLARK , FIAT , M.BENZ , 9001083024,9000083001 TAPA

TP-2629

Marca: ZEN



TAPA

Descripción: FIAT 147 1.3 , FIAT FIORINO 1.3 , FIAT ELBA 1.3 , FIAT UNO 1.3 , FIAT PREMIO 1.3 , CON ARRANQUE BOSCH . 2631 , 1.03.0631.0 , 9001082326 TAPA DELANTERA M.DE PARTIDA

TP-2631

Marca: ZEN



TAPA

Descripción: TAPA TRASERA MOTOR DE PARTIDA , MOTOR SERIE C CUMMINS , CAMION FORD CARGO , M.BENZ , 9001453579,9001453607,231-023 TAPA TRASERA MOTOR DE PARTIDA, JE

TP-2632

Marca: ZEN



TAPA

Descripción: M.BENZ CAMION 1625,1630,1825,2325 TODOS EN 12V , 1935 , 1941 , 2325 , 2704 9001453704 TAPA DELANTERA MP.JE

TP-2704

Marca: ZEN



TAPA

Descripción: CHEVROLET OPALA , BUICK 1973>92 , OLDSMOBILE , GMC , CON ARRANQUE DELCO 10MT (PAREJA) 21311 , W-3062 , 1876881 , 51-122 , 1.03.0610.0 , 2610 , 1967315 TAPA M.DE PARTIDA 10MT

TP-3062

Marca: WAI



TAPA

Descripción: CHEVROLET OPALA , BUICK 1973>92 , OLDSMOBILE , GMC , CON ARRANQUE DELCO 10MT (PAREJA) 21311 , W-3062 , 1876881 , 51-122 , 1.03.0610.0 , 2610 , 1967315 TAPA

TP-2610

Marca: ZEN



TAPA

Descripción: CHEVROLET MONZA 1.8 , MONZA 2.0,CON ARRANQUE BOSCH, 46851029, 9001082537, TAPA MOTOR DE PARTIDA

TP-46851029

Marca: KONIGMANN



TAPA

Descripción: TAPA MOTOR DE PARTIDA 37MT SERIE DD WAI 51-1118 DELCO 1987887, ANCLAJE: 90*90*127MM, GUIA:89MM

TP-511118

Marca: WAI

TAPA



TAPA

Descripción: TAPA MOTOR DE PARTIDA 37MT SERIE DD WAI 51-1119 DELCO 10499864, ANCLAJE : 90*90*127MM, GUIA: 89MM

TP-511119
Marca: WAI



TAPA

Descripción: TAPA MOTOR DE PARTIDA DELCO 39MT 10512028 WAI 51-1153

TP-511153
Marca: WAI



TAPA

Descripción: TAPA MOTOR DE PARTIDA 39MT 10512030 500397 WAI 51-1154

TP-511154
Marca: WAI



TAPA

Descripción: CATERPILLAR, CUMMINS, FIAT ALLIS, CON ARRANQUE DELCO REMY 40MT/50MT (TAPA DE FIERRO FUNDIDO, PARA PERNOS DE 5/8¨), 51-167, 1945506, 23155, TAPA M.DE PARTIDA

TP-51167
Marca: WAI



TAPA

Descripción: FORD , INTERNATIONAL , MACK , HARVESTER , JOHN DEERE , VOLVO , CON ARRANQUE DELCO REMY 42MT DD SERIE , 51-171 , 23731 , 10485853

TP-51171
Marca: WAI



TAPA

Descripción: FORD E250 , E300 ECONOLINE 7.3 DIESEL V8 1995> 1998 , FORD F47 , F250 , F350 7.3 DIESEL V8 1992>96 , CON ARRANQUE MITSUBISHI 12V. 2.5KW. 52-8301

TP-528301
Marca: WAI



TAPA

Descripción: TAPA INTERMEDIA ARRANQUE DELCO REMY SERIE 37MT, 41MT, DD, 53-106, 10490546

TP-53106
Marca: WAI



TAPA

Descripción: TAPA INTERMEDIA 42MT

TP-53108
Marca: WAI

TAPA



TAPA

Descripción: TAPA INTERMEDIA DELCO 50MT DD SERIE

TP-53110

Marca: WAI



TAPA

Descripción: CHEVROLET , GMC , CON ARRANQUE DELCO REMY 28MT , 53-8400 , 10456469 , 24039 , 230779 , TAPA INTERMEDIA MP.DELCO 28MT

TP-538400

Marca: WAI



TAPA

Descripción: FREIGHTLINER , CLARK , CUMMINS , DETROIT DIESEL , DEUTZ , NEW HOLLAND ,HYSTER ,INTERNATIONAL , IHC , JOHN DEERE , MACK , LISTER-PETTER , MASSEY FERGUSON , WHITE , CON

TP-8980502

Marca: ZM



TAPA

Descripción: TAPA TRASCERA MOTOR DE PARTIDA PESTOLITE M93R ZM 8984501

TP-8984501

Marca: ZM



TAPA

Descripción: TAPA TRASCERA 29MT ZM 8990500 DELCO 10515818, 15004020

TP-8990500

Marca: ZM



TAPA

Descripción: CHEVROLET , BUICK 1973>83 , OLDSMOBILE , GMC , CON ARRANQUE DELCO 10MT (DESPAREJA) , 21317 , W3405 , 1893864 , 51-120

TP-9243

Marca: WAI

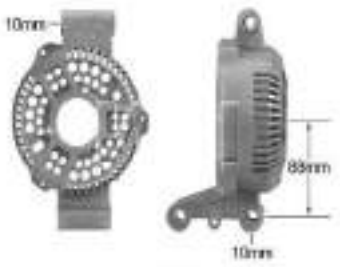

TAPA

Descripción: FORD RANGER 2.3 4CIL., RANGER 3.0, 4.0 6CIL., AEROSTAR 4.0 6CIL., FORD BRONCO 5.0, 5.8 8CIL., EXPLORER 4.0 6CIL., CON ALTERNADOR MOTORCRAFT 12V. 95AMP. SERIE 3G, 03830, C-4904, F07U-10A351-AA,

TPA-03830

Marca: WAI



TAPA

Descripción: FIAT DUNA 1.1, 1.3, FIAT FIORINO 1.1, 1.3, 1.5, STRADA 1.5, FIAT REGATA 1.3, 1.5, FIAT RITMO 1.0, 1.1, 1.3, 1.5, FIAT TEMPRA 1.4, 1.6, FIAT TIPO 1.1, 1.3, 1.4, 1.6, LANCIA DELTA 1.1, 1.3, 1.4, 1.5, CON ALTERNADOR

TPA-134424

Marca: CARGO

TAPA



TAPA

Descripción: OPEL ASTRA 1.4I, 1.6I, 1.8I 16V, ASTRA 2.0I 16V, OPEL COMBO 1.4I PS.AC, CHEVROLET CORSA 1.41.6I, OMEGA B 2.0I, 2.0I 16V, OPEL VECTRA 1.6, 1.6I, 1.8, 2.0, 2.0I, CON ALTERNADOR DELCO REMY CS130D 12V. 100AMP.,

TPA-136749

Marca: CARGO



TAPA

Descripción: OPEL ASTRA 1.4I PS, 1.6I PS, 1.8I 16V, 2.0I 16V, COMBO 1.4I PS.AC/1.4, 1.4 AC/1.6I, OMEGA B 2.0I, 2.0I 16V, VECTRA 1.6, 1.6I, 1.8, 2.0, 2.0I, CON ALTERNADOR DELCO CS130D 12V. 100AMP., 136750,

TPA-136750

Marca: CARGO

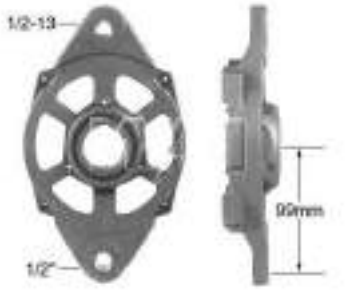

TAPA

Descripción: MACK, FREIGHTLINER, KENWORTH, PETERBILT, FORD, NAVISTAR, VOLVO, FIAT ALLIS, CHEVROLET, GMC, CON ALTERNADOR DELCO REMY SERIE 21SI, (USA RODAMIENTO 6305), 21-129,

TPA-21129

Marca: WAI

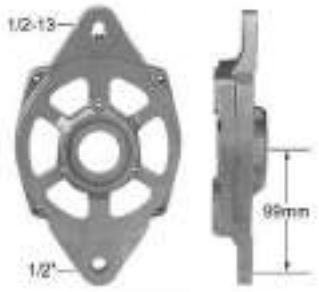

TAPA

Descripción: FREIGHTLINER, KENWORTH, MACK, VOLVO, PETERBILT, WESTERN STAR, CON ALTERNADOR DELCO REMY SERIE 22SI, (USA RODAMIENTO 6305), 21-165, 10492754, 03871, TAPA DELANTERA ALT.DELCO 22SI

TPA-21165

Marca: WAI



TAPA

Descripción: CATERPILLAR, CLARK, DRESSER, FIAT ALLIS, JOHN DEERE, CON ALTERNADOR DELCO REMY SERIE 25SI, 22-111, 1892959, 03727, TAPA TRASERA ALT. DELCO 25SI (USA RODAMIENTO DE POLIN WAI

TPA-22111

Marca: WAI



TAPA

Descripción: CHEVROLET CADILLAC 1989-1990, OLDSMOBILE, PONTIAC, CON ALTERNADOR DELCO REMY SERIE CS144, DELCO 10467412, 22-128, LESTER 7942-2

TPA-22128

Marca: WAI



TAPA

Descripción: MERCEDES BENZ 711 4.3, 712 4.3, 715, 717, 810DT, 811, 812, 814, 815, 817, 914C, 914 LO, 915, 917, 923, 1017, 1117, 1214, 1215, 1417, MERCEDES BENZ ACTROS 1835, 1843, 1844, 1846, 1850, 2031, 2035, 2531,

TPA-231171

Marca: CARGO



TAPA

Descripción: CAMION FIAT 70, 80, 100, 120, 140, 190H, FNM210, FIAT ALLIS TRACTOR AD14, MERCEDES BENZ LS1924, LSD1929, LS1932, O370, 370R, RS, RSD, CAMION SCANIA D11, DS11, DS14, VOLVO N10, N12, CON

TPA-3002

Marca: ZEN

TAPA



TAPA

Descripción: FIAT 147, FIAT FIORINO, FIAT PREMIO CS/CSL, PANORAMA, FIAT UNO CS, FIAT UNO MILLE , SX, FIAT ELBA, VOLKSWAGEN KOMBI DIESEL, VW PARATI CL, GL, VW PASSAT 1.5, 1.6, VW VOYAGE CL, GL, CON ALTERNADOR

TPA-3003

Marca: ZEN



TAPA

Descripción: CHEVROLET OPALA 1973-1980, CHEVROLET C10 PICK-UP 4 CIL. 1976-1984, CHEVROLET CHEVETTE 1981-84, CON ALTERNADOR DELCO REMY - ARNO BRASIL, 3011, 2.03.0011.0, 7332315, TAPA TRASERA ALTERNADOR

TPA-3011

Marca: ZEN



TAPA

Descripción: CHEVROLET CHEVETTE 1981>84, CHEVROLET OPALA 1981>84, CHEVROLET PICK-UP A10 4 CIL. 1981>84, CON ALTERNADOR DELCO REMY BRASIL, 3012, 2.03.0012.0, 94628511, TAPA TRASERA

TPA-3012

Marca: ZEN



TAPA

Descripción: CHEVROLET MONZA, CHEVROLET OPALA 1984, CON ALTERNADOR DELCO REMY -ARNO BRASIL, 3013, 2.03.0013.0 , 94632536, TAPA TRASERA ALTERNADOR

TPA-3013

Marca: ZEN



TAPA

Descripción: CHEVROLET MONZA 1.6, 1.8, 2.0, 2.0I, CON ALTERNADOR BOSCH, 3014, 9121080815, TAPA TRASERA ALTERNADOR

TPA-3014

Marca: ZEN



TAPA

Descripción: CAMION AGRALE TX1600, TX1100 M790, TRACTOR AGRALE 440, 4200, 4400, CARGADOR FRONTAL CASE W18, W20, W20B, CLARK 45C, 55A, 55C, 65R, TRACTOR CBT 1065, 1105, 2080, 2105, 2600, TRACTOR KOMATSU

TPA-3015

Marca: ZEN



TAPA

Descripción: NEW HOLLAND TRATOR FNH 4600, 4610, 5600, 5610, 6600, 6610 TAPA ZEN 3021 BOSCH 9121450258 WAPSA 409020

TPA-3021

Marca: ZEN



TAPA

Descripción: TRACTOR MASSEY FERGUSON MF235, 250, 265, 275, 285, 290, 296, MF85X, MF95X, CAMION MERCEDES BENZ OM314, OM321, OM326, OM352, OM352A, OM355-6, OM355-S, MOTOR PERKINS 4 Y 6 CIL., CON ALTERNADOR

TPA-3024

Marca: ZEN

TAPA



TAPA

Descripción: TRACTOR CASE W36B C/MOTOR CUMMINS 6CT 8.2L, MOTOR CUMMINS 6C, CT, CTA 8.3L, N, NT, NTA, NTTA855, MOTORES SERIE B MULLER, TRACTOR TM14, CAMION FORD CARGO,CON ALTERNADOR BOSCH

TPA-3094

Marca: ZEN



TAPA

Descripción: CAMION VOLKSWAGEN 14.170, 16.170, 14.210, 16.210 TURBO, FORD CARGO, KOMATSU C/MOTOR CUMMINS SERIE B, DRESSER - MO C/MOTOR CUMMINS 8.3L, C, CT, CTA, CON ALTERNADOR BOSCH, 3100, 2.03.0100.0,

TPA-3100

Marca: ZEN



TAPA

Descripción: CAMION FIAT 100, 120, 130, 140, 180, 190, 190H, 210CM, 70, 80, CON ALTERNADOR BOSCH, 9121080739, TAPA DELANTERA ALTERNADOR

TPA-3101

Marca: ZEN



TAPA

Descripción: FIAT FIORINO 1.3, FIAT 147 1.3, FIAT DUNA 60 ,70, ELBA 1.3, 1.5, FIAT PREMIO 1.3, 1.5, FIAT UNO CS, UNO MILLE, SX, SPAZIO, CON ALTERNADOR BOSCH, 3102 , 2.03.0102.0, 9121080456, TAPA DELANTERA ALTERNADOR

TPA-3102

Marca: ZEN



TAPA

Descripción: TRACTOR AGRALE 4200, CAMION FORD F1000, F14000, F19000, F2000, F22000, F4000, F7000 FT7000 C/MOTOR MWM 4 Y 6 CIL., CAMION FORD F11000, F12000, F13000, F600, F750, F750D C/MOTOR PERKINS 4 Y

TPA-3105

Marca: ZEN



TAPA

Descripción: CHEVROLET OPALA 1969-1974, CHEVROLET C10, D10 6 CIL. 1967-1984, CAMION CHEVROLET A14C, C14C 1985, CHEVROLET PICK-UP A10 4 Y 6 CIL., MOTORES PERKINS 4 Y 6 CIL., BUICK, CADILLAC, GMC, OLDSMOBILE, PONTIAC, JEEP,

TPA-3107

Marca: ZEN



TAPA

Descripción: CHEVROLET OPALA 1973-80, CHEVETTE, CHEVROLET C10 4 CIL. 1976-84, CON ALTERNADOR DELCO REMY - ARNO BRASIL, 3108, 2.03.0108.0, 3472341, TAPA DELANTERA ALTERNADOR

TPA-3108

Marca: ZEN



TAPA

Descripción: CAMION MERCEDES BENZ 2215, L1111, L1113, L1114, L1118, L1214, L1218, L1313, L1314, L1318, L1414, LL1418 L1513, L1514, L1518, L1519, 1524, L1525, L1614, L1618, L2013, L2014, L2019, L2214, L2218, 2219,

TPA-3111

Marca: ZEN

TAPA



TAPA

Descripción: CAMION MERCEDES BENZ 1621 (OM366LA), 1520, 2020 (OM355-5), L1625, LG1825, L2325, LB2325, LK2325 (OM449A), L2225, L2216, BUS OF1113, OF1313, OF1316, OH1113, OH1313, OH1316,

TPA-3112

Marca: ZEN



TAPA

Descripción: VOLKSWAGEN PARATI 1.5, 1.6, CL, GL, VW PASSAT 1.5, 1.6, PASSAT DIESEL, VW VOYAGE 1.5, 1.6, CL, GLA, AUDI 100 SERIE LS 1.9, CON ALTERNADOR BOSCH, (USA RODAMIENTO 6303), 3118, 1125824124, CARGO

TPA-3118

Marca: ZEN



TAPA

Descripción: CAMION FORD CARGO 1113, 1313 C/MOT. MWM D229-6, CARGO 1114, 1314, 1514 NA 6.6, CARGO 1117, 1317, 1517 TC 6.6, 1215, 1415, 1615, 2215 NA 6.6, 1218, 1418, 1618, 2218 TC 6.6, 1419, 1619, 2319,

TPA-3127

Marca: ZEN



TAPA

Descripción: BUS SCANIA F112HL (DN11), F112HL (DS11), F113HL (DN11), F113HL (DS11), K113CL (DN11), K113CL (DS11.34), K113TL (DSC11.18), L113CL (DN11), L113CL (DS11), S113AL (DS11), S113CL

TPA-3128

Marca: ZEN



TAPA

Descripción: VOLVO B6, B12, F7, F10, F12, F16, F61, F406, F407, F408, F409, F610, F611, F612, F613, F614, F616S, F617S, FE613, FE614, FE615, FE616, FE715, FE716, FS7 SERIE 718 N7, N10, N12, NL10, NL12, CON ALTERNADOR

TPA-3129

Marca: ZEN



TAPA

Descripción: CHEVROLET BALZER 2.2 SOHC, CHEVROLET MONZA 1.8 EFI 1991 , MONZA CLASSIC, SL, E, S, R, MONZA HATCH L, SL, E, MONZA 2.0 EFI 1991, SL, E, S, R, MONZA 2.0I CLASSIC, CHEVROLET S10 2.2 1995, VECTRA 2.2I SOHC

TPA-3143

Marca: ZEN



TAPA

Descripción: MERCEDES BENZ OH1520, O371UP, O371R, BUS C/MOT. SERIE 400, O371RS, O371U, O371RSD, OF, OH, MERCEDES BENZ ECOLOGICO, CON ALTERNADOR BOSCH 24V. 75AMP., 3161, 2.03.0161.0, 9121456161,

TPA-3161

Marca: ZEN



TAPA

Descripción: MERCEDES BENZ O400 R, RS, RSD, RSL, UP, OH1635L, DAF, MAN, VOLVO, CON ALTERNADOR BOSCH 24V. 140AMP., 3168, 2.03.0168.0, 9120456034, TAPA TRASERA ALTERNADOR

TPA-3168

Marca: ZEN

TAPA



TAPA

Descripción: MERCEDES BENZ BUS 370, 371, SCANIA F112, CON ALTERNADOR BOSCH 24V. 105AMP., 3169, 2.03.0169.0, 9121456169, WAPSA 40954, TAPA TRASERA ALTERNADOR

TPA-3169

Marca: ZEN



TAPA

Descripción: CAMION SCANIA T, R112-310, 112-360HW, EW (DS Y DSC11), R142-410 HW, EW (DSC14), SCANIA T112, R112, T142, R142, , SCANIA MOTORES MARINOS DN11, DS11, DS14, TRACTOR MASSEY FERGUSON MF4780 SSB-DN11,

TPA-3173

Marca: ZEN



TAPA

Descripción: MERCEDES BENZ OH1635L, BUS C/MOT. SERIE BR400, MAN, DAF, VOLVO, CON ALTERNADOR BOSCH 24V. 140AMP., 3175, 2.03.0175.0, 9121456175, TAPA DELANTERA ALTERNADOR

TPA-3175

Marca: ZEN



TAPA

Descripción: BUS SCANIA, BUS VOLKSWAGEN, CON ALTERNADOR BOSCH, (DIAMETRO RODAMIENTO 72MM.), 9121456185, 3185, TAPA DELANTERA ALTERNADOR

TPA-3185

Marca: ZEN



TAPA

Descripción: FORD CARGO CAMION 1218, 1415, 1418, 1519, 1521, 1618, 1621, 2218, 2319, 2321, 3021, 3223 CON MOTOR FORD 6.6 Y 7.8 LTS. CON ALTERNADOR BOSCH, 3222, 2.03.0222.0, 9121450222, 9121450244,

TPA-3222

Marca: ZEN



TAPA

Descripción: MERCEDES BENZ 11T 1114, 11T L1114, 7T 709, 7T 710, 7T 712, 9T 912, 9T 914, KOMATSU D50A, MASSEY FERGUSON MF3640, TOYOTA LAND CRUISER 4.0, CON ALTERNADOR BOSCH, 9122080254, 3254, TAPA

TPA-3254

Marca: ZEN



TAPA

Descripción: MERCEDES BENZ L1214, L1218, L1414, L1418, L1614, L1618, LS1625, LS1630, I1924, IS1941, LS1924, LS1924A, LS1934, LS1935, L2624A, OF1115, OF1315, OF1318, OH1315, CON ALTERNADOR BOSCH,

TPA-3262

Marca: ZEN



TAPA

Descripción: VOLKSWAGEN BRASILIA 1.3, 1.6, VOLKSWAGEN ESCARABAJO 1.3, 1.6, VOLKSWAGEN KOMBI 1.6, VW TRANSPORTER 1.6, CON ALTERNADOR BOSCH, 3280, 2.03.0222.0, 9121080280, CINAP 5101,

TPA-3280

Marca: ZEN

TAPA



TAPA

Descripción: TRACTOR VALMET , MWM MOTOR 420D TD 4.10T, VOLKSWAGEN GOL 1000, GOL PLUS 1000I, VW PARATI 1.6, VW SAVEIRO 1.6, VOYAGE 1.6, CON ALTERNADOR BOSCH, 9122080341, TAPA DELANTERA ALTERNADOR

TPA-3341

Marca: ZEN



TAPA

Descripción: CAMION AGRALE DEUTZ 7000, 7500 TDX 4.1, MOTOR MWM 4.10T, MWM 420D TD 4.10T, FORD ESCORT HOBBY 1.6, FORD ESCORT 1.6 L/GL, TRACTOR VALMET 685, 885, VOLKSWAGEN GOL 1.0, 1.0I, VW LOGUS 1.6 CL, GL,

TPA-3343

Marca: ZEN



TAPA

Descripción: ESCAVADORA CASE 80 CR, 80P C/MOTOR MWM D229-6, CATERPILLAR 120B, 140B, SERIE 900, 9360R, 966C, D4E-PS, MOTONIVELADORA 3306, CUMMINS MOT. N855, TRACTOR KOMATSU D60A,

TPA-3442

Marca: ZEN



TAPA

Descripción: CAMION VOLVO N10, N12, NL12-400, NL10-280, NL10-340, VOLVO BUS B10M, B58E, CAMION VOLKSWAGEN 14170, 14210, 16170, 16210, 16220, 35300 (C/MOTOR CUMMINS), VW CAMION 7.00, 8.140, 12140

TPA-3458

Marca: ZEN



TAPA

Descripción: MERCEDES BENZ L1214, L1217, L1218, L1418, L1620, OF1620, OH1520, CASE W18D, W18E , W20D, CON ALTERNADOR BOSCH , 3505, 9122080505, TAPA DELANTERA ALTERNADOR, ROD 52MM

TPA-3505

Marca: ZEN



TAPA

Descripción: FIAT 147, FIAT ELBA 1.3, 1.5, FIAT FIORINO, OGGI, PREMIO 1.3, 1.5, SPAZIO, UNO MILLE, PANORAMA, CHEVROLET 1.6S DL, CON ALTERNADOR BOSCH, 3568 , 9122080568, TAPA TRASERA ALTERNADOR

TPA-3568

Marca: ZEN



TAPA

Descripción: NEW HOLLAND FNH8040, FNH8055, CAMION VOLKSWAGEN, 13.210, 15.210, 22.210, 16.170, 14.170, 14.210, 16.210 C/MOT. CUMMINS SERIE C, CON ALTERNADOR BOSCH - WAPSA BRASIL, 9121450572, 411036,

TPA-3572

Marca: ZEN



TAPA

Descripción: VOLVO CAMION N10, N12, NL10-280, NL10-340, NL12-400, BUS VOLVO B10M, B58E, VALMET TRACTOR 118, 124, 148, 980, 128, 138-4 TURBO, 68, 78, 88, 880, MWM MOTOR D229.6, TD229.6, D229.4, CBT

TPA-3922

Marca: ZEN

TAPA



TAPA

Descripción: MERCEDES BENZ CAMION 1113, 1114, 1313,1314 ,1513, 1514, 2013, 2014, 2213, 2214, 1117, 1118, 1316, 1317, 1318, 1516, 1517, 1518, 2016, 2216, 2217, 2218, 1214, 1414, 1614, 1218, 1418, 1618, 1621, 1519, 1520, 2019,

TPA-3947

Marca: ZEN



TAPA

Descripción: CHEVROLET, GM, OPEL ASTRA, CELTA, CORSA, CON ALTERNADOR BOSCH, (USA RODAMIENTO 6303), 3948, F00M116203, TAPA DELANTERA ALTERNADOR

TPA-3948

Marca: ZEN



TAPA

Descripción: GM, OPEL ASTRA, CORSA, VECTRA, CON ALTERNADOR BOSCH 0123120001, (USA RODAMIENTO 6303), 3949, 1125823097, TAPA DELANTERA ALTERNADOR

TPA-3949

Marca: ZEN



TAPA

Descripción: CATERPILLAR MOTOR N, NT, NTA, NTTA 855, TRACTOR D4, D5, D6, 930, 966 120G, 140G, FIAT ALLIS GENERADORES 3304T, 3306T, TRACTORES D8LE, E631E, CON ALTERNADOR BOSCH, 2Y9547, 9121080977, 3952, TAPA

TPA-3952

Marca: ZEN



TAPA

Descripción: VOLKSWAGEN BRASILIA 1.3, 1.6, ESCARABAJO,VW KOMBI 1.6, VW SEDAN 1.6, CON ALTERNADOR BOSCH, CINAP 5101, 9121080280, 3280, TAPA DELANTERA ALTERNADOR

TPA-5101

Marca: CINAP



TAPA

Descripción: CATERPILLAR , ESCAVADORAS , MOTONIVELADORAS , CON ARRANQUE 40/50MT SERIE DD 12V. , SK102 , 35452 , 1958218 , 66-1200 , TAPA SOLENOIDE DELCO 40/50MT 12V

TP-SK102

Marca: WAI



TAPA

Descripción: MERCEDES BENZ, FIAT, IVECO, VOLKSWAGEN, CASE, CON ARRANQUE BOSCH JF (REPARACION SOLENOIDE ZM531-91), TAPA SOLENOIDE JF, 15003100

TPS-ZM53191

Marca: ZM



TAPA

Descripción: TAPA MOTOR DE PARTIDA PARA MOTORES PRESTOLITE M100R 35261133 ZM 89.810.00, A:126.5MM, G:106MM

TP-ZM8981000

Marca: ZM

TAPA



TAPA

Descripción: TAPA MOTOR DE PARTIDA PARA MOTORES PRESTOLITE M100R 352259767 ZM 89.815.00

TP-ZM8981500

Marca: ZM



TAPA

Descripción: TAPA TRASCERA MOTOR DE PARTIDA PRESTOLITE M93R

TP-ZM8984500

Marca: ZM

QUIROZ Y CIA LIMITADA

Soluciones para su Automovil

TAPA ACEITE



TAPA ACEITE

Descripción: OEM 26510-35000 TAPA ACEITE HYUNDAI EXCEL/H100/ELANTRA PORTER/SANTAMO

TAP-0001
Marca: KOREA



TAPA ACEITE

Descripción: OEM 26510-26600 2651026600 TAPA ACEITE HYUNDAI NEW ACCENT/NEW PORTER D4BH

TAP-0046
Marca: MOBIS



TAPA ACEITE

Descripción: OEM 26510-35000 TAPA ACEITE HYUNDAI EXCEL/H100/ELANTRA PORTER/SANTAMO

TAP-0047
Marca: MOBIS



TAPA ACEITE

Descripción: OEM 26510-4A000 TAPA LLENADO ACEITE HYUNDAI/KIA ACCENT PRIME DIESEL 03-05/SANTA FE 10-> 2,2 DIESEL/MORNING

TAP-0048
Marca: KOREA

QUIROZ Y CIA LIMITADA

Soluciones para su Automovil

TAPA DELANTERA ALTERNADOR



TAPA DELANTERA ALTERNADOR

Descripción: TAPA DELANTERA VOLVO DIESEL B12, VOLVO SERIES 8700, 9700, 9900, FH, FH16, FM, FMX, CON ALTERNADOR BOSCH 0124555009, TAPA DELANTERA ALTERNADOR, F00M136322

TPA-5009

Marca: KONIGMANN

QUIROZ Y CIA LIMITADA

Soluciones para su Automovil

TAPA DISTRIBUIDOR



TAPA DISTRIBUIDOR

Descripción: TAPA DISTRIBUIDOR CHEVROLET LUV , S10 , BLAZER, FORD COURIER , HONDA ACCORD, CIVIC , MAZDA , NISSAN , SUBARU.

TD-RJH59

Marca: REGITAR



TAPA DISTRIBUIDOR

Descripción: TAPA DISTRIBUIDOR HONDA ACCORD , CIVIC, NISSAN 210,310,610,620,710,720 ,B210,SUBARU

TD-RJH63

Marca: REGITAR



TAPA DISTRIBUIDOR

Descripción: TAPA DISTRIBUIDOR HYUNDAI SONATA , PONY , MASDA 616,618,B2000, MITSUBISHI GALANT

TD-RJH67

Marca: REGITAR

QUIROZ Y CIA LIMITADA

Soluciones para su Automovil

TAPA ESTANQUE



TAPA ESTANQUE

Descripción: OEM 31010-4EA10 TAPA ESTANQUE PETROLEO KIA FRONTIER 2,5 OEM 310104EA10

TAP-0002

Marca: MOBIS



TAPA ESTANQUE

Descripción: OEM OK60A-42-250 TAPA ESTANQUE PETROLEO KIA FRONTIER/K3600/K2400 OEM OK60A42250

TAP-0003

Marca: KOREA

QUIROZ Y CIA LIMITADA

Soluciones para su Automovil

TAPA TERMOSTATO



TAPA TERMOSTATO

Descripción: OEM 25631-2B001 TAPA TERMOSTATO ELANTRA 07-> OEM 256312B001

TAP-0004

Marca: KOREA

QUIROZ Y CIA LIMITADA

Soluciones para su Automovil

TAPA TRASERA ALTERNADOR



TAPA TRASERA ALTERNADOR

Descripción: CHEVROLET ACER, NEXIA 1.5, DAEWOO ESPERO 1.5, POINTER , HEAVEN, CHEVROLET MONZA, CON ALTERNADOR DELCO REMY KOREA CS121 12V. 03818, 10498011, 22-124, C-3431, TAPA TRASERA ALTERNADOR

TPA-03818

Marca: WAI



TAPA TRASERA ALTERNADOR

Descripción: CHEVROLET, GM, CON ALTERNADOR DELCO REMY SERIE CS121, TAPA TRASERA ALTERNADOR DELCO REMY

TPA-22230

Marca: DELCO REMY



TAPA TRASERA ALTERNADOR

Descripción: TAPA TRASERA ALTERNADOR BOSCH MERCEDES 914 915 , VOLVO B7 B9 HCB00160

TPA-234769

Marca: CARGO



TAPA TRASERA ALTERNADOR

Descripción: MERCEDES BENZ 915, 916, 917, 918, 922, 923, MERCEDES BENZ ACTROS, CON ALTERNADOR BOSCH, 239640, F00M146049, F00M146050, TAPA TRASERA CARGO

TPA-239640

Marca: CARGO

QUIROZ Y CIA LIMITADA

Soluciones para su Automovil

TAPA VALVULA



TAPA VALVULA

Descripción: OEM OK65B-10-220B TAPA VALVULA FRONTIER/PREGIO 2.7/3.0 OEM OK65B10220B

TAP-0005
Marca: KOREA

TAPA VALVULA

Descripción: OEM 22410-26610 TAPA VALVULA HY/KIA ACCENT 06-10 16V/CERATO 04-08/RIO 05-11

TAP-0019
Marca: KOREA

TAPA VALVULA

Descripción: OEM 22410-22610 TAPA VALVULA HYUNDAI ACCENT 94-05 12 VALVULA

TAP-0020
Marca: KOREA

TAPA VALVULA

Descripción: OEM 22410-2A101 TAPA VALVULA HYUNDAI ACCENT CRDI 06-11

TAP-0037
Marca: MOBIS

TAPA VALVULA

Descripción: OEM 22410-26640 TAPA VALVULA HY/KIA ACCENT 06-10 16V/CERATO 04-08/RIO 05-11

TAP-0042
Marca: MOBIS

TAPA VALVULA

Descripción: OEM 22410-4X860 TAPA VALVULA HYUNDAI/KIA GRAND CARNIVAL 2.9/TERRACAN 2.9

TAP-0043
Marca: MOBIS

TAPA VALVULA

Descripción: OEM 22410-22610 TAPA VALVULA HYUNDAI ACCENT 94-05 12 VALVULA

TAP-0044
Marca: MOBIS

TAPA VALVULA

Descripción: OEM 22410-26614 TAPA VALVULA KIA CERATO 1.6 04-06 16 VALVULAS

TAP-0049
Marca: MOBIS

TAPA VALVULA



TAPA VALVULA

Descripción: OEM 22410-04050 TAPA VALVULA KIA MORNING 1,0 15->

TAP-0050
Marca: MOBIS



TAPA VALVULA

Descripción: OEM 22410-4A460 TAPA VALVULA HYUNDAI NEW H1 12->D4CB

TAP-0051
Marca: MOBIS



TAPA VALVULA

Descripción: OEM 22410-4A700 TAPA VALVULA HYUNDAI NEW H1 12->D4CB

TAP-0052
Marca: MOBIS



TAPA VALVULA

Descripción: OEM 22410-2A600 TAPA VALVULA HYUNDAI ACCENT RB D4FB 11-> DIESEL

TAP-0058
Marca: MOBIS



TAPA VALVULA

Descripción: OEM 22410-03070 TAPA VALVULA HYUNDAI GRAND I10 1,2 16-> G4LA INDIA

TAP-0059
Marca: MOBIS



TAPA VALVULA

Descripción: OEM 22410-03100 TAPA VALVULA HYUNDAI ACCENT RB 1.4

TAP-0063
Marca: MOBIS



TAPA VALVULA

Descripción: OEM 22410-2B800 TAPA VALVULA HYUNDAI CRETA 16/ELANTRA G4FG

TAP-0064
Marca: MOBIS

QUIROZ Y CIA LIMITADA

Soluciones para su Automovil

TAPA VOLANTE



TAPA VOLANTE

Descripción: OEM
OK72C-32-800 TAPA VOLANTE
KIA PREGIO 98-04

TAP-0025
Marca: MOBIS



TAPA VOLANTE

Descripción: OEM
56150-33910AQ TAPA
VOLANTE HYUNDAI H100 97-04

TAP-0032
Marca: MOBIS

QUIROZ Y CIA LIMITADA

Soluciones para su Automovil

TAQUIE



TAQUIE

Descripción: TAQUIE HIDRAULICO KIA RIO 1,5/CARENS 1,8/SEPHIA 1,5/1,8/SPECTRA 1,8/CLARUS 1,8 OEM OK247-12-101 OK24712101

TAQ-001
Marca: HYUKI



TAQUIE

Descripción: OEM 24610-2E000 TAQUIE HYUNDAI HYUNDAI ELANTRA 15-> OEM 246102E000

TAQ-0011
Marca: MOBIS



TAQUIE

Descripción: OEM 22226-2B400 TAQUIE HIDRAULICO HYUNDAI ACCENT RB 1.4/1.6/CRETA 1.6/RIO 3/4/5 12-> USA 16

TAQ-0012
Marca: KOREA



TAQUIE

Descripción: OEM 24610-2E000 TAQUIE HIDRAULICO HYUNDAI TUCSON 2.0 17->

TAQ-0013
Marca: KOREA



TAQUIE

Descripción: OEM 6650500025 TAQUIE HIDRAULICO SSANGYONG/HYUNDAI/KIA ACCENT RB/I10/MORNING 1,2/RIO 1,2 3/4/ACTYON 06-11/KYRON 24610-03000/2461003000

TAQ-0014
Marca: KOREA



TAQUIE

Descripción: OEM 22231-4X000 TAQUIE HYUNDAI TERRACAN 2,9

TAQ-0015
Marca: KOREA



TAQUIE

Descripción: TAQUIE HIDRAULICO HYUNDAI/KIA ACCENT/AVELLA/RIO 1,3 OEM 24610-22020 2461022020

TAQ-002
Marca: HYUKI



TAQUIE

Descripción: OEM 22226-2B400 TAQUIE HIDRAULICO HYUNDAI ACCENT RB 1.4/1.6/CRETA 1.6/RIO 3/4/5 12-> USA 16

TAQ-0021
Marca: MOBIS

TAQUIE



TAQUIE

Descripción: OEM 22231-4X000 TAQUIE HYUNDAI TERRACAN 2,9

TAQ-0022
Marca: MOBIS



TAQUIE

Descripción: OEM OK95K-12-101A TAQUIE KIA CARNIVAL 2,5

TAQ-0023
Marca: KOREA



TAQUIE

Descripción: OEM 6650500025 TAQUIE HIDRAULICO SSANGYONG/HYUNDAI/KIA ACCENT RB/I10/MORNING 1,2/RIO 1,2 3/4/ACTYON 06-11/KYRON 24610-03000/2461003000

TAQ-0025
Marca: HYUKI



TAQUIE

Descripción: OEM 24610-2E000 TAQUIE HYUNDAI HYUNDAI ELANTRA 15-> OEM 246102E00

TAQ-0026
Marca: HYUKI



TAQUIE

Descripción: OEM 22231-4X000 TAQUIE HYUNDAI TERRACAN 2,9

TAQ-0027
Marca: HYUKI



TAQUIE

Descripción: OEM 22231-2F000 TAQUIE HIDRAULICO HYUNDAI SANTA FE 2,2 10-18/TUCSON 10-15/SPORTAGE 10-14/SORENTO 10-13 DIESEL

TAQ-0028
Marca: KOREA



TAQUIE

Descripción: OEM 6650500025 TAQUIE HIDRAULICO SSANGYONG/HYUNDAI/KIA ACCENT RB/I10/MORNING 1,2/RIO 1,2 3/4/ACTYON 06-11/KYRON 24610-03000/2461003000

TAQ-0029
Marca: SSANGYONG



TAQUIE

Descripción: TAQUIE HIDRAULICO DAEWOO ESPERO 1.5/NUBIRA 1.6 OEM 96184997

TAQ-003
Marca: HYUKI

TAQUIE



TAQUIE

Descripción: TAQUIE HIDRAULICO DAEWOO RACER/CHEVROLET CORSA/MONZA/LUV 2.2 OEM 05233315

TAQ-004
Marca: HYUKI



TAQUIE

Descripción: TAQUIE HIDRAULICO ACCENT PRIME/TUCSON/SPORTAGE DIESEL OEM 22231-27900 2223127900

TAQ-005
Marca: HYUKI



TAQUIE

Descripción: TAQUIE HIDRAULICO ACCENT PRIME 16 V/NEW ACCENT/RIO JB OEM 22231-37110 2223137110

TAQ-006
Marca: HYUKI



TAQUIE

Descripción: TAQUIE HIDRAULICO NEW ACCENT/NEW H1/FRONTIER 2,5 MOTOR CB 11-> DIESEL OEM 22231-4A000 222314A000

TAQ-007
Marca: HYUKI



TAQUIE

Descripción: TAQUIE HYUNDAI ELANTRA 1,6/1,8 96-> OEM 22231-23001 2223123001

TAQ-008
Marca: HYUKI



TAQUIE

Descripción: TAQUIE HYUNDAI H100 BENCINERO OEM 24610-32824 2461032824

TAQ-009
Marca: HYUKI



TAQUIE

Descripción: OEM 24610-2E000 TAQUIE HYUNDAI HYUNDAI ELANTRA 15-> OEM 246102E000

TAQ-016
Marca: HYUKI



TAQUIE

Descripción: OEM 22231-4X000 TAQUIE HYUNDAI TERRACAN 2,9

TAQ-018
Marca: HYUKI

TAQUIE



TAQUIE

Descripción: OEM OK95K-12-101A TAQUIE KIA CARNIVAL 2.5 MOTOR K5

TAQ-019
Marca: HYUKI



TAQUIE

Descripción: OEM OK01G-12-101A TAQUIE KIA SPORTAGE 2.0 MOTOR FE 16 VALVULA 94-98

TAQ-020
Marca: HYUKI

TBI



TBI

Descripción: TBI NISSAN, ALTIMA 2006 BASE SEDAN, XTRAIL 2.5 4X4 02>13, 16119-AE013, 16119-AE01B, 16119-AE01C

GI-7053

Marca: GAUSS



TBI

Descripción: TBI NISSAN, NISSAN: Cube 1.6 16V 2010->, Micra Mk3 160 SR 2005>2010, Micra c+c convertible 1.6 160 SR, Note 1.6 2006>2012, Qashqai 1.6 2007>2013, Tiida saloon 1.6 2007>2012, Tiida hatchback 1.6 2007>2011,

GI-7119

Marca: GAUSS

QUIROZ Y CIA LIMITADA

Soluciones para su Automovil

TELECOMANDO



TELECOMANDO

Descripción: OEM 93420-1U000 TELECOMANDO LADO PARABRISA HYUNDAI ELANTRA 11-13 OEM 934201U000

TEL-0002
Marca: MOBIS



TELECOMANDO

Descripción: OEM 93420-4F010CA TELECOMANDO LADO PARABRISA NEW PORTER II OEM 934204F010CA

TEL-0003
Marca: MOBIS



TELECOMANDO

Descripción: OEM 93410-2M010 TELECOMANDO LUCES HYUNDAI /KIA SPORTA 11-13/TUCSO 11-13 OEM 934102M010

TEL-0005
Marca: MOBIS



TELECOMANDO

Descripción: OEM HK345100 TELECOMANDO LUCES HYUNDAI GALLOPER OEM HK345100

TEL-0007
Marca: MOBIS



TELECOMANDO

Descripción: OEM 93300-45101 TELECOMANDO LUCES HYUNDAI MIGHTY OEM 9330045101

TEL-0008
Marca: MOBIS



TELECOMANDO

Descripción: OEM 93300-5H000 TELECOMANDO LUCES HYUNDAI MIGTHY HD65/72 OEM 933005H000

TEL-0009
Marca: MOBIS



TELECOMANDO

Descripción: OEM 93420-2K050 TELECOMANDO L/PARABRISA HY/KIA SPORTA 11-13/TUCSO 11-13 OEM 934202K050

TEL-0012
Marca: MOBIS



TELECOMANDO

Descripción: OEM 93420-2H000 TELECOMANDO L/PARABRISA HYUNDAI ELANTRA 07-10 OEM 934202H000

TEL-0013
Marca: MOBIS

TELECOMANDO



TELECOMANDO

Descripción: OEM 93420-17100 TELECOMANDO L/PARABRISA HYUNDAI H-1 OEM 9342017100

TEL-0014
Marca: MOBIS



TELECOMANDO

Descripción: OEM OK7A2-66-120 TELECOMANDO LUCES KIA BESTA II 05-> OEM OK7A266120

TEL-0016
Marca: MOBIS



TELECOMANDO

Descripción: OEM 93400-43800 TELECOMANDO LUCES HY H100 GRACE 97/04 OEM 9340043800

TEL-0017
Marca: MOBIS



TELECOMANDO

Descripción: OEM 93400-02202 TELECOMANDO LUCES HYUNDAI ATOS OEM 9340002202

TEL-0018
Marca: MOBIS



TELECOMANDO

Descripción: OEM 93410-3S010 TELECOMANDO LUCES HYUNDAI ELANTRA 11-13 OEM 93410-3S010

TEL-0019
Marca: MOBIS



TELECOMANDO

Descripción: OEM 93300-43601 TELECOMANDO LUCES HYUNDAI H100 ->97 OEM 9330043601

TEL-0020
Marca: MOBIS



TELECOMANDO

Descripción: OEM 93410-38100 TELECOMANDO LUCES HYUNDAI SONATA 99-02 OEM 9341038100

TEL-0022
Marca: MOBIS



TELECOMANDO

Descripción: OEM 93410-0X050 TELECOMANDO LUCES HYUNDAI I-10 OEM 934100X050

TEL-0023
Marca: MOBIS

TELECOMANDO



TELECOMANDO

Descripción: OEM
OK410-66-120C TELECOMANDO LUCES KIA
K3500/K-3600/K-4000 OEM
OK41066120C

TEL-0025
Marca: MOBIS



TELECOMANDO

Descripción: OEM
KK191-66-120B TELECOMANDO LUCES KIA PRIDE POP OEM
KK19166120B

TEL-0026
Marca: MOBIS



TELECOMANDO

Descripción: OEM
OK72A-66-120B
TELECOMANDO LUCES KIA
PREGIO 2,7/3,0 98-04

TEL-0027
Marca: MOBIS

QUIROZ Y CIA LIMITADA

Soluciones para su Automovil

TELECOMANDOS



TELECOMANDOS

Descripción: OEM 93420-1R200 TELECOMANDO LADO PARABRISA HYUNDAI /KIA FRONTI 12-13 /ACCENT RB 11-13 OEM 934201R200

TEL-0001
Marca: MOBIS



TELECOMANDOS

Descripción: OEM 93410-4F000 TELECOMANDO LUCES FRONTIER 2005->NEW PORTER OEM 934104F000

TEL-0004
Marca: MOBIS



TELECOMANDOS

Descripción: OEM 93400-22052 TELECOMANDO LUCES HYUNDAI ACCENT 94-99 OEM 93400220

TEL-0006
Marca: MOBIS



TELECOMANDOS

Descripción: OEM 93410-4H0004X TELECOMANDO LUCES HYUNDAI NEW H-1 08- OEM 934104H0004X

TEL-0021
Marca: MOBIS



TELECOMANDOS

Descripción: OEM KK191-66-120B TELECOMANDO LUCES KIA PRIDE POP OEM KK19166120B

TEL-0029
Marca: KOREA



TELECOMANDOS

Descripción: OEM 93410-1R010 TELECOMANDO LUCES HY/KIA FRONT 2.5 12-13 ACCE RB 11-13 C/NEBLINEROS 93410-4E010

TEL-0030
Marca: MOBIS



TELECOMANDOS

Descripción: OEM 93420-25000 TELECOMANDO ACCENT PRIME 00-05

TEL-0031
Marca: MOBIS



TELECOMANDOS

Descripción: OEM 93410-1R000 TELECOMANDO LUCES HYUNDAI ACCENT RB 12->/FRONTIER 12-> S/NEBLINERO

TEL-0032
Marca: MOBIS

TELECOMANDOS



TELECOMANDOS

Descripción: OEM 93410-17000 TELECOMANDO LUCES HYUNDAI H1 05-07

TEL-0033
Marca: MOBIS



TELECOMANDOS

Descripción: OEM 93400-34000 TELECOMANDO LUCES HYUNDAI SONATA 94-97

TEL-0034
Marca: MOBIS



TELECOMANDOS

Descripción: OEM OK63A-66-120 TELECOMANDO LUCES KIA FRONTIER 2.7 01-04

TEL-0035
Marca: MOBIS



TELECOMANDOS

Descripción: OEM 93410-2H000 TELECOMANDO LUCES HYUNDAI ELANTRA 07-10

TEL-0036
Marca: MOBIS



TELECOMANDOS

Descripción: OEM 93410-1C000 TELECOMANDO LUCES HYUNDAI GETZ/ACCENT 06-10

TEL-0037
Marca: MOBIS



TELECOMANDOS

Descripción: OEM 93400-28050 TELECOMANDO LUCES HYUNDAI ELANTRA 92-95

TEL-0038
Marca: MOBIS



TELECOMANDOS

Descripción: OEM OK42A-66-120 TELECOMANDO LUCES KIA FRONTIER 3,0

TEL-0039
Marca: MOBIS



TELECOMANDOS

Descripción: OEM 93410-1C000 TELECOMANDO LUCES HYUNDAI GETZ/ACCENT 06-10

TEL-0040
Marca: KOREA

TELECOMANDOS



TELECOMANDOS

Descripción: OEM OK70A-66-120 TELECOMANDO KIA HI-BESTA

TEL-0041
Marca: MOBIS



TELECOMANDOS

Descripción: OEM 93420-1C110 TELECOMANDO L/PARABRISA KIA MORNING 04-10

TEL-0042
Marca: MOBIS



TELECOMANDOS

Descripción: OEM 93300-5K100 TELECOMANDO LUCES HYUNDAI MIGHTY HD-78 06->

TEL-0043
Marca: MOBIS



TELECOMANDOS

Descripción: OEM OK9B0-66-120 TELECOMANDO LUCES KIA RIO 00-05

TEL-0044
Marca: MOBIS



TELECOMANDOS

Descripción: OEM OSA67-66-120G TELECOMANDO LUCES KIA BESTA 2,2

TEL-0045
Marca: MOBIS



TELECOMANDOS

Descripción: OEM OK60A-66-120A TELECOMANDO LUCES KIA FRONTIER 99-> SIN TEMPORIZADOR

TEL-0046
Marca: MOBIS



TELECOMANDOS

Descripción: OEM 93400-29020 TELECOMANDO LUCES HYUNDAI ELANTRA 96-99

TEL-0047
Marca: MOBIS



TELECOMANDOS

Descripción: OEM 93400-24200 TELECOMANDO LUCES HYUNDAI EXCEL

TEL-0048
Marca: MOBIS

TELECOMANDOS



TELECOMANDOS

Descripción: OEM 93410-2W110 TELECOMANDO LUCES HYUNDAI SANTA FE 12->

TEL-0049
Marca: MOBIS



TELECOMANDOS

Descripción: OEM 93420-2W150 TELECOMANDO L/PARABRISA HYUNDAI SANTA FE 12->

TEL-0050
Marca: MOBIS



TELECOMANDOS

Descripción: OEM 93410-2F350 TELECOMANDO LUCES KIA CERATO 06-07 COMPLETO

TEL-0051
Marca: MOBIS



TELECOMANDOS

Descripción: OEM 93400-4B300 TELECOMANDO LUCES HYUNDAI PORTER 97-04

TEL-0052
Marca: MOBIS



TELECOMANDOS

Descripción: OEM 93410-39100 TELECOMANDO LUCES HYUNDAI/KIA

TEL-01A
Marca: MOBIS



TELECOMANDOS

Descripción: OEM 93440-3S000 TELECOMANDO HYUNDAI/KIA

TEL-02A
Marca: MOBIS

QUIROZ Y CIA LIMITADA

Soluciones para su Automovil

TEMPORIZADOR PRE Y POST CALENTAMIENTO DIESEL



TEMPORIZADOR PRE Y POST CALENTAMIENTO DIESEL

Descripción: TEMPORIZADOR PRE Y POST CALENTAMIENTO DIESEL, BUJIAS INCANDESCENTES KESSEL

TPPK001

Marca: KESSEL

QUIROZ Y CIA LIMITADA

Soluciones para su Automovil

TENSORES



TENSORES

Descripción: OEM 24410-03000 TENSOR CADENA DISTRIBUCION HYUNDAI/KIA ACCENT RB 1.4 G4LC/MORNING 1.2/RIO 3-4-5

TEN-0001
Marca: KOREA



TENSORES

Descripción: OEM 25281-2B000 TENSOR CORREA ALTERNADOR HYUNDAI/KIA ACCENT 1,6 06-11/CERATO 04-09/SOUL 1,6

TEN-0004
Marca: KOREA



TENSORES

Descripción: OEM 24410-33190 TENSOR HIDRAULICO DISTRIBUCION HYUNDAI ELANTRA 90-95/SANTAMO/SONATA 89-99

TEN-0012
Marca: KOREA



TENSORES

Descripción: OEM 24410-04001 TENSOR CADENA DISTRIBUCION I-10 1,1 MORNING G3LA

TEN-0013
Marca: MOBIS



TENSORES

Descripción: OEM 24380-4A030 TENSOR CADENA DISTRIBUCION HYUNDAI H1 D4CB

TEN-0014
Marca: KOREA



TENSORES

Descripción: OEM 25281-04600 TENSOR CORREA ALTERNADOR KIA RIO 1,4 17-> G4LC

TEN-0016
Marca: MOBIS



TENSORES

Descripción: OEM 24370-2A000 TENSOR HIDRAULICO CADENA INFERIOR DISTRIBUCION HYUNDAI ACCENT 06-> D4FA 1.5L CRDI

TEN-0017
Marca: KOREA



TENSORES

Descripción: OEM 24420-03010 TENSOR CADENA DISTRIBUCION HYUNDAI GRAND I10 1,2 16->G4LA INDIA

TEN-0018
Marca: MOBIS

TENSORES



TENSORES

Descripción: OEM 24510-2F000 TENSOR CADENA HYUNDAI SANTA FE 2,2 12->/SPORTAGE 10-14/TUCSON 10-15/CARNIVAL 2,2 12-18 DIESEL 24510-2F001

TEN-0019
Marca: MOBIS



TENSORES

Descripción: OEM 24410-2F000 TENSOR CADENA HYUNDAI SANTA FE 2,2 12->/SPORTAGE 10-14/TUCSON 10-15/CARNIVAL 2,2 12-18 DIESEL24410-2F001

TEN-0020
Marca: MOBIS



TENSORES

Descripción: OEM 24510-2F000 TENSOR CADENA HYUNDAI SANTA FE 2,2 12->/SPORTAGE 10-14/TUCSON 10-15/CARNIVAL 2,2 12-18 DIESEL 24510-2F001

TEN-0021
Marca: KOREA



TENSORES

Descripción: OEM 24410-2F000 TENSOR CADENA DISTRIBUCION BOMBA ACEITE HYUNDAI/KIA SANTA FE 2,2 12->/SORENTO 2,2 10-13/CARNIVAL 2,2 12-14 DIESEL

TEN-0022
Marca: KOREA



TENSORES

Descripción: OEM 25281-4X100 TENSOR CORREA ALTERNADOR HYUNDAI/KIA TERRACAN 2,9/CARNIVAL 2,9/FRONTIER 2,9

TEN-0030
Marca: KOREA



TENSORES

Descripción: OEM 25281-2A100 TENSOR CORREA ALTERNADOR HYUNDAI ACCENT DIESEL 06->

TEN-0031
Marca: HYUKI



TENSORES

Descripción: OEM 25281-26020 TENSOR CORREA ALTERNADOR HYUNDAI TERRACAN 3.5

TEN-0032
Marca: KOREA



TENSORES

Descripción: OEM 6652000270 TENSOR CORREA ALTERNADOR SSANGYONG ACTYON 06-11/KYRON/KORANDO/STAVIC 07-12 6652000370/6652000170

TEN-0033
Marca: KOREA

TENSORES



TENSORES

Descripción: OEM 6652000270 TENSOR CORREA ALTERNADOR SSANGYONG ACTYON 06-11/KYRON/KORANDO/STAVIC 07-12 6652000370/6652000170

TEN-0003

Marca: SSANGYONG



TENSORES

Descripción: OEM 6711800159 TENSOR CADENA BOMBA ACEITE CORTA SSANGYONG ACTYON 2,0 12-17

TEN-0035

Marca: SSANGYONG



TENSORES

Descripción: OEMM 671050011 TENSOR CADENA DISTRIBUCION SUPERIOR SSANGYONG ACTYON 2,0 12-17 6710500211

TEN-0036

Marca: SSANGYONG

QUIROZ Y CIA LIMITADA

Soluciones para su Automovil

TERMINAL



TERMINAL

Descripción: TERMINAL UNIVERSAL (CABLE DE 8MM)

TER-133371

Marca: CARGO



TERMINAL

Descripción: HYUNDAI SONATA 2.0 1995> 2.0i 16V DOHC 1991>94 , HYUNDAI SANTAMO , MITSUBISHI COLT 1.8 GTi 16V. 1990>92 , MITSUBISHI GALANT 1.8 GTi 16V. , GALANT 2.0 GTi 16V. 1989>93 , MITSUBISHI LANCER 1.8 GTi

TER-4983505

Marca: WAI



TERMINAL

Descripción: MAZDA MX3 1.8I V6. , MAZDA MX6 2.0I KF , MAZDA MX6 2.5I V6. KL , MAZDA 323 2.0I V6. , MAZDA 626 2.0I F8-FE , MAZDA 626 2.5I KL , FORD , (M8 X 1.25MM , L=92MM) , 49-83509 , A450X21371 , 135371 ,

TER-4983509

Marca: WAI



TERMINAL

Descripción: TERMINAL MOTOR DE PARTIDA DELCO 42MT DELCO 10476198 , 10498663 , 1988134 WAI 76-1255

TER-761255

Marca: WAI



TERMINAL

Descripción: TERMINAL CONCECTOR CAMPOS DELCO 50 MT DELCO 1945862 WAI 76-1256

TER-761256

Marca: WAI



TERMINAL

Descripción: TERMINAL MOTOR DE PARTIDA 37MT 41MT , 12-24V DELCO 10468109 WAI 76-1262

TER-761262

Marca: WAI



TERMINAL

Descripción: TERMINAL DELCO 37MT, 41MT, 42MT 76-1605

TER-761605

Marca: WAI



TERMINAL

Descripción: TERMINAL DELCO 20MT, 22MT, 25MT 27MT 76-1609

TER-761609

Marca: WAI

TERMINAL



TERMINAL

Descripción: TERMINAL NIPONDENSO 1.0kW, 1.4kW OSGR MOTORES , HONDA , TOYOTA , CATERPILLAR 76-82551 TERMINAL

TER-7682551
Marca: WAI



TERMINAL

Descripción: NIPONDENSO 2.5KW , 5,5KW OSGR MOTORES MEDIDAS M4*0.7 76-82555 TERMINAL

TER-7682555
Marca: WAI



TERMINAL

Descripción: NIPONDENSO 1.2kW, 1.4kW OSGR MOTORES HONDA, ISUZU, TOYOTA 76-82565 TERMINAL

TER-7682565
Marca: WAI



TERMINAL

Descripción: TERMINAL PARA ALTERNADORES NIPONDENSO

TER-INP421
Marca: TRANSPO

QUIROZ Y CIA LIMITADA

Soluciones para su Automovil

TERMOSTATO



TERMOSTATO

Descripción: OEM 25610-2A750 PORTA TERMOSTATO HYUNDAI/KIA

POR-01A
Marca: MOBIS



TERMOSTATO

Descripción: OEM 25510-41010 TERMOSTATO HYUNDAI MIGHTY OEM 25510-41010

TER-0001
Marca: KOREA



TERMOSTATO

Descripción: OEM 25500-23010 TERMOSTATO HYUNDAI/KIA ACCENT 06-11/RIO JB

TER-0002
Marca: KOREA



TERMOSTATO

Descripción: OEM OK710-15-171 TERMOSTATO KIA BESTA 2.2 OEM OK71015171

TER-0003
Marca: MOBIS



TERMOSTATO

Descripción: OEM OK756-15-171 TERMOSTATO KIA K2400/FRONTIER OEM OK75615171

TER-0004
Marca: KOREA



TERMOSTATO

Descripción: OEM 25500-23010 TERMOSTATO NEW ACCENT 16V OEM 2550023010

TER-0006
Marca: MOBIS



TERMOSTATO

Descripción: OEM 25500-22250 TERMOSTATO HYUNDAI ACCENT 94-05 12V OEM 2550022250

TER-0007
Marca: KOREA



TERMOSTATO

Descripción: OEM 25500-23001 TERMOSTATO HYUNDAI ELANTRA 96-06/ACCENT PRIM/TUCSON 2.0 BENC OEM 2550023001

TER-0010
Marca: KOREA

TERMOSTATO



TERMOSTATO

Descripción: OEM 25500-33060 TERMOSTATO HYUNDAI ELANTRA/SONATA/SANTAMO OEM 2550033060

TER-0011
Marca: KOREA



TERMOSTATO

Descripción: OEM 25510-42010 TERMOSTATO HYUNDAI H100 DIESEL OEM 2551042010

TER-0012
Marca: KOREA



TERMOSTATO

Descripción: OEM 25500-11200 TERMOSTATO HYUNDAI H100 GAS/EXCEL/SONATA OEM 2550011200

TER-0013
Marca: KOREA



TERMOSTATO

Descripción: OEM 25500-23010 TERMOSTATO HYUNDAI/KIA ACCENT 06-11/RIO JB OEM 2550023010

TER-0014
Marca: MOBIS



TERMOSTATO

Descripción: OEM 25500-38001 TERMOSTATO HYUNDAI/KIA SONATA EF 99-02/OPTIMA/MAGENTIS OEM 2550038001

TER-0015
Marca: KOREA



TERMOSTATO

Descripción: OEM OK2C0-15-171A TERMOSTATO KIA CARENS 1.8 98-05/SEPHIA 1.8 98-02 OEM OK2C015171A

TER-0016
Marca: KOREA



TERMOSTATO

Descripción: OEM 25500-2B000 TERMOSTATO HYUNDAI/KIA ACCENT RB 11-17/GRAN I10 13-16/MORNING/CERATO

TER-0017
Marca: KOREA



TERMOSTATO

Descripción: OEM OK756-15-171 TERMOSTATO KIA K3500/3600/4000/FRONTIER 88º OEM OK75615171

TER-0018
Marca: MOBIS

TERMOSTATO



TERMOSTATO

Descripción: OEM KHE41-15-171 TERMOSTATO KIA PRIDE/AVEL/SEPHIA/RIO 13 OEM KHE4115171

TER-0019
Marca: KOREA

TERMOSTATO

Descripción: OEM OK201-15-171 TERMOSTATO KIA SEPHIA/AVELLA OEM OK20115171

TER-0020
Marca: KOREA

TERMOSTATO

Descripción: OEM 25500-23010 TERMOSTATO HYUNDAI/KIA ACCENT 06-11/RIO JB OEM 25500-23001

TER-0021
Marca: KOREA

TERMOSTATO

Descripción: OEM 25500-2A100 TERMOSTATO HYUNDAI/KIA ACCENT RB 11- DIESEL/I30 13- DIESEL/CARENS 1,7 DIESEL 13->

TER-0023
Marca: KOREA

TERMOSTATO

Descripción: OEM 25500-2A000 TERMOSTATO HYUNDAI NEW ACCENT DIESEL

TER-0024
Marca: MOBIS

TERMOSTATO

Descripción: OEM 2500-2E000 TERMOSTATO HYUNDAI ELANTRA 15->

TER-0025
Marca: KOREA

TERMOSTATO

Descripción: OEM 25500-22250 TERMOSTATO HYUNDAI ACCENT 94-05 12V OEM 2550022250

TER-0028
Marca: MOBIS



TERMOSTATO

Descripción: OEM 25500-33060 TERMOSTATO HYUNDAI ELANTRA/SONATA/SANTAMO (88ºC)

TER-0032
Marca: MOBIS

TERMOSTATO



TERMOSTATO

Descripción: OEM 25510-42850 TERMOSTATO HYUNDAI H100 D4BF

TER-0033
Marca: MOBIS



TERMOSTATO

Descripción: OEM 25500-2B000 TERMOSTATO HYUNDAI/KIA ACCENT RB 11-17/GRAN I10 13-16/MORNING/CERATO

TER-0036
Marca: MOBIS



TERMOSTATO

Descripción: OEM 25500-38001 TERMOSTATO KIA OPTIMA/MAGENTIS

TER-0037
Marca: MOBIS



TERMOSTATO

Descripción: OEM OK201-15-171 TERMOSTATO KIA SEPHIA/AVELLA OEM OK20115171

TER-0038
Marca: MOBIS



TERMOSTATO

Descripción: OEM KHE41-15-171 TERMOSTATO KIA PRIDE/AVEL/SEPHIA/RIO 13 OEM KHE4115171

TER-0039
Marca: MOBIS



TERMOSTATO

Descripción: OEM 25500-33020 TERMOSTATO HYUNDAI SONATA/ELANTRA/H100 BENCINERA

TER-0040
Marca: MOBIS



TERMOSTATO

Descripción: OEM OK756-15-171 TERMOSTATO KIA K2400/FRONTIER OEM OK75615171

TER-0041
Marca: HYUKI



TERMOSTATO

Descripción: OEM 25500-33060 TERMOSTATO HYUNDAI ELANTRA/SONATA/SANTAMO (88ºC)

TER-0042
Marca: HYUKI

TERMOSTATO



TERMOSTATO

Descripción: OEM 25500-2A000 TERMOSTATO HYUNDAI NEW ACCENT 06-11 DIESEL

TER-0044
Marca: HYUKI



TERMOSTATO

Descripción: OEM 25500-25001 TERMOSTATO HYUNDAI/KIA SONATA EF 2,0 04-10/MAGENTIS 2,0 06-09

TER-0046
Marca: HYUKI



TERMOSTATO

Descripción: OEM 25500-2E000 TERMOSTATO HYUNDAI ELANTRA 15->

TER-0047
Marca: HYUKI



TERMOSTATO

Descripción: OEM 25510-42100 TERMOSTATO HYUNDAI/KIA H1/PORTERII/FRONTIER 2,5 D4BH OEM 25510-42541

TER-0048
Marca: HYUKI



TERMOSTATO

Descripción: OEM 25510-4A700 TERMOSTATO HYUNDAI/KIA H1 12->/PORTER 12->/FRONTIER 2,5 12-> CB

TER-0049
Marca: HYUKI



TERMOSTATO

Descripción: OEM 25500-38001 TERMOSTATO HYUNDAI/KIA SONATA EF 99-02/OPTIMA/MAGENTIS OEM 2550038001

TER-0050
Marca: HYUKI



TERMOSTATO

Descripción: OEM OK710-15-171 TERMOSTATO KIA BESTA 2.2 OEM OK71015171

TER-0051
Marca: HYUKI



TERMOSTATO

Descripción: OEM 25500-35540 TERMOSTATO HYUNDAI/KIA SANTA FE 2,2/SORENTO 2,2/TUCSON 10-16/SPORTAGE10-16 DIESEL

TER-0052
Marca: HYUKI

TERMOSTATO



TERMOSTATO

Descripción: OEM 25500-37200 TERMOSTATO HYUNDAI/KIA SANTA FE 2,7/TERRACAN 3,5

TER-0053
Marca: HYUKI



TERMOSTATO

Descripción: OEM 6062030275 TERMOSTATO SSANGYONG ACTYON 2,0 06-11/KORANDO 11-14/REXTON 2,0 13-16

TER-0054
Marca: HYUKI



TERMOSTATO

Descripción: OEM 25500-23010 TERMOSTATO HYUNDAI/KIA ACCENT 06-11/RIO JB

TER-0056
Marca: HYUKI



TERMOSTATO

Descripción: OEM 25500-22250 TERMOSTATO HYUNDAI ACCENT 94-05 12V OEM 2550022250

TER-0057
Marca: HYUKI



TERMOSTATO

Descripción: OEM OK2C0-15-171A TERMOSTATO KIA CARENS 1.8 98-05/SEPHIA 1.8 98-02 OEM OK2C015171A

TER-0058
Marca: HYUKI



TERMOSTATO

Descripción: OEM 25500-22600 TERMOSTATOHYUNDAI ACCENT PRIME 00-05

TER-0059
Marca: HYUKI



TERMOSTATO

Descripción: OEM KHE41-15-171 TERMOSTATO KIA POP PRIDE/AVELLA/SEPHIA/RIO 13 OEM KHE4115171

TER-0060
Marca: HYUKI



TERMOSTATO

Descripción: OEM 25500-2B000 TERMOSTATO HYUNDAI/KIA ACCENT RB 11-17/GRAN I10 13-16/MORNING/CERATO

TER-0061
Marca: HYUKI

TERMOSTATO



TERMOSTATO

Descripción: OEM 25500-27000 TERMOSTATO HYUNDAI ACCENT 00-05 DIESEL/ACCEN 1.5 DIESEL 06-11 OEM 2550027000

TER-0062
Marca: HYUKI



TERMOSTATO

Descripción: OEM 25510-42010 TERMOSTATO HYUNDAI H100 DIESEL OEM 2551042010

TER-0063
Marca: HYUKI



TERMOSTATO

Descripción: OEM 25510-41010 TERMOSTATO HYUNDAI MIGHTY OEM 25510-41010

TER-0064
Marca: HYUKI



TERMOSTATO

Descripción: OEM 25510-42850 TERMOSTATO HYUNDAI H100 D4BF

TER-0065
Marca: HYUKI



TERMOSTATO

Descripción: OEM 25500-35540 TERMOSTATO HYUNDAI/KIA SANTA FE 2,2/SORENTO 2,2/TUCSON 10-16/SPORTAGE10-16 DIESEL

TER-0066
Marca: KOREA



TERMOSTATO

Descripción: OEM 25510-4A750 TERMOSTATO HYUNDAI/KIA H1 12->/PORTER 12->/FRONTIER 2,5 12-> CB

TER-0067
Marca: KOREA



TERMOSTATO

Descripción: OEM 25500-03850 TERMOSTATO KIA RIO 18->

TER-0068
Marca: MOBIS



TERMOSTATO

Descripción: OEM 1612033375 TERMOSTATO SSANGYONG ACTYON 2,3 BENCINERA

TER-0070
Marca: SSANGYONG

TERMOSTATO



TERMOSTATO

Descripción: OEM 6712030175 TERMOSTATO SSANGYONG ACTYON 2,0 2,2 12->

TER-0071

Marca: SSANGYONG

QUIROZ Y CIA LIMITADA

Soluciones para su Automovil

TESTER



TESTER

Descripción: Tester de cables cortos. Emite un pitido cuando se ponen en lugar del fusible. Ayuda a localizar los cortocircuitos en contra de la masa de los arneses de cableado.

AX-001

Marca: GAUSS



TESTER

Descripción: PARA ALTERNADORES EN 12 Y 24 VOLTS. CON VOLTIMETRO,AMPERIMETRO Y PRUEBA DE LUZ PILOTO. (MONOFASICO) BT CAPACIDAD DE CARGA : 75A A 28V / AMPERIMETRO

BT-200

Marca: GAUSS



TESTER

Descripción: PARA ALTERNADORES EN 12 Y 24 VOLTS. CON VOLTIMETRO,AMPERIMETRO Y PRUEBA DE LUZ PILOTO. (MONOFASICO) BT500 BANCO DE PRUEBA ALTERNADORES 12 Y 24V.

BT-500

Marca: GAUSS



TESTER

Descripción: Otros Rango de voltaje: 0 a 30V Rango de Corriente: 150A lectura actual electromagnética con pinza Simulador de carga de grafito: 150A y 100A @ 14V/10s @ 28V/10s Altura: 160 mm - Ancho 290 mm - Profundidad:

VA-600

Marca: GAUSS

IMAGEN NO DISPONIBLE

TESTER

Descripción: VCR101-28

VCR-10128

Marca: TRANSPO



TESTER

Descripción: ADAPTADOR PARA PROBAR REGULADORES MITSUBISHI E HITACHI CON TERMINAL P-D VRC101-26 (REGULADORES CON D - P IH758,IM345,IM465,IM505,TRI 345

VRC-10126

Marca: TRANSPO

IMAGEN NO DISPONIBLE

TESTER

Descripción: TESTER

VRC10134

Marca: TRANSPO



TESTER

Descripción: TESTER DE REGULADORES

VRC2010

Marca: TRANSPO

TESTER



TESTER
Descripción: ADAPTADOR TESTER TRANSPO REGULADORES BOSCH

VRC2010-003
Marca: TRANSPO



TESTER
Descripción: ADAPTADOR TESTER TRANSPO REGULADORES MITSUBISHI

VRC2010-004
Marca: TRANSPO



TESTER
Descripción: ADAPTADOR TESTER TRANSPO REGULADORES MANDO

VRC2010-005
Marca: TRANSPO



TESTER
Descripción: ADAPTADOR TESTER TRANSPO REGULADORES BOSCH - MITSUBISHI

VRC2010-006
Marca: TRANSPO



TESTER
Descripción: 100% NUEVO• PROBADOR MANUAL / AUTÓNOMO• PARA USO EN EL VEHÍCULO - ELIMINA LA NECESIDAD DE RETIRAR EL ALTERNADOR DEL VEHÍCULO• FÁCIL DE USAR CON EL INDICADOR LED GO-NO-GO•

VRC2012COM
Marca: TRANSPO



TESTER
Descripción: TESTER PARA REGULADORES COM PROTOCOLOS (LIN BSS / BSD) C, RLO, PD, L-RVC, SIG, DFM WAI1000

WAI1000
Marca: WAI

TIMBRE



TIMBRE

Descripción: TIMBRE DANVAL BUS WIRELESS PULSADOR BOTON STILO 433 MHZ AB52.1R, IEI00003

TIM-AB521R

Marca: DANVAL

QUIROZ Y CIA LIMITADA

Soluciones para su Automovil

TOBERA



TOBERA

Descripción: OEM OVN01-13-650 TOBERA INYECTOR KIA FRONTIER/PREGIO 2.7/3.0 DOOWON

TOB-0001
Marca: KOREA



TOBERA

Descripción: OEM 33815-42020 TOBERA INYECTOR HYUNDAI H100 CON TURBO (PDN 112) DELPHI

TOB-0002
Marca: KOREA



TOBERA

Descripción: OEM OS210-13-650 TOBERA INYECTOR KIA BESTA 2.2/TOPIC/K2400 (193) DELPHI

TOB-0003
Marca: KOREA

TOPE



TOPE

Descripción: BMW,MERCEDES BENZ,OPEL,CITROEN AX 1.4,CON ARRANQUE BOSCH PMGR (19.5 x 11.5mm) 133477 TOPE PLASTICO PLANETARIO M.DE PARTIDA

TOP-234887

Marca: CARGO



TOPE

Descripción: CITROEN BERLINGO 1.9,C15 DIESEL,BOXER 1.9D,PARTNER 1.8/1.9D,CON ARRANQUE BOSCH PMGR(19.5 x 14.5mm) 133478 TOPE PLASTICO PLANETERIO M.DE PARTIDA

TOP-133478

Marca: CARGO

QUIROZ Y CIA LIMITADA

Soluciones para su Automovil

TORNILLO



TORNILLO

Descripción: PARA ARRANQUE BOSCH , TORNILLO MAZA POLAR M10 X 14MM (KIT 4 UNIDADES)

TOR-134

Marca: DIPRA

QUIROZ Y CIA LIMITADA

Soluciones para su Automovil

TPS



TPS

Descripción: CHEVROLET ASTRA BLAZER , PEUGEOT 306 , ASI TOWNER BOSCH 0280122001 FIAT 7637025 KIA 0K011-18-911 , OK247-18-911 , 0K30A-18-911 FIAT ELBA MAREA TPS GAUSS

TPS-GS7301
Marca: GAUSS



TPS

Descripción: FIAT PALIO SIENA UNO , FIORINO , MAGNETI MARELLI 40443002 TPS GAUSS

TPS-GS7302
Marca: GAUSS



TPS

Descripción: FIAT TIPO , PEUGEOT 106 , RENAULT CLIO R19 VW GOLF BOSCH 3437020406 , 3437020417 TPS GAUSS

TPS-GS7306
Marca: GAUSS



TPS

Descripción: CHEVROLET CLAZER S10 2.2 CORSA OEM 17106682, 93214087 DELPHI ICD00122TPS GAUSS

TPS-GS7322
Marca: GAUSS



TPS

Descripción: VW GOL , SAVEIRO POLO SEANT VW 0279983851 MAGNETI MARELLO 40415902 TPS GAUSS

TPS-GS7351
Marca: GAUSS



TPS

Descripción: CHEVROLET BLAZER S 10 GM 17123852 DELPHI ICD00001TPS GAUSS

TPS-GS7352
Marca: GAUSS



TPS

Descripción: KOMBI VW 021907385 TPS GAUSS

TPS-GS7385
Marca: GAUSS



TPS

Descripción: VW GOLFT PASSAT POLO VW 044907385A TPS GAUSS

TPS-GS7386
Marca: GAUSS

TPS



TPS

Descripción: RENAULT MEGANE , SEAN CORDOBA , VW GOLFT VW 037907385Q TPS GAUSS

TPS-GS7387

Marca: GAUSS



TPS

Descripción: RENAULT CLIO MEGANE SCENIC FIAT TEMPRA PALIO MAGNETI MARELLI 40406202 FIAT 7077710 9945634 DELPCHI SS10689 TPS GAUSS

TPS-GS7389

Marca: GAUSS



TPS

Descripción: FOPRD COURRIER KA FORD 95BF9B989JB TPS GAUSS

TPS-GS7391

Marca: GAUSS



TPS

Descripción: VW GOL , MAGNETI MARELLI 40416002 DELPHI SS10692 VW 0279983851 TPS GAUSS

TPS-GS7392

Marca: GAUSS



TPS

Descripción: TPS HYUNDAI, HYUNDAI: Accent Mk2 Hatch/Saloon 1.3/1.5/1.6 2000>2005, Coupe Mk1 1.6i 16V 1996>2002, Coupe Mk2 1.6 16V/2.0/2.0 GLS 2001>2009, Elantra Mk3 Hatch/Saloon 1.6/1.8/2.0

TPS-GS7600

Marca: GAUSS



TPS

Descripción: TPS HYUNDAI, i10 Hatch 1.2 2008>2013, i20 1.2/1.4 2008>2015, i30 Hatch/Estate 1.4/1.6/2.0 2007>2012, Elantra 1.5 i.e. 1990>1995 KIA: Carens Mk3 1.6 CVVT 2009->, Cee'd Hatch 1.4/1.4 CVVT/1.6/1.6 CVVT/2.0

TPS-GS7910

Marca: GAUSS

QUIROZ Y CIA LIMITADA

Soluciones para su Automovil

TRIDIODO



TRIDIODO

Descripción: CHEVROLET OPALA, C-10, CHEVY NOVA, DIPLOMATA, CHEVETTE, MONZA, OLDSMOBILE, PONTIAC, CADILLAC, GMC, CON ALTERNADOR DELCO REMY SERIES 10/12/15/17SI. D528, 1984459, 33-100,

TRI-007

Marca: WAI



TRIDIODO

Descripción: CHEVROLET CHEVETTE , OPALA , OPEL , CON ALTERNADOR DELCO REMY 11SI , 130674 , 1984032 , GA1220 , DET524

TRI-130674

Marca: CARGO



TRIDIODO

Descripción: KENWORTH , MACK , VOLVO , WESTERN STAR , FREIGHTLINER , PETERBILT , DETROIT DIESEL , CON ALTERNADOR DELCO REMY 22SI 12/24V. DT22 , 44334 , 10487805 , 231987 TRIDIODO DELCO 22SI

TRI-DT22

Marca: TRANSPO



TRIDIODO

Descripción: MERCEDES BENZ,FIAT,CON ALTERNADOR BOSCH GA-1002 1121099005 IB112 TRIDIODO BOSCH

TRI-GA1002

Marca: GAUSS



TRIDIODO

Descripción: CHEVROLET OPALA , CHEVETTE , OPEL , CON ALTERNADOR DELCO REMY 11SI , GA1220 , 1984032 , DET524

TRI-GA1220

Marca: GAUSS



TRIDIODO

Descripción: CHEVROLET C10,OPALA,CARAVAN,CHEVETTE,MONZA,CON ALTERNADOR DELCO REMY 10/12/15/17SI GA-1221 1984459 D527 D528 TRIDIODO

TRI-GA1221

Marca: GAUSS



TRIDIODO

Descripción: RENAULT 9,R11,R18,TRAFIC C/MOT. 1.4/1.6,RENAULT 21,FUEGO 2.0/2.2,CLIO 1.6,TRAFIC T352/TA 52 2.0,PEUGEOT 504/505,FIAT REGATTA 100 1.6/2.0, FIAT UNO 1.3/1.4/1.5/1.6,FORD SIERRA

TRI-GA1293

Marca: GAUSS



TRIDIODO

Descripción: FIAT FIORINO 1.5 , FIAT 132 2.0 , FIAT 126 , UNO , CON ALTERNADOR MARELLI , GA1116 , IX699 TRIDIODO MARELLI (CON CHICOTE)

TRI-GA1116

Marca: GAUSS

TRIDIODO



TRIDIODO

Descripción: FIAT FIORINO 1.5 , FIAT 132 2.0 , FIAT 126 , CON ALTERNADOR MARELLI 12V. 2.5AMP. 200 VOLTS. IX699 , 41874 , 131693 , 33-9402 , GA1116 TRIDIODO MARELLI (CON CHICOTE)

TRI-IX699

Marca: TRANSPO



TRIDIODO

Descripción: MOTOROLA , PRESTOLITE 8SA , (M5 X 0.8 X 34.5MM) , M195 , 1-182 , 33-404 , 3 AMP. 200V. TRIDIODO

TRI-M195

Marca: TRANSPO



TRIDIODO

Descripción: TRIDIODO MOTOROLA PRESTOLITE 8E SERIA 3-3A/200V Chrysler Marine Engine (1985-1985) , Mercruiser (1978-1996) , Motorola (1977-1978) , New Holland (1975-1983) , OMC (1987-1996) , Thermo King

TRI-M206

Marca: TRANSPO



TRIDIODO

Descripción: TRIDIODO MOTOROLA PRESTOLITE 8E , 3-3A/200V JHON DEERE 1973-1995 TRANSPO M208

TRI-M208

Marca: TRANSPO

QUIROZ Y CIA LIMITADA

Soluciones para su Automovil

TUBO



TUBO

Descripción: OEM 25442-4B150 TUBO AGUA HYUNDAI PORTER OEM 254424B150

TUB-0003
Marca: MOBIS



TUBO

Descripción: OEM 28491-42610 TUBO EGR HYUNDAI/KIA PORTER II 05-11/FRONTIER 2,5 05-11 28491-42610/42600

TUB-0004
Marca: MOBIS



TUBO

Descripción: OEM 25460-26000 TUBO AGUA HYUNDAI ACCENT PRIME 16V OEM 2546026000

TUB-0005
Marca: KOREA



TUBO

Descripción: OEM 25620-2A750 TUBO AGUA HYUNDAI ACCENT RB 1.6 DIESEL 11-13 OEM 256202A750

TUB-0006
Marca: MOBIS



TUBO

Descripción: OEM 25457-2B000 TUBO AGUA HYUNDAI/KIA ACCENT RB 1,4/RIO 11- OEM 254572B000

TUB-0007
Marca: KOREA



TUBO

Descripción: OEM OK2A5-15-161 TUBO AGUA KIA CARENS 1,8 OEM OK2A515161

TUB-0008
Marca: MOBIS



TUBO

Descripción: OEM 25329-1J100 TUBO AGUA MANGUERA SUP KIA RIO 3/4/5 1.4 11-13 OEM 253291J100

TUB-0009
Marca: MOBIS



TUBO

Descripción: OEM 28240-42600 TUBO ALIMENTACION TURBO SUPERIOR KIA FRONTIER 2,5 OEM 2824042600

TUB-0010
Marca: MOBIS

TUBO



TUBO

Descripción: OEM OK247-15-172A TUBO TAPA TERMOSTATO CARENS 1,8 OEM OK24715172A

TUB-0011
Marca: MOBIS



TUBO

Descripción: OEM 25441-42750 TUBO REFRIGERACION HYUNDAI/KIA PORTER II 05-11/FRONTIER 2,5 05-11

TUB-0012
Marca: MOBIS



TUBO

Descripción: OEM 28485-4A800 TUBO REFRIGERACION EGR FRONTIER 2,5 CB OEM 28485-4A800

TUB-0013
Marca: MOBIS



TUBO

Descripción: OEM 25622-02566 TUBO BASE TERMOSTATO HYUNDAI/KIA I10 1,1 08-14/MORNING 1,1 04-11

TUB-0014
Marca: MOBIS



TUBO

Descripción: OEM 25431-42000 TUBO AGUA H100 D4BA BX

TUB-0015
Marca: MOBIS



TUBO

Descripción: OEM 25620-2A750 TUBO AGUA HYUNDAI ACCENT RB 1.6 DIESEL 11-13

TUB-0016
Marca: MOBIS



TUBO

Descripción: OEM 25461-23000 TUBO AGUA HYUNDAI ELANTRA 96-99

TUB-0017
Marca: MOBIS



TUBO

Descripción: OEM 25431-42600 TUBO AGUA CALEFACCION HYUNDAI/KIA H1 05-11/FRONTIER 05-11/PORTER 05-11 MOTOR BH

TUB-0019
Marca: MOBIS

TUBO



TUBO

Descripción: OEM 25441-42650 TUBO REFRIGERACION TURBO HYUNDAI H1 05-07

TUB-0020
Marca: MOBIS



TUBO

Descripción: OEM 25329-1J100 TUBO AGUA MANGUERA SUP KIA RIO 3/4/5 1.4 11-13 OEM 253291J100

TUB-0021
Marca: KOREA



TUBO

Descripción: OEM 25431-42611 TUBO AGUA HR1 HYUNDAI/KIA H1 05-11/PORTER 05-11/FRONTIER 2,5 05-11 MOTOR BH

TUB-0022
Marca: KOREA



TUBO

Descripción: OEM 28241-4A004 TUBO ALIMENTACION TURBO KIA FRONTIER 2,5 12-> MOTOR CB

TUB-0023
Marca: MOBIS



TUBO

Descripción: OEM 26731-4X100 TUBO SEPARADOR HYUNDAI TERRACAN 2.9

TUB-0024
Marca: MOBIS



TUBO

Descripción: OEM 25329-F9000 TUBO AGUA MANGUERA SUPERIOR KIA RIO 1,4 17->

TUB-0025
Marca: MOBIS



TUBO

Descripción: OEM 25461-22600 TUBO AGUA HYUNDAI ACCENT PRIME

TUB-0026
Marca: MOBIS



TUBO

Descripción: OEM 25443-42630 TUBO TURBO HYUNDAI PORTER 05-11

TUB-0027
Marca: MOBIS

TUBO



TUBO

Descripción: OEM 28420-42602 TUBO REFRIGERACION EGR HYUNDAI/KIA PORTER 05-11/FRONTIER 2.5 05-11

TUB-0028
Marca: MOBIS



TUBO

Descripción: OEM 25461-22600 TUBO AGUA HYUNDAI ACCENT PRIME 00-05

TUB-0031
Marca: KOREA



TUBO

Descripción: OEM 25457-2B000 TUBO AGUA HYUNDAI/KIA ACCENT RB 1,4/RIO 11- OEM 254572B000

TUB-0033
Marca: MOBIS



TUBO

Descripción: OEM 25460-4A070 TUBO BOMBA AGUA HYUNDAI PORTER 12->

TUB-0034
Marca: MOBIS



TUBO

Descripción: OEM 28421-42602 TUBO REFRIGERACION EGR NEW PORTER

TUB-0035
Marca: MOBIS



TUBO

Descripción: OEM 25442-42610 TUBO AGUA HYUNDAI/KIA PORTER 05->/FRONTIER 2,5

TUB-0036
Marca: MOBIS



TUBO

Descripción: OEM 25460-26000 TUBO AGUA HYUNDAI ACCENT PRIME 16V OEM 2546026000

TUB-0037
Marca: MOBIS



TUBO

Descripción: OEM 25431-42611 TUBO AGUA HR1 HYUNDAI/KIA H1 05-11/PORTER 05-11/FRONTIER 2,5 05-11 MOTOR BH

TUB-0038
Marca: MOBIS

TUBO



TUBO
Descripción: OEM 28246-42600 TUBO RETORNO TURBO HYUNDAI/KIA H1 05-11/PORTER 05-11/FRONTIER 2.5 05-11 MOTOR BH

TUB-0039
Marca: MOBIS



TUBO
Descripción: OEM 25460-26000 TUBO AGUA HYUNDAI ACCENT PRIME 16V OEM 2546026000

TUB-0042
Marca: KOREA



TUBO
Descripción: OEM 25461-33360 TUBO AGUA HYUNDAI SANTAMO/SONATA 94-98 2.0 DOHC

TUB-0044
Marca: MOBIS



TUBO
Descripción: OEM 25461-42500 TUBO BOMBA AGUA HYUNDAI H100 BENCINERA G4CS

TUB-0045
Marca: MOBIS



TUBO
Descripción: OEM 25431-42870 TUBO BOMBA AGUA HYUNDAI H100 98-04 MOTOR D4BB

TUB-0046
Marca: KOREA



TUBO
Descripción: OEM 25611-4A000 TUBO SALIDA AGUA HYUNDAI PORTER 12->

TUB-0047
Marca: MOBIS



TUBO
Descripción: OEM 25431-42000 TUBO AGUA H100 D4BA BX

TUB-0048
Marca: KOREA



TUBO
Descripción: OEM 25461-32557 TUBO SALIDA BOMBA AGUA HYUNDAI SONATA 2.0 SOHC 94-98

TUB-0049
Marca: MOBIS

TUBO



TUBO
Descripción: OEM 25450-04001 TUBO AGUA HYUNDAI GRAND I10 1,2 16-> INDIA

TUB-0050
Marca: MOBIS



TUBO
Descripción: OEM 25327-B4000 TUBO SALIDA RADIADOR HYUNDAI GRAND I10 1,2 G4LA INDIA

TUB-0051
Marca: MOBIS



TUBO
Descripción: OEM 25431-42870 TUBO BOMBA AGUA HYUNDAI H100 98-04 MOTOR D4BB

TUB-0053
Marca: MOBIS



TUBO
Descripción: OEM 25431-41000 TUBO REFRIGERADOR CULATA HYUNDAI MIGHTY HD65 05-07

TUB-0054
Marca: MOBIS



TUBO
Descripción: OEM 25431-42800 TUBO AGUA HYUNDAI H100 BB

TUB-0056
Marca: MOBIS



TUBO
Descripción: OEM 25443-42630 TUBO TURBO HYUNDAI PORTER 05-11

TUB-0057
Marca: HYUKI



TUBO
Descripción: OEM 25460-26000 TUBO AGUA HYUNDAI ACCENT PRIME 16V OEM 2546026000

TUB-0058
Marca: HYUKI



TUBO
Descripción: OEM 25460-4A600 TUBO AGUA HYUNDAI H1 12-> CB

TUB-0059
Marca: HYUKI

TUBO



TUBO

Descripción: OEM 25460-4A350 TUBO AGUA HYUNDAI PORTER 12->CB

TUB-0060
Marca: HYUKI



TUBO

Descripción: OEM 25461-23000 TUBO AGUA HYUNDAI ELANTRA 96-99

TUB-0061
Marca: HYUKI



TUBO

Descripción: OEM 25461-24510 TUBO AGUA HYUNDAI EXCEL 92-94

TUB-0062
Marca: HYUKI



TUBO

Descripción: OEM 25461-32557 TUBO SALIDA BOMBA AGUA HYUNDAI SONATA 2.0 SOHC 94-98

TUB-0063
Marca: HYUKI



TUBO

Descripción: OEM 25461-33360 TUBO AGUA HYUNDAI SANTAMO/SONATA 94-98 2.0 DOHC

TUB-0064
Marca: HYUKI



TUBO

Descripción: OEM 25431-42870 TUBO BOMBA AGUA HYUNDAI H100 98-04 MOTOR D4BB

TUB-0065
Marca: HYUKI



TUBO

Descripción: OEM 25431-42002 TUBO AGUA H100 D4BA BF

TUB-0066
Marca: HYUKI



TUBO

Descripción: OEM 25443-42630 TUBO TURBO HYUNDAI PORTER 05-11

TUB-0067
Marca: HYUKI

TUBO



TUBO

Descripción: OEM 25431-42611 TUBO AGUA HR1 HYUNDAI/KIA H1 05-11/PORTER 05-11/FRONTIER 2,5 05-11 MOTOR BH

TUB-0068
Marca: HYUKI



TUBO

Descripción: OEM 25431-42600 TUBO AGUA CALEFACCION HYUNDAI/KIA H1 05-11/FRONTIER 05-11/PORTER 05-11 MOTOR BH

TUB-0069
Marca: HYUKI



TUBO

Descripción: OEM 28420-42602 TUBO REFRIGERACION EGR HYUNDAI/KIA PORTER 05-11/FRONTIER 2.5 05-11

TUB-0071
Marca: HYUKI



TUBO

Descripción: OEM 28421-42602 TUBO REFRIGERACION EGR NEW PORTER

TUB-0072
Marca: HYUKI



TUBO

Descripción: OEM 25435-22010 TUBO AGUA BY-PASS HYUNDAI ACCENT 94-99

TUB-0078
Marca: HYUKI



TUBO

Descripción: OEM 25457-2E000 TUBO AGUA KIA SOUL 1,6 13-16/CERATO 1,6 13-16

TUB-0080
Marca: HYUKI



TUBO

Descripción: OEM 25632-02756 TUBO SALIDA AGUA HYUNDAI ATOS

TUB-0081
Marca: HYUKI



TUBO

Descripción: OEM 25329-1J100 TUBO AGUA MANGUERA SUP KIA RIO 3/4/5 1.4 11-13 OEM 253291J100

TUB-0082
Marca: HYUKI

TUBO



TUBO

Descripción: OEM 25622-05000 TUBO PORTA TERMOSTATO HYUNDAI EON 800 CC 13-17

TUB-0083
Marca: HYUKI



TUBO

Descripción: OEM 25461-4A705 TUBO AGUA HYUNDAI NEW H1 12->CB

TUB-0086
Marca: MOBIS



TUBO

Descripción: OEM 28489-4A730 TUBO EGR HYUNDAI NEW H1 15->

TUB-0087
Marca: MOBIS



TUBO

Descripción: OEM OK61K-15-280F TUBO BY-PASS KIA SEPHIA 1,5

TUB-0088
Marca: MOBIS



TUBO

Descripción: OEM 6642000252 TUBO AGUA SSANGYONG ACTYON 06-11 6642000352

TUB-0089
Marca: SSANGYONG



TUBO

Descripción: OEM 7842031000 TUBO DEPOSITO L/PARABRISA SSANGYONG ACTYON 06-11 7842031001

TUB-0090
Marca: SSANGYONG



TUBO

Descripción: OEM 96143439 TUBO AGUA DAEWOO RACER/PORTER/HEAVEN

TUB-0100
Marca: MOBIS



TUBO

Descripción: OEM 25620-27002 TUBO AGUA HYUNDAI/KIA

TUB-01A
Marca: MOBIS

TUBO



TUBO

Descripción: OEM 25329-3X600
TUBO SALIDA AGUA
HYUNDAI/KIA

TUB-02A
Marca: MOBIS

QUIROZ Y CIA LIMITADA

Soluciones para su Automovil

TUBO AGUA



TUBO AGUA

Descripción: OEM 25461-22024 TUBO AGUA HYUNDAI ACCENT 95-99 OEM 2546122024

TUB-0002

Marca: MOBIS

TUBO TURBO



TUBO TURBO

Descripción: OEM 28246-42600 TUBO TURBO HUNDAI/KIA H1/PORTER II/FRONTIER 2.5 BH OEM 2824642600

TUB-0001

Marca: MOBIS

QUIROZ Y CIA LIMITADA

Soluciones para su Automovil

TUERCA



TUERCA

Descripción: OEM OK621-26-161 TUERCA RUEDA TRASERA RH KIA FRONTIER

TUE-0001
Marca: KOREA



TUERCA

Descripción: OEM OK621-26-161 OK62126161 TUERCA RUEDA TRAS RH KIA FRONTIER

TUE-0005
Marca: MOBIS



TUERCA

Descripción: OEM KK151-26-042 TUERCA MUÑON TRAS IZQUIERDO KIA PRIDE POP OEM KK15126042

TUE-0002
Marca: MOBIS



TUERCA

Descripción: OEM MB092-26-042 TUERCA MUÑON TRAS RH KIA PRIDE POP OEM MB09226042

TUE-0004
Marca: KOREA



TUERCA

Descripción: OEM OK63B-33-196 TUERCA MUÑON DEL KIA FRONTIER 4WD

TUE-0006
Marca: MOBIS



TUERCA

Descripción: OEM 00662-33-042 TUERCA MUÑON DEL KIA BESTA 2.2/FRONTIER/TOPIC/K2400 OEM 0066233042

TUE-0011
Marca: KOREA



TUERCA

Descripción: OEM KK151-26-042 TUERCA MUÑON TRAS IZQUIERDO KIA PRIDE POP OEM KK15126042

TUE-0012
Marca: KOREA



TUERCA

Descripción: SCANIA,VOLVO,MERCEDES BENZ,FIAT,IVECO,MAN,DAF,CO N ARRANQUE BOSCH KB M10 12/24V 136169 2003315002 TUERCA ESPIGA KB M10

TUE-136169
Marca: CARGO

TUERCA



TUERCA

Descripción: MERCEDES BENZ 608 , 708 , (M14 - 1.5MM , CABEZA=19MM , ALTO 16 MM) , 29.014.10 , 631.401.00.72 , 74.361.014.202 TUERCA RUEDA

TUE-2901410

Marca: ZM



TUERCA

Descripción: MERCEDES BENZ 709 , 712C , 812 , 912 , 914C , (M18 - 1.5MM , CABEZA=24MM , ALTO 19MM) , 29.018.01 , 74.361.018.205 TUERCA RUEDA

TUE-2901801

Marca: ZM



TUERCA

Descripción: MERCEDES BENZ 1111 , 1113 , (M20 - 1.5MM , CABEZA=27MM , ALTO 28MM) , 29.020.01 , 376.990.70.50 TUERCA RUEDA

TUE-2902001

Marca: ZM



TUERCA

Descripción: MERCEDES BENZ 1111 , 1113 , (M20 - 1.5MM , CABEZA=30MM , ALTO 28MM) , 29.020.02 , 376.990.70.50 TUERCA RUEDA

TUE-2902002

Marca: ZM



TUERCA

Descripción: MERCEDES BENZ 1313 , 1519 , 2013 , (M22 - 1.5MM , CABEZA=27MM , ALTO 28MM) , 376.990.71.50 TUERCA RUEDA

TUE-2902201

Marca: ZM



TUERCA

Descripción: MERCEDES BENZ 1313 , 1519 , 2013 , (M22 - 1.5MM , CABEZA 30MM , ALTO 28MM) , 29.022.02 , 376.990.71.50 TUERCA RUEDA

TUE-2902202

Marca: ZM



TUERCA

Descripción: RANDON , IVECO , EUROCARGO , EUROTEC , TRACTOR STRALIS , MERCEDES BENZ 1313 , 1519 , 2013 , (M22 - 1.5MM , CABEZA=32MM , ALTO 27MM) , 29.022.03 , 2100.050044 , 41036367 , 386.400.70.24 TUERCA DE

TUE-2902203

Marca: ZM



TUERCA

Descripción: RANDON , MERCEDES BENZ 1313 , 1618 , 1935 , 2314 , (M22 - 1.5MM , CABEZA=32MM , ALTO 33MM) , 29.022.04 , 2100.050044 , 345.400.70.24 TUERCA DE RUEDA C/GOLILLA OSCILANTE

TUE-2902204

Marca: ZM

TUERCA



TUERCA

Descripción: FNV , NOMA , RANDON , TECTRAN , FORD F14000 , F16000 , FORD CARGO 1422 , 2630 , CAMION VOLKSWAGEN , VOLVO CAMION FH , FM , NH , VM , (M22 - 1.5MM , CABEZA 33MM , ALTO 30MM) , 29.022.05 ,

TUE-2902205
Marca: ZM



TUERCA

Descripción: FORD F100 , F1000 , (1/2¨ - 20 , CABEZA=13/16¨ , ALTO 16MM) , 29.102.01 , 635516 TUERCA DE RUEDA CONICA

TUE-2910201
Marca: ZM



TUERCA

Descripción: FORD F600 , F7000 , F11000 , (1. 1/8¨ - 16 , CABEZA=1. 1/2¨ , HILO IZQUIERDO , ALTO 22MM) , 29.118.01 , UBB.1135-L TUERCA DE RUEDA TRASERA

TUE-2911801
Marca: ZM



TUERCA

Descripción: FORD D60 , FORD 11000 , 12000 , 13000 , GM , (3/4¨ - 16 , CABEZA=1.1/2¨ , HILO IZQUIERDO , ALTO 22MM) , 29.304.01 , 3.729.737 TUERCA RUEDA

TUE-2930401
Marca: ZM



TUERCA

Descripción: FORD D60 , FORD 11000 , 12000 , 13000 , GM , (3/4¨ - 16 , CABEZA=1 .1/2¨ , HILO DERECHO , ALTO 22MM) , 29.304.02 , 3.729.738 TUERCA RUEDA

TUE-2930402
Marca: ZM



TUERCA

Descripción: TUERCA 3/4"-10UNC*CH/SW, 1.1/8" H16.9

TUE-2934070
Marca: ZM



TUERCA

Descripción: FORD F4000 , (5/8¨ -18 , CABEZA=1 .1/16¨ , HILO DERECHO , ALTO 17MM) , 29.508.01 , T72/601141 , TCAA/1120/A-R TUERCA DE RUEDA CONICA

TUE-2950801
Marca: ZM



TUERCA

Descripción: FORD F4000 , (5/8¨ - 18 , CABEZA=1 .1/16¨ , HILO IZQUIERDO , ALTO 17MM) , 29.508.02 , T72/61141/A , TCAA/1121/A-L TUERCA DE RUEDA CONICA

TUE-2950802
Marca: ZM

TUERCA



TUERCA

Descripción: FORD F13000 , F21000 , GM A70/C70/D70/A90/C90/D90 , (5/8¨ - 11 , CABEZA=1. 1/16¨ , ALTO 15.5MM) , 29.580.01 , 8Q-1120 , BD2T-356085-58 , 732.6929 TUERCA RUEDA

TUE-2958001
Marca: ZM



TUERCA

Descripción: TUERCA 5/8"-11UNC*CH/SW 15/16" H14.2

TUE-2958070
Marca: ZM



TUERCA

Descripción: VOLVO N-10, NL-10, N-12, NL-12, NH-12, FH-12, FM-7, FM-12, BUSES VOLVO B10 , B12 , (7/8¨ - 14 , CABEZA=33MM , ALTO 30MM) , 29.708.01 , 943431 TUERCA DE RUEDA C/GOLILLA OSCILANTE

TUE-2970801
Marca: ZM



TUERCA

Descripción: FORD F600 , 750 , 7000 , 1100 , 19000 , GM D60 , 11000 , 12000 , 13000 , (7/8¨ - 14 , CABEZA=1 .1/2¨ , HILO DERECHO , ALTO 22MM) , 29.708.12 TUERCA DE RUEDA TRASERA

TUE-2970812
Marca: ZM



TUERCA

Descripción: CAMION SCANIA SERIE P , R , T, BUSES SCANIA MODELOS F , K , L , (7/8¨ - 11 , CABEZA=33MM , ALTO 30MM) , 29.780.01 , 318.690 TUERCA DE RUEDA C/GOLILLA OSCILANTE

TUE-2978001
Marca: ZM



TUERCA

Descripción: TUERCA 7/8", 9UNC, 1.5/16", 19.7, HEXAGONAL ENNEGRECIDA

TUE-2978070
Marca: ZM



TUERCA

Descripción: GENERAL MOTORS D-40 , (9/16¨ - 18 , CABEZA=7/8¨ , ALTO 24MM) , 29.916.01 , 94649680 TUERCA DE RUEDA C/GOLILLA OSCILANTE

TUE-2991601
Marca: ZM



TUERCA

Descripción: TUERCA PARA ALTERNADOR MEDIDAS , 16MM INTERIOR, 24MM EXTERIOR.668-20 X 15/16 F X 5/16T 84-2700 TUERCA ALTENADOR

TUE-842700
Marca: WAI

TUERCA



TUERCA

Descripción: TUERCA PARA ALTERNADOR MEDIDAS M5 x 0.8 x 8mm F x 3.8mm T 85-2304 TUERCA ALTENADOR

TUE-852304
Marca: WAI



TUERCA

Descripción: TUERCA ALTERNADOR MEDIDAS M6 X 1.0 X 10MM 85-2307 TUERCA ALTENADOR

TUE-852307
Marca: WAI



TUERCA

Descripción: TUERCA ALTERNADOR MEDIDA M8 X 1.25 X 13MM 85-2400 TUERCA ALTENADOR

TUE-852400
Marca: WAI



TUERCA

Descripción: FORD RANGER 2.3 4 CIL.1992>93 , FORD RANGER 3.0 , 4.0 , 6 CIL. 1992>93 , FORD AEROSTAR 4.0 6 CIL.1992>93 , FORD BRONCO 5.0 , 5.8 8 CIL.1992>93 , FORD EXPLORER 4.0 6 CIL. 1991-1992 , ,

TUE-852600
Marca: WAI



TUERCA

Descripción: TUERCA DE ALTERNADOR , MEDIDAS M14 X 1.5 X 22MM , 85-2601 TUERCA ALTENADOR

TUE-852601
Marca: WAI



TUERCA

Descripción: TUERCA ALTERNADOR MEDIDAD M17 X 1.5 X 24MM 85-2701 TUERCA ALTENADOR

TUE-852701
Marca: WAI

QUIROZ Y CIA LIMITADA

Soluciones para su Automovil

TUERCA DE RUEDA



TUERCA DE RUEDA

Descripción: FORD F4000, MERCEDES BENZ 709, 712C, 812, 912, C914, VOLKSWAGEN 680, 690, 7.110, 8.140, AGRALE A5, A6, A8, 74.361.018.20, 2901802, TUERCA ZM, M18 X 1.5MM

TUE-2901802
Marca: ZM

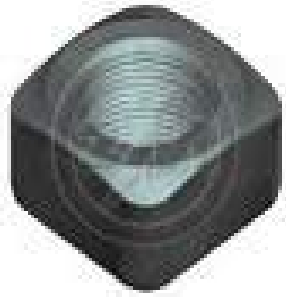

TUERCA DE RUEDA

Descripción: TRACTOR, 790358169W-3361, 2902050, TUERCA DE RUEDA ZM, M20 X 1.5MM

TUE-2902050
Marca: ZM



TUERCA DE RUEDA

Descripción: TUERCA 1"-8UNC*CH/SW 1.1/2" H22.5, CARGADORES, EXCAVADORAS

TUE-2911070
Marca: ZM

QUIROZ Y CIA LIMITADA

Soluciones para su Automovil

TURBINA ALTERNADOR



TURBINA ALTERNADOR

Descripción: TURBINA ALTERNADOR TIPO BOSCH, WAPSA 24V. 75AMP, EJE 30MM., V-07, V1007 DIPRA

TUR-V07

Marca: DIPRA



TURBINA ALTERNADOR

Descripción: TURBINA ALTERNADOR TIPO BOSCH, WAPSA 125/140AMP, EJE 30MM., V-08, V1008 DIPRA

TUR-V08

Marca: DIPRA

QUIROZ Y CIA LIMITADA

Soluciones para su Automovil

TURBO



TURBO

Descripción: OEM 28235-2A600 ACTUADOR DE TURBO HYUNDAI ACCENT RB 1,6 12-> D4FB DIESEL

ACT-0001
Marca: MOBIS



TURBO

Descripción: OEM 28200-42610 TURBO HYUNDAI/KIA PORTER II 05-11/FRONTIER 2,5 05-11

TUR-0003
Marca: KOREA



TURBO

Descripción: OEM 28231-4A751 TURBO HYUNDAI NEW H1 19->

TUR-0015
Marca: MOBIS



TURBO

Descripción: OEM 6640900780 TURBO SSANGYONG ACTYON 06-11 6640900880 GARRETT

TUR-0016
Marca: SSANGYONG



TURBO

Descripción: OEM 6710900780 TURBO SSAMGYONG ACTYON 12-17 BORG

TUR-0017
Marca: KOREA



TURBO

Descripción: OEM 28231-4A800 TURBO HYUNDAI/KIA PORTER 12->/FRONTIER 2.5 12->

TUR-0050
Marca: HYUKI

QUIROZ Y CIA LIMITADA

Soluciones para su Automovil

UNIDAD CONTROL



UNIDAD CONTROL

Descripción: OEM 39160-42010 UNIDAD CONTROL HYUNDAI H100 PORTER ->96 OEM 3916042010

UNI-0001

Marca: KOREA



UNIDAD CONTROL

Descripción: OEM 39160-42060 UNIDAD CONTROL HYUNDAI H100/PORTER OEM 3916042060

UNI-0002

Marca: KOREA



UNIDAD CONTROL

Descripción: OEM OK711-18-701 UNIDAD CONTROL KIA BESTA 2.2/FRONTIER 2.7 OEM OK71118701

UNI-0003

Marca: KOREA



UNIDAD CONTROL

Descripción: OEM OK75A-18-701 UNIDAD CONTROL KIA BESTA/PREGIO 2.7/3.0 98-04 OEM OK75A18701

UNI-0004

Marca: KOREA

UNIDAD LUZ



UNIDAD LUZ

Descripción: OEM
OK20B-66-124 UNIDAD LUZ
KIA RIO 00-05/AVELLA

UNI-0006
Marca: MOBIS

VALVULA



VALVULA

Descripción: OEM 6640530031 ASIENTO VALVULA ADMISION SSANGYONG ACTYON 06-11

ASI-0001
Marca: SSANGYONG



VALVULA

Descripción: OEM 24370-2E010 CONJUNTO PIÑON CVVT ESCAPE HYUNDAI TUCSON 17->

CON-0008
Marca: MOBIS



VALVULA

Descripción: OEM 24350-2E011 CONJUNTO CVVT ADMISION HYUNDAI TUCSON 17->

CON-0009
Marca: MOBIS



VALVULA

Descripción: OEM 6650530026 SEGURO VALVULA SSANGYONG ACTYON 06-11

SEG-0003
Marca: SSANGYONG



VALVULA

Descripción: OEM 28461-42610 VALVULA EGR HYUNDAI/KIA H1 05-11/PORTER II 05-11/FRONTIER 2.5 05-11 OEM 2846142610

VA-0010
Marca: MOBIS



VALVULA

Descripción: OEM 22211-03000 VALVULA ADMISION ACCENT 1,4 RB OEM 22211-03000

VAL-0001
Marca: KOREA



VALVULA

Descripción: OEM 24355-2B700 243552B700 VALVULA CONTROL ACEITE HYUNDAI ACCENT RB MOBIS

VAL-0004
Marca: MOBIS



VALVULA

Descripción: OEM 24375-03020 VALVULA CONTROL ACEITE ACCENT RB 1,4 OEM 2437503020

VAL-0005
Marca: MOBIS

VALVULA



VALVULA

Descripción: OEM 33137-42000 VALVULA CORTA PETROLEO HYUNDAI H100/PORTER 94-11

VAL-0006
Marca: KOREA



VALVULA

Descripción: OEM 24355-26710 VALVULA CONTROL ACEITE CVVT HYUNDAI/KIA ACCENT 06-11/RIO JB 1,4 OEM 2435526710

VAL-0007
Marca: MOBIS



VALVULA

Descripción: OEM 28461-42610 VALVULA EGR HYUNDAI/KIA H1 05-11/PORTER II 05-11/FRONTIER 2.5 05-11 OEM 2846142610

VAL-0010
Marca: MOBIS



VALVULA

Descripción: OEM 6655403497 VALVULA ACTIVACION TURBO SSANGYONG ACTYON 06-08 EURO III /REXTON

VAL-0011
Marca: SSANGYONG



VALVULA

Descripción: OEM 22211-26600 VALVULA ADMISION HYUNDAI/KIA ACCENT 00-11 16V/CERATO/RIO JB 05-11

VAL-0015
Marca: KOREA



VALVULA

Descripción: OEM 22211-27000 VALVULA ADMISION HYUNDAI/KIA ACCENT 1,5 03-05 DIESEL/TUCSON 04-11/SPORTAGE 04-11 DIESEL

VAL-0016
Marca: KOREA



VALVULA

Descripción: OEM 22211-2B000 VALVULA ADMISION HYUNDAI/KIA ACCENT RB 1,4/ELANTRA 06-16/CERATO

VAL-0017
Marca: KOREA



VALVULA

Descripción: OEM OK30E-12-111 VALVULA ADMISION KIA RIO 1,5 00-05

VAL-0018
Marca: KOREA

VALVULA



VALVULA

Descripción: OEM 6711400460 VALVULA EGR ELECTRICA SSANGYONG ACTYON 12-18/KORANDO 11-17/STAVIC 2,0/2,0 13-18

VAL-0020
Marca: SSANGYONG



VALVULA

Descripción: OEM 28410-2A120 VALVULA EGR HYUNDAI ACCENT 1,5 DIESEL 06-11

VAL-0021
Marca: KOREA



VALVULA

Descripción: OEM 664140026A VALVULA EGR SSANGYONG ACTYON 07-12

VAL-0022
Marca: SSANGYONG



VALVULA

Descripción: OEM 22212-27000 VALVULA ESCAPE HYUNDAI/KIA ACCENT 1,5 03-05 DIESEL/TUCSON 04-11/SPORTAGE 04-11 DIESEL

VAL-0026
Marca: KOREA



VALVULA

Descripción: OEM 22212-42520 VALVULA ESCAPE HYUNDAI/KIA H1 05-11/FRONTIER 05-11 BH

VAL-0027
Marca: KOREA



VALVULA

Descripción: OEM MB3H7-12-121 VALVULA ESCAPE KIA AVELLA 1,3

VAL-0028
Marca: KOREA



VALVULA

Descripción: OEM OK710-12-121 VALVULA ESCAPE KIA BESTA 2,2

VAL-0029
Marca: KOREA



VALVULA

Descripción: OEM OK9BV-12-121 VALVULA ESCAPE KIA CARNIVAL 2,5 K5 00-07

VAL-0030
Marca: KOREA

VALVULA



VALVULA

Descripción: OEM OK638-12-121 VALVULA ESCAPE KIA K2400/TOPIC

VAL-0032
Marca: KOREA



VALVULA

Descripción: OEM KK150-12-121 VALVULA ESCAPE KIA POP 1,1

VAL-0033
Marca: KOREA



VALVULA

Descripción: OEM OK30E-12-121 VALVULA ESCAPE KIA RIO 1,5 00-05

VAL-0034
Marca: KOREA



VALVULA

Descripción: OEM 22211-04000 VALVULA ADMISION KIA MORNING 1,0 12-> OEM 222110400

VAL-0035
Marca: KOREA



VALVULA

Descripción: OEM 22212-04000 VALVULA ESCAPE KIA MORNING 1,0 12-> OEM 2221204000

VAL-0036
Marca: KOREA



VALVULA

Descripción: OEM 22211-33000 VALVULA ADMISION HYUNDAI ELANTRA 92-95/SONATA 94-98 16V/SANTAMO 16V

VAL-0037
Marca: KOREA



VALVULA

Descripción: OEM 28461-42010 VALVULA EGR GALLOPER / H1 01-04 (BB ELECTRICA)

VAL-0038
Marca: MOBIS



VALVULA

Descripción: OEM OK551-12-111 VALVULA ADMISION HYUNDAI/KIA FRONTIER 2.9/CARNIVAL 2.9/TERRACAN 2.9

VAL-0039
Marca: KOREA

VALVULA



VALVULA

Descripción: OEM 22211-2G000 VALVULA ADMISION HYUNDAI/KIA SPORTAGE 11-14/TUCSON 11-14 BENCINA

VAL-0040
Marca: KOREA



VALVULA

Descripción: OEM 22211-02500 VALVULA ADMISION HYUNDAI/KIA ATOS/MORNING 1,1 04-11

VAL-0041
Marca: KOREA



VALVULA

Descripción: OEM 22211-23100 VALVULA ADMISION HYUNDAI ELANTRA 1.6 96->

VAL-0042
Marca: KOREA



VALVULA

Descripción: OEM 22211-23000 VALVULA ADMISION HYUNDAI ELANTRA 1.8

VAL-0043
Marca: KOREA



VALVULA

Descripción: OEM 22211-32604 VALVULA ADMISION HYUNDAI H100 BENCINERO

VAL-0044
Marca: KOREA



VALVULA

Descripción: OEM 22211-42200 VALVULA ADMISION HYUNDAI H100 D4BB/BA

VAL-0045
Marca: KOREA



VALVULA

Descripción: OEM 22211-42010 VALVULA ADMISION HYUNDAI H100 D4BX

VAL-0046
Marca: KOREA



VALVULA

Descripción: OEM 22211-42850 VALVULA ADMISION HYUNDAI H100 DIESEL D4BF

VAL-0047
Marca: KOREA

VALVULA



VALVULA

Descripción: OEM 22211-42860 VALVULA ADMISION HYUNDAI H100/GALLOPER D4BF

VAL-0048
Marca: KOREA



VALVULA

Descripción: OEM 22211-02220 VALVULA ADMISION HYUNDAI I10 1.1 G4HG 11-14

VAL-0049
Marca: KOREA



VALVULA

Descripción: OEM 22211-41001 VALVULA ADMISION HYUNDAI MIGHTY MOTOR D4AE

VAL-0050
Marca: KOREA



VALVULA

Descripción: OEM 22211-32010 VALVULA ADMISION HYUNDAI SONATA SOHC

VAL-0051
Marca: KOREA



VALVULA

Descripción: OEM OK247-12-111 VALVULA ADMISION KIA CARENS 1.8 98-05/SEPHIA 1.8 98-02

VAL-0052
Marca: KOREA



VALVULA

Descripción: OEM OK9BV-12-111 VALVULA ADMISION KIA CARNIVAL 2.5

VAL-0053
Marca: KOREA



VALVULA

Descripción: OEM OK65D-12-111 VALVULA ADMISION KIA FRONTIER/PREGIO 2.7/3.0

VAL-0054
Marca: KOREA



VALVULA

Descripción: EOM MB301-12-111 VALVULA ADMISION KIA PRIDE POP

VAL-0055
Marca: KOREA

VALVULA



VALVULA

Descripción: OEM OK30C-12-111 VALVULA ADMISION KIA RIO 1.3

VAL-0056
Marca: KOREA



VALVULA

Descripción: OEM OK2NC-12-111 VALVULA ADMISION KIA SPECTRA 1.6

VAL-0057
Marca: KOREA



VALVULA

Descripción: OEM OK054-12-111 VALVULA ADM KIA SPORTAGE DIESEL 00-05

VAL-0058
Marca: KOREA



VALVULA

Descripción: OEM OK638-12-111 VALVULA ADM KIA/ASIA TOPIC/K2400

VAL-0059
Marca: KOREA



VALVULA

Descripción: OEM 58775-2D100 VALVULA COMPENSADORA FRENO HYUNDAI/KIA CERATO 07-09/ACCENT RB 11-13

VAL-0060
Marca: MOBIS



VALVULA

Descripción: OEM 59410-5H000 VALVULA COMPENSADORA FRENO HYUNDAI MIGHTY HD65/72 TCIC

VAL-0061
Marca: KOREA



VALVULA

Descripción: OEM 59410-4B000 VALVULA COMPENSADORA FRENO HYUNDAI PORTER 1750 KG MANDO

VAL-0062
Marca: KOREA



VALVULA

Descripción: OEM 59310-4E000 VALVULA COMPENSADORA FRENO KIA FRONTIER 2.5 05-12

VAL-0063
Marca: MOBIS

VALVULA



VALVULA

Descripción: OEM 24355-2B600 VALVULA CONTROL ACEITE CVVT HYUNDAI TUCSON/ACCENT RB/I30/CERATO 08/CARENS/SOUL

VAL-0064
Marca: MOBIS



VALVULA

Descripción: OEM 24355-2B600 VALVULA CONTROL ACEITE CVVT HYUNDAI TUCSON/ACCENT RB/I30/CERATO 08/CARENS/SOUL

VAL-0065
Marca: KOREA



VALVULA

Descripción: OEM 24375-03010 VALVULA CONTROL ACEITE ESCAPE HYUNDAI I-10

VAL-0066
Marca: MOBIS



VALVULA

Descripción: OEM 24375-03010 VALVULA CONTROL ACEITE ESCAPE HYUNDAI I-10

VAL-0067
Marca: KOREA



VALVULA

Descripción: OEM 24355-03011 VALVULA CONTROL ACEITE HYUNDAI ACCENT RB

VAL-0068
Marca: KOREA



VALVULA

Descripción: OEM 24355-2E100 VALVULA CONTROL ACEITE HYUNDAI TUCSON 2.0 2017

VAL-0069
Marca: KOREA



VALVULA

Descripción: OEM 24355-26800 VALVULA CONTROL ACEITE NEW ACCENT

VAL-0070
Marca: KOREA



VALVULA

Descripción: OEM 24355-2G500 VALVULA CONTROL ACEITE CVVT HYUNDAI SONATA 2,0-2,4/SANTA FE 2,4

VAL-0135
Marca: KOREA

VALVULA



VALVULA

Descripción: OEM 24355-2G500 VALVULA CONTROL ACEITE CVVT HYUNDAI SONATA 2,0-2,4/SANTA FE 2,4

VAL-0071
Marca: KOREA



VALVULA

Descripción: OEM 28410-27250 VALVULA EGR HY/KIA SPORTAGE 05-10/CARENS 2.0/ TUCSON 05-10 D4EA

VAL-0072
Marca: MOBIS



VALVULA

Descripción: OEM 22212-26000 VALVULA ESCAPE HYUNDAI/KIA ACCENT 03-10/ELANTRA 00-06/CERATO 04-06/RIO 05-11

VAL-0073
Marca: KOREA



VALVULA

Descripción: OEM OK551-12-121A VALVULA ESCAPE HYUNDAI/KIA FRONTIER 2.9/CARNIVAL 2.9/TERRACAN 2.9

VAL-0074
Marca: KOREA



VALVULA

Descripción: OEM 22212-25002 VALVULA ESCAPE HYUNDAI/KIA SPORTAGE 11-14/TUCSON 11-14 BENCINA

VAL-0075
Marca: KOREA



VALVULA

Descripción: OEM 22212-02500 VALVULA ESCAPE HYUNDAI ATOS

VAL-0076
Marca: KOREA



VALVULA

Descripción: OEM 22212-23100 VALVULA ESCAPE HYUNDAI ELANTRA 1.6

VAL-0077
Marca: KOREA



VALVULA

Descripción: OEM 22212-23000 VALVULA ESCAPE HYUNDAI ELANTRA 1.8

VAL-0078
Marca: KOREA

VALVULA



VALVULA

Descripción: OEM 22212-33000 VALVULA ESCAPE HYUNDAI ELANTRA 92-95-SONATA/SANTAMO DOHC

VAL-0079
Marca: KOREA



VALVULA

Descripción: OEM 22212-21310 VALVULA ESCAPE HYUNDAI EXCEL

VAL-0080
Marca: KOREA



VALVULA

Descripción: OEM 22212-32604 VALVULA ESCAPE HYUNDAI H100 BENCINERO

VAL-0081
Marca: KOREA



VALVULA

Descripción: OEM 22212-42200 VALVULA ESCAPE HYUNDAI H100 D4BA/BB

VAL-0082
Marca: KOREA



VALVULA

Descripción: OEM 22212-42010 VALVULA ESCAPE HYUNDAI H100 D4BX

VAL-0083
Marca: KOREA



VALVULA

Descripción: OEM 22212-42850 VALVULA ESCAPE HYUNDAI H100 DIESEL D4BF

VAL-0084
Marca: KOREA



VALVULA

Descripción: EOM 22212-42860 VALVULA ESCAPE HYUNDAI H100/GALLOPER

VAL-0085
Marca: KOREA



VALVULA

Descripción: OEM 22212-41001 VALVULA ESCAPE HYUNDAI MIGHTY

VAL-0086
Marca: KOREA

VALVULA



VALVULA

Descripción: OEM 22212-45000 VALVULA ESCAPE HYUNDAI MIGHTY D4AE

VAL-0087
Marca: KOREA



VALVULA

Descripción: OEM 22212-32810 VALVULA ESCAPE HYUNDAI SANTAMO/SONATA ->98 SOHC

VAL-0088
Marca: KOREA



VALVULA

Descripción: OEM OK930-12-121 VALVULA ESCAPE KIA AVELLA 1,5/SEPHIA 1,6

VAL-0089
Marca: KOREA



VALVULA

Descripción: OEM OK247-12-121 VALVULA ESCAPE KIA CARENS 1.8 98-05/SEPHIA 1.8 98-02

VAL-0090
Marca: KOREA



VALVULA

Descripción: OEM 22212-02200 VALVULA ESCAPE KIA MORNING 04-11

VAL-0091
Marca: KOREA



VALVULA

Descripción: OEM OK65A-12-121B VALVULA ESCAPE KIA PREGIO/FRONTIER 2.7/3.0

VAL-0092
Marca: KOREA



VALVULA

Descripción: OEM OK30C-12-121 VALVULA ESCAPE KIA RIO 1.3

VAL-0093
Marca: KOREA



VALVULA

Descripción: OEM OK937-12-121 VALVULA ESCAPE KIA SEPHIA 1.5

VAL-0094
Marca: KOREA

VALVULA



VALVULA

Descripción: OEM OK2NC-12-121 VALVULA ESCAPE KIA SPECTRA 1.6

VAL-0095
Marca: KOREA



VALVULA

Descripción: OEM OK054-12-121 VALVULA ESCAPE KIA SPORTAGE DIESEL 2000->05

VAL-0096
Marca: KOREA



VALVULA

Descripción: OEM 31402-2A400 VALVULA PRESION RIEL INYECTORES ACCENT DIESEL 06-10 BOSCH

VAL-0097
Marca: KOREA



VALVULA

Descripción: OEM 29010-2B000 VALVULA PURGA KIA RIO 3/4/5 11-14/CERATO 09-12

VAL-0099
Marca: KOREA



VALVULA

Descripción: OEM 35120-27050 VALVULA SOLENIDE TURBO HYUNDAI ACCENT RB /PORTER D4CB

VAL-0100
Marca: MOBIS



VALVULA

Descripción: OEM 22212-2B000 VALVULA ESCAPE HYUNDAI/KIA CERATO 07-09/ELANTRA 07-10

VAL-0102
Marca: KOREA



VALVULA

Descripción: OEM 59410-4F000 VALVULA COMPENSADORA FRENO HYUNDAI PORTER 05->TCIC

VAL-0103
Marca: KOREA



VALVULA

Descripción: OEM 33101-2A420 VALVULA BOMBA INYECTORA HYUNDAI ACCENT RB 12-> DIESEL 0928400750 BOSCH

VAL-0104
Marca: KOREA

VALVULA



VALVULA

Descripción: OEM 33101-2A410 VALVULA BOMBA INYECTORA HYUNDAI ACCENT 06-09 D4FA 0928400652 BOSCH

VAL-0105
Marca: KOREA



VALVULA

Descripción: OEM OK710-12-111 VALVULA ADMISION KIA BESTA 2.2

VAL-0106
Marca: KOREA



VALVULA

Descripción: OEM 22211-22003 VALVULA ADMISION HYUNDAI ACCENT 1.5 94-05 12 VALVULAS

VAL-0107
Marca: KOREA



VALVULA

Descripción: OEM 59410-4A000 VALVULA COMPENSADORA FRENO HYUNDAI H-1 05-07

VAL-0108
Marca: MOBIS



VALVULA

Descripción: OEM 24355-03011 VALVULA CONTROL ACEITE HYUNDAI/KIA ACCENT RB /MORNING 17->

VAL-0109
Marca: MOBIS



VALVULA

Descripción: OEM 24355-26800 VALVULA CONTROL ACEITE NEW ACCENT

VAL-0110
Marca: MOBIS



VALVULA

Descripción: OEM 24370-04000 VALVULA CVVT ESCAPE KIA MORNING /I10

VAL-0111
Marca: MOBIS



VALVULA

Descripción: OEM 28410-4A850 VALVULA E.G.R. KIA FRONTIER 2.5 12-13 EURO V D4CB

VAL-0112
Marca: MOBIS

VALVULA



VALVULA

Descripción: OEM 28410-4X950 VALVULA E.G.R. KIA FRONTIER 2.9 11-12/CARNIVAL 2.9

VAL-0113
Marca: MOBIS



VALVULA

Descripción: OEM 28410-4A700 VALVULA EGR HYUNDAI H1 12-> D4CB EURO V

VAL-0114
Marca: MOBIS



VALVULA

Descripción: OEM 28410-2A600 VALVULA EGR HYUNDAI ACCENT RB 16-> DIESEL

VAL-0116
Marca: MOBIS



VALVULA

Descripción: OEM 28410-4A470 VALVULA EGR HYUNDAI PORTER 12-/H1 12-> GLOVIS

VAL-0117
Marca: KOREA



VALVULA

Descripción: OEM 28410-2F000 VALVULA EGR HYUNDAI TUCSON 10-> DIESEL

VAL-0118
Marca: KOREA



VALVULA

Descripción: OEM 22212-22011 VALVULA ESCAPE HYUNDAI ACCENT 1.5 94-05 12 VALVULAS

VAL-0120
Marca: KOREA



VALVULA

Descripción: OEM 26740-02500 VALVULA P.C.V KIA MORNING 04->

VAL-0121
Marca: KOREA



VALVULA

Descripción: OEM OK6A1-20-300 VALVULA EGR KIA FRONTIER 3,0 01-05

VAL-0122
Marca: MOBIS

VALVULA



VALVULA

Descripción: OEM 59411-44000 VALVULA COMPENSADORA FRENO HYUNDAI H100/PORTER 98/MIGHTY

VAL-0125
Marca: MOBIS



VALVULA

Descripción: OEM 59410-5H000 VALVULA COMPENSADORA FRENO HYUNDAI MIGHTY HD65/72

VAL-0126
Marca: MOBIS



VALVULA

Descripción: OEM 59410-4F000 VALVULA COMPENSADORA FRENO HYUNDAI PORTER 05->

VAL-0127
Marca: MOBIS



VALVULA

Descripción: OEM 59410-4B000 VALVULA COMPENSADORA FRENO HYUNDAI PORTER 1750 KG

VAL-0128
Marca: MOBIS



VALVULA

Descripción: OEM 59410-4H000 VALVULA COMPENSADORA FRENO NEW H1 08->

VAL-0130
Marca: MOBIS



VALVULA

Descripción: OEM OK75A-26-760 VALVULA COMPENSADORA KIA PREGIO 2.7

VAL-0131
Marca: MOBIS



VALVULA

Descripción: OEM 24375-2E100 VALVULA CONTROL ACEITE ESCAPE HYUNDAI TUCSON 2.0 17->

VAL-0132
Marca: MOBIS



VALVULA

Descripción: OEM 24355-2E100 VALVULA CONTROL ACEITE HYUNDAI TUCSON 2.0 12->

VAL-0133
Marca: MOBIS

VALVULA



VALVULA

Descripción: OEM 24350-26800 VALVULA CVVT HYUNDAI NEW ACCENT 06-11

VAL-0134
Marca: MOBIS



VALVULA

Descripción: OEM 26722-27400 VALVULA P.C.V HYUNDAI/KIA SPORTAGE 05-10/SANTA FE 2.2/ACCENT 03-05 3 CILINDRO DIESEL

VAL-0137
Marca: MOBIS



VALVULA

Descripción: OEM 22211-03201 VALVULA ADMISION HYUNDAI GRAND I10 1,2 16-> G4LA INDIA

VAL-0139
Marca: MOBIS



VALVULA

Descripción: OEM 22212-03201 VALVULA ESCAPE HYUNDAI GRAND I10 1,2 16-> G4LA INDIA

VAL-0140
Marca: MOBIS



VALVULA

Descripción: OEM 22211-42520 VALVULA ADMISION HYUNDAI/KIA FRONTIER 2.5/PORTER/H-1 D4BH

VAL-0141
Marca: KOREA



VALVULA

Descripción: OEM 22211-2A100 VALVULA ADMISION HYUNDAI ACCENT 1.5/1.6 DIESEL CRDI 06-13

VAL-0142
Marca: KOREA



VALVULA

Descripción: OEM 24355-26800 VALVULA CONTROL ACEITE HYUNDAI NEW ACCENT 06-11

VAL-0143
Marca: HYUKI



VALVULA

Descripción: OEM 24355-2B000 VALVULA PRESION ACEITE HYUNDAI/KIA ELANTRA 07->/CERATO 10-12

VAL-0144
Marca: HYUKI

VALVULA



VALVULA

Descripción: OEM 24355-2B600 VALVULA CONTROL ACEITE CVVT HYUNDAI TUCSON/ACCENT RB/I30/CERATO 08/CARENS/SOUL

VAL-0145
Marca: HYUKI



VALVULA

Descripción: OEM 24355-2B700 243552B700 VALVULA CONTROL ACEITE HYUNDAI ACCENT RB

VAL-0146
Marca: HYUKI



VALVULA

Descripción: OEM 24355-26710 VALVULA CONTROL ACEITE CVVT HYUNDAI/KIA ACCENT 06-11/RIO JB 1,4 OEM 2435526710

VAL-0147
Marca: HYUKI



VALVULA

Descripción: OEM 24375-2G500 VALVULA CONTROL ACEITE ESCAPE HYUNDAI/KIA SANTA FE 2,4/SORENTO 2,4 BENCINERA G4KE

VAL-0148
Marca: HYUKI



VALVULA

Descripción: OEM 24355-2G000 VALVULA CONTROL ACEITE HYUNDAI TUCSON 10->

VAL-0149
Marca: HYUKI



VALVULA

Descripción: OEM 24355-2G500 VALVULA CONTROL ACEITE CVVT HYUNDAI SONATA 2,0-2,4/SANTA FE 2,4

VAL-0150
Marca: HYUKI



VALVULA

Descripción: OEM 59410-4A000 VALVULA COMPENSADORA FRENO HYUNDAI H-1 05-07 MANDO

VAL-0151
Marca: KOREA



VALVULA

Descripción: OEM 24350-26800 VALVULA CVVT HYUNDAI NEW ACCENT 06-11

VAL-0153
Marca: KOREA

VALVULA



VALVULA

Descripción: OEM 31402-2F000 VALVULA PRESION RIEL INYECTOR HYUNDAI/KIA SANTA FE 2,2 10-12/SORENTO 2,2 10-13 MARCA BOSCH 0 281 006 037

VAL-0154
Marca: KOREA



VALVULA

Descripción: OEM 31402-27010 VALVULA PRESION RIEL INYECTOR HYUNDAI ACCENT PRIME 03-05 DIESEL/GETZ 1,5 DIESEL/TRAJET 04-06/TUCSON 05-10 DIESEL

VAL-0155
Marca: KOREA



VALVULA

Descripción: OEM 22211-25002 VALVULA ADMISION HYUNDAI/KIA SPORTAGE 11-14/TUCSON 11-14 BENCINA

VAL-0157
Marca: KOREA



VALVULA

Descripción: OEM 22211-2F000 VALVULA ADIMISON HYUNDAI/KIA SANTA FE 2,2 10-18/SORENTO 10-13/TUCSON 10-18/SPORTAGE 10-14/CARNIVAL 12-18 DIESEL

VAL-0158
Marca: KOREA



VALVULA

Descripción: OEM 24350-03001 CONJUNTO VALVULA CVVT HYUNDAI GRAND I10/I20/ACCENT RB 1,4 KAPPA 15-> INDIA

VAL-0159
Marca: MOBIS



VALVULA

Descripción: OEM 22212-05000 VALVULA ESCAPE HYUNDAI EON 13-17 INDIA

VAL-0160
Marca: MOBIS



VALVULA

Descripción: OEM 6655403897 VALVULA ACTIVACION TURBO SSANGYONG ACTYON 08-11 EURO IV/KYRON/STAVIC

VAL-0161
Marca: SSANGYONG



VALVULA

Descripción: OEM 6650530401 VALVULA ADMISION SSANGYONG ACTYON 06-11/KYRON/KORANDO 11-14/REXTON 2,7 07-13/STAVIC 2,7 07-13

VAL-0162
Marca: SSANGYONG

VALVULA



VALVULA

Descripción: OEM 6650500427 VALVULA ESCAPE SSANGYONG ACTYON 06-11/KYRON/REXTON/STAVIC

VAL-0163
Marca: SSANGYONG



VALVULA

Descripción: OEM 6651400660 VALVULA EGR ELECTRICA SSANGYONG ACTYON 07-11 EURO IV

VAL-0164
Marca: SSANGYONG



VALVULA

Descripción: OEM 6655404197 VALVULA ACTIVACION TURBO SSANGYONG ACTYON 2,0 10-11

VAL-0165
Marca: SSANGYONG



VALVULA

Descripción: OEM 6719920295 VALVULA ACTIVACION TURBO SSANGYONG ACTYON 12->

VAL-0166
Marca: SSANGYONG



VALVULA

Descripción: OEM 6710750001 VALVULA BOMBA INYECTORA SSANGYONG ACTYON 2,0 12-17

VAL-0167
Marca: SSANGYONG



VALVULA

Descripción: OEM 66507A0401 VALVULA BOMBA INYECTORA SSANGYONG ACTYON 06-11

VAL-0168
Marca: SSANGYONG



VALVULA

Descripción: OEM 28410-2A790 VALVULA EGR

VAL-01A
Marca: MOBIS



VALVULA

Descripción: OEM 28416-4X500 VALVULA

VAL-03A
Marca: MOBIS

VALVULA



VALVULA

Descripción: OEM 28410-4X120 VALVULA EGR HYUNDAI/KIA

VAL-04A
Marca: MOBIS



VALVULA

Descripción: OEM 33425-37000 VALVULA

VAL-05A
Marca: MOBIS



VALVULA

Descripción: OEM 38400-4X120 VALVULA SOLENOIDE EGR HYUNDAI/KIA

VAL-06A
Marca: MOBIS



VALVULA

Descripción: OEM 33051-3X500 VALVULA HYUNDAI/KIA

VAL-07A
Marca: MOBIS

VARILLA



VARILLA

Descripción: OEM
OK65A-12-310B VARILLA
A/VALVULA KIA
PREGIO/FRONTIER 2.7/3.0

VAR-0001

Marca: MOBIS

QUIROZ Y CIA LIMITADA

Soluciones para su Automovil

VARILLAS



VARILLAS
Descripción: OEM 33013-3X000

VAL-08A
Marca: MOBIS



VARILLAS
Descripción: OEM 43780-4A250 VARILLA CORTA CAJA CAMBIO HYUNDAI H1 05-07

VAR-0006
Marca: MOBIS



VARILLAS
Descripción: OEM 43770-47000 VARILLA LARGA CAJA CAMBO HYUNDAI H1 05-07

VAR-0007
Marca: MOBIS



VARILLAS
Descripción: OEM OK65A-12-310B VARILLA A/VALVULA KIA PREGIO/FRONTIER 2.7/3.0

VAR-0008
Marca: KOREA



VARILLAS
Descripción: OEM 26611-42701 VARILLA ACEITE HYUNDAI NEW PORTER

VAR-0009
Marca: MOBIS



VARILLAS
Descripción: OEM 26611-03320 VARILLA ACEITE HYUNDAI GRAND I10 1,2 16-> G4LA INDIA

VAR-0010
Marca: MOBIS



VARILLAS
Descripción: OEM 26611-02571 VARILLA ACEITE HYUNDAI I10 1,1 11-14 INDIA

VAR-0011
Marca: MOBIS



VARILLAS
Descripción: OEM 26611-42941VARILLA ACEITE HYUNDAI H1 05-07

VAR-0012
Marca: MOBIS

VARILLAS



VARILLAS

Descripción: OEM 6640100772 VARILLA ACEITE SSANGYONG ACTYON 06-11 6640100972

VAR-0013

Marca: SSANGYONG



VARILLAS

Descripción: OEM 79283-2T000 VARILLA MALETA RH HYUNDAI/KIA

VAR-01A

Marca: MOBIS

VARIOS



VARIOS

Descripción: DESCUENTO FINANCIERO

DES-FIN

Marca: VARIOS

QUIROZ Y CIA LIMITADA

Soluciones para su Automovil

VIDRIO



VIDRIO

Descripción: OEM 82410-4H010 VIDRIO PUERTA LH HYUNDAI/KIA

VID-01A
Marca: MOBIS



VIDRIO

Descripción: OEM 82420-4H010 VIDRIO PUERTA RH HYUNDAI/KIA

VID-02A
Marca: MOBIS



VIDRIO

Descripción: OEM 87110-4H070 VIDRIO PORTALON TRASERO HYUNDAI/KIA

VID-03A
Marca: MOBIS



VIDRIO

Descripción: OEM 82411-3K000 VIDRIO PUERTA LH HYUNDAI/KIA

VID-04A
Marca: MOBIS



VIDRIO

Descripción: OEM 82421-3K000 VIDRIO PUERTA RH HYUNDAI/KIA

VID-05A
Marca: MOBIS



VIDRIO

Descripción: OEM 83411-3K000 VIDRIO PUERTA TRASERA LH HYUNDAI/KIA

VID-06A
Marca: MOBIS



VIDRIO

Descripción: OEM 83417-3K000 VIDRIO TRASERO LH HYUNDAI/KIA

VID-07A
Marca: MOBIS



VIDRIO

Descripción: OEM 83427-3K000 VIDRIO TRASERO RH HYUNDAI/KIA

VID-08A
Marca: MOBIS

QUIROZ Y CIA LIMITADA

Soluciones para su Automovil

VOLANTE



VOLANTE

Descripción: OEM 23200-4X530
VOLANTE HYUNDAI/KIA

VOL-02A
Marca: MOBIS



VOLANTE

Descripción: OEM 23220-2A800
VOLANTE HYUNDAI/KIA

VOL-03A
Marca: MOBIS